T.C.
ERCİYES ÜNİVERSİTESİ
SOSYAL BİLİMLER ENSTİTÜSÜ
TÜRK DİLİ VE EDEBİYATI ANABİLİM DALI
ESKİ TÜRK EDEBİYATI BİLİM DALI

TUHFETÜ'L-MÜLÛK
(TUHFE-Yİ ŞÂHİDÎ ŞERHİ)
(İNCELEME-TENKİTLİ METİN-SÖZLÜK-TIPKIBASIM)

Hazırlayan
Şeyma Nur ZARARSIZ

Danışman
Prof. Dr. Atabey KILIÇ

Yüksek Lisans Tezi

Haziran 2015
KAYSERİ

T.C.
ERCİYES ÜNİVERSİTESİ
SOSYAL BİLİMLER ENSTİTÜSÜ
TÜRK DİLİ VE EDEBİYATI ANABİLİM DALI
ESKİ TÜRK EDEBİYATI BİLİM DALI

TUHFETÜ'L-MÜLÛK
(TUHFE-Yİ ŞÂHİDÎ ŞERHİ)
(İNCELEME-TENKİTLİ METİN-SÖZLÜK-TIPKIBASIM)

(Yüksek Lisans Tezi)

Hazırlayan
Şeyma Nur ZARARSIZ

Danışman
Prof. Dr. Atabey KILIÇ

Bu çalışma Erciyes Üniversitesi Bilimsel Araştırma Projeleri Birimi
Tarafından SYL-2013-4743 kodlu projeyle desteklenmiştir.

Haziran 2015
KAYSERİ

BİLİMSEL ETİĞE UYGUNLUK

Bu çalışmadaki tüm bilgilerin, akademik ve etik kurallara uygun bir şekilde elde edildiğini beyân ederim. Aynı zamanda bu kural ve davranışların gerektirdiği gibi, bu çalışmanın özünde olmayan tüm materyal ve sonuçları tam olarak aktardığımı ve referans gösterdiğimi belirtirim.

Şeyma Nur ZARARSIZ

YÖNERGEYE UYGUNLUK SAYFASI

Şeyma Nur Zararsız tarafından hazırlanan **"Tuhfetü'l-Mülûk (Tuhfe-yi Şâhidî Şerhi) (İnceleme-Tenkitli Metin-Sözlük-Tıpkıbasım)"** adlı Yüksek Lisans tezi, Erciyes Üniversitesi Lisansüstü Tez Önerisi ve Tez Yazma Yönergesi'ne uygun olarak hazırlanmıştır.

Tezi Hazırlayan	Danışman
Şeyma Nur ZARARSIZ	Prof. Dr. Atabey KILIÇ

Türk Dili ve Edebiyatı ABD Başkanı

Prof. Dr. Atabey Kılıç

Prof. Dr. Atabey KILIÇ danışmanlığında **Şeyma Nur ZARARSIZ** tarafından hazırlanan **"Tuhfetü'l-Mülûk (Tuhfe-yi Şâhidî Şerhi İnceleme-Metin-Sözlük-Tıpkı Basım)"** adlı bu çalışma, jürimiz tarafından Erciyes Üniversitesi Sosyal Bilimler Enstitüsü **Türk Dili ve Edebiyatı** Anabilim Dalında **Yüksek Lisans** tezi olarak kabul edilmiştir.

06.../07.../2015
(Tez Savunma Sınav Tarihi Yazılacak)

JÜRİ:

Danışman : Prof. Dr. Atabey KILIÇ

Üye :Yard. Doç. Dr. Turgut KOÇOĞLU

Üye : Yard. Doç. Dr. Kezban PAKSOY

ONAY:

Bu tezin kabulü Enstitü Yönetim Kurulunun 21.../07.../2015 tarih ve .....16... sayılı kararı ile onaylanmıştır.

T.C.

21.../07.../2015

Prof. Dr. Lütfullah CEBECİ
Enstitü Müdürü

ÖNSÖZ

Bir çiftçinin tarlaya bıraktığı bir tohum gibidir insan. Yalnız başına büyüyemez. Toprağa sıkı sıkı sarılması gerekir, su gerekir, hava lâzım gelir ve en önemlisi de sahibinin bir çift bakışıdır. Muharrem Ergin, "*Dil, insanlar arasında anlaşmayı sağlayan tabiî bir vasıta, kendisine mahsus kanunları olan ve ancak bu kanunlar çerçevesinde gelişen canlı bir varlık, temeli bilinmeyen zamanlarda atılmış bir gizli antlaşmalar sistemi, seslerden örülmüş içtimaî bir müessesedir.*" sözleriyle dili tanımlarken, insana ait özellikleri, dile hasretmiştir. Dil denilen bu canlı varlık çok yönlü ve çok sağlam bir yapıya sahiptir. Büyümesi esnasında meydana gelen parçalanmaları, işlenmeleri, doğumları ve ölümleri bünyesinde barındırır. Bu sağlam ve heybetli varlığın ölümü, ancak onu kullanan toplumların ortadan kalkmasıyla çok zor bir şekilde mümkün olmuştur.

Dilin bu büyük ve canlı yapısı kültürleri ve toplumları ayakta tutan bir iskelet görevi görmüş, bu sebeple her dönemde, zerreden kürreye araştırmacılar için çok yönlü çalışma alanları oluşturmuştur. Diller kullanıldıkları toplumlarda iskelet görevi görürken farklı karakterdeki ilmî disiplinlerin beyânı, insanların isteklerinin belirtilmesi ve en önemlisi de iletişim görevini üstlenmişlerdir. Bu bağlamda meselenin ilmî ayağında ortaya çıkan bu disiplinler dil ile vücut bulurken aynı zamanda tedrîcî bir tekâmül seyretmişlerdir. Sözlü ve yazılı olarak ortaya çıkan bu kullanımlar önemlerine binâen dallanmış ve çoğalmıştır. Çeşitli ilmî disiplinlerde mevcut bulunan bu tekâmülün her aşamasında dil, bağlayıcı, sağlam bir zemin olmuş; aktarıcı, açıklayıcı ehil bir müderris gibi hareket etmiştir.

Dilin aktarma ve açıklama görevi sonucunda bir takım çalışmalar ortaya çıkmıştır. Bunlardan en önemlileri bir metni başkalarından daha iyi ve kapsamlı anladığına inanılan biri tarafından açıklanmaya ve anlatılmaya çalışma çabası olarak tarif edilebilecek olan şerh meselesidir. Bir diğeri ise eskiler tarafından bilgiye ulaşmada kullanılacak olan alet ilimlerinden sayılan, anlatılan bilgilerin -bunlar dinî, ilmî yazılı metinler olabileceği gibi edebî metinler ve şifâhî geleneğe mensup ürünler de olabilir- oluşmasında kullanılan sözcükler, deyimler, atasözleri, tamlamalar ve sâir leksikografik kullanımların manalarının verilmesiyle oluşturulan sözlükler meselesidir. Birbirine taban tabana bağlı olan bu iki meselenin filoloji ile de yolları sürekli kesişmektedir.

Şerh ve sözlük verimlerinin ortaya çıkmasında temel sebep Batı ve Doğu toplumlarında dînî metinlerin anlaşılabilmesinin sağlanmaya çalışılmasıdır. Bu bağlamda farklı dillerde birçok eser ortaya konmuştur. Zamanla nesiller arasındaki etkileşim ve iletişimin sürekli değişkenlik göstermesi de bu metinleri açıklanmaya muhtaç kılmış, anlaşılmaları için sözlüklerin oluşturulması neredeyse mecbûriyet hâlini almıştır.

Klâsik Türk edebiyatında bu konularla ilgili birçok verim ortaya konmuştur. Son zamanlarda geçmişten kalan bu metinlerin tenkitli metin neşirleri ortaya konulmaya başlanmıştır. Böylece şerh meselesi ile ilgili Ali Nihad Tarlan ile ortaya konulmaya başlanılan şerhin teorik açıklamaları, metinlerin art arda gelen neşirleri ile birlikte pratiğe dökülmeye başlanmıştır.

Bahsi geçen sözlükler meselesi ise hitap ettiği kesime göre şekillenmiştir. Osmanlı Devleti döneminde, sıbyan mekteplerinde çocukların ilk eğitimleri, ilerde Kur'ân-ı Kerîm'i ve Dînî metinleri daha iyi ve kolay anlamaları üzerine kurulmuştur. Bu sebeple manzum metinlerin aruz kalıbıyla birleşerek meydana getirdiği ahenk sonucunda özellikle akılda kalmasının ve ezberlenmesinin kolaylığı sebebiyle, çocuklar için ortaya konulan sözlük metinleri de manzum şekilde oluşturulmuştur. Kur'ân-ı Kerîm'in anlaşılmasını kolaylaştıracak kelimeler için Türkçe-Arapça ve Mesnevî'de geçen garîp kelimeler için oluşturulan Türkçe-Farsça manzum sözlükler ve üç dilli oluşturulan Türkçe-Arapça-Farsça manzum sözlükler Eski Türk edebiyatında büyük bir yekûn oluşturmaktadır. Ayrıca manzum sözlüklerin dil öğretimi vazifesi sebebiyle de Türkçe-Fransızca, Türkçe-Ermenice, Türkçe-Rumca, Türkçe-Boşnakça gibi sözlükler de eski edebiyatımızda yer teşkil etmiştir. Bu verimlerin ortaya çıkmasının ardından, manzum sözlüklere kapsamlarının ve işlevlerinin geliştirilmesi ve daha iyi bir şekilde faaliyet göstermeleri gibi amaçlarla şerhler kaleme alınmıştır.

Şerh konusuna çekilen meşhur ve malum dikkatler sonucunda bilhassa hocam Prof. Dr. Atabey Kılıç danışmanlığında, İslâmî Türk edebiyatının temel verimlerinden olan "Mesnevî-yi Ma'neviyye" üzerine yapılmış şerhlerden Şem'î Şem'ullâh ve İsmâil Rusûhî-yi Ankarâvî'nin eserleri bir ekip çalışmasıyla ortaya çıkarılmaya başlanmıştır. Bu çalışmada Şem'î Şem'ullâh'ın eseri üzerine Dr. Abdülkadir Dağlar, Yrd. Doç. Dr. Turgut Koçoğlu ve Yrd. Doç. Dr. Oğuzhan Şahin tarafından doktora tezleri hazırlanmış; Ankarâvî'nin eseri üzerine ise Doç. Dr. Ahmet Tanyıldız doktora tezi hazırlamıştır. Ardından Yrd. Doç Dr. Kezban Paksoy tarafından İsmâil Hakkı Bursevî'nin Pend-nāme

şerhi doktora tezi olarak çalışılmıştır. Manzum sözlük şerhleri alanında ise Okt. Zehra Gümüş "Tuhfe-yi Şâhidî" isimli Türkçe-Farsça manzum sözlüğün bir şerhi olan "Tuhfe-yi Mîr" üzerine, Serap Yavaş aynı sözlüğün bir başka "Şerh-i Tuhfe-yi Şâhidî" isimli şerhine, Arş. Gör. Elif Karasioğlu ise "Sübha-yı Sıbyân" isimli Türkçe-Arapça manzum sözlüğün "Şerh-i Sübha-yı Sıbyân" isimli şerhi üzerine çalışmıştır. Yine Prof. Dr. Atabey Kılıç danışmanlığında Özlem Şahin tarafından "Ahmed-i Hayâtî-yi Elbistânî'nin "Şerh-i Tuhfe-yi Vehbî"si doktora tezi olarak hazırlanmaktadır.

Bu tez çalışmasında şerh ve sözlük meselelerinin iç içe geçtiği manzum sözlük şerhlerinden, 1514 yılında kaleme alınmış olan "Tuhfe-yi Şâhidî" isimli Türkçe-Farsça manzum sözlüğe 1652 yılında, Abdurrahmân bin Abdullâh-ı Kuddûsî tarafından yapılmış olan "Tufetü'l-Mülûk" isimli şerh çalışmasının tenkitli metin neşri ortaya konulmaya çalışılmıştır. Böyle bir konunun tercih edilmesinde muhterem Atabey Kılıç hocamın manzum sözlükler ve şerhleri üzerine yaptığı çalışmalar ve danışmanlıklarda, bu alanın çalışılmaya müsait, bakir bir alan olduğunu sık sık belirtmesi etkili olmuştur.

Bilimsel Araştırmalar Proje Birimi tarafından da destek alarak oluşturulan bu çalışmada genel anlamda dillerin, özel anlamda Türkçe'nin yazılı verimlerinin anlaşılmaya çalışılması sonucu ortaya çıkmış -yazılan ve konuşulan her şeyin anlaşılmaya dair olduğu malum bir hakîkattir- sözlüklerin nasıl oluşturulduğu, hangi amaçlara hizmet ettiği, kısa bir tarihçesi anlatılmaya çalışılacak, bilhassa manzum sözlüklere değinilecektir. Bu anlaşılma sürecinde, edebiyatımızda meydana gelen şerh çalışmalarının nasıl bir önemi hâiz olduğunun anımsanması açısından öncelikli olarak "Mânâ'nın Kalbine Giden Yol; Seyâhat-i Şerh-i Mütûn" olarak adlandırılan Giriş bölümünde şerh meselesinin açığa çıkarılmasında ortaya konulmuş temel çalışmaların değerlendirilmesi söz konusu olmuştur. Ardından gelen ilk bölümde "Manzum Sözlükler ve Edebiyatımızdaki Yeri" başlığıyla giriş bölümünde yaptığımız seyahatin yönünü manzum sözlükler husûsuna çevirdik. Son bölümde ümmü'l-tez olan "Tuhfetü'l-Mülûk" isimli eserin yazarı ve edebiyatımızdaki yeri ve önemi, şerh metodu, nüsha tavsifleri ve şeceresi hakkında bilgi verilmeye çalışılmıştır. Metinde kullanılan imlâ ve şekil özellikleri de bu bölümün ardına eklenmiştir. "Tuhfetü'l-Mülûk" isimli eserin tenkitli metin neşri ortaya konulduktan sonra metnin anlaşılmasının kolaylaştırılması ve metinde geçen unutulmuş kelimelerin bilim dünyasına tekrar kazandırılması amacıyla bir şerh sözlüğü bölümü eklenmiştir. Bu sözlüğün nasıl oluşturulduğuna dair bilgi ise sözlüğe başlanmadan verilmiştir. Son olarak ise

çalışmamızda temel nüsha olarak kullandığımız Manisa nüshasının tıpkıbasımı tez çalışmasına eklenmiştir.

Tez çalışmamızda çevremizde bulunup da adını zikredemeyeceğimiz neredeyse kimse yoktur. Bilimsel anlamda bizim için ilk adım mesabesinde olan bu çalışmada yakınlarımızın dualarını her daim üzerimizde hissettiğimizi, çıkmazların bu dualarla aşıldığını fark ettiğimizi belirtmek isteriz.

Bu çalışmada zorlandığım her aşamada beni destekleriyle, yanımda olduklarını hissettirmeleriyle, sevgileriyle yalnız bırakmayan sevgili aileme, bilhassa çeşitli vesilelerle emeği geçen kız kardeşim Beyzanur Daşkun'a, bu süreçte yardımlarıyla ve sabrıyla yanımda olan eşime ve bu aşamaya gelmemde her türlü manevî, ilmî ve fikrî yardımları olan büyüğüm Yılmaz Yolcu'ya, Kırıkkale'de beni hiçbir zaman yalnız bırakmayan dostum sevgili Merve Sarı'ya, bilhassa tüm zorluklara rağmen yine de beni evine kabul eden, yardımlarını esirgemeyen Betül Can'a teşekkürü bir borç bilirim. Tez çalışmamızın özellikle Arapça kısımlarında yardımını, emeğini esirgemeyen, bizimle zamanını paylaşan Öğr. Gör. Mehmet Çetinkaya'ya, ayrıca çalışmamın ilk zamanlarında yardımlarını aldığım Celaleddin Sipahioğlu'na şükranlarımı sunuyorum.

Tezin hemen her aşamasında bir rehber olarak gördüğüm, çalışmalarından faydalandığım ve zorlandığım her aşamada fikirlerini ve yardımlarını aldığım hocalarım Dr. Abdülkadir Dağlar, Doç. Dr. Ahmet Tanyıldız, Yrd. Doç. Dr. Kezban Paksoy ve Yrd. Doç. Dr. Turgut Koçoğlu'na, yine türlü vesilelerle yardımını aldığım Arş. Gör. Muhammed Kaya'ya teşekkürlerimi sunuyorum.

Lisans dönemimizden beri ilmî disiplinine hayran olduğumuz, müşfik tavırlarıyla, her daim gülen yüzüyle, sabrıyla, sevgisiyle bu âleme adım atmamıza cesaret veren, bizi yetiştiren ve yapılan işlerin kıymetini hissettiren kıymetli danışman hocam Prof. Dr. Atabey Kılıç'a şükranlarımı sunuyorum.

Asıl şükran, lütfun ve keremin hükümdârına, sahip çıkanların en yücesinedir…

Elimizden geldiğince doğru ve muhkem oluşturmaya gayret gösterdiğimiz bu çalışmada eksikliklerin ve hataların varlığının söz konusu olması beşer oluşumuzdandır. Bu aşamada işin erbabı olan hocalarımızın eksikliklerimizi hoş göreceğine inanıyor ve tenkitlerinin bizim için çok kıymetli olduğunu belirtmek istiyoruz.

Şeyma Nur ZARARSIZ

KIRIKKALE, Haziran 2015

"TUHFETÜ'L-MÜLÛK (TUHFE-Yİ ŞÂHİDÎ ŞERHİ) (İNCELEME-TENKİTLİ METİN-SÖZLÜK-TIPKIBASIM)

Şeyma Nur ZARARSIZ

Erciyes Üniversitesi, Sosyal Bilimler Enstitüsü
Yüksek Lisans Tezi, Ağustos 2014
Türk Dili ve Edebiyatı ABD, Eski Türk Edebiyatı Bilim Dalı
Tez Yöneticisi: Prof. Dr. Atabey KILIÇ

ÖZET

Manzum sözlükler edebiyatımızda genellikle çocukların aruz eğitimine katkıda bulunmak, Arapça-Farsça kelimelerin Türkçe karşılıklarını akıllarında tutmalarını sağlamak, onların dil bilgisi kurallarını öğrenmelerini kolaylaştırmak amacıyla kaleme alınmışlardır. Çalışmamıza konu olan manzum sözlük genelde bu amaçlara bağlı olmak üzere özelde Mesnevî'de geçen bazı kelimelerin anlamlarını vermiştir. XV. yüzyılın başında Konyalı Hüsâm b. Hasan tarafından "Tuhfe-i Hüsâm" adı ile yazılan ilk manzum Türkçe-Farsça sözlüğe nazire olarak yazılan "Tuhfe-i Şâhidî", Muğlalı İbrâhim Şâhidî Dede tarafından 1515 yılında oluşturulmuştur. Çalışmamızın içeriğini Şâhidî Dede tarafından oluşturulan bu esere 1652 yılında Kuddûsî Abdurrahmân b. Abdullâh tarafından yapılan şerh olan "Tuhfetü'l-Mülûk" oluşturmaktadır.

"Tuhfe-i Şâhidî" isimli manzum sözlük kendisine yapılan 60'a yakın şerh ile Klâsik Türk Edebiyatında değerli bir yere sahip olmakla birlikte, özellikle XIX. yüzyılda yapılan baskılarıyla en fazla nüshaya sahip manzum sözlükler arasında başta gelmektedir. Bu şerhlerden birisi de Kuddûsî Abdurrahmân b. Abdullâh'ın Tuhfetü'l-Mülûk'ıdır.

İncelenen eser için gerekli çalışmaların yapılmasının ardından tezin giriş bölümünde şerh meselesine dair yapılan temel çalışmalar anımsanmış, birinci bölümde, Klâsik Türk edebiyatımızda manzum sözlükler, manzum sözlük şerhleri ve "Tuhfe-i Şâhidî" ve şerhleri incelenmiştir. İkinci bölüm ise "Tuhfetü'l-Mülûk" ve şârihine ayrılmıştır. Üçüncü bölümde tenkitli metin oluşturulmuş, son bölümde şerh sözlüğü meydana getirilmiş ve sözlüğün nasıl oluşturulduğuna değinilmiştir. Sonuç bölümüyle eser nihayete erdirilmiştir. Araştırmacılara faydalı olacağı düşünülerek eserin tıpkıbasımı da son kısma eklenmiştir.

Anahtar Kelimeler: Tuhfetü'l-Mülûk, Şerh, Manzum Sözlük Şerhi, Manzum Sözlük.

"TUHFETÜ'L-MÜLÛK (THE COMMENTARY OF TUHFE-Yİ ŞÂHİDÎ) (INVESTIGATION-CRITICAL TEXT-DICTIONARY-FACSIMILE)

Şeyma Nur ZARARSIZ

Erciyes University, Institute of Social Sciences
Dissertation of Master, JUNE 2015
Turkish Language and Literature Department, Old Turkish Literature
Instructor: Prof. DrAtabey KILIÇ

ABSTRACT

Poetical dictionaries were generally written on the purpose of contributing children's prosody education, helping them to keep in mind Arabic and Farsi words' Turkish equivalents, and enable learning grammatical rules. The poetical dictionary, that subject to this study, mainly aims these points. Besides, privately it contains some words from Mesnevî, "Tuhfe-yi Şâhidî", which is written paralel to the first poetical Turkish-Farsi dictionary named "Tuhfe-yi Hüsam" –written by Konyalı Hüsam b. Hasan at the beginning of the 15th century- was formed by Muğlalı İbrâhim Şâhidî Dede in 1515. Content of this study is formed by the "Tuhfetü'l-Mülûk" –the commentary of the "Tuhfe-yi Şâhidî"- written by Kuddûsî Abdurrahmân b. Abdullâh in 1652.

The poetical dictionary named "Tuhfe-yi Şâhidî", with approximately 60 commentaries, not only has a precious place in " Classical Turkish Literature", but also it is in the lead of the poetical dictionaries that have the maximum copies printed especially in the 19th century. Kuddûsî Abdurrahmân b. Abdullâh's "Tuhfetü'l-Mülûk" is one of these commentaries.

In the beginning part of the thesis, the basic studies are recollected about the paraphrasing matter after the required studies are done fort his work. In the first part, poetical dictionaries, commentaries of poetical dictionaries in our Classical Turkish literature, and "Tuhfe-yi Şâhidî" and its commentaries are studied. Second part is reserved for "Tuhfetü'l-Mülûk" and its commentary. In the third part a critical text is organised. In the last part a paraphrasing dictionary is formed and how it's formed is mentioned. In conclusion part, the thesis is completed. A facsimile is added at the last part of the study thinking it would be beneficial for researchers.

Key Words: Tuhfetü'l-Mülûk, Commentary, Poetical Dictionary Commentary, Poetical dictionary.

İÇİNDEKİLER

"TUHFETÜ'L-MÜLÛK (TUHFE-Yİ ŞÂHİDÎ ŞERHİ) (İNCELEME-TENKİTLİ METİN-SÖZLÜK-TIPKIBASIM)

BİLİMSEL ETİĞE UYGUNLUK i

YÖNERGEYE UYGUNLUK SAYFASI ii

KABUL VE ONAY SAYFASI iii

ÖNSÖZ iv

ÖZET viii

ABSTRACT ix

İÇİNDEKİLER x

KISALTMALAR xii

Transkripsiyon Alfabesi xiii

GİRİŞ 1

I. BÖLÜM: MANZUM SÖZLÜKLER VE ESKİ TÜRK EDEBİYATINDAKİ YERİ 9

1.1.Manzum Sözlükler ve Üzerine Yapılan Çalışmalar 16

1.2.Tuhfe-yi Şâhidî ve Şerhleri 24

II. BÖLÜM: ABDURRAHMÂN BİN ABDULLÂH-I KUDDÛSÎ VE TUHFETÜ'L-MÜLÛK 29

2.1. Abdurrahmân bin Abdullâh-ı Kuddûsî 29

2.2.Tuhfetü'l-Mülûk 31

2.2.1. Muhtevâsı ve Şerh Metodu 31

2.2.2.Tuhfetü'l-Mülûk'un Nüshaları ve Temin Süreci 36

2.2.2.1. Nüshaları 38

2.2.2.2. Nüsha Tavsifleri 39

2.2.2.3. Nüsha Şeceresi 50

2.2.3. Metni Yazılı Hâle Getirmede Dikkat Edilen Hususlar 61

2.2.4. Metnin Şekillendirilmesi ve Yazım Kuralları 64

III. BÖLÜM: TENKİTLİ METİN 67

IV. BÖLÜM: ŞERH SÖZLÜĞÜ HAKKINDA 286

4.1.Şerh Sözlüğü 288

SONUÇ 414

KAYNAKÇA 416

TIPKIBASIM 440

ÖZGEÇMİŞ 552

KISALTMALAR

AKM	: Atatürk Kültür Merkezi
Ar.	: Arapça
A.Ü.	: Atatürk Üniversitesi
Haz.	: Hazırlayan
Bkz.	: Bakınız
C.	: Cilt
Çev.	: Çeviren
DİB	: Diyanet İşleri Başkanlığı
Fak.	: Fakültesi
Far.	: Farsça
Haz.	: Hazırlayan
İBB	: İstanbul Büyükşehir Belediyesi
İLESAM	: Türkiye İlim ve Edebiyat Eseri Sahipleri Meslek Birliği
İSAM	: İslam Araştırmaları Merkezi
İÜEF	: İstanbul Üniversitesi Edebiyat Fakültesi
Nr.	: Numara
S.	: Sayı
s.	: Sayfa
Üni.	: Üniversitesi
TDK	: Türk Dil Kurumu
TTK	: Türk Tarih Kurumu
Tür.	: Türkçe
Üni.	: Üniversitesi
Vr.	: Varak
Vkf.	: Vakfı
Y.	: Yıl
Yay.	: Yayınları
YKY	: Yapı Kredi Yayınlar

Transkripsiyon Alfabesi

Sesliler :

a) kısa : ا : a, e, ı, i, u, ü

َ, ه : a, e

ِ , ی : ı, i ,

و ,او : u, ü, o, ö

b) uzun : ا, ی : ā, ā̲

ی : ī و : ū, ō

Sessizler :

ء	ʾ
ب	b, p
پ	p
ت	t
ث	s̲
ج	c, ç
چ	ç
ح	ḥ
خ	ḫ
د	d
ذ	z̲
ر	r
ز	z
ژ	j
س	s
ش	ş
ص	ṣ
ض	ḍ, ż
ط	ṭ
ظ	ẓ
ع	ʿ
غ	ġ
ف	f
ق	ḳ
ك	k, g, ñ
گ	g
ل	l
م	m
ن	n
ه	h
و	v
ی	y

GİRİŞ

MÂNÂ'NIN KALBİNE GİDEN YOL: SEYÂHAT-İ ŞERH-İ MÜTÛN[1]

Okunan her metin, onu okuyan herkese tam anlamıyla malum olmaz. Şerh sistemi asıl malumâtın kişilere ulaştırılması amacıyla oluşturulmuş bir sistemdir. Şerh kelimesi ilk olarak Kur'ân-ı Kerîm'de İnşirah Sûresinin ilk ayetinde "*Biz senin göğsünü açıp genişletmedik mi"* meâliyle geçer. Aynı zamanda bir tıp terimi olarak organları incelemek için cesedi kesip parçalara ayırmak anlamında "*ilmü't-teşrîh*" şeklinde kullanılmıştır.[2] Şerh kelimesi Türkçe edebî metinlerde, genellikle "*yarmak*" lügat anlamının yanında, "*söylemek, genişçe anlatmak, açıklamak, izah etmek*" gibi anlamlarda sıkça kullanılmaktadır.[3] Sözlüklerde "açma, yarma, genişletme, izah etme" şekillerinde tarif edilmişse de bir terim olarak şerh, "*Bir metnin sırlarını, ince dikkatler gerektiren ifade ve nüktelerini açıklama ve yorumlama; muhtelif ilim dallarında incelenen bir eser hakkında yazılan açıklayıcı eser*"[4] olarak verilmiştir. Ancak kelime hakkında birçok tanım mevcuttur. Tüm tanımların özünde anlama ve anlatma vardır. Fakat bu işlem şerh edilen metnin asıl anlatmak istediği meseleyi anlamaya adım atmaya yöneliktir.

Şerh konusunda metinlerin ve kitapların anlaşılmaya çalışılması söz konusu olduğunda karşımıza ilk olarak dînî metinler çıkar. Batı'da İncil'i anlamaya çalışma çabaları sonucunda gelişen şerh; doğu kültür ve edebiyatlarında ise Kur'ân-ı Kerîm'i anlama çabaları sonucunda oluşmuş ve gelişmiştir. Ahmet Tanyıldız bu konuda "*İslâm medeniyetinin önemli yapı taşlarından olan şerh kavramı Kur'ân-ı Kerîm'in ve Hz. Peygamber'e ait hadîs külliyâtının daha iyi anlaşılmasına vesile olmak için yapılan*

---

[1] Şerh-i mütûn kelimesine dair bkz. Abdülkadir Dağlar, Şem'î Şem'ullâh Şerh-i Mesnevî, C.1. (İnceleme-tenkitli metin-sözlük), (Danışman: Prof. Dr. Atabey Kılıç), Erciyes Üni. Sosyal Bilimler Enstitüsü,(yayımlanmamış doktora tezi), Kayseri, 2009, s. 2.

[2] Salih Karacabey, "Hattâbî'nin Hadis İlmindeki Yeri ve Şerh Metodu", (Danışman: Doç Dr. Selman Başaran), Uludağ Üni. Sosyal Bilimler Ensitüsü, (yayımlanmamış doktora tezi), Bursa, 1990.

[3] Ayrıntılı bilgi için bkz. Şevkiye Kazan, "Celîlî'nin Gazellerinde Şerh Kavramının Kullanımı Ve Şerh Redifli Gazelinin Şerhi", Turkish Studies/Türkoloji Çalışmaları, Volume 4/6, 2009, s. 291-325

[4] Tekin Arslan, Edebiyatımızda İsimler ve Terimler, Bilgeoğuz Yay. İstanbul 2010, s. 1047

tefsîr ve şerh çalışmalarından sonra oluşmuş mürekkep bir yorumlama sistemidir."[5] diyerek, şerhin ilk kaynaklarına değinmiştir. Bu şerhler anlaşılmayı sağlamaya yönelik açıklamalardan ibarettir ve daha sonraları tefsir adıyla değerlendirilmiş, ilk yol gösterici çalışmalar olmuştur. Atabey Kılıç ise "*Tefsirlerde çoğunlukla sûrelerde, ayetlerde geçen ve ancak erbâbının iyi bildiği, umumun tam olarak haberdar olmadığı mühim noktalar izah edilmeye çalışılır. Böylelikle zâhirî mânânın altındaki bâtınî mânâ ve asıl maksat ortaya çıkarılmaya çalışılır.*"[6] ifadesiyle tefsirin şerhe nasıl kaynaklık ettiğini anlatmıştır. Şerhin mahiyeti ve nasıl yapılacağı bu tefsirler temelinde şekillenmiştir. Öncelikle Kur'ân-ı Kerîm ve hadîs konusunda dîni-tasavvufî konularda daha sonraları meslekler ve çeşitli ilimlerle ilgili konulardaki eserleri hakkıyla anlama ve anlatma çabaları şerh kültürünü oluşturmuştur. Böylece edebiyatımızda, doğru ve yerinde anlama, ilmi muhafaza etme, devamlılığı sağlama ve mâlumâtı kaydetme amaçları güdülerek konu ile ilgili eserler yüzyıllarca müteselsilen verilmiştir. Bu bağlamda batıda, oryantalistler ve müsteşrikler tarafından şerhin muğlak ve menfi bir alanmış gibi yansıtılmasına en büyük cevap, şerhlerin tedrîcî bir tekâmüle sahip olmasının keşfidir.

Türk şerh edebiyatı XV. asırdan itibaren gelişmeye başlamış, XVII. ve XVIII. yüzyıllarda en zengin dönemini yaşamıştır.[7] Eski Türk edebiyatında şerh sistemi etrafında oluşturulan eserler ve bu eserlerde takip edilen sistem günümüz Türkiye'sinde dikkatleri çekmiş, özellikle 2000'li yıllarla birlikte şerhle ilgili çalışmalar çoğalmıştır.

Şerh üzerine dikkatleri çekerek "*Metinler Şerhi*" isimli yazıyı kaleme alan Ali Nihad Tarlan, konu hakkında çeşitli bakış açılarını ve ele alış tarzlarını değerlendirmiştir. Asıl olarak Tarlan'ın bu yazısında metinler şerhini ilmî bir disiplin olarak ortaya koyma çabasıyla karşılaşırız. Eski metinlerimize ve edebiyat tarihimize değinen Tarlan, edebî eserleri öncelikle kendisi için "*iç bakımdan*" ve "*dış bakımdan*" tetkik etmek gerektiğinden bahsetmiştir. Tarlan, tenkit ve şerhin birbirinden ayrılan noktalarını münekkidin enfüsî, şârihin âfâkî yaklaşım tarzıyla temellendirmiştir. Bu konuda "*Münekkid edebî eser üzerinde ikinci bir eser yaratan bir ediptir ve onun yüksek kültürü eseri daha ayrı, daha ince görür… Hükümlerini hiçbir zaman âfâkî hâle*

---

[5] Ahmet Tanyıldız, İsmâil Rusûhî-yi Ankaravî (Mecmû'atü'l-Letâyif ve Matmûratu'l-Ma'ârif), C.1., (İnceleme-Metin-Sözlük), (Danışman: Prof. Dr. Atabey Kılıç), Erciyes Üni. Sosyal Bilimler Enstitüsü, (yayımlanmamış doktora tezi), Kayseri, 2010, s. ii

[6] Atabey Kılıç, "Dağılan İncileri Toplamak: Bir Şerh Tasnifi Denemesi", Klâsik Türk Edebiyatı Üzerine Makaleler, Turkish Studies Publication, Ankara, 2007, s. 416.

[7] Bkz. Mustafa Erdoğan," Edebiyatımızda Şerh Geleneğine Genel Bir Bakış", Celal Bayar Üni. Sosyal Bilimler Enstitüsü Dergisi, S. 1, 1996.

koymaz."[8] diyerek edebî tenkidin subjektifliğine değinir. Tarlan'ın metinler şerhini bir operatör şeffaflığıyla değerlendirmesi eleştirilmiştir. Metin şerhinin, incelenen metinler ışığında tamamen objektif yapılamadığı, şarihin şerh edilen metinle ilgili ilmî, fikrî ve dilbilgisel anlamda eleştiriler yaptığı, kendi beğenisini ya da olumsuz fikrini metne dâhil ettiği ortaya çıkmıştır. Tarlan'ın metinler şerhini, anlamaya yönelik bir faaliyet olarak değerlendirirken aynı zamanda bir beytin ancak şairinin kafasındaki hayal dünyasının kavranmasıyla anlaşılacağını ileri sürmesi objektiflik mihenginde verilen şerh meselesini çetrefil bir hâle koymuştur. Bir beyit incelenirken ona atfedilen dekor bugünün değil, muhakkak ki yazıldığı zamanın dekoru olmalıdır. Şerh temelinde kurulu metinler de elbette bu bakış açısıyla incelenmelidir. Tarlan'ın yazısı şerh üzerine dikkatlerin çekilmesinde önemli bir temel taş olmuştur.

Cem Dilçin tarafından kaleme alınan "*Fuzûlî'nin Bir Gazelinin Şerhi ve Yapısal Yönden İncelenmesi*"[9] adlı makale, geleneksel şerh metodunun yanına yapısalcı yaklaşımı getirmiştir. Dilçin'in Fuzûlî'nin gazelini, hem geleneksel şerh metoduyla hem de yapısal yönden incelemesi ile yazının sonunda dikkatleri çekmek istediği nokta Divan edebiyatının birbirinden ilgisiz beyitlerin bir araya getirildiği "*yamalı bohça*" olmadığı, mevsuk ve muhkem sistemlere sahip olduğudur. Şerhler bunun açık ve alenî kanıtlarıdır.

Tunca Kortantamer, "*Teori Zemininde Metin Şerhi Meselesi*" isimli makalesiyle konuyu biraz daha netleştirmeye çalışmış, somut birkaç örnekle şerhin hayatımızın iletişim söz konusu olan her alanında aslında var olduğunu ileri sürmüştür. Şerhi, bir metnin daha iyi anlaşılması için o metni başkalarından daha iyi anladığı kanaatinde olan kişiler -en azından ithaf ettiği, sunduğu kitleye göre daha iyi anlayan ve açıklayan biri- tarafından açıklanması olarak ifade etmiştir.[10] Kortantamer'e göre metin şerhinin ulaştığı ustalığın tam bir planını Kur'ân-ı Kerîm tefsirleri arasında bulmak mümkündür. Kortantamer ideal şerh metodunun ortaya çıkışında bunların rolünün büyük olduğunu düşünür. Makalede metin üzerine yapılan şerhlerin sadece metnin ses ve anlam ile alâkalı unsurlarının incelenmesinin, şerhi bir sözlük çalışması niteliğinde bırakacağına değinilmiş; şerhin metin içerisindeki anlam ve fonksiyonlarla bağlantılı

---

[8] Ali Nihad Tarlan, Edebiyat Meseleleri, "Metinler Şerhi", Ötüken Neşriyat, İstanbul, 1981, s. 192.
[9] Cem Dilçin, "Fuzûlî'nin Bir Gazelinin Şerhi ve Yapısal Yönden İncelenmesi", Türkoloji Dergisi, C.9, 1991, s. 43-98.
[10] Tunca Kortantamer, "Teori Zemininde Metin Şerhi Meselesi", I. Eski Türk Edebiyatı Kollogyumu, Ankara 17-18 Ocak 1992; Ege Üniversitesi Edebiyat Fakültesi Türk Dili ve Edebiyatı Araştırmaları Dergisi, S. 8, 1994, s.1-10.

olduğu ve biraz tahlil ve eleştiri unsurları barındırdığı belirtilmiştir. Daha sonraki araştırmalarda Ahmet Tanyıldız tarafından şerhlerin bu fonksiyonu "*Şârihin ilmî ve edebî birikimine, kişiliğine, içinde bulunduğu çevreye ve metnin yapısına göre farklılık ve zenginlik arz eden şerhler, asla tekdüze bir anlatım içermeyip mantık, felsefe, filoloji ve genel kültür öğelerini barındırmaları yönüyle her biri başvuru kaynağı olacak değerde eserlerdir. Bu eserler aynı zamanda bir ansiklopedi, lugat ve gramer kitaplarıdır.*"[11] ifadeleriyle çok yönlü bir şekilde açıklanmıştır. Tarlan'ın şerhin objektif olduğunu ileri sürmesi fikrine binâen Kortantamer, şerhin objektif olamayacağının, daha şerh edilen metnin seçiminden itibaren ortaya çıktığını söyler.[12]

Kortantamer'in makalesiyle aynı zamanlarda kaleme alınan Emine Yeniterzi'nin "*Metin Şerhiyle ilgili Görüşler*" adlı makalesinde öncelikle bir metni incelerken dikkat edilecek hususlara değinilmiştir. Yeniterzi, metin şerhinde karşılaşılan güçlüklere ve ele alınan konulara çözüm arayışı olarak, eserlerdeki ilmî konuların, terimlerin ve özel isimlerin tespitinin gerekliliği, metinlerdeki söz sanatlarının ve folklorik malzemenin tespit ve değerlendirilmesinin önemi, mazmun, âyet ve hadislerin tespiti gibi konulara dikkat edilmesi gerektiğini söylemiştir.[13] Şerh meselesinde uygulanacak analiz ve sentezin konuyla ilgili bilgileri sistemleştireceği ve pratikleştireceği malum bir husustur. Nitekim Atabey Kılıç tarafından kaleme alınan "Dağılmış İncileri Toplamak: Şerh Tasnifi Denemesi"[14] isimli makalenin sonunda, M. A. Yekta Saraç'ın danışmanlığında hazırlanan "Anadolu Sahası Klâsik Türk Edebiyatında Tercüme ve Şerh Geleneği"[15] isimli doktora tezinde, Ömür Ceylan tarafından hazırlanan "Tasavvufî Şiir Şerhleri"[16] isimli çalışmada konuyla ilgili analiz ve sentezin uygulanmaya başladığını görmekteyiz.

M. Nur Doğan şerhi, dilin geçmişten günümüze seyrinin çağdaş insanın istifadesine sunulması ve geçmiş hayatın bütün boyutları ile tanınmasının sosyal açıdan taşıdığı değerin günümüze yansıtılması açısından pratik hedef sahibi bulur.[17] Cündioğlu ise bu bağlamda şerhi, bir milletin bilgi edinme, bilgi aktarma ve bilgiyi sürekli kılma

---

[11] Tanyıldız, "Mecmu'âtü'l-Letâyif…", s. ii.
[12] Kortantamer, "Teori Zemininde...", s. 4-5.
[13] Emine Yeniterzi, "Metin Şerhi İle İlgili Görüşler" I. Eski Türk Edebiyatı Kollogyumu, Ankara, 17-18 Ocak, 1992.
[14] Kılıç, "Dağılmış İncileri Toplamak… ", s. 416.
[15] Sadık Yazar, "Anadolu Sahası Klâsik Türk Edebiyatında Tercüme ve Şerh Geleneği",(Danışman: Prof. Dr. M. A.Yekta Saraç), İstanbul Üni. Sosyal Bilimler Enstitüsü (yayımlanmamış doktora tezi), İstanbul, 2011.
[16] Ömür Ceylan, Tasvvufî Şiir Şerhleri, Kitabevi Yay.,İstanbul, 2000.
[17] Muhammet N. Doğan, "Metin Şerhi Üzerine", Yedi İklim 9, S.63 Haziran 1995, s.70-74.

yöntemi olduğunu, şerh geleneğinin kültür ve mirasın geliştirilip aktarılmasında muhkem bir role sahip olduğunu belirtir.[18] Şerh geleneği medrese, müderris ve tedris üçgeni açısından düşünüldüğünde, kültürümüzde önemsenecek bir yere sahiptir.

Mustafa Erdoğan tarafından kaleme alınan "*Edebiyatımızda Şerh Geleneğine Genel Bir Bakış*" adlı makalede şerhlerin yazılış sebepleri, anlaşılması müşkil eserlerin daha kolay anlaşılmasını sağlamak ve şârihin kendi bildiği ve anladığı şeyleri diğer insanlarla paylaşmak isteği olarak açıklanmıştır. Şerhlerde genellikle iki metodun takip edildiğini ileri süren Erdoğan, ilk olarak şerh edilecek metindeki kelimelerin sözlük anlamları ve gramer yapılarının verilmesinin ardından ikinci olarak açıklamalara gidilmesi yönünde bir usûlden söz ederken; metnin ardından hemen açıklamaya geçen bir usûlden de söz eder.[19] Çalışmalar çoğaldıkça bu mesele de esasında dallanıp budaklanmıştır.[20]

Hakan Yekbaş şerh metinlerini şarih açısından ele aldığı makalesinde, şarihin bir hoca bir vaiz gibi davrandığını dile getirmiştir.[21] Buna ek olarak Abdülkadir Dağlar ise "*Kökeninde şifahî bir karakter gösteren metin şerhi geleneği, aynı zamanda şârih de olabilen âlim ve sûfîlerin talebelerine, müritlerine ve dinleyicilerine ilmî, dinî, tasavvufî, felsefî ve edebî metinleri doğru okuyabilme ve onlardan anlam/anlamlar çıkarabilme hususunda anlattıklarını zamanla yazıya geçirmeleri (veya anlatılanların ikinci şahıslarca yazıya geçirilmesi) bazen de bu kitleler için aynı amaçla meşrûh metinlere doğrudan şerh yazmaları -ki bu durumda da pek çok şerh metninde konuşma, sözlü anlatma, gerçek muhataba seslenme havası vardır- yoluyla ortaya çıkmış, bu minval üzere gelişme göstermiştir.*"[22] diyerek yukarıda bahsettiğimiz medrese, tedris müderris

---

[18] Dücane Cündioğlu, "Çağdaş Tefsir Tarihi Tasavvurunun Kayıp Halkası; Osmanlı Tefsir Mirası", İslâmiyât, II/4, Ekim-Aralık, 1999, s. 51-73

[19] Mustafa Erdoğan, "Edebiyatımızda Şerh Geleneğine Genel Bir Bakış", Celal Bayar Üni. Sosyal Bilimler Dergisi, S. 1, Manisa, 1997, s. 286-293.

[20] Konu hakkında bkz. İsmail Güleç, "Klâsik Türk Edebiyatı Metinleri Nasıl Şerh Edilmeli?", Türk Dili ve Edebiyatı Dergisi, C. 42, S. 42, 2010, s.83-112; Ozan Yılmaz, "Klâsik Şerh Edebiyatı Literatürü", Türkiyat Araştırmaları Literatür Dergisi, C.5, S. 9, 2007, s. 271-304; Abdülkadir Dağlar, "Ahmet Cevdet Paşa'nın Belâgat-ı Osmâniyye'sine Hacı İbrâhim Efendi'nin Şerhi: Şerh-i Belâgat", II. Kayseri ve Yöresi Kültür, Sanat ve Bilgi Şöleni, Kayseri, 10-12 Nisan 2006; Abdülkadir, Dağlar, "Klâsik Türk Edebiyatı Şerh Geleneği ve Hacı İbrâhim Efendi'nin Şerh-i Belâgat'ına Dâir", Turkish Studies/Türkoloji Çalışmaları, Volume.2/2, 2007, s.161-167; Turgut Koçoğlu, "Koçoğlu Turgut, "Mesnevî Şârihi Şem'i Şem'ullah'ın Şerh Yöntemi İle Walter G. Andrews'un Sözdizimsel Metin Yorumlama Yöntemi Arasındaki Benzerlik", Turkish Studies/ Türkoloji Çalışmaları, Volume 7/4-II, 2012, s.2249-2258.

[21] Hakan Yekbaş, "Metin Şerhi Geleneği Çerçevesinde Şârihlerin Divan Şiirine Yaklaşımları", Türkiyat Araştırmaları Dergisi, S. 23, 2008, s.189-217.

[22] Abdülkadir Dağlar, "Bilim, Düşünce ve Edebiyatın Filolojik Kavşağı: Türkçe Şerh Geleneği", III. Uluslararası Dünya Dili Türkçe Sempozyumu, İzmir,16-18 Aralık 2010.

üçlüsünü şerhler açısından ele almıştır. Böylece şerhler, şarihlerin, birikimlerini ortaya koyma ve aktarma imkânı buldukları bir düzlem de olmuştur.[23]

Şerh konusunda ter döken bir başka bilim insanı ise Mine Mengi'dir. Mengi şerh meselesini tenkit ve tahlille birlikte değerlendirmiştir. Mengi, tahlili şerhin devamı ve tamamlayıcısı olarak düşünmüştür.

Atabey Kılıç tarafından şerh tasnifi üzerine kaleme alınan "*Dağılmış İncileri Toplamak: Şerh Tasnifi Denemesi*" adlı makale son dönemde birçok makalenin kaynakçasında bulunan ve yeni bakış açıları için yeni yollar oluşturan bir makale olmuştur. Geleneksel şerh ve modern şerhin ayrımının bir an önce yapılması gerektiğini belirten Kılıç, bu anlamda ciddî bir karışıklığın söz konusu olduğunu belirtmiştir. Kılıç'a göre ikinci bir mesele olarak da Osmanlı döneminden kalan şerh ve şerhle ilgili eserlerin genel bir tasnifinin yapılmasıdır. Kılıç, bu mânâda bir tasnife gitmiş, şerh ve şerh ile ilgili eserleri şerh metoduna göre, şerh edilen eserin manzum ya da mensur oluşuna göre, şerh edilen eserin diline göre ve şerh edilen eserin muhtevasına göre tasnif etmiştir.[24]

Atabey Kılıç, "*Geleneksel Şerh ve Modern Metin İncelemelerine Eleştirel Bir Bakış: Metotlar, Çalışmalar, Beklentiler*" makalesinde şerhin tanımına dair herkesin ittifak ettiği bir tarifin olmadığını söyler. Bir tanımın kemiyet, keyfiyet ve muhtevâ bakımından tam olması gerektiği malumdur. Fakat şerhin böyle bir tanımdan yoksun olması vücûdunun büyüklüğüne bağlanmıştır.[25] Atabey Kılıç, şerh için, bir metni başkalarından daha iyi anladığı iddiasında olan bir kişinin ele alıp incelemesi, anlatmaya ve açıklamaya çalışması tarifini, takvim ve muamma şerhleri için yeterli bulmaz. Şerh meselesini eski ve yeni olarak kabaca ikiye ayırabileceğimizi söyleyen Kılıç, eski anlamda şerh metinlerinin tespit edilmesi gerektiğini ileri sürerek, Mustafa Erdoğan ve Emine Yeniterzi'nin de makalelerinde ipucu verdiği gibi bu bağlamda ciddi bir bibliyografya çalışmasının yapılmasını gerekli bulur. Bilimsel anlamda metin neşirlerinin artması ve yeni malzemelerin değerlendirilmesi de yeni şerh meselesinin bir boyutudur. Tasnifin, eldeki malzemenin bilimsel mânâda nasıl eleneceğinin tespiti olduğunu ileri süren Kılıç, metin tespitinin bittiği noktada tasnifin de tamamlanacağını

---

[23] Gülçiçek Akçay, "Pend-nâme Şerhleri Üzerinden Klâsik Şerh Yöntemlerine Karşılaştırmalı Bir Bakış" IX. Klasik Türk Edebiyatı Sempozyumu (Prof. Dr. Hasibe Mazıoğlu Hatırasına), Kayseri Erciyes Üni., 15-16 Mayıs 2014.

[24] Kılıç, "Dağılmış İncileri Toplamak…" s. 416

[25] Dücane Cündioğlu, "Çağdaş Tefsir Tarihi Tasavvurunun Kayıp Halkası; Osmanlı Tefsir Mirası", İslâmiyât, II/4, Ekim-Aralık, 1999, s. 51-73

belirtir. Kılıç ayrıca metinle ilgili doğrudan çalışmaların metin neşri ile doğrudan alâkalı olduğunu ve bu çalışmaların maksat bakımından, metot bakımından, kaynaklar bakımından ve elde edilen şerhten hâsıl olacak fayda bakımından değerlendirilmesi gerektiğini ileri sürer. Sözlüklerin şerh metinleri için değerlendirilmesi hususunda ise Kılıç, şerh sözlüklerinin oluşturulması gerektiğini, belâgat sözlüklerinin oluşturulması gerektiğini ve fert fert sözlüklerin oluşturulması gerektiğini belirtmiştir. Son olarak Kılıç, şerhlerin kendi aralarında mukâyesesinin yapılması gerektiğini söyler ve geleneksel şerhle modern şerhin ünsiyetinin noktalarının belirtilmesi gerektiğini ifade eder[26]

Konu ile ilgili oryantalistlerin yaptığı çalışmalar da dilimize çevrilmiştir. Victoria R. Holbrook "*Aşkın Okunmaz Kıyıları*" adlı eserinde şerhten "*tek tek yapıtların zengin anlamları üzerine kurulan felsefî söylem*"[27] olarak bahseder. Bu kitapta şerhin tenkit ve filoloji açısından değerlendirildiğini görürüz. Yine bu çalışmalarda Walter G. Andrews tarafından kaleme alınan "*Şiirin Sesi Toplumun Şarkısı*"[28] isimli eserde ise yazarın anlattığı her bölümün ardına konuyla ilgili bir şiir şerhi eklemesi dikkat çekicidir. Bu sistemle teori ve pratiği muhkem bir şekilde ortaya koyma çabasıyla karşılaşırız.

Şerhle ilgili burada mezkur olan ve kaynakçaya aldığımız pek çok makale ve kitabın varlığı konuyla ilgili yeterli tanıtım, tanım ve analizlerin yapıldığını ve yapılmakta olduğunu göstermektedir. İsmail Kara'nın ifadesiyle "*Metin ve kitap kendinden bir otoriteye, toplumsal/insanî diyebileceğimiz ilavelerle büyüyen, yükselen mühim bir değere ve kurucu, sürdürücü bir iksire sahiptir.*"[29] Şerh konusunda bu iksirin nasıl bir şey olduğu, nasıl kullanıldığı gibi soruların cevapları peyderpey verilirken, artık bu iksiri içene ne gibi etki göstereceği, neden yapıldığı, tekrar aynı iksirden oluşturulup oluşturulamayacağı gibi hususlar değerlendirilmeli, araştırılmalıdır.

Kara'ya göre "*Kadim dünyada şerh ve haşiye yazmak meşru ve muteber bir ilmî-talimî faaliyet ve telif tarzı değil, aynı zamanda ilim yolcusu olmanın bir gereği, hoca-talebe münasebetlerinin tabiî ve hattâ zarurî bir uzantısıdır; bu yüzden*

---

[26] Atabey, Kılıç, "Geleneksel Şerh ve Modern Metin İncelemelerine Eleştirel Bir Bakış: Metotlar, Çalışmalar, Beklentiler ", Turkish Studies/Türkoloji Çalışmaları, Volume 4/6, 2009, 326-334.
[27] Victoria R. Holbrook; Aşkın Okunmaz Kıyıları, İletişim Yay., İstanbul 2012, s. 33.
[28] Walter G. Andrews; Şiirin Sesi Toplumun Şarkısı, İletişim Yay., İstanbul 2008.
[29]İsmail Kara, "Unuttuklarını Hatırla!" Şerh ve Haşiye Meselesine Dair Birkaç Not, Dîvân, Disiplinlerarası Çalışmalar Dergisi, C. 15, S. 23, s. 9.

günümüzden çok farklı olarak felsefeden dil bilimlerine, matematikten musikîye, ilmihalden lügatlere kadar hemen her alanda hükmünü yürütmektedir." [30]

Tuhfetü'l-Mülûk adlı şerhin tenkitli metin neşrini ortaya koymaya çalışmak bu ilim yolculuğuna başlamaya ve talimin öneminin ortaya konmasına vesile olmuştur. Bu bağlamda Atabey Kılıç'ın tasnif denemesinde bahsettiği kategorilerden Şerh Metoduna göre "Geleneksel şerh" içerisinde, şerh edilen eserin manzum ya da mensur oluşuna göre "Manzum Eser Şerhleri" içerisinde, şerh edilen eserin diline göre "Türkçe-Farsça" eser şerhleri içerisinde, şerh edilen eserin muhtevasına göre "Edebi şerhler" içerisinde yer alan, "Tuhfe-yi Şâhidî"[31] isimli Türkçe-Farsça manzum sözlüğün bir şerhi olan "Tuhfetü'l-Mülûk" isimli eserin tenkitli metin neşri ortaya konulmaya çalışılmıştır.

[30] Kara, "Unuttuklarını Hatırla…", s. 10.
[31] Atabey Kılıç, "Türkçe-Farsça Manzum Sözlüklerden Tuhfe-yi Şâhidî", Turkish Studies/Türkoloji Çalışmaları, Volume 2/4, 2007, s. 516-548.

1. BÖLÜM: MANZUM SÖZLÜKLER VE ESKİ TÜRK EDEBİYATINDAKİ YERİ

"Kim demiş ki çocuk

Küçük bir şeydir

Bir çocuk belki

En büyük şeydir."

A.Hamit TARHAN

İslâmiyetin ortaya çıkması sonucu ilâhî vahyin ilk emri olan "İkra!"[32] ile Hazreti Peygamberin söz ve fiiliyatında sürekli üzerinde durduğu ilim meselesi sayesinde ilk olarak Arap toplumlarında, daha sonra islâmiyetin fert fert ulaştığı tüm ülke ve toplumlarda ilmî çalışmalar önemli bir yekun oluşturmaya başlamıştır. Bu çalışmaların temelinde Kur'ân-ı Kerîm'i ve onun ilk canlı uygulayıcısı olan Hazreti Peygamberi anlama çabaları söz konusu olmuş, ilk şerh ve sözlük çalışmaları bu dönemde vücut bulmaya başlamıştır. "*İslâm kültüründe sözlük mahiyetinde derleme ve telif eserlerin ilk örnekleri Kur'an-ı Kerim ve hadisleri anlama ve çözme çabaları sonucunda ortaya çıkmıştır. Kur'an-ı Kerim ile hadislerde geçen garîb kelimelerin anlaşılabilmesi için bedevî kabileler arasında yapılan derleme faaliyetleri, İslâm kültüründeki ilk sözlük çalışmalarının da başlangıcını teşkil etmiştir. Derlemelerden elde edilen kelimelerin kaydedildiği bu çalışmalar daha sonra büyük Kur'an ve hadis sözlüklerine dönüşmüş, ilerleyen dönemlerde çeşitli unsurlara dair hazırlanmış sistemli sözlüklere kapı aralamıştır.*"[33] Bu konuda Hıfzırrahman Raşit Öymen, "*Dinin hayat şekillerini -hiç değilse muayyen çağlarda- kapsayan bir kuvvet merkezi olduğu göz*

---

[32] "Oku...!" Alak 1.

[33] Mesud Lutfî Efendi, Tuhfe-yi Lutfî Türkçe-Farsça Manzum Sözlük, Haz. Ahmet Tanyıldız, Akademik Kitaplar, İstanbul, 2012, s. 9.

önüne alınırsa eğitim ve öğretim faaliyetlerinin bu kaynaktan mülhem olmaması düşünülemez."[34] tespitiyle dikkat çeker.

Sözlüğe olan ihtiyaç, toplumların gelişmesiyle, nesillerin çoğalmasıyla daha da kat'îleşmiş ve çeşit çeşit sözlükler oluşturulmaya başlanmıştır. Bu ihtiyacın durumu ve şekillenmesi Cemal Muhtar tarafından "*Her dil, zamanla o kadar değişir ve gelişir ki, aynı soya mensup kişilerin torunları veya aynı soyun kolları, atalarının kullandığı birçok kelimeyi anlayamaz hâle gelir. Onları anlamak için sözlüklere başvurulur. Çoğu zaman bir soyun kolları arasında kelime veya şîve farkları bulunur. Hele başka bir dilde araştırma gerekiyorsa sözlüğe olan ihtiyaç kat kat artar. Günümüzde bir İngilizin, Şekspir'i, bir Arabın, câhiliyye devri şiirini veya Kur'ân-ı Kerîm'i anlayabilmesi için mutlaka bir sözlüğe başvurması gerekir. Aynı şekilde Türk toplumu da Fuzûlî'yi, Ahmet Hâşim'i, Nef'î'yi, hattâ Yahyâ Kemal'i sözlük yardımı olmaksızın anlamakta zorluk çeker. Medeniyet ilerledikçe sözlüğe olan ihtiyaç daha da artmaktadır…*"[35] sözleriyle ifade edilmiştir. Toplumlarda zaman zaman tek bir nesnenin farklı kelimelerle izâh edilebileceğine değinen Muhtar, bu durumu örneklemesi açısından Hazreti Peygamberle Ebû Hureyre arasında geçen bir hâdiseyi nakletmiştir. Hâdiseye göre Hz. Peygamber Ebû Hureyre'den bıçağı kendisine uzatmasını istemiştir. Fakat Ebû Hureyre Hz. Peygamberin bıçak için kullandığı "sikkîn" kelimesini tanımamaktadır. Ebû Hureyre'nin lügatinde bıçak "midye" kelimesiyle karşılık bulan bir kelime olduğundan Hz. Peygamberi anlayamayan Ebû Hureyre eliyle göstererek bıçağın kastedildiğini anlamıştır.[36] Bu hâdisede anlaşıldığı gibi sözlük ihtiyacının zarûreti tartışma götürmez bir gerçektir.

Tarihte sözlük çalışmaları Çin, Asur, eski Yunan gibi toplumlarda ilk örneklerini bulmuştur.[37] Sözlükler bir toplumun kültürel aynalarıdır. Yazıldıkları devrelerde toplumların neleri bildiklerini, ilgilerinin nelere yönelik olduğunu, değerlerinin, anlam inceliklerinin neler olduğunu yansıtırlar.[38] Sözlüklerin oluşturulmasıyla birlikte işlevselliği de önem kazanmaya başlayınca, sözlük ilminde ne tür bir yol takip edileceği husûsu ortay çıkmıştır. Özellikle dil öğreniminde kullanılan

---

[34] Hıfzırrahman Raşit Öymen, "İslâmiyette Öğretim ve Eğitim Hareketleri", Ankara Üni. İlâhiyat Fak. Dergisi, C. XI, s. 61.
[35] Cemal Muhtar, "İslâmda Sözlük Çalışmaları", Marmara Üni. İlâhiyat Fak. Dergisi, S. 3, İstanbul, 1985, s. 363.
[36] Muhtar, "İslâmda…", s. 364.
[37] Muhtar, "İslâmda…", s. 364-365.
[38] Ayrıntılı bilgi için bkz. İsmail Durmuş, Tahsin Yazıcı, Ahmet Topaloğlu, Mustafa S. Kaçalin, "Sözlük", TDV İslam Ansiklopedisi, İSAM, C. 37, İstanbul, 2009, s. 398-414.

iki dilli sözlükler, üç dilli sözlükler, bir dilin içerisindeki kelimelerin kullanım alanlarından oluşan sözlükler, gramer için kullanılan sözlükler gibi çeşitli alanlarda kullanım için sözlükler oluşturulmuştur. "*İslâmî bilimler çoğunlukla nakle dayalı olduğundan bilginin olduğu gibi korunması ve daha sonraki kuşaklara bozulmadan aktarılması son derece önemli idi. Tabiî bunun en sağlam yollarından biri de eserlerin âlimlerce yazıldığı gibi aynen ezberlenmesi idi. Bir kitabı ezberlemenin en kolay yolu ise, oradaki bilgileri manzum hâle getirmekti. Bu sebeple, sadece belli konular üzerindeki ders kitapları değil, bu kalemden olmak üzere Arapça ve Farsça sözlükler de manzum olarak yazılmıştır.*"[39] Bu manâda tarihte hazırlanan el-Halîl b. Ahmed el-Ferâhidî'nin "Kitâbü'l-'Ayn" adlı eseri Arap ve İslam âleminin ilk sistematik sözlüğü sayılmaktadır.[40] "*Osmanlı coğrafyasında mensur sözlüklerden çok manzum sözlük nüshalarına rastlarız. Türkler manzum sözlük geleneğini ilk defa Araplardan öğrenmişlerdir. Manzum sözlükler Arap dilcileri tarafından kaside nazım şekliyle yazılmıştır. Bu anlamda Bedrüddîn Ebû Nasr Mes'ûd b. Ebî Bekr el-Ferâhî'nin Nisâbü's-Sıbyân adlı 200 beyitlik Arapça-Farsça lügati manzum sözlük yazma geleneğinin ilk örneğidir. Çok ün kazanan ve yaygınlaşan bu sözlük üzerine birçok şerhler yazılmıştır.*"[41]

Türk toplumunda başlayan sözlük çalışmaları da yukarıda saydığımız amaçlar etrafında oluşturulmuştur. "*Türk sözlük biliminin gelişimi büyük Türk dilcisi Kaşgarlı Mahmud'un 'Dîvân-ı Lügâti't-Türk' ile başlamaktadır. Kaşgarlı ile başlayan Türk sözlükçülüğü 'Türk boylarının geniş ülkelere yayılma ve yerleşik medeniyet kuruculuğunu benimsemeleriyle yeni yeni gelişme devreleri geçirmeğe mecbur olmuştur.' (Caferoğlu, 1984: 187) Kaşgarlı Mahmud'dan sonra Türk sözlükçülüğünün gelişmesinin üç sahada devam ettiğini görüyoruz. Bunlar: Kıpçak, Çağatay ve Osmanlı edebî Türkçesi sahalarıdır.*"[42] Bu bağlamda Osmanlı edebî sahası özellikle de manzum sözlükler ele alındığında hayli kabarık bir tarihî veri ve değerlendirilmesi son zamanlarda yapılmaya başlanılan bir alanla karşılaşılacaktır.

---

[39]Atabey Kılıç, "Türkçe-Arapça Manzum Sözlüklerden Sübha-i Sıbyân -1- (İnceleme)", Turkish Studies/Türkoloji Çalışmaları, Volume1/2, Fall, 2006, s. 90.
[40] Muhtar, "İslâmda…", s. 370.
[41] Mehmet Dursun Erdem, "Manzum Sözlükler ve Tuhfe-i Âsım", International Journal of Central Asian Study, Volume 10/1, 2005, s. 197.
[42]Yılmaz İnce, "Manzum Sözlükler ve 'Şemsî'nin Cevâhirü'l-Kelîmât'ı Üzerine Bir Dil İncelemesi", Fırat Üni. Sosyal Bilimler Dergisi, C. 12, S. 2, Elazığ, 2002, s. 176.

"*Şiirin kullanılışı tabiatına bağlıdır: Her nesne veya nesneler sınıfı, en verimli ve rasyonel olarak neyse veya esasen neyse o yönde kullanılır. Ancak esas işlevin hükmü kalmadığında ikinci bir kullanılış ön plana çıkar.*"[43] Manzum sözlükler şiirvârî yapılarıyla dikkat çekmişlerdir. Ancak mevzun anlatımın görünüm ve ses özelliğinden faydalanmışlar, edebî gâyeyi arka planda bırakmışlardır. Tarihte bilinen ilk manzum sözlük İranlı Reşidüddin Vatvat'a aittir.[44] "*Bilindiği gibi vezinli ve kafiyeli yazma geleneği klâsik edebiyatımızın temelini oluşturmuş, öğretici olma gayesi taşıyan sözlükler de bu geleneğin önemli bir parçasını teşkil etmiştir. Böylece etkili bir dil öğretim yöntemi tercih edilmiştir, zevkli bir okuma; sözcükleri kolayca ve uzun süre hafızada tutabilme sağlanmıştır.*"[45] Edebiyatımızda aruz vezni kullanılarak övgüler, yergiler, aşklar, hüzünler gibi lirik husûsiyetler anlatıldığı gibi, hadîs öğretimi, Kur'ân tefsirleri, tıp, astronomi gibi ilimlerin anlatımı için de aruz vezni tercih edilmiştir. Bu tercih ediş mevzun bir metnin kişilerin aklında daha kolay yer ettiğinin fark edilmesi sonucu ortaya çıkmıştır. Hatta mevzun şekilde yazılan metinlerin kafiye gibi özellikleri mensur metinlere de aktarılmış böylece "seci" denilen mensur metinlere has iç uyak husûsu ortaya çıkmıştır. Öğreticiliği ön plana çıkmış birkaç manzum örneği verilecek olursa: Fuzûlî'nin "Hadîs-i Erba'în Tercemesi"nden "İnsanların en hayırlısı, insanlara faydalı olandır." Hadîs-i Şerîfi:

"Ḫayru'n-nāsi men enfe'ahüm li'n-nās"

1. *Cehdin oldukça halka nef' yitür*
2. *Halkı it iltifâtına memnûn*
3. *Ahsen-i halk-ı âlem odur kim*
4. *Halkdan halka ola nef'i füzûn*[46]

Şeklinde manzum olarak ifade edilmiştir. İhlâs Sûresi'nin "Allâh sameddir." meâliyle verilen 2. âyeti Subhî tarafından:

"Âdemi hem ol Mevlâ
Vâkıf-ı 'ilm-i 'alleme'l-esmâ'"[47]

---

[43] René Wellek, Austin Varren, Edebiyat Teorisi, Çev. Ömer Faruk Huyugüzel, Akademi Kitabevi, İzmir, 2001, s. 15.
[44] İnce, "Manzum Sözlükler ve…", s. 177.
[45]Perihan Ölker, "Klâsik Edebiyatımızda Manzum Lügat Geleneği ve Mahmûdiyye", Turkish Studies/Türkoloji Çalışmaları, Volume 4/4, 2009, s. 874.
[46]Neclâ Pekolcay, Selçuk Eraydın, Mustafa Tahralı, Mustafa Uzun, M. Husrev Subaşı, İslâmî Türk Edebiyatı Giriş, "Fuzûlî Hadîs-i Erbaîn Tercemesi (Süleymaniye Kütüphanesi, HekimoğluAli Paşa bölümü., nr. 168'den)", Dergâh yay. İstanbul, 1981, s. 224,225.

Şeklinde manzum olarak verilmiştir. Sözlüklerden manzum olarak düzenlenen: Türkçe-Arapça "Sübha-yı Sıbyân" isimli sözlükte:

"289 Ḥaẓīre aġıl muḥteẓir ṣāḥibi
Vesaḳ ḳaplamaḳdır ḥivāyet gibi"[48]

Türkçe-Farsça "Tuhfe-yi Şâhidî" isimli sözlükte:

"252 Mīve yemiş bīve ṭul ḫarbüze ḳavun
Pātile tava vü reym hem ola tavan"[49]

Yine Türkçe-Farsça "Tuhfe-yi Vehbî" isimli sözlükte:

"218 Ṣayıda on beş olur gerçi se-penc
ʿĀriyet daḫı müsāfirdür sipenc"[50]

Türkçe-Arapça-Farsça hazırlanmış "Manzûme-yi Keskin"de:

"274 Kākā vü kişi ne merdüm oldı insān
Ārām u dülenmek oldı hem iṭmīnān"[51]

Türkçe-*Arpça "Cevâhirü'l-Kelimât" isimli sözlükte:*

"Ta'âzum ululamakdur tekâdüm ilerü geçmek
Tokuşmak yüz yüze gelmek telâtümdür tekâbüldür"[52]

Türkçe-Arapça "Lugat-i Yûsuf" isimli sözlükte:

"3 Vech yüzdür ʿayn göz şefe dudak
Semʿ işitmek burun enf üzün kulak"[53]

Fransızca-Türkçe "Miftâh-ı Lisân" isimli sözlükte:

"7 *Nokta puen* uç, *liny13* satr; imlâya *ortograf* denir

---

[47]Pekolcay v.d., İslâmî Türk Edebiyatı Giriş, s. 139.
[48] Atabey Kılıç, Manzum Sözlük Mecmuası (Konya Mevlânâ Müzesi Kütüphanesi 4026), Tuḥfe-i Vehbī – Tuḥfe-i Şāhidī – Sübḥa-i Ṣıbyān, (İnceleme-Metin), Laçin yay., Kayseri, 2007, s. 215.
[49] Kılıç, Manzum Sözlük Mecmuası, s. 158.
[50] Kılıç, Manzum Sözlük Mecmuası, s. 51.
[51] Atabey Kılıç, "Denizlili Mustafa b. Osman Keskin ve Eseri Manzûme-i Keskin", Turkish Studies / Türkoloji Araştırmaları, Volume 2/3 Summer 2007, s. 347.
[52] İnce, "Manzum Sözlükler ve…", s. 179.
[53] Nurettin Ceviz, Soner Gündüzöz, "Osmanlı Medrese Kültüründe Manzum İlmî Eser Geleneğinin Güzel Bir Örneği: Lügat-i Yûsuf", Ekev Akademi Dergisi, Y.10., S. 29, Güz 2006, s. 223.

(point) (ligne), (orthographe)
Konstrüksiyon inşâ, binâ; kullanma, hizmet *anplua*
(construction) (emploi)"[54]

Edebî bilgiler ve aruz öğretimi ile ilgili olarak yazılmış olan "Manzûme-yi Arûz" adlı eserde:

"*Şi'r bilmekdür lügatde ıstılâhîsi tamâm*
Ber-mukaffâ vü muhayyel kasd ile mevzûn kelâm

Dahı bil mısrâ' lügatde kapu kanadı durur
Nısf-ı beytün ıstılâhâtında lîk adı durur

Beyt iki mısrâ'a dirler hem eyâ ruhsâr-ı gül
İkisi dahı mukaffâ olması lâzım degül

Mesnevî dirler mukaffâ olsa hep mısrâ'ları
Hem rubâ'î çâr mısrâ'dur mukaffâ her biri"[55]

Nidâî'nin manzum olarak kaleme aldığı tıpla ilgili eserinde mesanede oluşan taş ve kuma karşı ne yapılması gerektiğini anlatırken:

"Taş olursa mesânede cânâ
Bu yiter ana itme gayrı devâ

'Irku's-süs defne yemişi fülfül
Kerefis ü kakunec birer cüz kıl
Hem kebûter necâsetinden al
Bu üç eczâca kıl musaffâ bâl

İki miskâl yeye kavî âdem
Gayrıya hâline göre vire hem

---

[54]Mehmet Kırbıyık, "Miftâh-ı Lisân adlı Manzum Fransızca-Türkçe Sözlük Üzerine", Türkiyât Araştırmaları Dergisi, S.11, 2002, s. 195.
[55]Mehmet Kırbıyık, "Klâsik Türk Edebiyatı Öğretici Manzum Eserleri Üzerine Bazı Düşünceler", International Symposium on Changesand New Trends in Education, s. 3.

Eridüp taşı kum idüp gidere
Bu devâıla ol murada ire'[56]

Örneklerden de anlaşıldığı gibi nazım, edebî kaygıdan ziyâde ilmî kaygıların da bir anlatım şekli olmuştur. "*Âhenk unsurlarına sahip bu tür manzum metinlere, okunması zevkli olduğu ve kolayca hafızada kalabildiği için çokça rağbet gösterilmiştir.*"[57] "*Birçok törelerimizin değiştiği; bilgi yurtlarımızın öğrenmek ve öğretmek biçimlerinin yenilendiği şu sırada vezinli lügat yazmayı geriye dönmek sananlar, boş bir düşünce sayanlar bulunacaktır. Bense başka düşünüyorum: 'Ecdâd-ı izâm, eslâf-ı kirâm' dediğimiz büyük dedelerimiz, ulularımız, insanları pek güzel anlamışlar, bir çocuğu bilgili, uslu bir adam etmek için ne gerekliyse ona göre davranmışlardır. Gençlik ve kocalık çağlarında vezinli, makamlı herhangi bir ses işiten Ademoğulları kulak veriyorlar, istekle dinliyorlar. Çocuk beşikte ninni istiyor. O uygun sesi dinleye dinleye mışıl mışıl uyuyor. Ninniden uzaklaşacak bir çocuğa öğretilecek şeyleri kolaylıkla okutmak ve unutturmamak için ninniye benzeyen sözlerle öğretmeyi bulmuşlar ve pek faydasını görmüşlerdir.*"[58] Mehmet Kırbıyık'ın ve Adnan Karaismailoğlu'nun bu tespitleriyle birlikte manzum sözlük çalışmalarının ciddiyeti bir nebze olsun anlaşılabilir.

"*…Hıristiyanlık ilk devrelerde hatta orta çağ boyunca ruhban sınıfının yetiştirilmesine inhisar ettirilen öğretim kuruluşlarına ehemmiyet verdiği hâlde İslamiyet cami, mescit gibi yerlerden başka çölde, sokaklarda ve kısa zamanda meydana gelen Küttab okullarında türlü vesilelerden ve fırsatlardan faydalanarak bütün halka kapılarını açan bir öğrenme ve öğretme seferberliğine girmiş, camiler ve umumi öğretim müesseseleri hâlini almış, kısacası Hıristiyanlıkta rahiplere ait olan manastır içinde yatılı, dünya ile irtibatı kesili müesseseler yerine İslam'da halka şamil ve dünyaya sırtını çevirmeyen bir istikamette yetişme yolları hareket hâlinde tutulmuştur.*"[59] Bu kurumlardan birisi de "Sıbyan Mektepleri"dir. Manzum sözlükler edebiyatımızda Fatih Sultan Mehmed döneminde ciddiyet kazanan eğitim işlerinde ayrı bir önem arz eden "Sıbyan Mektepleri"[60]nin ders kitabı olarak karşımıza çıkmaktadır. "*Osmanlıların,*

---

[56] Kırbıyık, "…Öğretici Manzum Eserleri…", s. 4,5.
[57] Kırbıyık, "…Öğretici Manzum Eserleri…", s. 6.
[58] Adnan Karaismailoğlu, "Manzum Sözlüklerimizden Tuhfe-i Remzî", Milli Kültür, S. 74, Temmuz 1990, s. 60-61.
[59] Öymen, "İslâmiyette Öğretim…", s. 64.
[60] Ayrıntılı bilgi için bkz. Osman Ergin, Türk Maarif Tarihi, Eser Matbaası, C.1, İstanbul, 1977; Şadiye Yılmaz, "Osmanlıdan Cumhuriyete Sıbyan Mekteplerinde Yenilik ve Gelişmeler", (yayımlanmamış

Selçuklulardan ve İslam ülkelerindeki eğitim kurumlarından aldıkları ilköğretim seviyesindeki okullara 'sıbyan mektebi' adı verilmektedir."[61] "*Sabi denilen beş altı yaşındaki kız ve erkek çocukları okutmak için açılmış olan ilk tahsil müesseselerine bu ad verilir.*"[62] Bu mektepler, Cumhuriyetten sonra araştırmaların çoğalmasıyla, arşiv belgelerinin ortaya çıkması ve latin harflerine aktarılmasıyla değeri anlaşılmaya başlanılan ve bu süreçte eksik ve hatalı tespitlerle karşılaşan mekteplerdir. Öyle ki bu mekteplerde "*Türkçe'ye hiçbir değer verilmediği*"ni ortaya koyan "Türk Maarif Tarihi" bize o dönem için yapılan çalışmaların yeterli olmadığını göstermektedir.[63] Bu mektepler öyle yerlerdi ki örneğine başka edebiyatlarda rastlanılmayan "manzum sözlükler" gibi bir verime sahipti.[64]

Sıbyan mekteplerinde okutulan bu sözlükler, çocukluklarında sözlük meselesiyle iç içe büyümüş, hattâ bir ya da birkaç manzum sözlük ezberlemiş olan kişiler tarafından kaleme alınmışlardır. İlk anlamda Kur'ân'ı Kerîm'in daha iyi öğrenilmesini ve anlaşılmasını sağlamak amacıyla oluşturulan bu sözlükler, daha sonraları dil öğretimi amacına da alenen hizmet etmeye başlamıştır. Böylece ilk örneklerine Türkçe-Arapça ve Mesnevî'nin daha iyi anlaşılmasını sağlamak amacıyla Türkçe-Farsça ve üç dilli oluşturulmuş, Türkçe-Arapça-Farsça manzum sözlüklere sonraları Türkçe-Fransızca, Türkçe-Ermenice, Türkçe-Rumca gibi örnekler de eklenmiştir. Bu sözlükler sıbyan mekteplerinde okutulurken ders hocalarının aruz konusunda yeterli bilgiye sahip olmasına dikkat edilmesi bu sözlüklerin aruz ile oluşturulmasının önemi açısından oldukça önemlidir. Öyle ki bu sözlüklerin yazılış amaçlarından birisi de çocuklara aruz eğitimi vermek, bahirleri öğrenmelerini sağlamaktır.[65]

1.1. Manzum Sözlükler ve Üzerine Yapılan Çalışmalar

Atabey Kılıç tarafından, "*Sözlükler bilhassa çocuklarımızın hem aruz eğitimine katkıda bulunmak hem de Arapça Farsça kelimelerin Türkçe karşılıklarını ezberde tutabilecekleri hacimdeki bir eser vasıtasıyla öğrenmelerini sağlamak*

---

yüksek lisans tezi), (Danışman: Prof. Dr. Süleyman Büyükkarcı), Selçuk Üni. Sosyal Bilimler Enstitüsü, Konya, 2009.

[61] Yılmaz, "Osmanlıdan Cumhuriyete…", s. 7.

[62] Ergin, "Türk Maarif Tarihi…", s. 86.

[63] Ergin, "Türk Maarif Tarihi…", s. 86.

[64] Kılıç, "…Sübha-i Sıbyân -1-", s.85.

[65] Atabey Kılıç, Manzum Sözlük Mecmuası, (Konya Mevlânâ Müzesi Kütüphanesi 4026), Tuḥfe-i Vehbī-Tuḥfe-i Şāhidī-Sübḥa-i Sıbyān, (İnceleme-Metin), Laçin Yay., Kayseri, 2007.

bakımından bir hayli dikkat çekicidir. Pek çok manzum sözlüğün mukaddime kısmında "lugat ilmi"nin insanı zeki edeceğinden bahsedilmesi ve hatta müelliflerinin de çocukluklarında en azından bir manzum sözlük ezberlediğini beyan etmesi, üzerinde durulması gereken önemli bir ayrıntıdır."[66] sözleriyle ifade edilen manzum sözlüklerin oluşturulmalarının temel nedenleri belirtilmiştir. Kılıç'ın belirttiği gibi lugat ilminin kıymeti çoğu manzum sözlüğün mukaddime kısmında değinilen bir husustur. İnsanı zeki edeceğine inanılan lugat ilminin, bu inanç sayesinde cazibesi de artmıştır. "*Temelde dil öğretmek amacıyla kaleme alınmış eserler olan manzum sözlüklerle sıbyân mektebi seviyesindeki çocuklara ve eğitime yeni başlayanlara vezin ve ritim tekrarlarından istifade edilerek, ezber yoluyla Türkçe kelimelerin farklı dillerdeki karşılıklarının ve bir kısım gramer kurallarının öğretilmesi hedeflenmiştir. Kültür, edebiyat ve aruzla ilgili bilgiler ihtiva etmeleri açısından önem taşıyan manzum sözlükler bu yolla, şiire ve şairliğe meyilli olanların bu kabiliyetlerini ortaya çıkarıp geliştirme amacını da gütmektedir.*"[67]

Manzum sözlüklerin oluşturulmasında klâsikleşmiş bir usûl takip edilmiştir. "*Manzum sözlüklerin hemen hepsinde genellikle mesnevi nazım şekliyle yazılmış esasen hamdele ve salvele görevini icra eden bir mukaddime, sebeb-i telif kısmı, asıl sözlük ve yine mesnevi şeklinde yazılmış bir hâtime bulunur. Asıl sözlük kısmı çoğunlukla "kıt'a" ya da "bahir"lere ayrılmıştır. Kıt'a ve bahir isimlerinin hemen tamamının Arapça olduğunu söylemek yanlış olmaz. Kıt'aların başlarına eklenen başlıklandırmalar aynı zamanda o bölümde kullanılan vezin hakkında da bilgi verecek mahiyettedir. Farsça başlıklandırmaların ise genellikle asıl sözlük kısmı dışında kalan bölümlendirmeler için kullanıldığını görüyoruz.*"[68] Bu sözlüklere Anadolu sahasında yazılmış ilk sözlük olan "Tuhfe-yi Hüsâmî"de olduğu gibi -genellikle küçük çocuklar için kaleme alınmış olmaları sebebiyle- "tuhfe" yani "hediye, armağan" denilmiştir. Daha başka ifade şekli olarak nazım, manzûme, lugat kelimeleri de kullanılmıştır.[69]

Atabey Kılıç, manzum sözlüklerin tasnifini özellikle Kur'ân-ı Kerîm'in öğrenilmesinin kolaylaşması, doğru anlaşılması için oluşturulan ve yine Mesnevî'nin

---

[66]Atabey Kılıç, "Klâsik Türk Edebiyatında Manzum Sözlük Yazma Geleneği ve Türkçe-Arapça Sözlüklerimizden Sübha-i Sıbyan", Sosyal Bilimler Enstitüsü Dergisi, S. 20, Kayseri, 2006/1, s. 65.
[67]Serap Yavaş, "Nâdîde Ahmed Efendi Şerh-i Tuhfe-yi Şâhidî", (İnceleme-metin-sözlük-tıpkıbasım), (Danışman: Prof. Dr. Atabey Kılıç.), Erciyes Üni. Sosyal Bilimler Enstitüsü, (yayımlanmamış yüksek lisans tezi), Kayseri, 2013, s. 1.
[68] Kılıç, "Klâsik Türk edebiyatında…", s. 67.
[69] Kılıç, "Denizlili Mustafa b. Osman Keskin…", s. 341.

anlaşılması için oluşturulan sözlükler temelinde üç ayrı tasnifle değerlendirmiştir. Bu tasnife göre "Türkçe-Arapça", "Türkçe-Farsça", "Türkçe-Arapça-Farsça" temelinde bir dağılım söz konusudur.[70] Atabey Kılıç'ın oluşturduğu bu tasnif temelinde manzum sözlüklerimize bakacak olursak "Türkçe-Rumca", "Türkçe-Ermenice" gibi sözlüklerin sıbyan mekteplerinde ders olarak okutulmak amaçlı değil, daha çok dil öğretimi amaçlı oluşturulduğunu ve bu sebeple üzerlerine şerh çalışmaları yapılmadığını söylemek mümkündür. Osmanlı coğrafyasında temelde dil öğretimi amaçlı yüz civarında manzum sözlük kaleme alınmıştır.[71] Bu bağlamda Manzum sözlüklerimizin bir kısmına ve üzerine yapılan çalışmalara bakacak olursak:

Türkçe-Arapça;

"Türkçe-Arapça manzum sözlüklerin ilki ve en meşhuru, Ferişteoğlu diye şöhret bulmuş olan Abdüllatif ibn Melek tarafından 1392 yılında kaleme alındığı tahmin edilen "Lugat-ı Ferişteoğlu"[72] *adlı eserdir."*[73]

1505 yılında te'lîf edilen Şeyh Bedreddin el-Kadı Mahmûd b. Eş-Şeyh Mehmet bin Tanrıvermiş'in "Mahmûdiyye"[74] isimli sözlüğü, "Lugat-ı Ferişteoğlu"na nazire olarak yazılmış, Sultan Bayezid'e sunulmuştur.[75]

Arapça-Türkçe manzum sözlüklerimizden meşhur olan bir başka eser ise Ebu'l-Fazl Muhammed bin Ahmed er-Rûmî tarafından 1652-53 yılında kaleme alınan "Sübha-i Sıbyân"[76] isimli sözlüktür. Türkiye kütüphanelerinde 60'tan fazla nüshasının mevcûdiyeti göz önüne alındığında eserin büyük bir şöhrete kavuştuğunu söylemek

---

[70] Kılıç, "Klâsik Türk edebiyatında…", s. 67, 68.

[71] Atabey Kılıç, Mustafa Bin Osman Keskin, Manzume-i Keskin, Türk Dil Kurumu Yayınları, Ankara, 2009, s. 13-18.

[72] Lugat-ı Ferişteoğlu için bkz. Cemal, Muhtar, İki Kur'an Sözlüğü, Luğat-ı Ferişteoğlu ve Luğat-ı Kânûn-ı İlâhî, Marmara Üni. İlahiyat Fakültesi Vakfı, İstanbul, 1993; Önder, Çağıran "Ferişteoğlu Sözlüğü Hakkında", Kastamonu Eğitim Dergisi, Cilt8, No: 2, Kastamonu 2000; Çağıran, Ferişteoğlu Sözlüğü Üzerine Bir Dil İncelemesi, Bizim Gençlik Yay., Ankara, 2000.

[73] Kılıç, "…Sübha-i Sıbyân -1-", s.88.

[74] Perihan Akkuş (Ölker), Mahmûdiyye Adıyla Bilinen Manzum Lügat (Metin-Sözlük), Selçuk Üniversitesi, Sosyal Bilimler Enstitüsü, (yayımlanmamış yüksek lisans semineri), Konya 2004.

[75] Ölker, Perihan, "Klâsik Edebiyatımızda Manzum Lügat Geleneği ve Mahmûdiyye", Turkish Studies/Türkoloji Araştırmaları, Volume 4/4, Summer 2009, s. 877.

[76] Sübha-i Sıbyân için bkz. Atabey Kılıç, "Klâsik Türk Edebiyatında Manzum Sözlük Yazma Geleneği ve Türkçe-Arapça Sözlüklerimizden Sübha-i Sıbyân", Prof. Dr. Abdülkadir Karahan'a Armağan Klasik Türk Edebiyatı Sempozyumu 6-7 Mayıs 2005 Urfa, (haz. Eyüp Azlal, Necmi Karadağ, M. Emin Karahan), Şanlıurfa Belediyesi Kültür ve Turizm Müdürlüğü Yayınları, Şanlıurfa 2006, s. 186-189; Atabey Kılıç, "Türkçe-Arapça Manzum Sözlüklerimizden Sübha-i Sıbyân -1- (İnceleme)", Turkish Studies-Türkoloji Araştırmaları, Volume 1/2, Fall 2006, s. 81-100; Atabey Kılıç, "Manzum Sözlüklerimizden Sübha-i Sıbyân Şerhi Hediyyetü'l İhvân", Celal Bayar Üni. II. Uluslararası Türk Tarihi ve Edebiyatı Kongresi, 11-12-13 Kasım 2005, Manisa; Atabey Kılıç, Türkçe-Arapça Manzum Sözlüklerimizden Sübha-i Sıbyân -2- (Metin)", Turkish Studies-Türkoloji Araştırmaları, Volume 2/1, Winter 2007,s. 29-71.

mümkündür.[77] Esere bilinen iki şerh çalışması yapılmıştır. Bunlardan ilki Mehmed Necîb'in "Hediyyetü'l-İḫvān fīŞerḥ-i Sübhati's-Ṣıbyān" adlı eseridir. 1840-1903 yılları arasında 6 kez basılan[78] H. 1310/ M. 1893-94 tarihli baskıya dayanan bu eseri Atabey Kılıç incelemiştir.[79] Sübha-yı Sıbyân'a yapılan bir diğer şerh ise Hâcı İsmâ'îl Zühdî b. Ömer'in H. 1254/ M. 1838-39 da yapmış olduğu "Şerḥ-i Sübha-yı Ṣıbyān" isimli eserdir. Eser üzerine Prof Dr. Atabey Kılıç danışmanlığında, Elif Karasioğlu Doğaner tarafından 2011 yılında yüksek lisans tezi hazırlanmıştır.[80]

Ne zaman yazıldığı belli olmayan bir diğer Türkçe-Arapça manzum sözlük ise Şemsî tarafından oluşturulan "Cevâhirü'l-Kelimât"[81]dır.

Trablusşam Mevlevîhânesi'nin postnişinliğini yapan Mehmed Fedâî tarafından 1634 yılında kaleme alınan "Tuhfe-yi Fedâî"[82] bir başka Türkçe-Arapça manzum sözlüğümüzdür.

1641 yılında Şeyh Ahmed tarafından kaleme alınan "inci dizisi" ya da "incilerden oluşmuş" anlamına gelen "Nazmü'l-Le'âl"[83] XVII. yy.da oluşturulan Türkçe-Arapça sözlüklerimizdendir.

1697-98 yılında kaleme alınan Ayıntâbî Abdülmecîd-zâde Hâfız Efendi'nin "Nazm-ı Ferâid"[84]i de bu gruptandır.

1798 yılında Ayıntâbî Ahmed Âsım tarafından oluşturulan "Tuhfe-yi Âsım"[85] Türkçe-Arapça manzum sözlüklerimizden bir başkasıdır.

---

[77] Kılıç, "…Sübha-i Sıbyân -1-", s. 88.

[78]Ayrıntılı bilgi için bkz. Sadi Çöğenli, "Eski Harflerle Basılmış Türkçe Sözlükler Kataloğu", Akademik Araştırmalar Dergisi, Yıl 2, S. 7-8, Kasım 2000-Nisan 2001, s. 99-134.

[79] Ayrıntılı bilgi için bkz. Atabey Kılıç, "Manzum Sözlüklerimizden Sübha-i Sıbyân Şerh-i Hediyyetü'l-İhvân", Turkish Studies/Türkoloji Araştırmaları, Volume1/1, Summer 2006, s.13-23.

[80]Elif Karasioğlu Doğaner, "Hâcı İsmâ'îl zühdî b. Ömer Şerh-i Sübha-yı Sıbyân",(İnceleme-metin-sözlük-tıpkıbasım), (Danışman: Prof. Dr. Atabey Kılıç), Erciyes Üni. Sosyal Bilimler Enstitüsü, (yayımlanmamış yüksek lisans tezi), Kayseri, 2011.

[81]Cevâhirü'l-Kelimât için bkz. Seyfettin İlhan, "Şemsi Cevâhirü'l-Kelimât" (Mukayeseli İnceleme), (Danışman: Yrd. Doç. Dr. Zülfü Güler), Fırat Üni. Sosyal Bilimler Enstitüsü, (yayımlanmamış yüksek lisans tezi), Elazığ 1997; Zehra Gümüş, "Şemsî'nin Cevâhirü'l-Kelimât'ı", (Danışman: Doç. Dr. Atabey Kılıç), Erciyes Üni., (lisans tezi), Kayseri 2003; Yılmaz İnce, "Manzum Sözlükler ve 'Şemî'nin Cevâhirü'l-Kelimât'ı Üzerine Bir Dil İncelemesi", Fırat Üni. Sosyal Bilimler Dergisi, C. 12, S. 2, Elazığ, 2002, s. 175-182.

[82]Halil İbrahim Yakar, "Manzum Sözlüklerimizden Tuhfe-i Fedâî", Turkish Studies/Türkoloji Araştırmaları, Volume 2/4, Fall 2007, s. 1015-1025.

[83] Nazmü'l-Le'âl için bkz. Ömer Asım Aksoy, "Nazmü'l-Le'âl'i Buldum", Gaziantep Kültür Dergisi, C 1, s. 248; Ömer Asım Aksoy, "Şeyh Ahmed ve Nazmü'l-Le'âl", TDAY Belleten 1959, Ankara 1988, s. 205-248; Ömer Asım Aksoy, "Şeyh Ahmet ve Nazmü'l-Le'âl Üzerine Tamamlayıcı Bilgiler", Gaziantep Kültür Dergisi, Broşür Yay., Gaziantep 1961; Abdülkerim Gülhan, "Manzum Sözlük Nazmü'l-Le'âl'in Dil ve Üslûp Özellikleri Üzerine Bir Değerlendirme", Celal Bayar Üni. II. Uluslar arası Türk Tarihi ve Edebiyatı Kongresi, 11-12-13 Kasım 2005, Manisa.

[84]Halil İbrahim Yakar, "Türkçe-Arapça Manzum Sözlüklerimizden Nazm-ı Ferâ'id", Turkish Studies/Türkoloji Araştırmaları, Volume 4/4, Summer 2009, s.995-1024.

Bozoklu Osman Şâkir Efendi'nin "Şehdü Elfâz"[86] isimli sözlüğü de bu gruba dahildir.

Kitâb-ı Lugat-ı İbn Kalender ve Lebîb Mehmed bin Mustafa tarafından yazılan "Tuhfe-yi Lebîb" diğer Türkçe-Arapça sözlüklerimizdendir. Ayrıca Yahyâ Efendi tarafından oluşturulan "Lugat-i Yûsuf"[87] da bu gruba dâhildir.

Türkçe-Farsça;

Anadolu sahasında bilinen Türkçe-Farsça manzum sözlüklerin ilki 1400 yılında kaleme alınmış olan "Tuhfe-yi Hüsâm"dır. Konyalı Hüsam b. Hasan tarafından yazılmış olan sözlüğe daha sonraları nazireler yapılmıştır.

1446 yılında Lutfullâh Halîmî bin Ebî Yûsuf tarafından yazılmış olan "Bahru'l-Garâyib" bu gruptadır.

1484 yılında Mehmed bin Yahyâ-yı Konevî tarafından oluşturulan "Şâdiyye" isimli manzum sözlük de bu gruba dâhildir.

Muğlalı İbrahim Şâhidî Dede tarafından kaleme alınan "Tuhfe-yi Şâhidî"[88] 1514-15 yılında yazılmıştır. Türkçe-Farsça sözlüklerin en meşhurlarındandır. 60'a yakın şerhinin yapıldığı ve sayının daha da artabileceği düşünülmektedir.[89]

1538 ya da 1583 yılında te'lif edildiği düşünülen "Lugat-ı Manzûme", Osmân bin Hüseyin el-Bosnevî tarafından oluşturulmuştur.

XVI. yüzyılın ikinci yarısında oluşturulduğu düşünülen "Nazmu'l-Esâmî"nin Alî isimli bir zât tarafından kaleme alındığı şüpheli olarak ortaya konulmuştur.

1671 yılında kaleme alınan "Kân-ı Me'ânî" Hasan Rızâyî tarafından oluşturulmuştur.

Lâmi'î Çelebi tarafından 1527 yılından önce kaleme alındığı düşünülen "Tuhfetü'l-Lâmi'î (Lugat-ı Manzûme)"[90] Türkçe-Farsça sözlüklerimizdendir.

---

[85] Dursun Ali Türkmen, "Mütercim Âsım Efendi ve Tuhfe-i Âsım", Ondokuz Mayıs Üni., Sosyal Bilimler Enstitüsü, (Danışman: Doç. Dr. Hüseyin Elmalı), (yayımlanmamış yüksek lisans tezi), Samsun 1995.

[86] Ferudun Hakan Özkan, "Bozoklu Osman Şâkir ve Şehdü Elfâz'ı", Uluslararası Sosyal Araştırmalar Dergisi, C. 6, S. 26, Volume 6/26, Bahar, 2013.

[87] Nurettin Ceviz, Soner Gündüzöz, "Osmanlı Medrese Kültüründe Manzum İlmî Eser Geleneğinin Güzel Bir Örneği: Lügat-i Yûsuf", Ekev Akademi Dergisi, Y. 10, S. 29, 2006.

[88] Tuhfe-yi Şâhidî için bkz.Yusuf Öz, Tuhfe-i Şâhidî Şerhleri, Selçuk Üni. Yay., Konya 1999; Ahmet Hilmi İmamoğlu, Muğlalı Şâhidî İbrahim Dede Tuhfe-i Şâhidî Farsça-Türkçe Manzum Sözlük, Muğla Üni. Yay., Muğla 2006; Atabey Kılıç, "Türkçe-Farsça Manzum Sözlüklerden Tuhfe-i Şâhidî (Metin)", Turkish Studies/Türkoloji Araştırmaları, Volume 2/4, Fall, 2007, s. 516-548.

[89] IX. Klâsik Türk Edebiyatı Sempozyumu (Prof. Dr. Hasibe Mazıoğlu Hatırasına) Prof. Dr. Atabey Kılıç'ın, "Manzum Lugatlerin Sebeb-i Te'lîf Kısımları Üzerine Bir Mukâyese Denemesi" isimli tebliğinden alınan birkaç not.

[90] İbrahim İmran Öztahtalı, Lâmi'î Çelebi ve Lügat-ı Manzumu (Tuhfe-i Lâmi'î), Gaye Kitabevi, Bursa 2004.

1714 yılında Kusûrî Ömer Efendi tarafından oluşturulan "Tuhfe-yi Kusûrî"[91] de bu gruptadır.

İmâd-zâde Velî bin Yûsuf-ı İmâdî'nin "İlm-i Lugat"i; Hâfız Abdullâh bin Halîl bin Alî'nin 1761'de oluşturduğu "Tuhfetu'l-Hāfız"ı; Şemsî tarafından kaleme alınan "Tuhfe-yi Şemsî"; İlmî Alî Efendi'nin 1809'da oluşturduğu "Nazm-ı Bedî'" isimli lugati; Süleymân Dürrî'nin 1847'de kaleme aldığı "Güher-rîz"i; Osmân'ın 1852'de oluşturduğu "Tuhfetü'l-Ma'nâ"sı; Sun'î-yi Malatyavî'nin 1599'da kaleme aldığı "Fethu'l-fettâh" isimli eseri; Hasan Rızâyî'nin 1671 tarihli "Kân-ı Me'ânî" isimli eseri ve yazarı bilinmeyen 1511 yılında te'lîf edilen "Lehçetü't-Türk" Türkçe-Farsça manzum sözlüklerimizdendir. Üzerlerinde ayrıntılı çalışmalar yapılmamıştır.

Mes'ûd Lutfî Efendi tarafından oluşturulan "Tuhfe-yi Lutfî"[92] tek nüshalı bir Türkçe-Farsça manzum sözlük metnidir.

1798 yılında Sünbülzâde Vehbî tarafından oluşturulan "Tuhfe-yi Vehbî"[93] "Tuhfe-yi Şâhidî" gibi meşhur Türkçe-Farsça sözlüklerimizdendir. Birden çok şerh yazılan esere, nazîreler de kaleme alınmıştır.

1924 yılında Ahmet Remzi Akyürek tarafından yazılan "Tuhfe-yi Remzî"[94] ise günümüze en yakın Türkçe-Farsça manzum sözlüktür.

Türkçe-Arapça-Farsça

Mustafa b. Osmân Keskin tarafından 1758 yılında oluşturulan sözlük "Manzume-i Keskin"[95] olarak isimlendirilmiş, Türkçe-Arapça-Farsça olarak üç dilli kaleme alınmıştır.

---

[91]Kudret Altun, Tuhfe-i Kusûrî, Tazmîn-i Şahidî (İnceleme-Metin-Sözlük), Laçin Yayınları, Kayseri 2002.

[92] Mesud Lutfî Efendi, Tuhfe-yi Lutfî Türkçe-Farsça Manzum Sözlük, Haz. Ahmet Tanyıldız, Akademik Kitaplar, İstanbul, 2012.

[93] Tuhfe-yi Vehbî için bkz. Ali, Alparslan, "Manzum Lûgatler ve Tuhfe-i Vehbî'nin Alfabetik Tertibi", (mezuniyet tezi), İstanbul 1946-1947; Turgut Karabey; Numan Külekçi, Sünbülzâde Vehbî, Tuhfe (Farsça-Türkçe Manzum Sözlük), Erzurum 1990; Yusuf Öz, "Tuhfe-i Vehbî Şerhleri", İlmi Araştırmalar, S. 5, İstanbul 1997, s.219-232; Atabey Kılıç, "Türkçe-Farsça Manzum Sözlüklerimizden Tuhfe-i Vehbî", Turkish Studies/Türkoloji Araştırmaları, Volume 2/2., Bahar, 2007, s. 410-475

[94]Tuhfe-yi Remzî için bkz. Adnan Karaismailoğlu, "Manzum Sözlüklerimizden Tuhfe-i Remzî", Milli Kültür, Sayı: 74, Temmuz 1990, s. 60-61; Ahmet Kartal, Tuhfe-i Remzî, Akçağ Yayınları, Ankara 2003; Ahmet Kartal, "Ahmet Remzî'nin Tuhfe-i Remzî İsimli Eseri", Bilge, S. 28, Ankara, s. 159-161.

[95]Manzûme-yi Keskin için bkz, Atabey Kılıç, "Manzum Sözlüklerimizden Manzume-i Keskin", Kayseri ve Yöresi Kültür, Sanat ve Edebiyat Bilgi Şöleni (12-13 Nisan 2001) Bildiriler, C. I, s. 441-447; Eski Türk Edebiyatı Üzerine Yazılar, Laçin Yay., Kayseri 2001, s. 13-22; Atabey Kılıç, Mustafâ bin Osmân Keskin, Manzume-i Keskin, Laçin Yay., Kayseri 2001; Atabey Kılıç, Mustafa bin Osman Keskin, Manzume-i Keskin, TDK Yay., Ankara 2009; Atabey Kılıç, "Denizlili Mustafa b. Osman Keskin ve Eseri Manzûme-i Keskin", Turkish Studies/Türkoloji Araştırmaları, Volume2/3, Summer 2007.

Yine bu grupta olabilecek Arapça-Farsça-Türkçe olarak üç dilli oluşturulan Hasan Aynî tarafından 1811 yılında kaleme alınan eser "Nazmü'l-cevâhir"[96] olarak isimlendirilmiştir.

Behâ'üddîn İbn Abdurrahmân-ı Magalkaravî tarafından 1424 yılında Arapça-Farsça-Türkçe olarak üç dilli oluşturulmuş "U'cûbetü'l Garâyib fîNazmi'l-Cevâhiri'l-'Acâyib" isimli eserde çok dilli manzum lugatlerimizdendir.

Gencî Pîr Mehmed tarafından 1631 yılında te'lîf edilen "Genc-i Leâl" Türkçe-Arapça/ Türkçe-Farsça olarak kaleme alınan değişik yapıda oluşturulmuş çok dilli bir sözlük olması hasebiyle dikkat çekmektedir ve bu grupta yer alabilir.

Şeyhülharemzâde Şeyh Abdulkerîm-zâde tarafından 1594 yılında kaleme alınan "Lügat-i Abdülkerîm" Arapça-Farsça-Türkçe olmak üzere üç dilli oluşturulmuştur.

Hâkî Mustafâ-yı Üsküdârî'nin ortaya koyduğu Arapça-Farsça-Türkçe lugatin adı "Menâzimü'l-cevâhir"dir.

Abdurrahmân Zâhidî-yi Konevî tarafından 1721 yılında oluşturulan "Tevfiye" de Arapça-Farsça-Türkçe olarak üç dilli kaleme alınmıştır.

Antakyalı Şeyh Ahmed'in 1723 yılında yazdığı "Se Zebân" yine Arapça-Farsça-Türkçe olarak üç dilli oluşturulmuştur.

Eşref Feyzî'nin 1736 yılında ortaya koyduğu "Lugat-i Feyzî/Hoş-edâ" isimli eser de Arapça-Farsça-Türkçe oluşturulmuş manzum sözlükler grubundadır.

Ahmed Resmî b. İbrâhîm Giridî'nin 1740 tarihli "Nazm-ı Giridî"si; Mustafâ İlmî b. İbrâhîm'in 1772'de kaleme aldığı "Tuhfetü'l-ihvân ve Hediyyetü's-sibyân"ı; Osmân Şâkir b. Mustafâ-yı Bozokî'nin "Müselles-nâme-i Şâkir" ismiyle 1795-6'da oluşturduğu sözlük; Hayret Mehmed Efendi'nin 1819 tarihli "Tuhfe-yi Zîbâ"sı; Çemişkezekli Nasûh Efendi'nin 1880'de Ahmet Hikmet tarafından neşredilen "Tuhfe-yi Nushî"si ve Süleyman Hayrî'nin "Hayrü'l-Lügat"ı Arapça-Farsça-Türkçe olarak oluşturulmuş üç dilli, üzerinde ayrıntılı çalışmaların yapılmadığı sözlüklerdir.[97]

---

[96] Nazmü'l-Cevâhir için bkz., Ömer Asım Aksoy, Hasan Aynî ve Nazmu'l-Cevâhir, Gaziantep 1959; Ömer Asım Aksoy, "Dürrü'n-Nizâm ve Nazmu'l-Cevâhir", TDAY Belleten 1960, s. 144-171.

[97] Bu bölümün oluşturulmasında Ahmet Tanyıldız tarafından hazırlanan "Tuhfe-yi Lutfî"'nin giriş bölümünden yararlanılmıştır; Mesud Lutfî Efendi, *Tuhfe-yi Lutfî Türkçe-Farsça Manzum Sözlük*, (Haz. Ahmet Tanyıldız), Akademik Kitaplar Yay., İstanbul, 2012., Ahmet Tanyıldız tarafından hazırlanan "Tuhfe-yi Lutfî"'nin giriş bölümünden yararlanılmıştır. s.10-16

Türkçe-Fransızca;

Günümüzde tespit edilebilen tek örneği mevcuttur. 1849 yılında Yûsuf Hâlis Efendi tarafından oluşturulan eser "Miftâh-ı Lisân"[98] olarak isimlendirilmiştir.

Türkçe-Rumca;

Ahmed Feyzî Kîsedâr-zâde tarafından 1815-16 yılında kaleme alınan Türkçe-Rumca manzum sözlük "Tuhfetü'l-Uşşâk"[99] olarak isimlendirilmiştir.

Yusufyan Han tarafından 1783'de kaleme alınan "Tuhfe-yi Rûmî"; Hanyalı Nûrî tarafından 1797'de oluşturulan "Lugat-ı Manzûme-i Nûriye"; ve yine Hanyalı Nûrî tarafından 1809 yılında kaleme alınan kendi eserinin zeyli olan "Zeyl-i Lugat-ı Manzûme-i Nûriye" de üzerinde ayrıntılı araştırma yapılmamış olan Türkçe-Rumca manzum sözlüklerimizdendir.

Türkçe-Bulgarca;

Mustafa Sabrî tarafından oluşturulan sözlük "Tuhfe-yi Sabrî Anlisâni Bulgarî" şeklinde isimlendirilmiştir. Şimdiye kadar ulaşılabilen tek Türkçe-Bulgarca manzum sözlüktür.

Türkçe-Ermenice;

Ref'i Kâlâyî tarafından kaleme alınan sözlük, şimdiye kadar ulaşılabilen tek Türkçe-Ermenice manzum sözlüktür ve "Lugat-ı Ermeniyye" olarak isimlendirilmiştir.

Türkçe-Boşnakça;

Bosnalı Üsküfî tarafından 1630 yılında oluşturulan sözlük, bilinen tek Türkçe-Boşnakça sözlüktür ve "Makbûl-ı Ârif" olarak adlandırılmıştır.

Türkçe-Urduca-Farsça-Arapça

Sirâcuddîn Ali Han-ı Ekberânî tarafından Urduca-Farsça-Arapça-Türkçe olarak oluşturulan eser "Garâibü'l-Lugât" olarak isimlendirilmiş, dört dilli bir manzum sözlüktür.

---

[98] Miftâh-ı Lisân için bkz. Mehmet Kırbıyık, "Miftâh-ı Lisân Adlı Manzum Fransızca-Türkçe Sözlük Üzerine", Selçuk Üni. Türkiyat Araştırmaları Enstitüsü Dergisi, S. 11, 2002, s. 184-200; Mehmet Kırbıyık, Miftâh-ı Lisân-Manzum Fransızca-Türkçe Sözlük, Beşir Kitabevi, İstanbul 2007; Bekir Çınar, Miftâh-ı Lisân, Manzum Türkçe-Fransızca Sözlük, Akçağ Yayınları, Ankara 2007; Bekir Çınar, "Manzum Sözlüklerimizden Miftâh-ı Lisân'ın Şekil, Dil ve Üslup Özellikleri" 38. ICANAS (Uluslararası Asya ve Kuzey Afrika Çalışmaları Kongresi), Atatürk Kültür, Dil ve Tarih Yüksek Kurumu C.1, Ankara, 2007, s. 457-479; H. Harun Duman, "Tuhaf Bir Lügat: Miftâh-ı Lisân", Türk Dünyası Araştırmaları, S. 54, 1998, s. 82-88.

[99] Tuhfetü'l-Uşşâk için bkz. Gökhan Ölker, "Rumca-Türkçe Manzum Sözlük Tuhfetü'l-Uşşâk", Turkish Studies/Türkoloji Araştırmaları, Volume4/4, Summer 2009, s. 856-872; Gökhan Ölker, "Tuhfetü'l-Uşşâk (Metin-Sözlük)", Selçuk Üni., Sosyal Bilimler Enstitüsü, (yayımlanmamış yüksek lisans semineri), Konya 2004.

Türkçe-Arapça-Farsça-Afganca-Hintçe

Yûsuf'un Türkçe-Arapça-Farsça-Afganca-Hintçe olarak 1833'den önce te'lîf ettiği "Nisâb-ı Şeş Zebân" isimli sözlüğü beş dilli olması hasebiyle dikkate değerdir.

1.2.Tuhfe-yi Şâhidî ve Şerhleri

"Tuhfe-yi Şâhidî" mevlevî şeyhlerinden olan Muğla'lı Şâhidî İbrâhim Dede'nin 921/1515'de kaleme aldığı Türkçe-Farsça meşhur, manzum sözlüklerimizdendir. 1470 tarihinde dünyaya gelen Şâhidî Dede'nin küçük yaştan itibaren bazı fevkalâdelikler taşıdığı babası tarafından gözlemlenmiştir. Büyüdükçe İstanbul'da ve Bursa'da eğitimlerini tamamlamış olan Şâhidî Dede, tekrar Muğla'ya dönerek burada Şeyh Bedreddin'e intisap etmiştir. Kaynaklarda ilme yönelmiş iki evladı olduğundan bahsedilir.[100] Şâhidî Dede 1550 yılında vefat etmiştir. Tespit edilen on eserinin üçü Farça kaleme alınmıştır.[101] Bunlardan birisi Üzerinde çalışılan şerhin asıl metni olan "Tuhfe-yi Şâhidî" isimli Türkçe-Farsça manzum sözlüktür.

Bu ḥisāb üzr'it bu mıṣra'dan şumār

"Kaldı senden Şāhidī nev-yādgār"

Beytindeki tarih mısra'ının işâret ettiği üzere, H. 921/M. 1514 yılında kaleme alınmıştır. Eser Anadolu'da ilk Türkçe-Farsça sözlük kabul edilen Tuhfe-yi Hüsâm'a nazire olarak yazılmıştır. Eser asıl sözlük kısmından önce gelen besmele, hamdele, salvele ve sebeb-i te'lîf kısımlarına sahiptir. 61 beyitten oluşan bu kısımdan sonra gelen asıl sözlük kısmı 451 beyitten oluşmaktadır.[102]

Şâhidî, kendisine babasının Tuhfe-i Hüsâm adlı manzum sözlüğü çocuk yaşta iken okuttuğunu ve eserini ona nazire olarak yazdığını söyler[103]:

Daḫı ma'ṣūm iken cehdile merḥūm

Oḳutmışdı lüġatler baña manẓūm

Oḳıdum evvelā Tuḥfe-Hüsāmı

---

[100] Ayrıntılı bilgi için bkz, Mustafa Çıpan; Muğlalı Şâhidî Dede (Hayatı-Sanatı-Eserleri), Nur Basımevi, Konya, tarihsiz.

[101] Zehra Gümüş; "Pîrî Paşa-zâde Cemâlî b. Abdulbâkî Tuhfe-yi Mîr (Tuhfe-yi Şâhidî Şerhi)", (İnceleme-Tenkitli Metin-Sözlük-Tıpkıbasım), (Danışman: Doç. Dr. Atabey Kılıç), Erciyes Üni., Sosyal Bilimler Enstitüsü, (yayımlanmamış yüksek lisans tezi), Kayseri 2006, s. 11

[102] Kılıç, "…Tuhfe-i Şâhidî (Metin)", s. 516.

[103] Atabey Kılıç, "Türkçe-Farsça Manzum Sözlüklerden Tuhfe-i Şâhidî (Metin)", Turkish Studies/Türkoloji Araştırmaları, Volume 2/4, Fall, 2007, s. 518.

Muʿaṭṭar old'anuñla cān meşāmı

Daḫı manẓūm oḳutdı çoḳ lüġāti

İçürdi ṭab'ıma āb-ı ḥayātı

Şu resm oldum lüġat ʿilminde māhir

Lüġat kim bilmesem olaydı nādir [104]

Şâhidî manzum sözlüğü çocuk yaşta iken ezberleminin faydalarından bahsedip hangi ilme başladıysa bu sayede başarılı olduğunu ve özellikle Mesnevî'yi daha iyi anladığını söyler[105]:

Bañа k'oldı lüġat ʿilmi musaḫḫar
Ne ʿilme başlasam oldı müyesser
Ḫuṣūṣa ʿilm-i Rabbānī ki Sulṭān
Celāle'd-dīn dimişdür maġż-ı Ḳurān
Kitāb-ı Meṯnevī kim ḳūt-ı candor
Żiyā vü nūr-ı çeşm-i ʿāşıḳāndur
Bañа keşf oldı bī ta ʿlīm üstād
Anuñla iderim ʿuşşāḳı irşād
Yaḳīn bildüm ki bir nev-reste maʿṣūm
Luġatler oḳıya veznile manẓūm
Añа her ʿilm olur elbette āsān
Olur ʿālemde bir merd-i suḫan-dān

Şâhidî, eserini yazarken hangi yolu izlediğini sebeb-i telif kısmında bize şu şekilde anlatır[106]:

Tamām olduḳça her bir ḳıṭʿa mevzūn
Yazardum anda bir beyt-i hümāyūn
Ki ola Fārsī bir mıṣraʿı hem
Biri Türkī ola ne bīş ü ne kem
Ki Türkī Fārsīye ola muḳābil
Bilür ehli k'olur bu naẓm-ı müşkil
Bu resme eyledüm ol beyti tertīb
Ki bile mübtedī aḥvāl-i terkīb[107]

---

[104] Tuhfetü'l-Mülûk, Manisa İl Halk Kütüphanesi, Nr. 5299, Vr. 7b-8b.
[105] Atabey Kılıç, "Türkçe-Farsça Manzum Sözlüklerden Tuhfe-i Şâhidî (Metin)", Turkish Studies/Türkoloji Araştırmaları, Volume 2/4, Fall, 2007, s. 518, 519.
[106] Atabey Kılıç, "Türkçe-Farsça Manzum Sözlüklerden Tuhfe-i Şâhidî (Metin)", Turkish Studies/Türkoloji Araştırmaları, Volume 2/4, Fall, 2007, s. 519, 520.

Eseri nasıl isimlendirdiğini ise şu beyitle dile getirir:

Çü elṭāf-ı Ḫudā gösterdi itmām

Didüm ben daḫı tuḥfe-Şāhidī nām[108]

Daha sonraki beyitlerde ise kendisini tanıtan Şâhidî Dede, sözlüğü oluşturmadaki amacını anlatmış, ehil olmayan kişilerin onun sözlüğünü öğretmeye çalışmasını istememiştir. Hattâ vezin bilgisi sapğlam olmadan bu manzum sözlüğü öğretmeye çalışan kimselere şu dizelerle bedduâ bile etmiştir:

Ḫudā ḳahr eyleye ol cāhili kim

Oḳıdur naẓmı kej olup muʿallim[109]

Son olarak Şâhidî Dede, dua ederek sebeb-i te'lîf kısmına son vermiştir:

Benüm bu Tuḥfemi sen ṣaḳla yā Rab

Şulardan k'olmaya ṭabʿı müheẕẕeb

Naṣīb itme bunı ẕihn-i saḳīme

Naṣīb it ẕihn-i pāk-i müstaḳīme[110]

Sebeb-i te'lîf bölümünden sonra 451 beyitten oluşan eserde demir, kap kacak, altın gibi nesne isimlerinden, organ isimlerine, fiillerden, terkiplere birçok Farsça söz ve söz grubunun Türkçe karşılığı verilmiştir.

Şâhidî Dede, eserinin sonuna harflerin ebced değerini eklemiş ve öğrenci için bir nevi pratik sağlayan, kendi sözlüğü için bir de tarih düşmüştür:

Diñlegil ebced ḥisābıñ iy püser

Kim eliften yāya dek bir bir ṣayar

Ṣay yeden ḳāfa dek on on añla pek

Ḳāfdan yüz yüz ṣayarlar ġayna dek

Çün ḥisāb-ı ebcedi bildiñ temām

Tuḥfemiñ tārīḫini bil ey hümām

Bu ḥisāb üzr'it bu mıṣraʿdan şumār

Ḳaldı senden Şāhidī nev-yādigār[111]

---

[107] Tuhfetü'l-Mülûk, Manisa İl Halk Kütüphanesi, Nr. 5299, Vr. 13a-14a.
[108] Tuhfetü'l-Mülûk, Manisa İl Halk Kütüphanesi, Nr. 5299, Vr. 14a.
[109] Tuhfetü'l-Mülûk, Manisa İl Halk Kütüphanesi, Nr. 5299, Vr. 18a.
[110] Tuhfetü'l-Mülûk, Manisa İl Halk Kütüphanesi, Nr. 5299, Vr. 18a,18b.

"*Tuhfe-i Şâhidî, tertip ve kelime kadrosundaki zenginlik sebebiyle, daha sonra yazılan pek çok manzum sözlüğe örnek olmuştur. Kusûrî'nin Tazmîn-i Tuhfe-i Şâhidîsi, Denizlili Mustafâ b. Osman Keskin'in Manzûme-i Keskin'i*[112] *ve Antepli Fedâî Mehmed'in Tuhfe-i Fedâî'si gibi eserler Şâhidî lugatına nazire olarak yazılmışlardır. Bunların yanı sıra Şâhidî'ye şerhler*[113] *de yapılmıştır.*"[114] Burada Tuhfe-yi Şâhidî'ye yapılmış şerhlere değinilecek olursa:

1. Sûdî-i Bosnavî, "Şerh-i Tuhfe-yi Şâhidî" (1598'den önce).
2. Abdülkâdir b. Ömer b. Bâyezîd el-Bağdâdî, "Ta'rîbu Tuhfeti'ş-Şâhidî" (1640-67).
3. Kara İbrâhîm Efendi, "Er-Risâle 'Ale'ş-Şâhidî" (1661'den sonra).
4. Abdülkâdir b. Ömer b. Bâyezîd el-Bağdâdî, "Şerh-i Tuhfe-yi Şâhidî" (1667).
5. Abdurrahmân b. Abdullâh-ı Kuddûsî, "Tuhfetü'l-Mülûk" (1652).[115]
6. Ahmed b. Mehmed Selâmî İbn Ağrıboz, "Tezkiretü'l-Müntehî ve İfâdetü'l-Mübtedî (1695).
7. İbrâhim b. Süleymân el-Ezherî el-Ensârî, "Dâiretü'l-İhtisâr ve't-ta'lîl 'ale'l-İksâr ve't-tatvîl (1703).
8. Atfî Ahmed Bosnavî, "Şerh-i Tuhfe" (1711).
9. İbrâhîm Vahdî Efendi, "Şerh-i Tuhfe-yi Şâhidî" (1711).
10. İbrâhim b. Süleymân el-Ezherî el-Ensârî, "Şerh-i Tuhfe-yi Şâhidî" (1717).
11. Pîrî Paşa-zâde Cemâlî b. Abdulbâkî, "Tuhfe-yi Mîr"[116] (1719).
12. Hüseyin (Nûrî) el-Keşfî el-Karahisârî eş-Şarkî, "Şerh-i Tuhfe-yi Şâhidî" (1722'den önce).
13. Akovalızâde Hâtem Ahmed, "Şerh-i Tuhfe-yi Şâhidî"[117], (1730-1).
14. Alî Gürcî-i Bektâşî, "Şerh-i Tuhfe-yi Şâhidî" (1731-1740 arası).

---

[111] Tuhfetü'l-Mülûk, Manisa İl Halk Kütüphanesi, Nr. 5299, Vr. 109a,109b.
[112] Atabey Kılıç, Mustafâ bin Osmân Keskin, Manzûme-i Keskin, Laçin Yay., Kayseri 2001.
[113] Yusuf Öz, Tuhfe-i Şâhidî Şerhleri, Selçuk Üni. Yay., Konya 1999. s.23-111.
[114] Kılıç, "…Tuhfe-yi Şâhidî (Metin)", s. 516.
[115] Eser Yusuf Öz'ün "Tuhfe-yi Şâhidî Şerhleri" isimli kitabında 1682 tarihli gösterilmiş, Konya nüshası müellif hattı kabul edilmiştir. Fakat araştırmalarımız sonucunda Eserin Manisa İl Halk Kütüphanesinde bulunan nüshasının 1652 tarihli olduğu, müellif hattı değilse bile müellif hattına en yakın nüsha olduğu ortaya çıkarılmıştır.
[116] Zehra Gümüş; "Pîrî Paşa-zâde Cemâlî b. Abdulbâkî Tuhfe-yi Mîr (Tuhfe-yi Şâhidî Şerhi)", (İnceleme-Tenkitli Metin-Sözlük-Tıpkıbasım) (Danışman: Doç. Dr. Atabey Kılıç), Erciyes Üni., Sosyal Bilimler Enstitüsü, (yayımlanmamış yüksek lisans tezi), Kayseri 2006.
[117] Erciyes Üni. Edebiyat Fak. Türk Dili ve Edebiyatı Bölümü Arş. Gör. Muhammet Kaya tarafından yüksek lisans tezi olarak hazırlanmaktadır.

15. Mehmed İsmet b. İbrâhîm, "Feyzü'l-hâdî fî halli müşkilâti Şâhidî" (1740).
16. Mustafâ ibn Mirzâ, "Şerh-i Tuhfe-yi Şâhidî" (1740).
17. İbrâhim b. Süleymân el-Ezherî el-Ensârî, "Şerh-i Tuhfeti'ş-Şâhidî" (1746).
18. Mustafâ İsâmüddîn b. Abdullâh, "Gülşen-i Şâhidî" (1750).
19. Şâhinzâde Alî Dilkesîr el-Marâşî, "Tuhfetü'l-Vüzerâ"[118] (1759).
20. Alî Ruhâvî, "Tuhfe-yi Taksîrî" (1761).
21. Muhammed Necîb, "Şerh-i Tuhfeti'ş-Şâhidî" (1781)
22. Yorgancızâde Alî Hicâbî, "et-Tufetü'l-Hicâbiye 'ale't-Tuhfetü'ş-Şâhidiye" (1810).
23. Mehmed Murâd en-Nakşibendî, "Müzîlü'l-Hafâ" (1839).
24. Nâdîde Ahmed Hâfız, "Şerh-i Tuhfe-yi Şâhidî"[119] (1763).
25. "Şerh-i Tuhfe-yi Şâhidî" (1709'dan önce).
26. "Celâl-i Tuhfe-yi Şâhidî" (1710 ya da daha önce).
27. "Sürûr 'Ale'ş-Şâhidî" (1744 ya da daha önce).
28. "Şerh-i Şâhidî" (1786).
29. "Şerh-i Tuhfe-yi Şâhidî" (XIX. Yy'ın ikinci yarısı).
30. "Şerh-i Tuhfe-yi Şâhidî"(1853).
31. Mustafâ b. Yûsuf b. Murâd el-Mostârî el-Bosnavî, "Hulle-yi Manzûme" (1698-99).
32. Karadenizli Ahmed Efendi, "Şerh-i Tuhfe-yi Şâhidî ve Tercümân-ı Lugât-ı Şâhidî" (1700).
33. Zekî Alî Efendi, "Şerh-i Tuhfe-yi Şâhidî" (1711'den önce).
34. Fâiz Efendi, "Şerh-i Tuhfe-yi Şâhidî" (1711'den önce).

Yukarıda saydığımız eserler tespit edilmiş kesin eserlerdir. Ancak sadece Türkiye kütüphanelerinde eserin 60'a yakın şerhinin olduğu Atabey Kılıç[120] tarafından kaydedilmektedir.

---

[118] Nuran Altuner, "Şâhin-zâde el-Mar'aşî "Şeyh Alî Dilkesîr'in Tuhfetü'l-Vüzerâ" Adlı Eserinin Tanıtımı", Kahramanmaraş Sempozyumu, s. 143-153.

[119] Serap Yavaş, "Nâdîde Ahmed Efendi Şerh-i Tuhfe-yi Şâhidî", (İnceleme-metin-sözlük-tıpkıbasım), (Danışman: Prof. Dr. Atabey Kılıç.), Erciyes Üni. Sosyal Bilimler Enstitüsü, (yayımlanmamış yüksek lisans tezi) Kayseri, 2013.

[120] IX. Klâsik Türk Edebiyatı Sempozyumu (Prof. Dr. Hasibe Mazıoğlu Hatırasına) Prof. Dr. Atabey Kılıç'ın, "Manzum Lugatlerin Sebeb-i Te'lîf Kısımları Üzerine Bir Mukâyese Denemesi" isimli tebliğinden alınan birkaç not.

II. BÖLÜM: ABDURRAHMÂN BİN ABDULLÂH-I KUDDÛSÎ VE TUHFETÜ'L-MÜLÛK

2.1. Abdurrahmân bin Abdullâh-ı Kuddûsî

Tuhfetü'l-Mülûk'un şârihi olan Abdurrahmân bin Abdullâh-ı Kuddûsî hakkında kaynaklarda yeterli bilgi yoktur. Hâfız Hüseyin Ayvansarâyî'nin "Vefeyât-ı Ayvansarâyî"[121]sinde, şu'arâ tezkirelerinde ve meşhur "Şakâyık"da bu isme rast gelemedik. Ancak "Osmanlı Müellifleri" ve "Sefîne-yi Evliyâ"da Kuddûsî Abdullâh Efendi ile ilgili birkaç söze denk gelebildik.

Osmanlı Müellifleri'nde "*Kuddūsī Abdurrahmān Efendi (Abdullāh Efendi-zāde)*" başlığıyla; "*'Ulemā-yı meşāyıḫdan ve şeyḫ Abduleḥad en-Nūrī ḫulefāsından olup (Maġnisa)lıdır. 1080'de Maġnisada irtiḥāl eyledi. Āṯārınıñ başlıcaları (Ta'līḳāt 'alā Tefsīri'l-Ḳāżı) (Şerḥ-i Manẓūme-yi Şâhidī ismi Tuḥfetü'l-Mülūk)dur. Ba'żı resā'ili de varsa da isimlerine muṭṭali' olunamadı. Āṯārınıñ cümlesi ġayr-ı maṭbū'dur.*" [122] cümleleri geçer. Buna göre şârih 1080 yılında yani 1669'da vefât etmiştir. "Sefîne-yi Evliyâ"[123]da da aynı bilgiler yer almıştır.

Tuhfe-yi Şâhidî'yi şerh ederken şârihin metne kendi yazdığı bir şiiri eklediği göz önünde bulundurulursa Abdurrâhmân Efendi'nin şâirlik vasfının da bulunduğunu söyleyebiliriz:

[fā'ilātün fā'ilātün fā'ilātün fā'ilāt]

"Ey gönül bir derde düş kim anda dermān gizlidür

Ṭuya gör bu gizli sırrı cānda cānān gizlidür

Ṣuretā gerçi ṣaġīrü'l-cism yaratdı seni

---

[121]Hâfız Hüseyin Ayvansarâyî, Vefeyât-ı Ayvansarâyî, (İnceleme-Tenkitli Metin), Haz. Ramazan Ekinci, Buhara Yay, İstanbul, 2014.

[122]Bursalı Mehmed Tâhir Efendi, Osmanlı Müellifleri, C.1, Matbâ'a-yı Âmire, İstanbul, 1914, s. 146.

[123]Osmanzâde Hüseyin Vassâf, Sefîne-yi Evliyâ, Der. Prof. Dr. Mehmet Akkuş, Ali Yılmaz, İstanbul, 2015.

Maʿnide sende niçe biñ ʿarş-ı raḥmān gizlidür
Sendedir esmā müsemmā sendedir ol muʿammā
Sende maḫzūn kenz-i aḫfā sende ol şān gizlidür
On sekiz biñ ʿālemi maʿnīde olmuşsın muḥīṭ
Bu iḥāṭa şānı olan sırrı pinhān gizlidür
Nüsḫa-yı cāmiʿa ḳılmış nüsḫa-yı insānı Ḥaḳ
Anda işbu arż u semā şems ü māhān gizlüdür
Seni bilmekde melā'ik ʿāciz oldı ser te-ser
Zīrā ʿilmine bularuñ sırr-ı insān gizlidür
Ẕerre-yi cavvāle şeklinde göründüñ ẓāhirā
Līk bāṭınuñ yüzünde sende ol kān gizlidür
Gör ḳaderüñ ḳudretin bir ḳaṭre içre bī-gümān
Niçe ırmaḳ niçe deryā niçe ʿummān gizlidür
Gel bu göñlüñ baġçesine gir teferrüc eyle kim
Anda dürlü gül gülistān lāle reyḥān gizlidür
Gel bu ʿışḳuñ baḥrına ṭal dürlü cevher bulasun
Zīrā bu baḥruñ içinde dürr ü mercān gizlidür
ʿĀşıḳuñ ḳalbini meyḫāneye teşbīh itdiler
Anda niçe dürlü bāde niçe mestān gizlidür
Żabṭ iderseñ ḥāniḳınuñ beynini ʿucb degül
Zīrā ey şeh sende ol mühr-i Süleymān gizlidür
Ẓulmet-i maḥżā degül Ḳuddūsiyā bu ṭıynetüñ
Bu meşeldür ẓulmet içre āb-ı ḥayvān gizlidür'[124]

Yusuf Öz, Konya nüshasındaki ketebe kaydına göre, şârihin 1093 yani 1682 yılında ya da daha sonra vefât ettiğini belirtse[125] de elimizde bulunan Manisa nüshasının ketebe kaydındaki tarihin 1063 yani 1652 olması sebebiyle -bu nüsha müellif hattı olmasa bile- "Osmanlı Müellifleri" ve "Sefîne-yi Evliyâ"da kaydedilen tarihin doğru olma ihtimâli çok yüksektir.

[124] Tuhfetü'l-Mülûk, Manisa İl Halk Kütüphanesi, Nr. 5299, Vr. 51b.
[125] Yusuf Öz, Tuhfe-i Şâhidî Şerhleri, Selçuk Üni.,Yay., Konya, 1999. s. 39.

2.2.Tuhfetü'l-Mülûk

Tuhfe-yi Şâhidî'nin ayrıntılı şerhlerinden biri olan Tuhfetü'l-Mülûk, esere eklenen ketebe kaydına göre "*ve't-te'lîf senetühü selâsün ve sittün ve elf min hicratin men lehu'l-ʿizzü ve's-saʿādetü ve'ş-şerafu fī evā'il-i şehr-i cemādiye'l-ūlā*"[126] 1063 senesinin cemâziyelevvelinde oluşturulmuştur. Eserin ilk sayfasında bulunan mühürden anlaşıldığına göre -"*Hāzā kitābu'ş-şerīf ʿan vakfi El-Ḥāc Eyyūb*"- el-Hâc Eyyüb'ün vakıf eserlerindendir. Eser, Tuhfe-yi Şâhidî'nin sebeb-i te'lîf bölümü ve asıl sözlük bölümü olmak üzere 451 beytin tamamının şerhidir.

2.2.1. Muhtevâsı ve Şerh Metodu

Tuhfetü'l-Mülûk isimli şerh metni klâsik usûlde olduğu gibi, besmele ile başlar. Ardından Allâh'a hamd ve senânın olduğu kısım gelir. Bu kısımda mübâlağalı ve sanatlı bir dil tercihi söz konusudur. Allâh'a hamdin ardından ise Hazreti Peygamber'e salât ve selâm mevcuttur.

"Bismillāhi'r-Raḥmāni'r-Raḥīm ve bihī teḳatā

Sipās-ı bīḳıyās ve şükr-i bīmiḳyās ol Ḫudā-yı Ḫālıḳ-ı cinn ü nāsa olsun ki biḥār-ı ʿulūmda elfāẓ-ı melīḥayı dürer-i meʿānī-yi şerīfeye ẓarf u ṣadef ḳıldı ve vücūd-ı mesʿūd-ı insānīyi vücūd-ı sāyir-i ḥayvanāt üzerine lisān-ı şīrīn-güftār u feṣāḥat-şiʿār ile müşerref ḳıldı ve daḫı "veleḳad kerremnā benī ādeme"[127] *kelām-ı ʿaẓīmü'ş-şānıyıla şān-ı insānı āsmānıla tev'emān ḳıldı ve ʿulvī vü süflī her ne var ise aña bende-yi muṭīʿ-i fermān ḳıldı Beyt*

[fāʿilātün fāʿilātün fāʿilātün fāʿilāt]

Çarḫ u encüm gūşına daḳ ḥalḳayı ey merd-kār

Tā ki iḳrār ide ḳulluġa saña her ne ki var

Yaradılmış farḳuñ üzre çünki olmuşdur nisār

Dūn himmetler gibi ḳoyma nisār ey nāmdār

Ve dürūd-ı nāmaʿdūd ezcenāb-ı Rabb ü Vedūd ol vücūd-ı mesʿūd u menbaʿu'l-cūd Muḥammed ü Maḥmūda olsun ki meydān-ı feṣāḥat ü belāġatde ser-merdān ve meyān-ı ḫuṭebā vü büleġāda ṣāḥib-ḳırān olmışdur ve güftār-ı dürer-

---

[126] Tuhfetü'l-Mülûk, Manisa İl Halk Kütüphanesi, Nr. 5299, Vr. 109b.
[127] "Biz, hakikaten insanoğlunu şan ve şeref sahibi kıldık." İsrâ 70.

bārlarınuñ melāḥat ü leṭāfetinden ḳulūb-ı ulu'l-ebṣār u ẕevi'l-ʿtibār[ı] ḥayrān u ser-gerdān ḳılmışdur."[128]

Hamdele ve salvele bölümlerinin ardından şârih bu esere olan ilgisini, neden böyle bir eseri yazmaya meylettiğini, Farsça ile ilgili görüşlerini ve eserin isimlendirilmesi konusunu anlatan te'lîf sebebine değinmiştir:

"vaḳtā kim bu zebān-ı Fārsī-yi Derī cinān ehlinüñ lisānlarınuñ biri ve raḥmet-i naḳṣ u hücnetinden sāḥası berī ve ṣaded-i taḥṣīl-i kemālāt-ı ʿilmiyye vü ʿirfāniyyede olanlara taʿallümünüñ lüzūmı ġayr-ı ḫafī olup bir vechile ki bu lisān-ı celīlüñ ʿilmine vāṣıl olmayan ʿulūm-ı meʿārifüñ ve ḥikem ü leṭāyifüñ nıṣfını cāhil ü bīḥāṣıl olması meḥāżır-ı ʿurefāda bir emr-i beyyine ve şān-ı müteʿayyine olup ve Tuḥfe-yi Şāhidī bu fenn-i ḫaṭīrde teʾlīf olunan zīrüñ beyninde cevāhir-i zevāhir-i lüġāt ve leṭāyif-i Cāmiʿa ve büzūr-ı {büzūr esrārı fāş iden kimesne} ḥikem-i şerāyif-i lāmiʿa bir mıṣdaḳa-yı niʿmeʾl-muḥaddiṣi'd-defter ve ṣanduḳa-yı leʾālī vü dürr olup lākin ekṣer-i maḥall-i maḥbūb-ı maḳbūlü'l-ḳulūb gibi serā-perde-yi ṣuʿūbet ile maḥcūb ḳılmaġıla ṭalebe-yi nās içün libās-ı istīnās ẕeyline neyl-i müyesser olmadugı eclden işbu faḳīr ü ḥaḳīr ü keṣīrü't-taḳṣīr ʿAbdu'r-Raḥmān bin ʿAbdullāhu'l-Ḳuddūsī cezā bi'l-fażli'l-Ḳuddūsīnüñ süveydā-yı dil-i ʿalīlinde bu sevdā ḥāṣıl u hüveydā olmış idi ki Tuḥfe-yi mezbūre ʿaḳl-ı ʿalīl-i vefā ve zebān-ı kelīl-i istīfā itdügi ḳadar şerḥ ve ol maḥall-i mestūre keşf ü fetḥ olunup miʿyār-ı ẕevi'l-iʿtibārda ġubār-ı ʿıṣārdan ʿāriye ve elsine-yi ṣiḳāt u ruvāt üzere cāriye olup her āyīne taṣdīrini vācib ve taṣṭīri münāsib olan taḥḳīḳāt-ı ḥaḳīḳāt-ı lüġāt ve fevāʿid ü ḳavāʿid-i saʿādet-ġāyāt Tuḥfe-yi merḳūme fevāʿidine żamm olunup bir nüsḫa-yı şerīfe ve ḫalefe hediye-yi laṭīfe ola lākin ʿavāʾiḳ-ı şāġile ʿale'l-ḫuṣūṣ ḳıllet-i biżāʿa-yı mānīʿa olup biḥamdillāhi teʿālā bir dem-i meymūnede müşeyyet ḥażret-i ʿizzet-ḥuṣūl-i emniyyeye müsāʿade idüp ḳalbde mużmer olan emr-i ẓāhirde maẓhar olup ve ism müsemmāya muṭābıḳ olmaḳ ümmīdiyile mecmūʿı ve mü'ellif Tuḥfetü'l-Mülūḳ ile müsemmā oldı"[129]

Sebeb-i te'lîf bölümünün ardından şârih, eserinin işin ehli olan kimseler tarafından çeşitli bahâneler ile geri plana atılmamasını ister.

---

[128] Tuhfetü'l-Mülûk, Manisa İl Halk Kütüphanesi, Nr. 5299, Vr. 1b.
[129] Tuhfetü'l-Mülûk, Manisa İl Halk Kütüphanesi, Nr. 5299, Vr. 1b,2a.

"ṣarrāf-ı güher-ṣafā-yı hüner olan ehl-i inṣāfdan me'mūldür ki bu evrāḳ-ı perīşāna ʿayn-ı rıżā ile naẓar-ı bīnaẓīrlerin dirīġ itmeyeler ve bir cüzi dem-i bahāne ile küllen yabana atmayalar"[130]

Şârih eserin sözlük kısmının şerhine başlamadan son olarak, meydâna gelen eserin Allâh'ın yardımı ile olduğunu belirtmiştir.

"*Cenāb-ı rabbü'l-erbāb vāhibü'l-erbābdan mercūdur ki bu nüsḫa bu faḳīr-i pür taḳṣīre vesīle-yi ṣalāḥ-ı ḥātimet ve sebeb-i felāḥ-ı ʿāḳıbet eyleye bimennihi ve yümnihi ve mā tevfīḳi illā biḫālıḳī ʿaleyhi tevekkeltü ve ileyhi inābeti* [131] *ḳāle'n-nāẓım efāża'llāhu sübḥānehu sicāle'r-raḥmeti ve'l-meḳārim* [132]"

Tuhfe-yi Şâhidî'nin şerhine bu anlatılmak istenenlerden, dualardan ve temennîlerden sonra başlanmıştır. Şârih genel sözlük şerhi tertîbi diyebileceğimiz şekilde kelime açıklamalarına gitmiştir. Önce açıklanacak olan beyit yazılmış, üzeri surhla çizilmiştir. Ardından beyitte geçen kelimeler sırasıyla açıklanmıştır. Bu kelimelerin belli olması istenmiş, bu sebeple de yine üzerleri surhla çizilmiştir. Açıklaması yapılan kelimelerin fiilse anlamları verilmiş, -şârih gerek duyduğunda Arapça karşılıklarını da vermiştir- isim ya da çekimli fiilse nasıl çekime girdiğini anlatmıştır. Dil öğretimi açısından yeri geldikçe anlattığı gramer kuralıyla ilgili bilgi ve örnekler de vermiştir. Bu kelime açıklamaları esnâsında şârih, kendi birikimine göre kelimelerin kullanıldığı, çıkarım yapıldığı başka alanlarla ilgili bilgiler de vermiştir. Şârih gerek duyduğu zamanlarda ise âyet, hadîs, Arapça söz grupları, cümleler, beyitler; Farsça söz grupları, cümleler, beyitler eklemiştir. Ayrıca ihtiyaç duyulduğunda şerh edilen konu ile ilgili ehil kabul edilen âlimlere ve bilgilerine başvurulmuştur. Daha sonra beyitde genel olarak anlatılmak istenen, bu kelime açıklamalarının ardından, hâlâ açık değilse şârih açıklama yapmıştır. Bu şerh sisteminin en sonuna ise beytin oluşturulmasında kullanılan aruz kalıbını beyte tef'ile tef'ile uygulamıştır. Eserde fazlaca bulunan derkenarlar yardımı ile ise şârih, eksik kaldığını düşündüğü ya da anlaşılmasında sıkıntı oluşacağını düşündüğü husûsları anlatmıştır. Nâdir de olsa metinde eksik kalan kelimelerin yazımı için de derkenarı kullanmıştır. Anlatılanları bir nebze örneklemesi açısından bir beytin şerhi aşağıya alınmıştır:

---

[130] Tuhfetü'l-Mülûk, Manisa İl Halk Kütüphanesi, Nr. 5299, Vr. 2a.
[131] Yardımıyla ve bereketiyle benim başarım yaradanımladır; O'na tevekkül ettim dönüşüm O'nadır.
[132] Nâzım: "Allâh sübhânehu ve Teâlâ feyiz versin, rahmet eylesin ve güzellikler lutfetsin" dedi.

"Ṣenā vü ḥamd ü şükr-i bīnihāye

Sipās u minnet-i bīḥadd ü ġāye

ṣenā *muṭlaḳā ẕikr bi'l-ḫayr maʿnāsınadur* ***ḥamd*** *taʿẓīm vechi üzere fiʿl-i cemīl ile vaṣf maʿnāsınadur ancaḳ lisānıla olur* ***şükr*** *muḥsin üzerine ṣenādur itdügi niʿmet üzerine lisānıla ve cenānıla ve erkānıla olur pes ṣenā meʿānī-yi ṣelāṣe-yi mezbūre beyninde ḳadr-i müşterekdür ve ḥamdile şükr beyninde ʿumūm u ḫuṣūṣ min vechin vardur şerḥ ü Şifāda*[133] *dir ki fī ḳavlin ḥamdile şükr lafẓan müterādifāndur ve fī ḳavlin ḥamd ḳavle muḥtaṣṣdur ki ḳultü elḥamdüli'llah* [134]*dinür şükr fiʿle muḥtaṣṣdur ki "iʿmelū āle Dāvūde şükran"*[135] *buña delīldür ve fī ḳavlin ḥamd ṣıfātı ẕātiyye ile medḥdür ʿilm ve şecāʿat gibi şükr ṣıfāt-ı fiʿliyye ile medḥdür ʿaṭā ve ṭāʿat gibi ve fī ḳavlin ḥamd cemīʿ-i ṣıfāt-ı cemīle ile medḥdür gerek ẕātiyye olsun ve gerek fiʿliyye zīrā ḥamd ẕemmüñ żıddıdur ẕemm ise ṣıfāt-ı ḳabīhenüñ cümlesine ıṭlāḳ olınur gerek ẕātiyye olsun ve gerek fiʿliyye żıddan ise maḥall-i vāḥid üzerine teʿāḳub iderler pes imdi ḥamd ü ẕemm maḥall-i vāḥid üzerine teʿāḳub iderler* ***şükr*** *niʿmete iʿtirāf ve niʿmeti virene ṣenādur ḳalb ü cevārih ile żıddı küfrdür ki niʿmeti inkār maʿnāsınadur* ***bī*** *Fārsīde ḥarf-i nefydür* ***sipās*** *kesr-i sīnile Fārsīde ögmek maʿnāsınadur* ***minnet*** *ve* ***menʿ*** *ʿArabīdür taʿdād-ı niʿmet maʿnāsınadur bu iki vech üzeredür biri menn-i tevbīḫdür ve biri menn-i tenbīhdür ʿibāddan menhī olan evveldür ki "lā tubṭılū ṣadaḳātikum bi'l-menni ve'l-eẕā "*[136] *āyet-i kerīmesinde murād-ı evveldür ṣānī degildür ammā Cenāb-ı Rabbü'l-erbāba ikisi daḫı sezāvārdur fe'l-yaḥfaẓ fe innehu nefīsün*[137] ***ḥadd*** *her şey'üñ sınurına dirler* ***ġāyet*** *her şey'üñ nihāyetine dirler ve daḫı bu beyt baʿīdinde olan beyte merhūndur taḳṭīʿ ṣenā vü ḥam mefāʿīlün dü şükr-i bī mefāʿīlün nihāye feʿūlün sipās u min mefāʿīlün net-i bī ḥad mefāʿīlün dü ġāye feʿūlün"*[138]

Eserin Mesnevî'nin daha iyi anlaşılmasını sağlamak, çocuklara Mesnevî'yi anlamalarını sağlayacak kelimeleri öğreterek çocuklarda sağlam bir temel oluşturmak,

---

[133] İbn Sînâ'nın (ö. 428/1037) mantık ve nazarî felsefe disiplinlerine dair ünlü eseri. Ayrıntılı bilgi için bkz. İlhan Kutluer, "Şifâ", TDV İslam Ansiklopedisi, İSAM, c. 39, s. 131-134, İstanbul, 2010.
[134] "Elhamdülillâh dedim."
[135] "Ey Dâvûd ailesi, şükredin." Sebe 13.
[136] "Ey iman edenler! Allâh'a ve ahiret gününe inanmadığı halde malını gösteriş için harcayan kimse gibi, başa kakmak ve incitmek suretiyle, yaptığınız hayırlarınızı boşa çıkarmayın…" Bakara 264.
[137] Bu son derece güzeldir.
[138] Tuhfetü'l-Mülûk, Manisa İl Halk Kütüphanesi, Nr. 5299, Vr. 4a,4b.

amacıyla kaleme alındığından, yer yer Mesnevîye ve Mevlânâ'ya değinilmiştir. Şârih Mevlânâ'nın Şems'le nasıl tanıştığını da anlatmıştır.

"maʿlūm ola ki ḥażret-i Mevlānā ḳaddesana'l-lāhu subḥāne sırrahu'l-aʿlā ḥażret-i ṣıddīḳ-i ekber raḥima'l-lāhu teʿālā anhü evlād-ı emcādındandur ki on birinci atada neseb-i şerīfleri ḥażret-i ṣıddīḳa çıḳar nitekim menāḳıb-ı şerīfelerinde böylece yazılmışdur Celāle'd-dīn Maḥmūd ibni Bahā'e'd-dīn Muḥammed bin Ḥüseyin bin Aḥmed bin Maḥmūd bin Mevdūd bin Ṣābit bin Müseyyib bin Maẓhar bin Ḥammād ibni ʿAbdu'r-raḥmān bin ebī Bekru'ṣ-Ṣıddīḳ raḥima'l-lāhu teʿālā ʿanhu ʿan evlāduhu ve ʿan etbāʿuhu tārīḫ-i velādetleri altı yüz dörtdür rebīʿü'l-evvel ayınuñ altıncı güninde teşrīf buyurmışlardur tārīḫ-i vefātları altı yüz yetmiş ikidedür cemādīye'l-āḫirenüñ beşinci güninde zümre-yi ḳudsiyān-ı mesrūrīn ḳılmışlardur bu ḥisāb üzere müddet-i ʿömr-i şerīfleri 68 dür ve ḥażret-i Mevlānānuñ peder-i ʿālī ḳadri sulṭānü'l-ʿulemā Belḫīdür Mevlānā daḫı Belḫde tevellüd buyurmışdur ḥāl-i ṣabāvetde iken pederiyle diyār-ı Rūma gelüp Ḳonyada tevaṭṭun itmişdür pes ḥażret-i Mevlānā velādet ḥasebiyile Belḫīdür ve Rūmda tevaṭṭunı sebebiyile Rūmī dinür ve daḫı ḥażret-i Mevlānānuñ ṭarīḳatda şeyḫi Şems-i Tebrīzī ḥażretleridür sebeb-i telaḳḳīleri bu olmışdur ki vaḳtā kim Şems ḥażretleri defāyin-i esrār-ı tevḥīd ü aṣl oldıyısa Cenāb-ı Ḥaḳḳdan ricā itdiyise ol defāyini defn idecek bir maḥall-i ḳābil ola duʿāsı müstecāb olup ilhām-ı ilāhī olur ki ol maḥall-i ḳābil diyār-ı Rūmdadur pes velādetini terk idüp büldān-ı Rūmı seyāḥat iderek Ḳonyaya varup bir gün ʿārifāna gezerken gördi ki bir merd monlā bir estere süvār olmuş ve yemīn ü yesārın merdhān ṣalāḥ-ı āṣār ṭutmış sükūn-ı vaḳār ile gider naẓar idüp āṣār-ı ḳābiliyyet ṭuyup baʿż-ı ʿārifāna mükālemeden ṣoñra ol vücūd-ı mübeşşir ol olmasın bilüp göñül ṣayd idicek baʿż-ı kemālāt-ı ẕevḳiyye söyledin ṣoñra hemān ḳalḳup gidüp yolda bir kese buyurur ki var Mevlānāya di ki eger Şemsi ararısa yine maṭlaʿı olan şehr-i Tebrīzde yalancılar maḥallesinde bizi bulsun hemān ḥażret-i Mevlānānuñ ḳalb-i ḳābiline āteş-i irādet düşüp müṭālaʿa-yı kütüb ve sāyir umūrdan el çeküp Şems nerede diyü gezerken ol kese rāst gelüp ol kes Şemsüñ sifāriş itdügi sözi söyledikde Mevlānā Beyt

[feʿilātün feʿilātün feʿilātün feʿilün]

Şulasam kāse-yi çeşmimle n'ola yollarını

Ġarażum bu ki yoluñ dürrile mercān olsun

diyerek ʿazm-i sefer idüp şehr-i Tebrīze varup yalancılar maḥallesini su'āl itdükde ḳavm-i Tebrīz didiler ki derviş saña siḫriyye itmişler bu şehrde yalancılar maḥallesi yoḳdur pes ḥażret-i Mevlānā teḥayyüre düşüp ervāḥ-ı muḳaddeseden istimdād içün şehr-i Tebrīzüñ ḳubūristānına varup gezerken gördi ki ḥażret-i Şems bir ḳabrüñ yanında ṭurmış ve nūr-ı rūyı eṭrāfı ṭutmış hemān Mevlānāyı gördükde buyurdı ki Mevlānā yalancılar maḥallesini ḫilāf yirde araduñ yalancılar maḥallesi işbu ḳubūristāndur ki bunda yatanlar vilāyet-i Tebrīzüñ baġları ve baġçeleri ve sarāyları bizümdür dimişler idi şimdi bunlar ölüp ol emlāk āḫarlar eline düşüp bunlaruñ kizbleri ẓāhir olup ḥacāletlerinden sākitlerdür pes ol maḥallde ḥażret-i Mevlānāya bir naẓar ve bir himmet idüp ḳalb-i şerīflerinde maḫzūne olan cevāhir-i esrār-ı ḥikemi ḳalb-i Mevlānāda defn idüp kitāb-ı Meṯnevīde olan ḥaḳāyıḳı ol maḥalde ifāża-yı ʿaliyye buyurdılar"[139]

Şârihin, kimi yerlerde beyitte yanlış kullanım olduğunu söyleyerek nâzımı eleştirdiği de olmuştur:

"Yoġ anda daḫı ḳıṭʿ ʿoldukça āḫır

Getürdüm baḥrını içinde birbir

Getürdüm yirine getürmek dise evlā olurdı…"[140]

Kimi zaman şârih kimi zaman münekkit olan yazar eserini "*biḥamdüli'l-lāhi teʿālā bu kitāb-ı tuḥfetü'l-mülūk temām"*[141] diyerek duâlarla bitirir.

2.2.2.Tuhfetü'l-Mülûk'un Nüshaları ve Temin Süreci

Kataloglardan ve kütüphanelerden yapılan taramalar sonucunda eserin 27 nüshası tespit edilmiştir. Bu 27 nüshayı temin etme sürecinde nüshaların arşiv numaralarının kayıtlarında hata yapıldığı görülmüştür. İstanbul Üniversitesi Nadir Eserler Kütüphanesinde T.3441 arşiv numarasıyla ve T.348 arşiv numarasıyla kayıtlı

---

[139] Tuhfetü'l-Mülûk, Manisa İl Halk Kütüphanesi, Nr. 5299, Vr. 9a,9b,10a.
[140] Tuhfetü'l-Mülûk, Manisa İl Halk Kütüphanesi, Nr. 5299, Vr. 13a.
[141] Tuhfetü'l-Mülûk, Manisa İl Halk Kütüphanesi, Nr. 5299, Vr. 109b.

bulunan iki eser ve Ankara Milli Kütüphanede Yz. A. 1161 arşiv numarası ile kayıtlı olan eser yanlış kayıt çıkmıştır. Adı geçen numaraların ilk ikisinde başka eserler bulunmaktadır. Milli Kütüphanede ise arşiv numarasında yanlışlık mevcuttur. İstanbul üniversitesi T.348 arşiv numarasında Nûrî Divānı bulunmaktadır. Ayrıca Mısır'da çalışma esnasında tespit edilen, Hidiv Kütüphanesi'nde 8618 arşiv numarası ile kayıtlı bulunan esere Mısır'da mevcut karışıklık sebebiyle ulaşılması mümkün olmamıştır. Yine bir takım nüshaların arşiv numaralarında hata bulunmakla beraber doğru arşiv numaraları tespit edilmiş ve gerekli düzeltmeler yapılmıştır. Şöyle ki; İstanbul Üniversitesi Nadir Eserler Kütüphanesi T.1821 kaydıyla tespit edilen eserin temin sırasında T.1831 arşiv numarasında kayıtlı olduğu netleştirilmiştir. Süleymaniye Kütüphanesi Hacı Mahmut Koleksiyonu'nda 3717 arşiv numarasıyla tespit ettiğimiz eserin temini sırasında 3717-001 arşiv numarasında kayıtlı olduğu netleştirilmiştir. Ayrıca yine Süleymaniye Kütüphanesi Hâlet Efendi Koleksiyonu'nda 204 arşiv numarasıyla tespit edilen eserin bir Mesnevî şerhi olan İsmail Rusûhî-yi Ankaravî'nin "Mecmû'atu'l-Letâyif ve Matmûratu'l-Ma'ârif"[142]in nüshası olduğu anlaşılmış; çalıştığımız manzum sözlük şerhinin nüshası ise aynı numarayla Hâlet Efendi Ek isimli Koleksiyonda bulunmuştur. Balıkesir İl Halk Kütüphanesinde 10 Hk 22 arşiv numarasıyla kayıtlı bulunan eserin de arşiv numarasında hata yapıldığı tespit edilmiş, doğru olan numaranın 10 Hk 3 olduğu netleştirilmiştir.

Malumdur ki tenkitli metin çalışmalarında nüshaların temini ve şecerenin oluşturulması fazlaca emek isteyen bir süreçtir. Ülkemizde yazma eserlerin henüz bir kısmının kayıtlarla tespit edilmediğini de hesaba kattığımızda bu süreç daha çetrefil bir hal almaktadır. Biz bu çalışmamız için Balıkesir, Konya, Kayseri ve Manisa'da bulunan nüshaları internet ve kargo yoluyla temin ettik. İstanbul ve Ankara'da bulunan nüshalara ise bizzat kütüphane ziyaretlerimiz sonucunda ulaştık. Bu ziyaretler nüshaların arşiv numaralarının, kayıtlarının tespiti ve doğrulanması açısından bize çok fazla bilgi kazandırdı. Elbette tarihe alenen tanıklık ettiğimizi hissetmiş olmak da işin en kârlı ve keyifli tarafıydı. Süleymaniye Kütüphanesi ve Bayezit Devlet Kütüphanesi restorasyon ve tadilat altındaydı. Bayezit Devlet Kütüphanesi Bayezit Koleksiyonu'ndaki nüshaya kütüphanede görevli memurların da yardımıyla ulaştık. Süleymaniye Kütüphanesi ise

---

[142] Ahmet Tanyıldız, İsmâil Rusûhî-yi Ankaravî (Mecmû'atü'l-Letâyif ve Matmûratu'l-Ma'ârif) C.1 (İnceleme-Metin-Sözlük), Erciyes Üni. Sosyal Bilimler Ensitüsü (Danışman Prof. Dr. Atabey Kılıç),(yayımlanmamış doktora tezi), Kayseri, 2010.

geçici olarak Süleymaniye Camii'nin yanında bulunan tarihî bir mekânda hizmet vermekteydi. Bu sebeple nüshaların asıllarını görmemiz mümkün olamadı; bilgisayar ortamına aktarılmış mikrofilmlerine ulaşabildik. Ayrıca Âtıf Efendi Kütüphanesi'nin ve Hacı Selim Ağa Kütüphanesinin mikrofilm kayıtlarının da Süleymaniye Kütüphanesi'nin arşivlerinde mevcut olması bize kolaylık sağladı.

Nüshalara ulaşma sürecinde kütüphanelerde görevli memurların yardımlarından bahsetmeden geçmek çalışmamızı eksik saymamıza sebep olurdu. Ankara, İstanbul, Kayseri, Konya, Manisa ve Balıkesir'de bulunan kütüphanelerin hemen hepsinde, yanlış kayıtların tespitinde ve nüshaların temininde emeği geçen tüm memurlara cân u gönülden bir teşekkürü borç biliriz.

2.2.2.1. Nüshaları

Yukarıda bahsettiğimiz sebeplerden ötürü incelememizi 21 nüsha üzerinden yapacağız. Eksik nüshaları ve yanlış kayıtları incelemeye dâhil etmedik. Bu 21 nüshanın bulundukları kütüphane ve numaraları şöyledir:

1. Mevlânâ Müzesi Kütüphanesi 3150
2. Türk Dil Kurumu Kütüphanesi Türkçe Yazmaları A41 (Yz. A41)
3. Millî Kütüphane Yazmalar Koleksiyonu 06 Mil Yz A 2456
4. Millî Kütüphane Yazmalar Koleksiyonu 06 Mil Yz A 1924
5. Bayezid Devlet Kütüphanesi Bayezid Koleksiyonu 6851
6. İstanbul Üniversitesi Nâdir Eserler Kütüphanesi T. 3437
7. İstanbul Üniversitesi Nâdir Eserler Kütüphanesi T. 1007
8. İstanbul Üniversitesi Nâdir Eserler Kütüphanesi T. 3480
9. İstanbul Üniversitesi Nâdir Eserler Kütüphanesi T.1831
10. Süleymaniye Kütüphanesi Fatih Koleksiyonu 5199
11. Süleymaniye Kütüphanesi Hacı Mahmut Koleksiyonu 3717-001
12. Süleymaniye Kütüphanesi Hacı Mahmut Koleksiyonu 5124
13. Süleymaniye Kütüphanesi Hâlet Efendi Koleksiyonu Ek 204
14. Süleymaniye Kütüphanesi Hasan Hüsnü Paşa Koleksiyonu 1454
15. Süleymaniye Kütüphanesi Hüsrev Paşa Koleksiyonu 727
16. Süleymaniye Kütüphanesi Râşit Efendi Koleksiyonu 1175
17. Topkapı Sarayı Müzesi Kütüphanesi Revan R 1922
18. Kayseri Râşid Efendi Kütüphanesi 595

19. Manisa İl Halk Kütüphanesi 5299
20. Balıkesir İl Halk Kütüphanesi 10 Hk 3
21. İstanbul Âtıf Efendi Kütüphanesi 2722

2.2.2.2. Nüsha Tavsifleri

Nüsha tavsiflerini yaparken öncelikli olarak kütüphane ziyaretlerimizi, Kültür Bakanlığı Yazma Eserler Veri Tabanı'nı ve çeşitli kataloglardan edindiğimiz bilgileri göz önünde bulundurduk. Ayrıca kütüphanelerde bulunan nüshalarla ilgili kayıt fişleri de tavsifte değerlendirilmiştir. Kütüphane ziyaretlerimizde çok az nüshayla fiziksel temasımız söz konusu oldu. Nüshaların kültürel miras vasıfları, onlara fiziksel olarak yaklaşma şansımızı çok aza indirgiyor. Dolayısıyla tavsif hususunda özellikle cilt-kağıt özellikleri ile ilgili bilgi verme şansımız çok az oldu. Süleymaniye kütüphanesinden elde ettiğimiz nüshaların fiziksel özellikleri ile ilgili bilgileri kütüphane kayıtlarından elde ettik. İstanbul Üniversitesi Nadir Eserler kütüphanesinde bulunan nüshaların fiziksel özellikleri, kütüphanenin internet sitesindeki kayıtlardan elde edilerek bir tavsif yapılmaya çalışılmıştır. Topkapı Sarayı Müzesi kütüphanesinde bulunan bir nüshanın tavsifi ise Fehmi Ethem Karatay'ın hazırladığı "Topkapı Sarayı Müzesi Kütüphanesi Türkçe Yazmalar Kataloğu"[143] isimli katalogtan faydalanılarak oluşturulmuştur. Diğer nüshalar için ise Kültür Bakanlığı tarafında oluşturulan "yazmalar.com" adlı site kullanılmıştır. Hali hazırda Topkapı Sarayı Müzesi Kütüphanesi'nde bulunan nüsha dışında diğer nüshaların hepsi sanal ortama aktarılmış olarak elimize geçti. Topkapı Sarayı Müzesi Kütüphanesi'nde bulunan nüsha ile fiziksel olarak tanışma fırsatımız oldu. Daha sonra ise kütüphane müdürlüğüyle gerçekleştirdiğimiz temaslar neticesinde eserin mikrofilmini de elde ettik. Bu çalışmalar neticesinde bir terkip olarak elde ettiğimiz bilgiler aşağıdaki gibidir.

1. Mevlânâ Müzesi Kütüphanesi 3150

Cilt-yazı ebâdı: 160x105-130x170 mm.

Yumuşak, mıklepsiz, meşin ciltlidir

[143] Fehmi Ethem Karatay, Topkapı Sarayı Müzesi Kütüphanesi Türkçe Yazmalar Kataloğu, Topkapı Sarayı Müzesi Yay. 1961

Varak Sayısı-Satır Sayısı-Hattı: 180 varak, 18 satır, nesta'lik hatlı, âyetler, hadîsler, başlıklar, beyitler ve taktî'lerin üzeri surhla çizilmiş siyah mürekkeple yazılmıştır.

Başı: (1b) "*Bismillāhi'r-Raḥmāni'r-Raḥīm ve….. Sipās-ı bīḳıyās ve şükr-i bīmiḳyās ol Ḫudā-yı Ḫālıḳ-ı cinn ü nāsa olsun ki kibār-ı ʿulūmda elfāẓ-ı melīḥayı dürer-i meʿānī-yi şerīfeye ẓarf u ṣadef ḳıldı ve vücūd-ı mesʿūd-ı insānīyi vücūd-ı sā'ir-i ḥayvanāt üzerine lisān-ı şerīfe-güftār u feṣāḥat-şiʿār ile müşerref ḳıldı…"*

Sonu: (180a) *"…ṣalli ve sellim ʿalā ḥażreti resūli'l-ferīdi'l-vaḥīd ve ʿalā sā'iri'l-enbiyāi ve'l-mürselīne'd-dāʿīne ilā ṭarīḳı't-tevḥīd ve ʿalā min tābiʿihim ve etbāʿü tābiʿihim mine'l-ʿulemā'i'l-kirāmi aṣḥābi't-taḳyīd ve'l-evliyāi'l-ʿiẓāmi ve'l-meşāyıḫi'l-fiḫām erbābi't-tecrīd rabb iḥşurnā maʿhüm taḥte livālike yā Mecīd "*

2. Türk Dil Kurumu Kütüphanesi Türkçe Yazmaları A41 (Yz. A41)

Cilt-yazı ebâdı: 195x130-148x65 mm.

Kendinden desenli mavi bez kaplı mukavva bir cilt içerisindedir. Kâğıt üzüm salkımı fligranlıdır. Son yapraklar rutubet lekelidir. 109. Varak yırtılmıştır. 1a'da Ahmed Resmî'ye ait temellük mührü ve kaydı vardır.

Varak Sayısı-Satır Sayısı-Hattı: 125 varak, 21 satır, nesta'lik hatlı, söz başları, cedveller, madde başları ve beyit üstleri surhla çizilmiş, siyah mürekkeple yazılmıştır.

Müstensihi-İstinsah Tarihi: Hasan bin Ali; h.1158/ m.1745

Başı: (1b) "*Bismillāhi'r-Raḥmāni'r-Raḥīm Sipās-ı bīḳıyās ve şükr-i bīmiḳyās ol Ḫudā-yı Ḫālıḳu'l-cinn ü nāsa olsun ki biḥār-ı ʿulūmda elfāẓ-ı melīḥayı dürer-i meʿānī-yi şerīfeye ẓarf u ṣadef ḳıldı ve vücūd-ı mesʿūd-ı insānīyi vücūd-ı sā'ir-i ḥayvanāt üzerine lisān-ı şīrīn-güftār u feṣāḥat-şiʿār ile müşerref ḳıldı…"*

Sonu: (125b) "…*ve daḫı ḥisāb meẕkūr üzere mecmūʿ bu mıṣraʿuñ ḥurūfınuñ aʿdādınuñ mecmūʿı ṭoḳuz yüz yigirmi birdür*"

3. Millî Kütüphane Yazmalar Koleksiyonu 06 Mil Yz A 2456

Cilt-yazı ebâdı: 203x152-150x80

Sırtı bordo meşin, kapakları ebru kâğıt kaplı, mıklepli mukavva bir cilt içerisindedir. Yaprakları rutubet lekelidir.

Varak Sayısı-Satır Sayısı-Hattı: 156 varak, 19 satır, ta'lik hatlı, söz başları ve açıklanan kelimelerin üstleri surhla çizilmiş, siyah mürekkeplidir.

Müstensihi-İstinsah Tarihi: Hüseyin bin İbrâhim; h.1165/m.1751

Başı: (1b) "*Bismillāhi'r-Raḥmāni'r-Raḥīm Sipās-ı bīḳıyās ve şükr-i bīmiḳyās ol Ḫudā-yı Ḫālıḳu'l-cinn ü nāsa olsun ki biḥār-ı ʿulūmda elfāẓ-ı melīḥayı dürer-i meʿānī-yi şerīfeye ẓarf u ṣadef ḳıldı ve vücūd-ı mesʿūd-ı insānīyi vücūd-ı sā'ir-i ḥayvanāt üzerine lisān-ı şīrīn-güftār u feṣāḥat-şiʿār ile müşerref ḳıldı…"*

Sonu: (156b) "*…Her ki ḫūb aḫlāḳıla mevṣūf ola*
Devlet-i kevneyn aña maʿṭūf ola

Fāʿilātün fāʿilātün fāʿilāt
Vezni budur çün remel maḫẕūf ola"

4. Millî Kütüphane Yazmalar Koleksiyonu 06 Mil Yz A 1924

Cilt-yazı ebâdı: 205x150-145x80

Sırtı ve kenarları bordo meşin, kapakları nohudî kâğıt kaplı, mıklepli mukavva bir cilt içindedir. Şirazesi dağılmak üzeredir.

Varak Sayısı-Satır Sayısı-Hattı: 123 varak, 21 satır, nesta'lik hatlı, Açıklanan kelimeleriz üzeri surhla çizilmiş, siyah mürekkeplidir.

Başı: (1b) "*Sipās-ı bīḳıyās ve şükr-i bīmiḳyās ol Ḫudā-yı Ḫālıḳ-ı cinn ü nāsa olsun ki kār-ı ʿulūmda elfāẓ-ı melīḥayı dürer-i meʿānī-yi şerīfeye ẓarf u ṣadef ḳıldı ve vücūd-ı mesʿūd-ı insānı bīzebān-ı şīrīn-güftār ve ḥikmet-āṣār u belāġat-şiʿār ile vücūd-ı ḥayvānī üzre müşerref ḳıldı…"*

Sonu (123b)*"…ṣallallāhu ʿalā ḥażreti resūli'l-ferīdi'l-vaḥīd ve ʿalā sā'iri'l-enbiyāi ve'l-mürselīne'd-dāʿīne ilā ṭarīḳı't-tevḥīd ve ʿalā tābiʿihim ve etbāʿü tābiʿihim mine'l-ʿulemā'i'l-kirāmi aṣḥābi't-tenḳīd ve'l-evliyāi'l-ʿiẓāmi ve'l-meşāyiḫi'l-fiḫām erbābi't-tecrīd rabb iḥşurnā maʿhüm taḥtelivā'ihim yā Mecīd teme'l-evrāḳ biʿavnillāhi'r-reẓẓāḳ "*

5. Bayezid Devlet Kütüphanesi Bayezid Koleksiyonu 6851

Cilt-yazı ebâdı: 205x155-170x100

Vişne çürüğü rengi, mıklepsiz deri ciltli.

Varak Sayısı-Satır Sayısı-Hattı: 124 varak, 25 satır, nesih hatlı, âyetler, hadîsler ve başlıkların bir kısmı surhla yazılmış, diğer bir kısmı ise açıklanan kelimeler ve söz başları gibi üzeri surhla çizilmiş siyah mürekkeplidir.

Müstensihi-İstinsah Tarihi: Son kısmın hattatı İbrâhim bin Süleyman; h.1174/m.1760

Başı: (1b) "*Bismillāhi'r-Raḥmāni'r-Raḥīm Sipās-ı bīḳıyās ve şükr-i bīmiḳyās ol Ḫālıḳ-ı Ḫudā-yı cinn ü nāsa olsun ki biḥār-ı ʿulūmda elfāẓ-ı melīḥayı dürr ü meʿānī-yi şerīfeye ẓarf u ṣadef ḳıldı ve vücūd-ı mesʿūd-ı insānı mecāzyān şīrīn-güftār ve ḥikmet-āṯār u belāġat-şiʿār ile vücūd-ı ḥayvānī üzre müşerref ḳıldı…*"

Sonu (123b) "*…ṣallallāhu ʿalā ḥażreti resūli'l-ferīdi'l-vaḥīd ve ʿalā sā'iri'l-enbiyāi ve'l-mürselīne'd-dāʿīne ilā ṭarīḳı't-tevḥīd ʿalā tābiʿihim ve etbāʿü tābiʿihim mine'l-ʿulemā'i'l-kirāmi aṣḥābi't-tenfīd ve'l-evliyāi'l-ʿiẓāmi ve'l-meşāyıḫi'l-fiḫām erbābi't-tecrīd rabb iḥşurnā maʿhüm taḥte livā'ihim yā Mecīd* "

6. İstanbul Üniversitesi Nâdir Eserler Kütüphanesi T. 3437

Cilt ebâdı: 218x128

Ebruli mukavva cilt içerisindedir. Şiraze kısmı sonradan desteklenmiştir. Kenarları cedvelli, cedveller yaldızlı, şemseli.

Varak Sayısı-Satır Sayısı-Hattı: 175 varak, 21 satır, nesih hatlı, âyetler, hadîsler, başlıklar, beyitler ve taktî'lerin üzeri surhla çizilmiş siyah mürekkeple yazılmıştır. Cümle sonları surhla belirtilmiş.

İstinsah Tarihi: h.1120/m.1708

Başı: (1b) "*Bismillāhi'r-Raḥmāni'r-Raḥīm Sipās-ı bīḳıyās ve şükr-i bīmiḳyās ol Ḫudā-yı Ḫālıḳ-ı cinn ü ünāsa olsun ki biḥār-ı ʿulūmda elfāẓ-ı melīḥayı dürer-i meʿānī-yi şerīfeye ẓarf u ṣadef ḳıldı ve vücūd-ı mesʿūd-ı insānīyi vücūd-ı sā'ir-i ḥayvanāt üzerine lisān-ı şīrīn-güftār u feṣāḥat-şiʿār ile müşerref ḳıldı…*"

Sonu: (175) "…*ṣalli ve sellim ʿalā ḥażreti resūli'l-ferīdi'l-vaḥīd ve ʿalā sā'iri'l-enbiyāi ve'l-mürselīne'd-dāʿīne ilā ṭarīḳı't-tevḥīd ʿalā tābiʿihim ve etbāʿü tābiʿihim mine'l-ʿulemā'i'l-kirāmi aṣḥābi'n-naḳīd ve'l-evliyāi'l-ʿiẓāmi ve'l-meşāyıḫi'l-fiḫām erbābi't-tecrīd rabb iḥşurnā maʿhüm taḥte livā'ihim yā Mecīd "*

7. İstanbul Üniversitesi Nâdir Eserler Kütüphanesi T. 1007

Cilt ebâdı: 195x125

Siyah deri ciltli, kenarları kırmızı cedvelli. Şemseli.

Varak Sayısı-Satır Sayısı-Hattı: 281 varak, 17 satır, nesih hatlı, âyetler, hadîsler, başlıklar, beyitler ve taktî'lerin üzeri surhla çizilmiş kırmızı mürekkeple yazılmıştır. Cümle sonları surhla belirtilmiş.

Başı: (1b) "*Bismillāhi'r-Raḥmāni'r-Raḥīm Sipās-ı bīḳıyās ve şükr-i bīmiḳyās ol Ḫudā-yı Ḫālıḳ-ı cinn ü nāsıḥ olsun ki biḥār-ı ʿulūmda elfāẓ-ı melīḥayı dürer-i meʿānī-yi şerīfeye ẓarf u ṣadef ḳıldı ve vücūd-ı mesʿūd-ı insānīyi vücūd-ı sā'ir-i ḥayvanāt üzerine lisān-ı şīrīn-güftār u feṣāḥat* (silinmiş) *ḳıldı…"*

Sonu: (277a) "… (silinmiş)*ve ʿalā sā'iri'l-enbiyāi ve'l-mürselīne'd-dāʿīne ilā ṭarīḳı't-tevḥīd ʿalā tābiʿihim ve etbāʿü tābiʿihim mine'l-ʿulemā'i'l-kirāmi ve ile'l-yāi'l-ʿiẓāmi'm-meşāyıḫ* "

8. İstanbul Üniversitesi Nâdir Eserler Kütüphanesi T. 3480

Cilt ebâdı: 215x153

Kırmızı cedvelli mıklepli, mıklep ve kapakta tezhip mevcuttur.

Varak Sayısı-Satır Sayısı-Hattı:225 varak, 17 satır nesih hatlı, âyetler, hadîsler, başlıklar, beyitler ve taktî'lerin üzeri surhla çizilmiş kırmızı mürekkeple yazılmıştır.

Başı: (1b) "*Bismillāhi'r-Raḥmāni'r-Raḥīm ve bihī teḳatā Sebās ü ḳıyās ve sekr-i bīmiḳyās ol Ḫudā-yı Ḫālıḳ-ı cinn ü nāsa olsun ki biḥār-ı ʿulūmda elfāẓ-ı melīḥayı dürer-i meʿānī-yi şerīfe ẓarf u ṣadef ḳıldı ve vücūd-ı mesʿūd-ı insānı bīzebān-ı şīrīn-güftār ve ḥikmet-āṣār ü belāġat-şiʿār ile vücūd-ı ḥayvānī üzere müşerref ḳıldı…"*

Sonu: (225b) "…*ve'l-ferīdi'l-vaḥīd ve ʿalā sā'iri'l-enbiyāi ve'l-mürselīne'd-dāʿīne ilā ṭarīḳı't-tevḥīd ve ʿalā tābiʿihim ve etbāʿü tābiʿihim mine'l-ʿulemā'i'l-kirāmi aṣḥābi't-tenḳīd ve'l-evliyāi'l-ʿiẓāmi ve'l-meşāyıḫi'l-fiḫām erbābi't-tecrīd rabb iḥşurnā maʿhüm taḥte livā'ihim yā Mecīd "*

9. İstanbul Üniversitesi Nâdir Eserler Kütüphanesi T.1831

Cilt ebâdı: 204x147

Kenarları kırmızı cedvelli.

Varak Sayısı-Satır Sayısı-Hattı: 88 varak, 23 satır tâlik hatlı, âyetler, hadîsler, başlıklar, beyitler ve taktî'lerin üzeri surhla çizilmiş kırmızı mürekkeple yazılmıştır.

Başı: (1b) "*Bismillāhi'r-Raḥmāni'r-Raḥīm Sipās-ı bīḳıyās ve şükr-i bīmiḳyās ol Ḫudā vü ted Ḫālıḳu'l- cinn ü nāsa olsun ki biḥār-ı ʿulūmda elfāẓ-ı melīḥayı dürer-i meʿānī-yi şerīfeye ẓarf u ṣadef ḳıldı ve vücūd-ı mesʿūd-ı insānīyi vücūd-ı sā'ir-i ḥayvanāt üzerine lisān-ı şīrīn-güftār u feṣāḥat-şiʿār ile müşerref ḳıldı…"*

Sonu: (85b) "*...ṣalli ve sellim ʿalā ḥażretü'resūli'l-ferīdi'l-vaḥīd ve ʿalā sā'iri'l-enbiyāi ve'l-mürselīne'd-dāʿīne ilā ṭarīḳı't-tevḥīd ʿalā tābiʿihim ve etbāʿü tābiʿihim mine'l-ʿulemā'i'l-kirāmi aṣḥābi't-tefrīd ve evliyāi'l-ʿiẓāmi ve'l-meşāyıḫi'l-fiḫām erbābi't-tecrīd rabb iḥşurnā maʿhüm taḥte livā'ihim yā Mecīd "*

10. Süleymaniye Kütüphanesi Fatih Koleksiyonu 5199

Cilt-yazı ebâdı: 209x155-145x94mm.

Varak Sayısı-Satır Sayısı-Hattı: 108 varak, 23 satır rika hatlı, âyetler, hadîsler, başlıklar, beyitler ve taktî'lerin üzeri surhla çizilmiş kırmızı mürekkeple yazılmıştır.

Müstensihi-İstinsah Tarihi: Sübhan bin Abdullah; h.1161/ m.1748

Başı: (1b) "*Bismillāhi'r-Raḥmāni'r-Raḥīm Sipās-ı bīḳıyās ve şükr-i bīmiḳyās ol Ḫudā-yı Ḫālıḳ-ı cinn ü insine olsun ki biḥār-ı ʿulūmdan elfāẓ-ı melīḥayı dürer-i meʿānī şer şerīfine ẓarf u ṣadef ḳıldı ve vücūd-ı mesʿūd-ı insānı vücūd-ı sā'ir-i ḥayvanātı üzere yine lisān-ı şerīfīn-güftār u feṣāḥat-şiʿār ile müşerref ḳıldı…"*

Sonu: (108a) "*...ṣallallāhu teʿāle'l-ferīdi'l-vaḥīd ʿalā sā'iri'l-enbiyāi ve'l-mürselīne'd-dāʿīne ilā ṭarīḳı't-tevḥīd ve ʿalā tābiʿihim ve etbāʿihim mine'l-ʿulemā'i'l-kirāmi aṣḥābi'n-naḳīd vel evliyāi'l-ʿiẓāmi ve'l-meşāyıḫi'l-fiḫām erbābi't-tecrīd rabb iḥşurnā maʿhüm taḥte livā'ihim yā Mecīd "*

11. Süleymaniye Kütüphanesi Hacı Mahmut Koleksiyonu 3717-001

Cilt-yazı ebâdı: 223x140-162x92mm.

Abdurrahman Abdi Paşa'nın "Şerh-i Pend-i Attar" adlı eseri ile aynı risâlede bulunmaktadır. 85b-160b arası Tuhfetü'l-Mülûk fî Şerh-i Manzûmeti'ş-Şâhidî" adıyla Tuhfe-yi Şâhidî şerhine ayrılmıştır. Baştan sona aynı kişi tarafından istinsah edilmiştir.

Varak Sayısı-Satır Sayısı-Hattı: 85 varak, 23 satır Tâlik hatlı, âyetler, hadîsler, başlıklar, beyitler ve taktî'lerin üzeri surhla çizilmiş kırmızı mürekkeple yazılmıştır.

Müstensihi-İstinsah Tarihi: Sübhan bin Abdullah; h.1161/ m.1748

Başı: (85b) "*Bismillāhi'r-Raḥmāni'r-Raḥīm Sıpās-ı bīḳıyās ve şükr-i bīmiḳyās ol Ḫudā-yı Ḫālıḳ-ı cinn ü insine olsun ki biḥār-ı ʿulūmdan elfāẓ-ı melīḥayı dürer-i meʿānī şer şerīfine ẓarf u ṣadef ḳıldı ve vücūd-ı mesʿūd-ı insānı vücūd-ı sā'ir-i ḥayvanātı üzere yine lisān-ı şerīfīn-güftār u feṣāḥat-şiʿār ile müşerref ḳıldı…"*

Sonu: (160b) *"...Fāʿilātün fāʿilātün fāʿilāt*

Bu kitābı ögren iç āb-ı ḥayāt

Şāhidīye her kim eylesiñ duʿā

İde maḥşerde şefāʿat Musṭafā

12. Süleymaniye Kütüphanesi Hacı Mahmut Koleksiyonu 5124

Cilt-yazı ebâdı: 204x135-150x78mm.

Sayfalar su darbesi almış gibi lekelenmiştir.

Varak Sayısı-Satır Sayısı-Hattı: 134 varak, 23 satır Nesih hatlı, âyetler, hadîsler, başlıklar ve taktî'lerin üzeri surhla çizilmiş kırmızı mürekkeple yazılmıştır, beyitler siyah mürekkep ile yazılmıştır.

Müstensihi-İstinsah Tarihi: Mustafa bin Veli; h.1138/ m.1725

Başı: (1b) "*Bismillāhi'r-Raḥmāni'r-Raḥīm Sipās-ı bīḳıyās ve şükr-i bīmiḳyās ol Ḫudā-yı Ḫālıḳ-ı cinn ü ünās olsun ki biḥār-ı ʿulūmda elfāẓ-ı melīḥayı dürer-i meʿānī-yi şerīfeye ẓarf ḳıldı ve vücūd-ı mesʿūd-ı insānīyi vücūd-ı sāyir-i ḥayvanāt üzerine lisān-ı şīrīn-güftār u nuṣḥat-şiʿār ile müşerref ḳıldı…"*

Sonu: (134a) "*...Ḥażreti resūli'l-ferīdi'l-vaḥīd ve ʿalā sā'iri'l-enbiyāi ve'l-mürselīne'd-dāʿīne ilā ṭarīḳı't-tevḥīd ve ʿalā mā tābiʿihim ve etbāʿü tābiʿihim mine'l-ʿulemā'i'l-kirāmi aṣḥābi'n-naḳīd vel evliyāi'l-ʿiẓāmi ve'l-meşāyıḫi'l-fiḥām erbābi't-tecrīd rabb iḥşurnā maʿhüm taḥte livā'ihim yā Mecīd*"

13. Süleymaniye Kütüphanesi Hâlet Efendi Koleksiyonu Ek 204

Cilt-yazı ebâdı: 209x135-155x75mm.

Kahverengi deri kapaklı, sırt bölgesi ve şirazesi kırmızı bir deri eklenerek sağlamlaştırılmıştır. İç sol kapak kırmızı renkte bir kağıtla sağ kapak ise sarı renkte bir kağıtla kaplanmıştır.

Varak Sayısı-Satır Sayısı-Hattı: 130 varak, 19 satır, Ta'lik hatlı, âyetler, hadîsler, başlıklar ve taktî'lerin üzeri surhla çizilmiş kırmızı mürekkeple yazılmış, beyitler siyah mürekkep ile yazılmış, ve açıklanan kelimeler surhla yazılmıştır.

Başı: (1b) " *Hāẕā kitābü şerḥ-i Tuḥfe-yi Şāhidī ve Tuḥfetü'l-Mülūk bi'smike Bismillāhi'r-Raḥmāni'r-Raḥīm yā Fettāḥ hüve Sıpās-ı bīḳıyās ve şükr-i bīmiḳyās ol Ḫālıḳ-ı Ḫudā-yı cinn ü inse olsun ki biḥār-ı ʿulūmda elfāẓ-ı melīḥaları dürer-i meʿānī-yi şerīfine ẓarf u ṣadef ḳıldı ve vücūd-ı mesʿūd-ı insānı vücūd-ı sā'ir-i ḥayvanāt üzerine lisān-ı şīrīn-güftār u feṣāḥat-şiʿār ile müşerref ḳıldı…"*

Sonu: (116b) "*…yādigār kelimesi añmaḳ maʿnāsına olan yād ile kāf-ı ʿAcemīyile gārdan mürekkebdür maʿnā-yı terkībīsi añdurıcı tuḥfedür ve daḫı ḥisāb meẕkūr üzere bu mıṣraʿuñ ḥurūfunuñ aʿdādı tam ṭoḳuz yüz yigirmi birdür*"

14. Süleymaniye Kütüphanesi Hasan Hüsnü Paşa Koleksiyonu 1454

Cilt-yazı ebâdı: 215x156-155x65mm.

İçerisinde yedi ayrı eser bulunan bir risalede mevcuttur.

Varak Sayısı-Satır Sayısı-Hattı: 28b ve 131b arasında bulunan eser 103 varak, 27 satır, Nesih hatlı, âyetler, hadîsler, taktî'ler ve başlıklar surhla yazılmış, beyitler siyah mürekkep ile yazılmış, üzerleri surhla çizilmiştir.

Müstensihi-İstinsah Tarihi: Süleyman bin Hasan; h.1149/ m.1736

Başı: (28b) "*Bismillāhi'r-Raḥmāni'r-Raḥīm Sipās-ı bīḳıyās ve şükr-i bīmiḳyās ol Ḫudā-yı Ḫālıḳ-ı cinn ü inse olsun ki biḥār-ı ʿulūmdan elfāẓ-ı melīḥayı dürer-i meʿānī-yi şerīfine ẓarf u ṣadef ḳıldı ve vücūd-ı mesʿūd-ı insānı vücūd-ı sā'ir-i cevāt üzerine lisān-ı şerīfīn-güftār u feṣāḥat-şiʿār ile müşerref ḳıldı…"*

Sonu: (131b) "*...Ḥażreti resūli'l-ferīdi'l-vaḥīd ve ʿalā sā'iri'l-enbiyāi ve'l-mürselīne'd-dāʿīne ilā ṭarīḳı't-tevḥīd ve ʿalā tābiʿihim ve etbāʿü tābiʿihim mine'l-ʿulemā'i'l-kirāmi aṣḥābi'n-naḳīd vel evliyāi'l-ʿiẓāmi ve'l-meşāyıḫi'l-fiḥām erbābi't-tecrīd rabb iḥşurnā maʿhüm taḥte livā'ihim yā Mecīd*"

15. Süleymaniye Kütüphanesi Hüsrev Paşa Koleksiyonu 727

Cilt-yazı ebâdı: 190x130-140x73mm.

İç sağ ve sol kapak sayfaları sarı renkte bir kağıtla kaplanmıştır.

Varak Sayısı-Satır Sayısı-Hattı: 130 varak, 21 satır, Ta'lik hatlı, beyitler ve açıklanan kelimelerin üzeri surhla çizilmiş ve siyah mürekkep ile yazılmış, taktî ve başlıklar surhla yazılmıştır.

Başı: (1b) "*Bismillāhi'r-Raḥmāni'r-Raḥīm Sipās-ı beḳıyās ve şükr-i bīmiḳyās ol Ḫālıḳ-ı cinn ü nāsa olsun ki biḥār-ı ʿulūmdan elfāẓ-ı melīḥayı dürr-i meʿānī-yi şerīfeye ẓarf u ṣadef ḳıldı ve vücūd-ı mesʿūd-ı insānı vücūd-ı sā'ir-i ḥayvanāt üzerine sāḳ şīrīn-güftār u feṣāḥat-şiʿār ile müşerref ḳıldı…"*

Sonu: (130a) "*...Ḥażreti resūli'l-ferīdi'l-vaḥīd ve ʿalā sā'iri'l-enbiyāi ve'l-mürselīne'd-dāʿīne ilā ṭarīḳı't-tevḥīd ve ʿalā tābiʿihim ve etbāʿü tābiʿihim mine'l-ʿulemā'i'l-kirāmi aṣḥābi'n-naḳīd vel evliyāi'l-ʿiẓāmi ve'l-meşāyıḫi'l-fiḥām rabb iḥşurnā maʿhüm taḥte livā'ihim yā Mecīd āmīn*"

16. Süleymaniye Kütüphanesi Râşit Efendi Koleksiyonu 1175

Cilt-yazı ebâdı: 207x133-156x89mm.

Mıklepli deri kahverengi ciltli; üzerinde mıklepte ve sayfa ortasında baskı süs bulunmaktadır. Kenarları cedvellidir. Sayfa altlarında yırtıklar oluşmuştur. Eserin başı ve sonunun müstensihleri farklıdır.

Varak Sayısı-Satır Sayısı-Hattı: 80 varak, 23 satır, Ta'lik hatlı, beyitlerin ve açıklanan kelimelerin üzeri surhla çizilmiş ve siyah mürekkep ile yazılmış, tef'ileler ve başlıklar surhla yazılmıştır.

Başı: (1b) "*Bismillāhi'r-Raḥmāni'r-Raḥīm Sipās-ı bīḳıyās ve şükr-i bīmiḳyās ol Ḫudā-yı Ḫālıḳ-ı cinn ü nāsa olsun ki biḥār-ı ʿulūmda elfāẓ-ı melīḥayı dürer-i meʿānī-yi şerīfeye ẓarf u ṣadef ḳıldı ve vücūd-ı mesʿūd-ı insānı bīzebān-ı şīrīn-güftār ve ḥikmet-āṣār ü belāġat-şiʿār ile vücūd-ı ḥayvānī üzere müşerref ḳıldı…"*

Sonu: (80b) "*...Şāhidīye her kim eylese duʿā*

İde maḥşerde şefāʿat Muṣṭafā "

Maḥṣūlü'l-beyt maʿlūm taḳtīʿu'l-beyt Şāhidīye fāʿilātün her kim eyle fāʿilātün se duʿā fāʿilāt ide maḥşer fāʿilātün de şefāʿat fāʿilātün Muṣṭafā fāʿilāt "

17. Topkapı Sarayı Müzesi Kütüphanesi Revan R 1922

Cilt ebâdı: 290x180mm.

Serlevha müzehhep, cedveller yaldızlı, mıklep, şemse ve köşelikli, koyu kahverengi deri cilt içerisindedir. Cedvellerin yaldızı çekilirken sayfalara damlatılmıştır.

Müstensihi-İstinsah Tarihi: İmâm Osmân bin Hacı Ömer; h.1144/ m.1731-32

Varak Sayısı-Satır Sayısı-Hattı: 117 varak, 23 satır, Nesih hatlı, beyitlerin ve açıklanan kelimelerin üzeri surhla çizilmiş ve siyah mürekkep ile yazılmış, taktî' ve başlıklar surhla yazılmıştır.

Başı: (1b) "*Bismillāhi'r-Raḥmāni'r-Raḥīm ve bihi nestaʿīn Sipās-ı bīḳıyās ve şükr-i bīġıyās ol Ḫudā-yı Ḫālıḳ-ı cinn ü ünāsa olsun ki biḥār-ı ʿulūmda elfāẓ-ı melīḥayı dürer-i meʿānī-yi şerīfeye ẓarf u ṣadef ḳıldı ve vücūd-ı mesʿūd-ı insānīyeyi cūd u sā'ir-i ḥayvanāt üzerine lisān-ı şīrīn-güftār feṣāḥat-şiʿār ile müşerref ḳıldı…"*

Sonu: (115b) "*... Bu kitābı ögren iç āb-ı ḥayāt*

Bu kitābı fāʿilātün ögren iç ā fāʿilātün bı ḥayāt fāʿilāt hāmişde bu daḫı menḳūldür

Her ki ḫūb-ı aḫlāḳıla mevṣūf ola

Devlet-i kevneyn aña maʿṭūf ola

Fāʿilātün fāʿilātün fāʿilāt

Vezni budur çün remel maḫẕūf ola "

18. Kayseri Râşid Efendi Kütüphanesi 595

Cilt ebâdı: 172x130-117x82mm.

Serlevha müzehhep, cedveller yaldızlı, mıklepli, şemseli ve koyu kahverengi deri cilt içerisindedir.

Müstensihi-İstinsah Tarihi: Hasan bin Abdullah; h.1138/ m.1725

Varak Sayısı-Satır Sayısı-Hattı: 134 varak, 23 satır, Nesih hatlı, beyitler, ayetler, hadisler ve açıklanan kelimelerin üzeri surhla çizilmiş ve siyah mürekkep ile yazılmış, taktî'ler ve başlıklar surhla yazılmıştır.

Başı: (1b) "*Bismillāhi'r-Raḥmāni'r-Raḥīm ve bihi nestaʿīn Sipās-ı bīḳıyās ve şükr-i bīmiḳyās ol Ḫudā-yı Ḫālıḳ-ı cinn ü ünāsa olsun ki biḥār-ı ʿulūmda elfāẓ-ı melīḥayı dürer-i meʿānī-yi şerīfe ẓarf u ṣadef ḳıldı ve vücūd-ı mesʿūd-ı insānīyi vücūd u sā'ir-i ḥayvanāt üzerine lisān-ı şīrīn-güftār u feṣāḥat-şiʿār ile müşerref ḳıldı…"*

Sonu: (134b) "*...Ḥażreti resūli'l-ferīdi'l-vaḥīd ve ʿalā sā'iri'l-enbiyāi ve'l-mürselīne'd-dāʿīne ilā ṭarīḳı't-tevḥīd ve ʿalā tābiʿihim ve etbāʿü tābiʿihim mine'l-ʿulemā'i'l-kirāmi aṣḥābi'n-naḳīd vel evliyāi' ve'l-meşāyıḫi'l-fiḥām erbābü't-tecrīd rabb iḥşurnā maʿhüm taḥte livā'ihim faġfirlinā yā Raḥmān yā Mecīd "*

19. Manisa İl Halk Kütüphanesi 5299

Cilt ebâdı: 210x150-155x95mm.

Mıklepli, zencirekli, vişne renkli meşin ciltlidir. Sayfa kenarları hâşiyelidir.

İstinsah Tarihi: h.1062/ m.1652

Varak Sayısı-Satır Sayısı-Hattı: 109 varak, 21 satır, Tâlik hatlı, başlıklar, ayetler, hadisler ve taktî'ler surhla yazılmış, açıklanan kelimelerin ve beyitlerin üzeri surhla çizilmiştir. Hâşiyeler kırmızı ve siyah mürekkeplidir.

Başı: (1b) "*Bismillāhi'r-Raḥmāni'r-Raḥīm ve bihī teḳatā Sipās-ı bī ḳıyās ve şükr-i bīmiḳyās ol Ḫudā-yı Ḫālıḳ-ı cinn ü nāsa olsun ki biḥār-ı ʿulūmda elfāẓ-ı melīḥayı dürer-i meʿānī-yi şerīfeye ẓarf u ṣadef ḳıldı ve vücūd-ı mesʿūd-ı insānīyi vücūd-ı sāʿir-i ḥayvanāt üzerine lisān-ı şīrīn-güftār u feṣāḥat-şiʿār ile müşerref ḳıldı…"*

Sonu: (109b) "*...ṣalli ve sellim ʿalā ḥażretü'resūli'l-ferīdi'l-vaḥīd ve ʿalā sāyirü'l- (18) enbiyāi ve'l-mürselīne'd-dāʿīne ilā ṭarīḳu't-tevḥīd ve ʿalā tābiʿihim ve etbāʿü tābiʿihim (19) mine'l-ʿulemā'i'l-kirāmi aṣḥābi't-tenḳīd ve'l-evliyāi'l-ʿiẓāmi (20) ve'l-meşāyıḫi'l-fiḫām erbābi't-tecrīd rabb (21) iḥşurnā maʿhüm taḥtelivā'ihim yā Mecīd*
"

20. Balıkesir İl Halk Kütüphanesi 10 Hk 3

Cilt ebâdı: 210x140-155x80mm.

Sırtı ve üzeri kahverengi meşin kaplıdır, mıklepli ve şemselidir.

İstinsah Tarihi: h.1141/ m.1728

Varak Sayısı-Satır Sayısı-Hattı: 164 varak, 19 satır, Nestâ'lik hatlı, âyetler, hadîsler, açıklanan kelimeler ve beyitlerin üzeri surhla çizilmiştir, siyah mürekkeple yazılmıştır.

Başı: (1b) "*Bismillāhi'r-Raḥmāni'r-Raḥīm ve bihī nestaʿīnü Sipās-ı bīḳıyās ve şükr-i bīmiḳyās ol Ḫālıḳ-ı cinn ü inse olsun ki biḥār-ı ʿulūmdan elfāẓ-ı melīḥaları dürer-i meʿānī-yi şerīfine ẓarf u ṣadef ḳıldı ve vücūd-ı mesʿūd-ı insānı vücūd-ı sāʿir-i ḥayvanāt üzerine lisān-ı şīrīn-güftār u feṣāḥat-şiʿār ile müşerref ḳıldı…"*

Sonu: (164b) " *Bu kitābı ögren iç āb-ı ḥayāt*

Taḳṭīʿ bu kitābı fāʿilātün örgen iç ā fāʿilātün bı ḥayāt fāʿilāt hāmişde menḳūldür

Her ki ḥūb aḫlāḳıla mevṣūf ola

Devlet-i kevneyn aña maʿṭūf ola

Fāʿilātün fāʿilātün fāʿilāt
Vezni budur çün remel maḫẕūf ola] ”

21. İstanbul Âtıf Efendi Kütüphanesi 2722

Varak Sayısı-Satır Sayısı-Hattı: 139 varak, 25 satır, Nesih hatlı, açıklanan kelimelerin ve beyitlerin üzeri surhla çizilmiş, siyah mürekkeple yazılmıştır. Başlıklar, âyet ve hadisler surhla yazılmıştır. Sayfa kenarlarında hâşiyeler mevcuttur.

Başı: (1b) “*Bismillāhi’r-Raḥmāni’r-Raḥīm Sipās-ı bīḳıyās ve şükr-i bīmiḳyās ol Ḫudā-yı Ḫālıḳ-ı cinn ü ünāsa olsun ki biḥār-ı ʿulūmda elfāẓ-ı melīḥayı dürer-i meʿānī-yi şerīfeye ẓarf u ṣadef ḳıldı ve vücūd-ı mesʿūd-ı insānı vücūd-ı sāʿir-i ḥayvanāt üzerine lisān-ı şīrīn-güftār u feṣāḥat-şiʿār ile müşerref ḳıldı…”*

Sonu: (139b) “*biḥamdüli’l-lāhi teʿālā bu kitāb-ı tuḥfetü’l-mülūk temām ve bu ʿilm-i fāḫirde te’līf ve taṣnīf olan kitāb-ı vāfireye imām oldı bu müddeʿī ehl-i inṣāf ḳatında müsellemedür ehl-i iʿtisāfa bu iki beyt cevāb-ı ṣavābdur illāhi dürri ḳā’ilühümā ḳul limen lem yera’l-meʿāṣıra şey’enve yerā li’l-evā’ili’t-taḳdīmā.”*

2.2.2.3. Nüsha Şeceresi

Metin tenkîdi ilk olarak ilmî bir rehber ve kural koyucu kabul edilen Hz. Muhammed’in sözlerinin ve yaşantısının sahabe arasında anlatılmaya ve aktarılmaya başladığı dönemlerde ortaya çıkmıştır. Öyle ki sahabe arasında müteselsilen gerçekleşen bu anlatım ve aktarım sürecinde rivâyetlerin ve bozulmaların oluştuğu fark edilmeye başlanınca tenkitler de başlamıştır. Bu bağlamda Hz. Ayşe’yi bir münekkid olarak düşünebiliriz. O, sahabeler arasında ortaya çıkan rivâyetleri -Hz. Muhammed döneminin canlı bir şâhidi olarak- eleştirmiş ve kimi zaman da onlarla ilgili düzeltmeler yapmıştır.[144] İslâm medeniyetinde metin tenkîdinin başlaması “hadis tenkîdi” nin başlamasıyla olmuştur.[145] Tarihimizde metin tenkîdinin ortaya çıkması ise Avrupa’da pozitif bilimlerde kullanılan usûl ve yöntemlerin sosyal bilimlerde de kullanılabilirliğinin tartışıldığı 19. Yüzyılın sonlarına tekâbül etmektedir.

Edebiyatımızda tarihî metinlerin neşirlerinin başlamasıyla birlikte edebî tenkit meselesi ciddî boyut kazanmaya başlamıştır. Bu bağlamda metin neşirleri yapılmaya

---

[144]Bu konuda detaylı bilgi için bkz. Zişan Türcan; “Hadis Literatüründe Şerh Geleneği ve Özellikleri”, (Danışman: Prof. Dr. Ali Dere), Ankara Üni., Sosyal Bilimler Enstitüsü, (yayımlanmamış doktora tezi), Ankara, 2008.

[145] Ayrıntılı bilgi için bkz, Selahattin Polat, Habil Nazlıgül, Süleyman Doğanay; Hadis Araştırma ve Tenkit Klavuzu, Marmara Üni. İlahiyat Fak. Vkf. Yay., İstanbul, 2008.

başlandıkça, tenkîdi yapılmış sağlam metinlere duyulan ihtiyaç da ciddî boyut kazanmıştır. Fuad Köprülü, "Her ilim, ancak kendisine mahsus olan ilmî usûllerin kullanılması ile teşekkül edebilir."[146] diyerek ilmî çalışmaların belli usûllerle muhkem bir şekilde yapılması gerektiğini ortaya koymuştur. Agâh Sırrı Levend incelemelerde "tarihsel eleştiri" yöntemi kullanılmalıdır derken bu kavramı "belgelere dayanan ve objektif kalmayı gerektiren" bir yöntem olarak açıklar.[147] Metin tenkîdinin olabildiği ölçüde mevsuk ve afâkî olması Levend'in tarihsel eleştiri tanımıyla bağdaşmaktadır. Fakat iş bu kadarla kalmayıp, metin tenkîdi konusu kendi içerisinde birçok hassasiyetleri olan bir alan halini almıştır. Konuyla ilgili dikkat çekici ve detaylı çalışmaların ilki Ahmet Ateş tarafından kaleme alınan "Metin Tenkîdi Hakkında" isimli makaledir. Ateş burada Köprülü'nün bahsettiği usûl konusunu tenkitli metin neşirlerinin temel prensibi yapmış, belli yöntemlerin takip edilmediği metinlerin sağlamlığından şüphe edileceğini vurgulamıştır.

Bilimsel ortamlarda konuyla ilgili daha sonraları birçok görüş ileri sürülse[148] de Ateş'in ortaya koyduğu veriler sağlamlığını korumuştur. Abdülkadir Dağlar bu ortamlarda "ortak hata", "müstakil hata", "ihtimâliyet prensibi", "ekseriyet prensibi", "tarihen eksiklik", "nüshadaki eksiklikler/fazlalıklar" gibi kavramların değerlendirilip konumlandırıldığını ve bu çalışmaların temelde sağlıklı bir nüsha şeceresinin nasıl oluşturulabileceğini ortaya koymaya çalışan çalışmalar olduğunu belirtmiştir.[149] Bu alandaki çalışmaların metin tenkîdi diye mi yoksa metin neşri diye mi adlandırılması gerektiği bir türlü netleşmeyen bir konu iken Atabey Kılıç tartışmalara son noktayı koymuş, "kavram kargaşasına ve yanlış anlaşılmalara yol açacak isimlerden ziyade

---

[146] Fuad Köprülü, "Türk Edebiyatı Tarihinde Usûl", Edebiyat Araştırmaları, TTK, 1986, Ankara, s. 3

[147] Agâh Sırrı Levend, Türk Edebiyatı Tarihi, TTK, 1998, Ankara, s. 14.

[148] Bu konuda detaylı bilgi için bkz. Ahmet Ateş, "Metin Tenkidi Hakkında (Dasitân-ı tevârih-i mülûk-i âl-i Osman münasebeti ile)", Türkiyât Mecmuası, C.VII-VIII, 1 (1942); Y.Ziya Kavakçı, İslam Araştırmalarında Usûl, DİB Yay., Ankara tarihsiz; Doç. Dr. Mertol Tulum, "Filolojik Çalışma ve Eski Metinlerin Neşri Üzerine Görüş ve Tenkitler", Türk Dünyası Araştırmaları, Aralık 1983; Mertol Tulum, Tarihî Metin Çalışmalarında Usul/ Menâkıbu'l-Kudsiyye Üzerinde Bir Deneme, Deniz Kitabevi, İstanbul 2000; Mine Mengi, Divan Şiiri Yazıları, Akçağ Yay., Ankara 2000; Prof. Dr. Tunca Kortantamer, "Genç Edebiyat Araştırmacısının Yanlışları", Türklük Araştırmaları Dergisi C.VII, İstanbul 1993, s. 337-365; İsmail Ünver, "Çevriyazıda Yazım Birliği Üzerine Öneriler", Türkoloji Dergisi, C. XI, S.1, Ankara 1993; Ali Nihad Tarlan, Edebiyat Meseleleri, Ötüken Neşriyat, İstanbul 1981; Atabey Kılıç; "Günümüzde Metin Neşri ve Problemleri Üzerine Düşünceler", I. Kırşehir Kültür Araştırmaları Bilgi Şöleni, 8-10 Ekim 2003, Bildiriler, (Haz.: Ahmet Günşen), Kırşehir, 2004, s. 331-345; Koçoğlu Turgut, "Metin Neşrinde İmlâ Üzerine Görüşler Ve Uygulamalara Dâir", Turkish Studies/ Türkoloji Çalışmaları, Volume 3/6, 2008, s.488-498.

[149] Abdülkadir Dağlar, Şem'î Şem'ullâh Şerh-i Mesnevî, C.1 (İnceleme-tenkitli metin-sözlük), (Danışman: Prof. Dr. Atabey Kılıç), Erciyes Üniversitesi Sosyal Bilimler Enstitüsü, (yayımlanmamış doktora tezi), Kayseri, 2009, s. 175-176.

"Tenkitli Metin Neşri" denmesi daha uygundur.” demiştir. Ayrıca Kılıç, “*Tariflerden de anlaşılacağı üzere tenkitli metin neşrinde asıl amaç, müellifin veya yazarın kaleminden çıkmış olan ve yabancı kaynaklarda genellikle “the original(ilk, asıl; kopya olmayan; özgün)”*[150] *yerlilerde ise “orijinal” olarak adlandırılan metnin kurulmaya, verilmeye çalışılmasıdır.*” diyerek tenkitli metin neşrinin amacını yalın bir şekilde ortaya koymuştur. Ayrıca Tunca Kortantamer’in söylediği gibi burada temel prensip güzel, göze, kulağa hitap eden bir metin ortaya koymak değil; yazarın kendi ilmî, fikrî ya da edebî disipliniyle oluşturduğu esere en yakın metni ortaya koymaktır. “*Ortaya çıkarılacak metin hatasıyla savâbıyla, yanlışıyla doğrusuyla yazarın metni veya ona en yakın metin olmalıdır. ”*[151]

Tenkitli metin neşri yapılırken, “*bir esere ait müellif nüshasının bulunmadığı durumlarda eldeki nüshalardan bir şecere oluşturarak, tenkitli metin sayesinde adeta müellif nüshasını yeniden ortaya koyma niyetiyle hareket etmesi gereken metin münekkidi, aynı zamanda, bu çalışma sürecinde nüshalarla ilgili belirsizliklerle karşılaşıldığında bazı faraziyeler ileri sürmesi ve çok çeşitli ihtimalleri değerlendirmesi gereken kişidir; maalesef, her an sübjektifliğe düşme tehlikesiyle karşı karşıyadır.*”[152] Çalışmalarımızdan hareketle kendisini müellif yerine koyması gereken münekkidin aynı zamanda diğer nüshalardaki müstensihi anlamadan da yanlışa düşebileceğini fark ettik. Sadece karşılaştırmaların, ortak hataların, tarihen tutarlılıkların yetmediği zamanlarda münekkidin kendisini müstensih yerine de koyması gerektiğini tecrübe ettik. Tüm çalışmalar sonucunda münekkidin ne müellif gibi ne de müstensih gibi davranmaması gerekliliği ortaya çıkmaktadır. O, doğru metne ulaşma çabasında, tüm bu karışıklıklar içerisinde kendisine en uygun, en muhkem yeri bulmalı, çalışma boyunca seyrine, emeğine zarar verecek her türlü karışıklıklardan kendisini muhafaza etmelidir.

Üzerinde çalıştığımız bu eserin tenkidinin oluşturulmasında nüshaların müellif hattıyla ya da müellif hattına en yakın nüsha ile olan akrabalıklarının ortaya çıkarılması safhasında şecere çıkarma yöntemine gidilmiştir. Yukarıda tavsifini yaptığımız 21 nüsha üzerinden bir şecere kurulmaya çalışılmıştır. Oluşturulmaya çalışılan bu şecerede nüshaların başlangıçlarından, ortalarından ve bitişlerinden belli kısımlarda bulunan bilhassa başlıkların, beyitlerin ve açıklanan kelimelerin karşılaştırmaları fişleme

---

[150] Redhouse Yeni El Sözlüğü, İstanbul tarihsiz, s. 307.
[151] Prof. Dr. Tunca Kortantamer, “Genç Edebiyat Araştırmacısının Yanlışları”, Türklük Araştırmaları Dergisi C.VII, İstanbul 1993, s. 347.
[152] Dağlar, “Şem’î Şem’ullâh …”s.176.

usûlüyle tek tek belirlenmiştir. Bu fişleme ve karşılaştırma safhasında nüshaların istinsah tarihleri -incelenen metin hususunda- Kılıç'ın "*Çalışmanın ilk yönü "iç tenkit"e dayanır ki, bu, her şeyden önce, metnin yanlışlarını bulmak ve düzeltmek sanatıdır… Bir sanat olduğu kadar bir bilim de olan bu tür tenkit, bir metnin kopyası (sureti) çıkarılırken harekete geçen psikolojik mekanizmayı göz önünde bulundurur; kopya edenin hangi tür yanlışları hangi sebeplerle yapmış, metindeki bozulmaların ne gibi şart ve durumlarda nasıl meydana gelmiş olduğunu ortaya çıkarmaya çalışır… Bu iç tenkidin hedefi, metni, yazarının kaleminden çıkmış orijinaline yaklaştırmaktır… İşte 'metne tamamen nüfuz etmek, onu tam olarak anlamak, asıl ve gerçek çehresiyle tanımak' demek olan bu işlem, tenkitli metin çalışmasının ilk ve en önemli yanını teşkil eder.*"[153] şeklinde açıkladığı "iç tenkit" husûsunda bizi yanlışa düşürmemesi için öncelikle devre dışı bırakılmıştır. Taslak olarak bir şecere çıkardıktan sonra nüshaların istinsah tarihlerini, -varsa- ketebe ve ferağ kayıtları da dikkate alınarak çıkarılan taslak sağlamlaştırılmış, eksiklikler ve değişmesi gereken yerler, metin anlamında da karşılaştırmalar açısından bir problem çıkarmayacak şekilde düzenlenmiştir. Şecere oluşturulurken nüshalarda, nüshanın kendi yapısından kaynaklanan hattın silinmesi, su lekesi, sayfa eksikliği, sayfalarda meydana gelen yırtıklar gibi fiziksel sebepler ve yorgunluk, zuhûl, müstensihin yaşının küçük olmasından kaynaklanan, yazdığı hattaki acemiliğinden kaynaklanan ya da yeterince bilgi sahibi olmamasından kaynaklanan -sonuncusu çok düşük bir ihtimaldir- câhillik gibi beşerî sebebler sonucunda oluşan okuma hatası, imlâ hatası, eksiklikler ve benzeri ortak hatalar değerlendirilmiştir.

Tüm bu safâhatın sonunda Tuhfetü'l-Mülûk'e ait nüshaların bir ana kol başı ve bu kol başından gelen üç alt kolbaşı ve diğer nüshaların da bu üç alt kol başına bağlı olabileceği sonucuna varılmıştır. Manisa (M99) nüshası, oluşturulma tarihi ve gramer açısından diğer nüshalarla karşılaştırıldığında en sağlam metin yapısına sahip olması sebebiyle ana kol başı kabul edilmiştir.[154]

---

[153] Kılıç, "Günümüzde Metin Neşri…", s. 332

[154] Yusuf Öz "Tuhfe'yi Şâhidî Şerhleri" isimli kitabında Tuhfetü'l-Mülûk hakkında bilgi verirken Konya nüshasını müellif hattı olarak değerlendirmiştir. Eserin müellifi olan Abdurrahmân bin Abdullâh'ın "Osmalı Müellifleri" isimli eserde miladi 1669 yılında vefât ettiği bilgisini eserine alan Öz, istinsah tarihi 1682 olan Konya nüshasını müellif nüshası kabul ederken "Osmalı Müellifleri"nde geçen bilginin yanlış olduğunu söyleyerek, yazarın 1682 yılında ya da daha sonra vefat etmiş olabileceğini bildirir. Fakat yapılan katalog taramaları, nüshaların okunması, ve kütüphane kayıtlarının öğrenilmesi sonucunda bu bilgide bir yanlışlık yapıldığı tespit edilmiştir. Şöyle ki yukarıda ana kol başı kabul ettiğimiz Manisa nüshanın -müellif kaydına dair bir bilgi olmaması sebebiyle müellif hattı olarak nitelendirmiyoruz- sonunda belirtilen *"vaḳaʿ envāʿun mineʿl-cemiʿ ve't-te'lîf senetühü ṣelāṣ ve sittūn ve elf min hicratin men*

Tenkitli metnin oluşturulmasında Manisa (M99) nüshası temele alınmış, Manisa'dan sonra müellif hattına en yakın olan Mevlânâ (K3150) nüshası gerek duyuldukça kullanılmıştır. Şerh edilen şiirin aruz husuûsiyetleri ve metinde ihtiyaç görülen fakat Mevlânâ (K3150) nüshasının yeterli olmadığı durumlarda ise kol başlarına en yakın olan Türk Dil Kurumu Yz A41 (TDK41), İstanbul Üniversitesi T 1007 (İÜ07), Hacı Mahmut 5124 (SHM24), Bayezit 6851 (İB) ve Süleymaniye Raşit Efendi 1175 (SREF) nüshalarına başvurulmuştur.

Türk Dil Kurumu Yz A41 (TDK41), Milli Kütüphane Yz A 2456 (MK56), İstanbul Üniversitesi T 1831 (İÜ31) ve Mevlânâ 3150 (K3150) nüshalarının kendi aralarında; Hacı Mahmut 5124 (SHM24), İstanbul Üniversitesi T 1007 (İÜ07), Balıkesir 10 Hk 3 (B), Hacı Mahmut 3717-001 (SHM01), Hasan Hüsnü Paşa 1454 (SHHP54), Fatih 5199 (SF), Halet Efendi Ek 204 (SHEf), Revan R 1922 (R22), Hüsrev Paşa 727 (SHP27), Atıf Efendi 2722 (A22), İstanbul Üniversitesi T 3437 (İÜ37), Kayseri 595 (KREf) kendi aralarında ve Bayezit 6851 (İB), Süleymaniye Raşit Efendi 1175 (SREF), İstanbul Üniversitesi T 3480 (İÜ80), Milli Kütüphane Yz A 1924 (MK24) nüshalarının kendi aralarında ortak hatalarda birleştikleri görülmüştür. Böylece Manisa nüshasının altında 3 ayrı kol başı oluşmaktadır.

İlk grubu oluşturan Türk Dil Kurumu Yz A41, Milli Kütüphane Yz A 2456, İstanbul Üniversitesi T 1831 ayrı bir kol oluşturacak şekilde Mevlânâ 3150 ile aralarında farklı hatalar da barındırmaktadır. Bu sebeple ilk kol başı iki alt kol başına ayrılır. Türk Dil Kurumu Yz A41, Milli Kütüphane Yz A 2456, İstanbul Üniversitesi T 1831 ile Mevlânâ 3150 iki alt kol başı oluştururlar. Birinci kolda bulunan Mevlânâ 3150 diğer kolda başta kalan Türk Dil Kurumu Yz A41 ile ortak hatalar bulundurmakla birlikte, kendisine has diğer kolda bulunmayan bazı hatalara da sahiptir. Bu nüsha aynı zamanda en başta bulunan ana kol başı Manisa nüshasına en yakın tarihli nüsha olması sebebiyle Tuhfetü'l-Mülûk'un tenkitli metin neşrinde ihtiyaç duyuldukça, ihtiyaten kullanılmıştır. İlk grubun bir kolunu Mevlânâ 3150 oluştururken diğer kolunda istinsah

---

lehu'l-'izzü ve's-sa'ādetü ve'ş-şerafu fī evā'il-i şehr-i cemādiye'l-ūlā yessera'l-lāhu te'ālā" cümlesinden hareketle ketebe kaydı hicrî 1062 çıkmaktadır. Miladî 1652'ye tekâbül eden bu kayıt Manisa nüshasının Konya nüshasından 30 yıl önce yazılmış olduğunu ortaya çıkarmaktadır. Ayrıca müellifin Manisalı olduğunun belirtilmesi sebebiyle Manisa'da bulunan nüshanın müellif hattı ya da müellif hattına en yakın nüsha olabileceğini destekler niteliktedir. Bu bilgi doğrultusunda "Osmalı Müellifleri" adlı eserde yazarın ölüm tarihi konusunda verilen bilginin yüksek ihtimalle doğru olduğu ve Konya nüshasının müellif hattı değil, elde edilebilen nüshalar içerisinde müellif hattına en yakın istinsah metni olduğu ve Manisa nüshasının ise yazar hayattayken yazılmış bir istinsah metni ya da bir başka ihtimalle yazarın kontrolünde öğrencisine ya da bir hattata yazdırdığı müellif metni olabileceği düşünülmüştür.

tarihleri birbirini takip eden iki nüsha yani Türk Dil Kurumu Yz A41 ve Milli Kütüphane Yz A 2456 ve ardından gelen ve istinsah tarihi ve müstensihi belli olmayan İstanbul Üniversitesi T. 1831 bulunmaktadır. Yukarıda bahsedildiği gibi tarihler metin incelemesinden sonra hesaba katılmıştır. Bu koldaki sıralamada en altta değerlendirilen İstanbul Üniversitesi T. 1831, Türk Dil Kurumu Yz A41 ve Milli Kütüphane Yz A 2456 ile müstakil hataları barındırmakla birlikte kendine has münferit hatalar da bulundurmaktadır. Bu sebeple en altta değerlendirilmiştir. Milli Kütüphane Yz A 2456 1165/1751 istinsah tarihiyle, Türk Dil Kurumu Yz A41'den 6 yıl sonra istinsah edilmiştir. Ayrıca Türk Dil Kurumu Yz A41 ile müşterek hatalar bulundurmakla birlikte münferit hatalar da söz konusudur. Türk Dil Kurumu Yz A41 ise hem 1158/1745 istinsah tarihiyle hem de diğer iki nüshada bulunan hataları bulundurmamasıyla ilk sırayı almıştır. Sonuç olarak bu üç nüsha birbirinden istinsah edilmiş olabilir. Birinci grupta oluşan bu iki kol ise Manisa ile müşterek hatalarda direkt olarak birleşmedikleri için arada bir kayıp nüsha olabileceği düşünülebilir. Bu durumda ilk grubun tablosu şu şekilde olabilir:

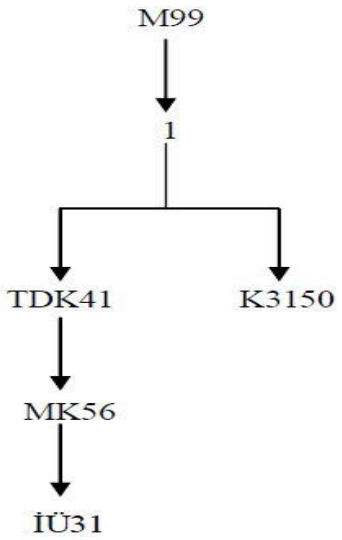

İkinci kol başı kendi içerisinde 5 alt kol başına ayrılmıştır. En çok kopyalanma ve çoğaltılmanın bu kol başında olduğu görülmüştür. Öncelikle İstanbul Üniversitesi T 1007 ve Hacı Mahmut 5124'ün bu 5 alt kol başından ayrı iki kolu temsil ettiği, kendilerinden sonra değerlendirilebilecek başka nüshalarla ortaklıklar barındırmamaları sebebiyle bu iki nüshadan başka çoğaltılma ya da kopyalamanın yapılmamış olabileceği düşünülmektedir. Burada Hacı Mahmut 5124'ün 1138/1725 yılında istinsah edilmiş olması ve müstensihinin biliniyor olması kopyalanabilecek bir nüsha olabileceğini

düşündürürken kayıp nüsha ihtimali de düşünülebilir. Bu iki kolun tablosu aşağıdaki gibi olmalıdır:

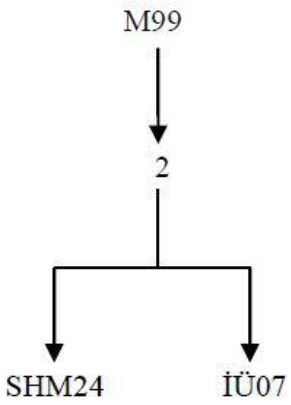

İkinci kol başının alt kollarından bu iki nüshanın oluşturduğu iki kol dışındaki 3 kol, kendi içlerinde tekrar kollar oluşturmaktadır. Üçüncü kolda belirli 4 nüshanın ortak hataları sebebiyle aynı yerde değerlendirilmesi düşünülebilir. Bu kol da Balıkesir 10 Hk 3, Hacı Mahmut 3717-001 ve bilinmeyen bir nüshanın olabileceği düşüncesiyle 3 alt kola ayrılmıştır. Bu düşüncenin sebebi ise bilinmeyen bir nüshadan kopyalanmış olabileceği düşünülen Hasan Hüsnü Paşa 1454 ve Fatih 5199 ile Hacı Mahmut 3717-001 ve Balıkesir 10 Hk 3 arasında ortak hataların bulunmasıyla birlikte kendilerine has özel hatalarının da var olduğunun tespitidir. Bu kolda bulunan Hacı Mahmut 3717-001 1211/1796 yılında istinsah edilmiş, tarihen tespit edilebilen nüshalar içerisinde müellife en uzak nüshadır. Kendisiyle ortak hata barındıran başka nüshanın tespit edilememesi kendisinden yeni bir kopyanın yapılmadığını düşündürebilir. 1141/1728 tarihli Balıkesir 10 Hk 3 de aynı şekide kendisinden sonra bir kopyalamanın olmadığı düşünülen nüshalardandır. Bu kolda bilinmeyen bir nüshadan geldiği düşünülen Hasan Hüsnü Paşa 1454 ve Fatih 5199 ortak hatalar bulundurmakla birlikte Fatih 5199'da Hasan Hüsnü Paşa 3717-001'dan Farklı hataların bulunması Fatih 5199'un üzerinde Hasan Hüsnü Paşa paralelinde bir eksik nüshanın bulunabileceğini düşündürür. Hasan Hüsnü Paşa 3717-001'nın 1149/1736 tarihinde; Fatih 5199'un 1161/1748 tarihinde istinsah edilmiş olmaları ortak hatalardan yola çıkılarak yapılan tespitin tarihen de doğru olabileceğini göstermektedir. Dolayısıyla bu 3. alt kolun tablosu aşağıdaki gibi olmalıdır:

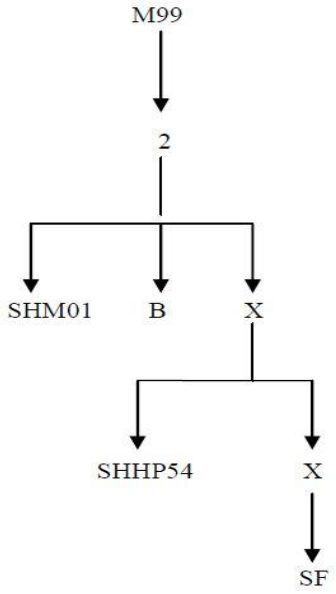

İkinci ana kola ait 4. alt kolun yine dört nüshadan oluşabileceği müşterek hataların yardımıyla tespit edilmiştir. Bu nüshaların diğer 4 kolla müşterek hatalarının bulunması sebebiyle nüshalar, ikinci ana kolda değerlendirilmişlerdir. İkinci ana kola ait 4. alt kol kendi içerisinde bulunan Halet Efendi Ek 204, Hüsrev Paşa 727, Revan R 1922 ve Atıf Efendi 2722 ile ortak hatalar bulundurmakla birlikte kendilerine has münferit hatalarının da olması sebebiyle dört ayrı kol olarak düşünülmelidir. Hatta hatalarda ortaklıkların yanında daha da hususileştiği düşünülen Hüsrev Paşa 727 ve Atıf Efendi 2722 birer alt kola daha kaymaktadır. Bu nüshaların hiçbirinden, müşterek ve münferit hatalardan ve tarihlerden dolayı tekrar kopyalama yapılmadığı düşünülebilir. Revan R 1922 1144/1731-1732 tarihinde, Atıf Efendi 2722 ise 1150/1731 yıllarında istinsah edilmiştir. Bu tarihlerle de bir çelişki olmaksızın, ihtimaller dâhilinde bu 4. alt kolun tablosunun şu şekilde olabilir:

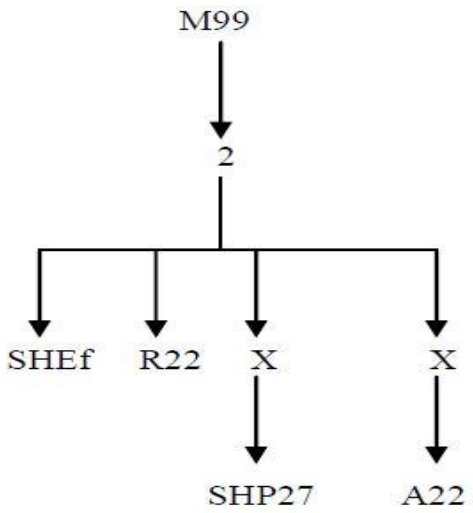

İkinci ana kola ait 5. ve son alt kol ise iki ayrı kol ve nüshadan oluşmaktadır. İstanbul Üniversitesi T 3437 ve Kayseri 595 nüshaları müşterek hatalara sahiptir. Ayrıca Kayseri 595 kendi içerisinde İstanbul Üniversitesi T3437'den ayrı olarak münferit hatalara da sahiptir. İstanbul Üniversitesi T 3437 1120/1708 tarihinde istinsah edilmiştir. Bu tarihle müellif hattına yakınlığı Konya 3150'den sonradır. Kayseri 595 ise 1138/1725 yılında istinsah edilmiştir. Bu sebeple tarihen de belirlenen tutarlılık sonucunda bu kolun tablosu şu şekilde olabilir:

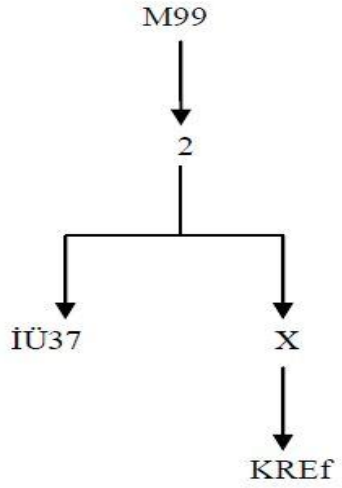

Tüm bu tespitler ve ihtimaller doğrultusunda bu 5 alt kolun birleşmesi sonucunda ikinci ana kolun tablosu şu şekilde olmalıdır:

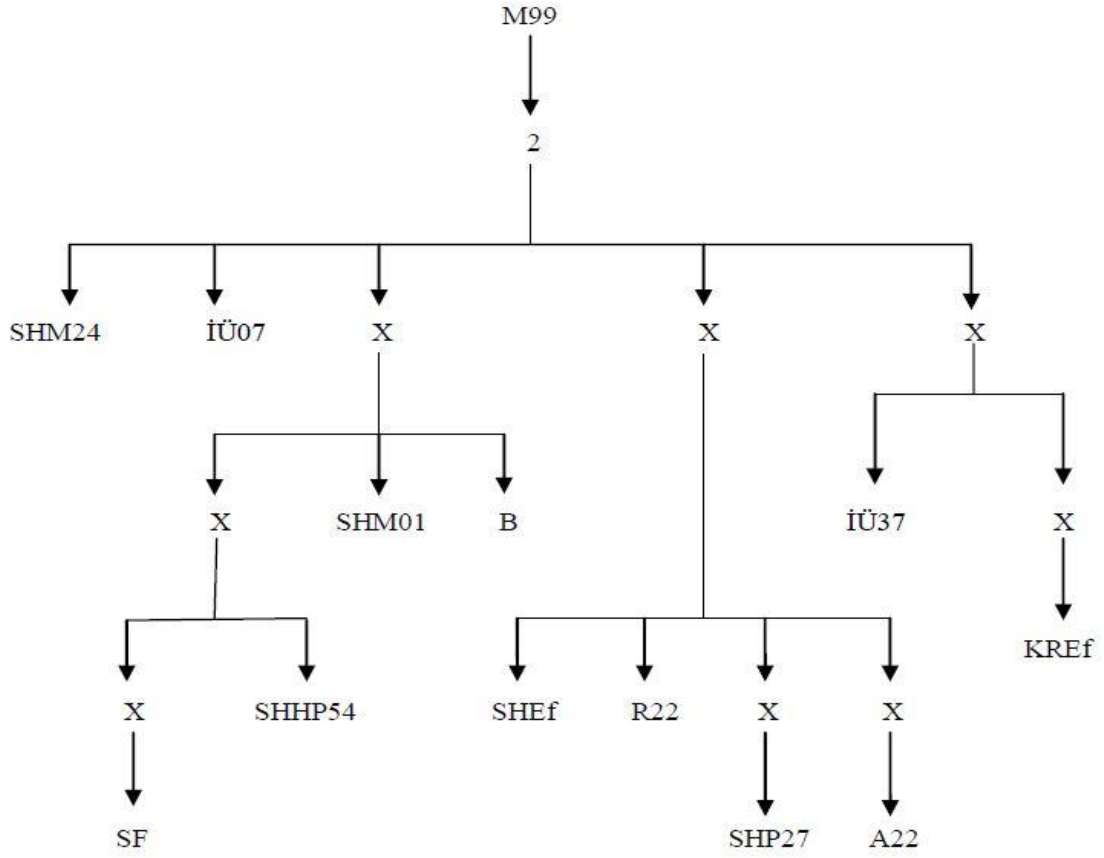

Son olarak üçüncü ana kolda bulunan dört nüshanın değerlendirmesine gelindiğinde bu nüshada da 3 alt kol bulunduğu söylenebilir. Bayezit 6851, Süleymaniye Raşit Efendi 1175, İstanbul Üniversitesi T 3480 ve Milli Kütüphane Yz A 1924 nüshaları müşterek hatalara sahiptir. Burada İstanbul Üniversitesi T 3480 ve Milli Kütüphane Yz A 1924 nüshalarının Bayezit 6851 ve Süleymaniye Raşit Efendi 1175'den ayrılan müşterek hatalarının bulunduğu tespit edilmiştir. Milli Kütüphane Yz A 1924 de kendi içerisinde münferit hatalara sahip olduğu için bir alt kola kaymıştır. Üçüncü ana kolda bulunan bu nüshalardan sadece Bayezit 6851'in istinsah tarihi bilinmektedir. 1174/1760 tarihinde istinsah edilen nüshanın tarihi kol için bir sıkıntı oluşturmamaktadır. Bu ihtimal ve tespitler sonucunda üçüncü ve son kolun tablosu şu şekildedir:

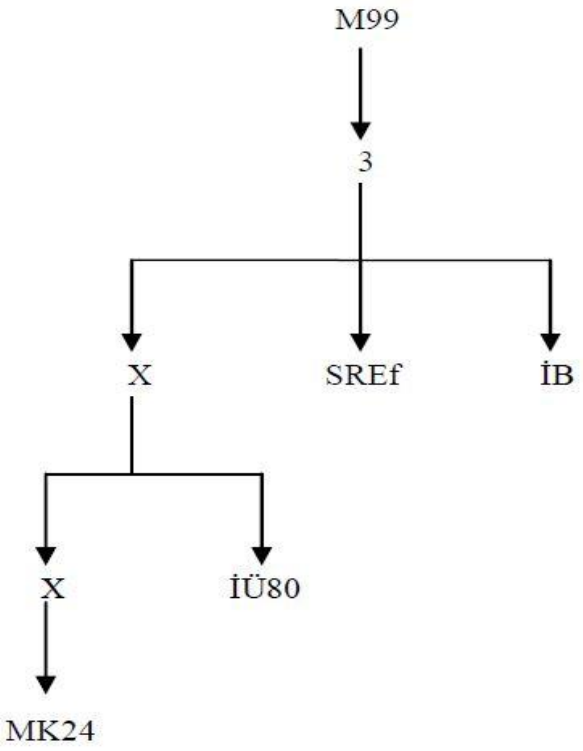

Son olarak yukarıda anlatılan tüm ihtimaller ve tarihlerin değerlendirilmesi sonucu, bu üç ana kol başının birleştirilmesiyle Tuhfetü'l-Mülûk'e ait nüsha şeceresi şu tabloyu ortaya çıkarmıştır:

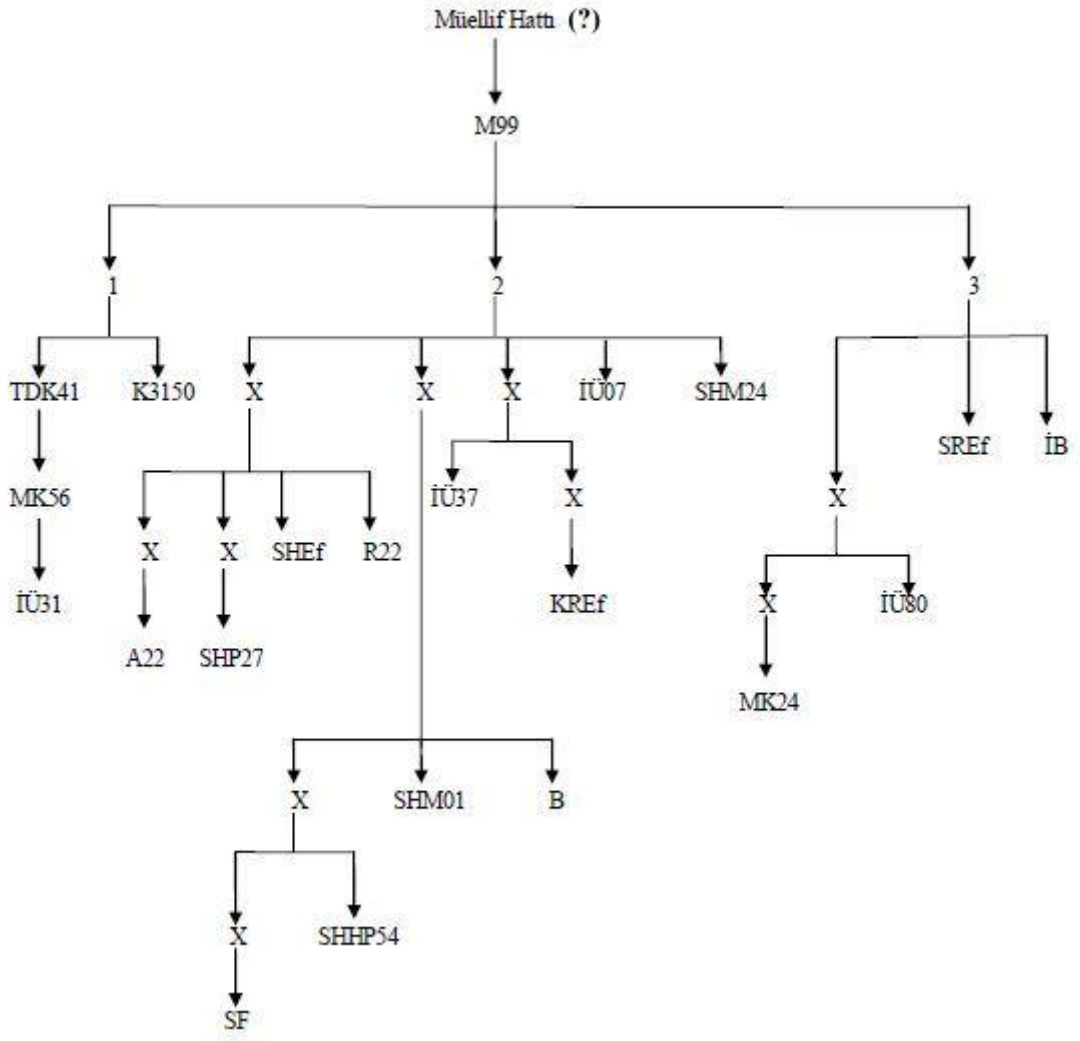

2.2.3. Metni Yazılı Hâle Getirmede Dikkat Edilen Hususlar

Bu tez çalışması oluşturulurken malum olduğu üzere transkripsiyon alfabesi kullanılmış, imlâ yönünden nasıl bir yol takip edileceği hususunda ise 15–17 Mayıs 2008 tarihlerinde Erciyes Üniversitesi'nde düzenlenen "II. Klâsik Türk Edebiyatı Sempozyumu (Prof. Dr. İsmail Ünver Adına)[155]"nda özellikle Arapça ve Farsça kelimelerin Latin harflerine çevrilirkenki husûsî durumları üzerine öne sürülen teklifler, İsmail Ünver ve Ziya Avşar'ın dikkat çektiği hususlar[156] değerlendirilmiş ve bu teklifleri ve makaleleri dikkate alan yakın zaman, özellikle doktora tezi çalışmalarından

[155] Turkish Studies International Periodical For the Languages, Literature and History of Turkish or Turkic (Prof. Dr. İsmail ÜNVER Adına-İmla),Volume 3/6 Fall 2008: http://www.turkishstudies.net/OncekiSayilarDetay.aspx?Sayi=Volume%203%20Issue%206

[156] Bkz. İsmail Ünver; "Çevriyazıda Yazım Birliği Üzerine Öneriler", Türkoloji Dergisi, C. 2, S. 1, 1993, s. 51-89; Ziya Avşar; "Tenkitli Metin Neşrinde İmlâ Sorunu Üzerine Düşünceler", Turkish Studies/ Türkoloji Çalışmaları, Volume 3/6 (Prof. Dr. İsmail Ünver Adına -The Serial of Special Volumes- İmlâ/Ortographic), Fall 2008, s. 71-111.

Abdülkadir Dağlar[157], Turgut Koçoğlu[158], Ahmet Tanyıldız[159]'ın tercih ettikleri yöntemler uygulanmaya çalışılmıştır. Bu yöntemlerin söz konusu tezlerde anlatılışı ile Tuhfetü'l-Mülûk'dan örnekler aşağıda verilmiştir.

*Öncelikle tamlayanının sonu ünlü harfle biten tamlamalarda -i, -ı yerine -yi, -yı yazımı tercih edilmiştir[160]:

yā-yı vaḥdet (<yā-ı vaḥdet)

lāle-yi ḥamrā (<lāle-i ḥamrā)

*Farsçadaki "bā, be, der, ez, zi, bī, nā, mī, me," ön ekleri ve edatları kelimeden çizgiyle ayrılmadan kelimeye bitişik yazılmıştır[161]:

bā heme *bāheme*

bebüzürg (<be büzürg)

derrüstāḫīz (<der rüstāḫīz)

ezdür (<ez dür)

zibārān (<zi bārān)

bīnhāye (<bī nihāye)

nāmevzūn (<nā mevzūn)

mīzidāy (<mī zidāy)

mecūy (<me cūy)

*Kelime sonuna gelen Farsça "rā" çekim eki ve bütün yapım ekleri kelimeye bitişik yazılmıştır[162]:

ḫodrā (<ḫod rā)

şütürbān (<şütür bān)

---

[157] Abdülkadir Dağlar, Şem'î Şem'ullâh Şerh-i Mesnevî, (C.1.) (İnceleme-tenkitli metin-sözlük), (Danışman: Prof. Dr. Atabey Kılıç) Erciyes Üni. Sosyal Bilimler Enstitüsü, (yayımlanmamış doktora tezi) Kayseri,2009.

[158]Turgut Koçoğlu; Şem'i Şem'ullah Şerh-i Mesnevi (C.2.) (İnceleme-Tenkitli Metin-Sözlük), , (Danışman: Prof. Dr.Atabey Kılıç) Erciyes Üni. Sosyal Bilimler Enstitüsü, (yayımlanmamış doktora tezi) Kayseri,2009.

[159] Ahmet Tanyıldız, İsmâil Rusûhî-yi Ankaravî (Mecmû'atü'l-Letâyif ve Matmûratu'l-Ma'ârif) (1.cilt) (İnceleme-Metin-Sözlük), (Danışman: Prof. Dr. Atabey Kılıç) Erciyes Üni. Sosyal Bilimler Enstitüsü, (yayımlanmamış doktora tezi), Kayseri, 2010.

[160] Koçoğlu, "Şem'i Şem'ullah..", s.v.

[161] Koçoğlu, "Şem'i Şem'ullah..", s.v.

[162] Koçoğlu, "Şem'i Şem'ullah..", s.v.

dīdebān (<dīde bān)

ḫışmgīn (<ḫışm gīn)

ġamnāk (<ġam nāk)

*İki kelimenin arasına gelen ā eki kelimeye bitişik yazılmıştır:

gūnāgūn (<Gūn ā gūn)

*Vasf-ı terkibî hâlindeki Farsça tamlamalar kısa çizgiyle ayrılarak yazılmıştır[163]:

nev-reste (<nev reste)

*İki sözcüğün ya da ek ile kelimenin birleşmesi anında meydana gelen ses düşmesi düşen sesin yerine kesme işareti (‘) getirilerek gösterilmiştir[164]:

k’olmaya (<ki olmaya)
yigirm’otuz (<yigirmi otuz)
n’ola (<ne ola)
*Arapça ön ekler ya da edatlar bir ek olarak düşünülüp kelimeye bitişik yazılmıştır[165]:
bieyyihim (<bi eyyihim)
*Ancak bu eklerden sonra gelen kelimenin başında harf-i tarif varsa eki çizgiyle ayırmanın daha uygun olacağı düşünülmüştür[166]:

Bi’l-faẓli
*Harf-i tarifle yapılan Arapça tamlamalar şu şekilde yazılmıştır[167]:
Zevi’l-i‘tibār
Mi’n-nuṭfetin
*Tamlamalarda kullanılmayan harf-i tarifler de çizgiyle ayrılarak yazılmıştır:[168]

---

[163] Koçoğlu, “Şem’i Şem’ullah..”, s.v.
[164] Koçoğlu, “Şem’i Şem’ullah..”, s.v.
[165] Koçoğlu, “Şem’i Şem’ullah...”, s.vi
[166] Koçoğlu, “Şem’i Şem’ullah...”, s.vi
[167] Koçoğlu, “Şem’i Şem’ullah...”, s.vi

El-māhir

El-ekber

*"Arapça'da ecvef köklerin ism-i fâillerinde "hemze" değil "yâ" kullanılmıştır."[169]:

dāyim (< dā'im), *ḳāyim* (< ḳa'im), *lāyıḳ*(< lā'ıḳ), *zāyid* (< zā'id)

*"Kelimelerin "fevā'il" vezninde çokluklarında da yine "hemze" değil "yā" kullanılmıştır."[170]:

ḥaḳāyıḳ (< ḥaḳā'iḳ), *deḳāyıḳ* (< deḳā'iḳ)

"Metnin Arapça kısımlarında, konsonantlar ince sırada da olsa, ince dar yuvarlak vokal "ü" harfi kullanılmamıştır; onun yerine "u" harfi kullanılmıştır."[171]:

Minhu (<minhü), *ahsenu* (<ahsenü) gibi

*Farsça kısımlarda bazı Farsça kelimelerin Latin harflerine aktarılmasında yaygın teamül halini alan, "o" harfli (sesli) imlânın yerine "ü,u" harfli (sesli) imlâ kullanılmıştır:

Güft (<goft), *şud* (<şod)

*Allāh" lafzının bulunduğu tamlamalarda kesme işareti kullanılmamıştır[172]:

ʿAbdullāh (<ʿAbdu'l-lāh)

Rasūlullāh (<Rasūlu'l-lāh)

Niʿmetullāh (<Niʿmetu'l-lāh)

*Arapça harf-i tarifle oluşan özel isimlerde aşağıdaki yazım tercih edilmiştir:

ʿAbdu'r-Raḥmān

2.2.4. Metnin Şekillendirilmesi ve Yazım Kuralları

"Tuhfetü'l-Mülûk" isimli manzum sözlük şerhinin, tenkitli metin neşrinin kurulmasında, temel alınan Manisa nüshasının varak numaralarının belirtilmesi köşeli parantez [] ile sağlanmış; aynı zamanda koyu punto ile yazılmıştır. Daha sonra eserin işlevsel bir şekilde fayda sağlaması için her biri çoğunlukla 21 satırdan oluşan varakların metne aktarılmasında satır satır numaralandırma yöntemine gidilmiştir. Bu numaralandırma işleminde parantez () kullanılmıştır.

---

[168] Koçoğlu, "Şem'i Şem'ullah...", s.vi
[169] Dağlar, "Şem'î Şem'ullâh …", s. 190
[170] Dağlar, "Şem'î Şem'ullâh …", s. 190
[171] Dağlar, "Şem'î Şem'ullâh …", s. 191
[172] Koçoğlu, "Şem'i Şem'ullah…", s.vi

Metnin oluşmasında esas teşkil eden, şerhi yapılan manzum sözlükten -Tuhfe-yi Şâhidî'den- alınan beyitler koyu punto ile yazılmış, her biri, Atabey Kılıç'ın yayımladığı "Türkçe-Farsça Manzum Sözlüklerden Tuhfe-yi Şâhidî (Metin)" adlı makalede verilen asıl metindeki beyit sırasına göre numaralandırılmıştır[173]. Aynı şekilde bahir değişikliklerinde verilen başlıklar da koyu punto ile yazılmış, yazı boyutu normalden iki punto fazla yazılmıştır. Metinde geçen âyet, hadîs, Arapça ve Farsça parçaların yazımında italik yazı şekli tercih edilmiş âyet ve hadîsler aynı zamanda tırnak içinde "" gösterilmiştir. Âyetlerin meâli, isim ve numaraları, hadîslerin anlamları ve kaynakları dipnotta belirtilmiştir. Çalışmada geçen bütün âyet mealleri için Türkiye Diyanet Vakfı'nın hazırlamış olduğu "Kur'an-ı Kerim ve Açıklamalı Meali"[174] kullanılmıştır. Aynı şekilde Arapça ve Farsça ibâreler, beyitler italik yazılmış ve dipnotta gösterilmiştir. Klâsik edebiyatın şiir sisteminin aruz üzere kurulması sebebiyle metinde açıklama olarak, fazladan verilen beyitlerin aruz kalıpları köşeli parantez [] içerisinde belirtilmiştir. Son olarak tüm çalışmalara ve sözlük taramalarına rağmen okunamayan kelimeler, çalışmaya tıpkıbasım eklendiği için, metinde parantez içerisinde üç nokta (…) olarak belirtilmiştir.

Çalışmada tenkitli metin neşri yapılırken diğer nüshalarla karşılaştırılması yapıldığı halde bazı aruz kalıplarında aksamalarla kaşılaşılmıştır. Bu bağlamda metne bağlı kalmak adına aksamalar olduğu gibi bırakılmıştır.

Eserde adı geçen âlim, şâir, kahramanların tanıtımı için dipnotta birkaç kelime tanıtım cümlesinin ardından, adı geçen kimse ya da kahramanla ilgili bakılabilecek maddeler verilmiştir.

Metin tenkitli bir şekilde kurulmaya çalışılmasına rağmen zaman zaman metin tamiri gereken hususlarla karşılaşıldığında yine köşeli parantez [] kullanımı tercih edilmiştir. Metinde var olan ama yapısal açıdan bulunmaması gereken hece ya da kelimeler varsa bunlar için de parantez () kullanımı tercih edilmiştir.

Metin, şerh metni olması hasebiyle ve yazanın üslûbu ve tekniği sebebiyle de kenarlara düşülmüş birçok derkenardan mevcuttur. Bu derkenarların gösterilmesinde, diğer işaretlendirmelerden farklı olarak, karıştırılmaması için liste parantezi {} kullanımı tercih edilmiştir. Metnin bir sözlük şerhi olması sebebiyle manâsı verilen her

---

[173] Atabey Kılıç, "Türkçe-Farsça Manzum Sözlüklerden Tuhfe-yi Şâhidî (Metin)", Turkish Studies/Türkoloji Çalışmaları, Volume 2/4, Fall, 2007.

[174] Kur'ân-ı Kerîm ve Açıklamalı Meâli, (Haz.: Hayrettin Karaman, Ali Özek, İbrahim Kâfi Dönmez, Mustafa Çağrıcı, Sadrettin Gümüş, Ali Turgut), TDV Yay., Ankara 1997.

kelime koyu punto ile gösterilmiş ve italik yazı şekliyle yazılmıştır. Ayrıca beyitlerdeki kelimelere atfen yapılan açıklamalarda bahsedilen kelimeler için de aynı husus tatbik edilmeye çalışılmıştır.

Metnin yazımında beyitlerin mısra başları ve özel isimlerin ilk harfleri büyük yazılmış, diğerleri için küçük harfler tercih edilmiştir.

III. BÖLÜM: TENKİTLİ METİN

[M1b] (1) Bismillāhi'r-Raḥmāni'r-Raḥīm ve bihī teḳatā

(2) Sipās-ı bīḳıyās ve şükr-i bīmiḳyās ol Ḫudā-yı Ḫālıḳ-ı cinn ü nāsa olsun ki biḥār-ı ʿulūmda (3) elfāẓ-ı melīḥayı dürer-i meʿānī-yi şerīfeye ẓarf u ṣadef ḳıldı ve vücūd-ı mesʿūd-ı insānīyi vücūd-ı (4) sāyir-i ḥayvanāt üzerine lisān-ı şīrīn-güftār u feṣāḥat-şiʿār ile müşerref ḳıldı ve daḫı *"veleḳad* (5) *kerremnā benī ādeme"*[175] kelām-ı ʿaẓīmü'ş-şānıyıla şān-ı insānı āsmānıla tevʾemān ḳıldı ve ʿulvī vü süflī her ne (6) var ise aña bende-yi muṭīʿ-i fermān ḳıldı Beyt

[fāʿilātün fāʿilātün fāʿilātün fāʿilāt]

Çarḫ u encüm gūşına daḳ ḥalḳayı ey merd-kār (7)

Tā ki iḳrār ide ḳulluġa saña her ne ki var

Yaradılmış farḳuñ üzre çünki olmuşdur niṯār (8)

Dūn himmetler gibi ḳoyma niṯār ey nāmdār

Ve dürūd-ı nāmaʿdūd ezcenāb-ı Rabb ü Vedūd (9) ol vücūd-ı mesʿūd u menbaʿu'l-cūd Muḥammed ü Maḥmūda olsun ki meydān-ı feṣāḥat ü belāġatde (10) ser-merdān ve meyān-ı ḫuṭebā vü büleġāda ṣāḥib-ḳırān olmışdur ve güftār-ı dürer-bārlarınuñ (11) melāḥat ü leṭāfetinden ḳulūb-ı ulu'l-ebṣār u ẕevi'l-iʿtibār[ı] ḥayrān u ser-gerdān ḳılmışdur (12) ve bu lisān-ı Fārsī-yi Derīyi lisān-ı ehli'l-cennetü'l-ʿArabiyyete ve'l-Fārsiyyetü'd-deriyyete (13) kelām-ı ẕīşānıla ẕīşān ḳılmışdur Beyt.

---

[175] "Biz, hakikaten insanoğlunu şan ve şeref sahibi kıldık." İsrâ 70.

[mefāʿīlün mefāʿīlün feʿūlün]

Şehen-şāh-ı serīr-i līmaʿallāh[176]

Ki şud (14) **mülk-i şefāʿat dernigīneş**

Zilevlākeş nihāde tāc berser

Ḫıṭāb ezraḥmeten li'l-ʿālemīneş[177] (15) [178]

Ve dürūd-ı müsteṭāb ol ḥaẕret-i Āl ü Aṣḥāb-ı ulü'l-elbāba olsun ki her biri meydān-ı (16) berāʿat ü belāġatde pīşvā ve ṣıdḳ u ṣadāḳatde ve ḥikmet ü behcet ü leṭāfetde muḳtedāẕur (17) Beyt

[mefāʿīlün mefāʿīlün feʿūlün]

Buyurdı faḫr-ı ʿālem hem keencum

Bieyhim ıḳtedeytum ihtedeytum[179]

ve baʿd vaḳtā kim bu zebān-ı (18) Fārsī-yi Derī cinān ehlinüñ lisānlarınuñ biri ve raḥmet-i naḳṣ u hücnetinden sāḥası berī (19) ve ṣaded-i taḥṣīl-i kemālāt-ı ʿilmiyye vü ʿirfāniyyede olanlara taʿallümünüñ lüzūmı ġayr-ı ḫafī olup bir vechile (20) ki bu lisān-ı celīlüñ ʿilmine vāṣıl olmayan ʿulūm-ı meʿārifüñ ve ḥikem ü leṭāyifüñ nıṣfını cāhil **[M2a]** (1) ü bīḥāṣıl olması meḥāżır-ı ʿurefāda bir emr-i beyyine ve şān-ı müteʿayyine olup ve Tuḥfe-yi Şāhidī (2) bu fenn-i ḫaṭīrde teʾlīf olunan zīrüñ beyninde cevāhir-i zevāhir-i lüġāt ve leṭāyif-i Cāmiʿa ve büzūr-ı {büzūr esrārı fāş iden kimesne} (3) ḥikem-i şerāyif-i lāmiʿa bir mışdaḳa-yı niʿmeʾl-muḥaddiṯi'd-defter ve ṣanduḳa-yı leʾālī vü dürr olup (4) lākin ekṯer-i maḥall-i maḥbūb-ı maḳbūlü'l-ḳulūb gibi serā-perde-yi ṣuʿūbet ile maḥcūb ḳılmaġıla ṭalebe-yi (5) nās içün libās-ı istīnās ẕeyline neyl-i müyesser olmaduġı eclden işbu faḳīr ü ḥaḳīr ü keṯīrü't-taḳṣīr (6) ʿAbdu'r-Raḥmān bin ʿAbdullāhu'l-Ḳuddūsī cezā

---

[176] "Benim Allah ile…" Mehmet Yılmaz, Edebiyatımızda İslâmî Kaynaklı Sözler (Ansiklopedik Sözlük), Enderûn Kitabevi, İstanbul, 1992, s. 115.

[177] "(Resûlüm!) Biz seni âlemlere ancak rahmet olarak gönderdik." Enbiyâ 107.

[178] " (O) lîma'allâh mülkünün şehinşâhıdır. Şefâat mülkü onun hükmü altına girdi. 'Rahmeten li'l-âlemîn=Âlemlere rahmet' olarak hitabıyla 'levlâk=sen olmasaydın' tâcını başına koymuştur. "

[179] Benim ashâb-ı Kirâmım gökteki yıldızlar gibidir. Hangisinin eteğine yapışsanız, hangisinin peşinden yürüseniz; hakkı bulur, hayır bulur, nimetlere erer, cennete girersiniz." Hadîs-i Şerîf, Irakî, Tahrîcu ehâdisi'l İhyâ, V/2310 (hadîs no: 3672), (Müellif rivâyetin isnadının zayıf olduğunu belirtmiş; Hattâ Ahmed b. Hanbel ve Bezzar'ın münker olduğunu söylediklerini nakletmiştir.)

6 cezā K: cüzyā M

bi'l-fażli'l-Ḳuddūsīnüñ süveydā-yı dil-i ʿalīlinde (7) bu sevdā ḥāṣıl u hüveydā olmış idi ki Tuḥfe-yi mezbūre ʿaḳl-ı ʿalīl-i vefā ve zebān-ı kelīl-i istīfā (8) itdügi ḳadar şerḥ ve ol maḥall-i mestūre keşf ü fetḥ olunup miʿyār-ı ẕevi'l-iʿtibārda (9) ġubār-ı ʿıṣārdan ʿāriye ve elsine-yi ṣiḳāt u ruvāt üzere cāriye olup her āyīne taṣdīrini (10) vācib ve taṣṭīri münāsib olan taḥḳīḳāt-ı ḥaḳīḳāt-ı lüġāt ve fevāʿid ü ḳavāʿid-i saʿādet- (11) ġāyāt Tuḥfe-yi merḳūme fevāʿidine żamm olunup bir nüsḫa-yı şerīfe ve ḫalefe hediye-yi laṭīfe ola lākin ʿavā'iḳ-ı (12) şāġile ʿale'l-ḫuṣūṣ ḳıllet-i biẓāʿa-yı māniʿa olup biḥamdillāhi teʿālā bir dem-i meymūnede müşeyyet ḥażret-i (13) ʿizzet-ḥuṣūl-i emniyyeye müsāʿade idüp ḳalbde mużmer olan emr-i ẓāhirde maẓhar olup (14) ve ism müsemmāya muṭābıḳ olmaḳ ümmīdiyile mecmūʿı ve mü'ellif Tuḥfetü'l-Mülūḳ ile müsemmā oldı (15) ṣarrāf-ı güher-ṣafā-yı hüner olan ehl-i inṣāfdan me'mūldür ki bu evrāḳ-ı perīşāna ʿayn-ı rıżā ile (16) naẓar-ı bīnaẓīrlerin dirīġ itmeyeler ve bir cüzi dem-i bahāne ile küllen yabana atmayalar Naẓm

[feʿilātün feʿilātün feʿilün]
Dārem ümmīd ki (17) in ṭurfe-kelām
Ki çü ʿıḳd-ı güher āmed beniẓām

Bünümāyed bemededkārī ġayb
Pīş-i erbāb-ı hüner (18) dūr ezʿayb

Luṭf u bīġāyet-i aṣḥāb-ı kerem
Kuned ıṣlāḥ-ı ḫalelhā-yı ḳalem[180]

Cenāb-ı rabbü (19) 'l-erbāb vāhibü'l-erbābdan mercūdur ki bu nüsḫa bu faḳīr-i pür taḳṣīre vesīle-yi ṣalāḥ-ı ḥātimet (20) ve sebeb-i felāḥ-ı ʿāḳıbet eyleye *bimennihi ve yümnihi ve mā tevfīḳi illā biḫālıḳī ʿaleyhi tevekkelü ve ileyhi inābeti* [181](21) *ḳāle'n-nāẓım efāża'llāhu sübḥānehu sicāle'r-raḥmeti ve'l-meḳārim* [182]

1 **Benām-ı Ḫālıḳ-ı Ḥayy u Tüvānā**
[M2b] (1) **Ḳadīm ü Ḳādir ü Bīnā vü Dānā**

[180] "Ümidim var ki bu turfa sözüm inci kolyesi gibi bir düzene girer. (Sözüm) Meded ile gaybı göze gösterir ve hüner ehlinin katında ayıplardan arınmıştır. Kerem sahiplerinin sonsuz lütfuyla kalemin hatalarını ıslah eder."
[181] Yardımıyla ve bereketiyle benim başarım yaradanımladır; O'na tevekkül ettim dönüşüm O'nadır.
[182] Nâzım: "Allâh Sübhânehu ve Teâlâ feyiz versin, rahmet eylesin ve güzellikler lutfetsin" dedi.

maʿlūm ola ki ḥarf-i bā müfredüñ kelime-yi evveline idḫāl olınur eger (2) meftūḥ olursa edātü'l-ṣādıḳdur ve gāh olur muṣāḥabet içün gelür bā gibi ki meʿa maʿnāsınadur (3) ve gāh olur ḳasem içün gelür ve gāh ẓarfiyyet içün gelür ve gāh bir vech ziyāde taḥsīn lafẓ içün (4) gelür ki olmasa da maʿnāya ḥalel gelmez eger meksūr olursa edāt-ı tevessüldür ki evāʿil-i müştaḳḳātda (5) anuñıla tevessül olınur pes ʿalāmet-i iştiḳāḳ olur bedānest ve bedāned gibi ***nām*** ad maʿnāsına nāmuñ (6) Ḫālıḳa iżāfeti lāmiyyedür maʿlūm ola ki ʿArabīde mużāfun ileyhüñ āḫırı meksūr olur ammā Fārsīde (7) mużāfun āḫırı meksūr olur fe'l-yaḥfaẓ ***Ḫālıḳ*** bir ḳaç maʿnāya gelür biri taḳdīr maʿnāsına *"fetebārek* (8) *Allāhu aḥsenü'l-ḫāliḳīn"*[183]de oldugı gibi biri daḫı ibdāʿ yaʿnī min ġayri aṣlin bir nesneyi īcād maʿnāsına (9) *"Ḫaleḳa's-semāvati ve'l arż"*[184] da oldugı gibi ve biri daḫı tekvīn maʿnāsına *"ḫaleḳa'l-insāne mi'n-nuṭfetin"*[185]de (10) oldugı gibi burada Ḫālıḳuñ āḫırı mażmūmdur zīrā māʿṭūfun ʿaleyhdür maʿlūm ola ki terākib-i Fārsiyyede (11) ḳāyide-yi ʿaṭf oldur ki vāv-ı ʿāṭıfa lafẓdan ḥaẕf olınur ve telaffuẓda maʿṭūfun ʿaleyhüñ āḫırı mażmūm (12) olur vāv-ı maḥẕūfeye delālet itsün içün lākin vāv-ı mezbūre ḫaṭdan ḥaẕf olunmaz żamma delālet (13) itsün içün bu meẕkūr ḳaçan vāv-ı ʿāṭıfa elifden yāḫud yādan ṣoñra vāḳıʿa olmazsadur ammā ḳaçan (14) bu ikisinden ṣoñra vāḳıʿa olsa vāv-ı mezbūre żamme ile müteḥarrik olup telaffuẓ olınur fe'l-yaḥfaẓ ***Ḥayy*** ẕü' (15) l-ḥayāt maʿnāsınadur ekṣerūn buyurmuşlar ki bu Ḥayy Cenāb-ı Ḥaḳḳuñ ẕātıyla ḳāyime-yi ṣaffet-i ḥaḳīḳiyyedür anuñçün (16) Cenāb-ı Ḥaḳḳuñ ʿĀlim ü Ḳādir olması ṣaḥīḥdür āḫırūn dimişler ki bunuñ maʿnāsı Cenāb-ı Ḥaḳḳuñ ʿĀlim ü Ḳādir (17) olması mümteniʿ degildür dimekdür bu meẕkūr Cenāb-ı Ḥaḳḳda istiʿmāl olunursadur ammā bizüm ḥaḳḳımızda istiʿmāl (18) olunursa ḥayy dimek muʿtedilü'l-mizāc dimekdür ***tüvānā*** tüvān güçdür tüvānā güçlüdür şekīb ile şekībā (19) gibi ki şekīb ṣabrdur şekībā ṣabırludur zīb ile zībā da öyledür āḫırlarında olan elif maʿnā-yı mübālaġa-yı ittiṣāfı (20) ıẓhār içündür maʿlūm ola ki tüvān tābuñ ġayrıdur bundan zūruñ daḫı ol ikisine muġāyereti ẓāhir (21) oldı zūr ol güçdür ki kesbīdür idmānıla ḥāṣıl olur tüvān ḫalḳī olan gücdür kesbile ḥāṣıl **[M3a]** (1) olan gücüñ ṣāḥibine zūrmend dirler zūrlu maʿnāsına ḥācetmend gibi ki ḥācetlü maʿnāsınadur ol (2) ḥālet ki ʿārıża ola anda edāt-ı tavṣīf menddür niyāzmend derdmend gibi ki niyāz da derd de (3) zūrıla ḥācet gibi umūr-ı ʿārıżadandur ol ḥālet ki ḫalḳī ola anuñ edātı āḫır-ı kelimedeki elifdür (4) bīnāda ve bālāda olan elif gibi zūrā dinmedügi gibi tüvānmend de dinmez fe'l-yaḥfaẓ ***Ḳadīm*** ʿinde'l-felāsifede üç nevʿ (5) üzeredür

[183] "Yapıp yaratanların en güzeli olan Allah pek yücedir." Mü'minûn 14.
[184] "Gökleri ve yeri yerli yerince yarattı." Tegâbün 3.
[185] "O, insanı bir damla sudan yarattı." Nahl 4.

biri ḳadīm bi'z̲-z̲ātdur ki vücūdı ġayra muḥtāc olmayana ıṭlāḳ olınur muḳābili (6) ḥādis̲ bi'z̲-z̲ātdur ki vücūdı ġayra muḥtāc olana ıṭlāḳ olınur biri daḫı ḳadīm bi'z-zemāndur ki (7) vücūdı mesbūḳ bi'l-ʿadem olmayana ıṭlāḳ olınur muḳābili ḥādis̲ bi'z-zemāndur ki mesbūḳ bi'l-ʿadem (8) olana ıṭlāḳ olınur biri daḫı ḳadīm bi'l-iżafedür bu ol şeydür ki bunuñ vücūdundan māmeżā̲ (9) āḫıruñ vücūdunuñ māmeżā̲sından ekṣer ola ebüñ vücūdunuñ māmeżā̲sı ebinüñ vücūdunuñ māmeżā̲sından (10) ekṣer olduġı gibi muḳābili ḥādis̲ bi'l-iżāfedür bu ol şey'dür ki bunuñ vücūdundan māmeżā̲ āḫıruñ (11) vücūdunuñ māmeżā̲sından eḳall ola ebinüñ vücūdı gibi ebüñ vücūdına nisbetle ammā mütekellimūn ḳadīmüñ ve ḥadīs̲üñ (12) z̲ātīye ve zemānīye inḳısāmın menʿ itmişlerdür belki anlaruñ ḳatında ḳadīm ol şey'e dinür ki vücūdunuñ (13) ibtidāsı olup mesbūḳ bi'l-ʿadem olmaya ki felāsife aña ḳadīm bi'z-zemān dirler ḥādis̲ ol şey'e dinür (14) ki ibtidāsı olup mesbūḳ bi'l-ʿadem ola taʿvīl ü iʿtimād mütekellimūnuñ ḳavlinedür ***Ḳādir*** şol şey'e (15) dinür ki dilerse bir şey' işler ve dilerse terk ider ***bīnā*** ziyāde görür maʿnāsına ṣīġa-yı mübālaġadur (16) ʿArabīde baṣīr gibi maʿlūm ola ki ismüñ āḫırında olan elif-i sākin gāh ḥarf-i nidā olur ve gāh istiġā̲se (17) ve nüdbe içün gelür ve gāh mübālaġa-yı ittiṣāf içün olur tüvānā ve bīnā ve gūyā ve dānā da böyledür (18) ***dānā*** dān ism-i fāʿildür dānistenden maʿnāsı bilicidür ʿArabīde ʿālim gibi dānendeden terḫīm olunmışdur (19) nükte-dāndan cüz olan dān daḫı bu maʿnāyadur dān müştaḳḳ olıcaḳ z̲ikr olunan maʿnāya olur (20) ism-i cāmid olıcaḳ āḫır maʿnāsı olur cerdānda olan dān gibi dānā mübālaġa ile bilür dimekdür (21) ʿArabīde ʿalīm gibi ṣīġa-yı mübālaġadur ve elifden ṣoñra nūnıla dānān dimek daḫı cāyizdür ḫırāmān gibi **[M3b]** (1) ve daḫı dānānuñ muḳābili nādāndur kesüñ muḳābili nākes ve merdüñ muḳābili nāmerd olduġı gibi lisān-ı (2) Fārsīde nā edāt-ı selbdür kelimeye dāḫil olur medḫūlünüñ medlūlünde olan vaṣfı selb ider (3) mevṣūfundan fe'l-yaḥfaẓ ve daḫı nāẓım-ı merḥūm "*küllü emrin z̲ī bālin lem yebde' bismi'l-lāhi fehüve ebter*"[186] ḥadīs̲-i (4) şerīfiyile ʿamel içün kitābını nām-ı Ḫudā ile bed' itdi ve esmā-yı İlāhiyyeden bir ḳaç ism-i şerīfile (5) Cenāb-ı Ḥaḳḳı vaṣf itdi ki ümmehāt-ı esmā-yı İlāhiyyedür fevāyid-i cesīme icmāʿ-ı muḥaḳḳiḳīn bunuñ üzerine(6)dür ki Cenāb-ı Ḥaḳḳ içün ṣıfāt-ı ḥaḳīḳiyye vardur ki Rabbü'l-ʿĀlemīn anuñıla ezelen ve ebeden mevṣūfdur (7) ve ol ṣıfāt ecsām ve aʿrāż ve cevāhir degildür Semīʿdür lākin kendüye maḫṣūṣ semʿile Semīʿdür (8) Baṣīrdür lākin kendüye maḫṣūṣ baṣar ile Baṣīrdür ʿAlīmdür lākin kendüye maḫṣūṣ ʿilmile ʿAlīmdür ve kez̲ā (9) sāyirü'l-ṣıfāt ve

[186] "Herhangi bir iş ki Allâh'ın ismi ile başlanmazsa, o iş neticesizdir." Hadîs-i Şerîf, İbn Mâce, Nikah, 19

daḫı ṣıfāt-ı İlāhiyye ẕāt-ı Ḥaḳḳuñ ne ʿaynıdur ve ne ġayrıdur ve daḫı Rabbü'l-ʿĀlemīn fiʿl (10) ve ḫalḳda ṣıfāt-ı ʿaliyyesine muḥtāc degildür maḫlūḳ muḥtāc olduġı gibi ve daḫı ṣıfāt-ı ilāhiyye (11) beyninde teġāyür yoḳdur meṣelā Rabbü'l-ʿĀlemīnüñ ʿilmi ḳudretdür yāḫud ġayrı ḳudretdür dinmez ve keẕā ġayra (12) taḳṭīʿ benām-ı Ḫā mefāʿīlün lıḳ u Ḥayy u mefāʿīlün Tüvānā feʿūlün Ḳadīm ü Ḳā mefāʿīlün dir ü (13) Bīnā mefāʿīlün vü Dānā feūlün *ḳāyide* ḳaçan taḳṭīʿ murād olunsa beytden her sebeb efāʿīlden (14) bir sebeb ve beytden her veted efāʿīlden her veted ve beytden her fāṣıla efāʿīlden her fāṣıla muḳābele(15)sinde vażʿ olınur meṣelā beyt-i medīdde

"medde bāʿan fi't-tecennī ve leccā"

mıṣrāʿında vāḳıʿ medde bāʿanda (16) olduġı gibi ki med muḳābelesinde fā ve de bā muḳābelesinde ʿilā ve ʿan muḳābelesinde tün vażʿ olunmışdur (17) ki vezni fāʿilātündür ve beyt-i kāmilde

"ve kemülte lā aḥadün yefūḳuke fe'ntehic"[187]

mıṣrāʿında vāḳıʿ (18) ve kemülte lāda ve kemül muḳābelesinde mütefā ve telā muḳābelesinde ʿilün vażʿ olunmışdur ki vezni mütefāʿilündür (19) *ḳāyide* taḳṭīʿde ḥarf-i müşedded evveli sākin ṣānīsi müteḥarrik iki ḥarf ʿadd olınur nitekim medde bildik (20) *ḳāyide* taḳṭīʿde tenvīn ḥarf-i sākin menziline tenzīl olınur nitekim bāʿan da ʿan tün menzilesine tenzīl (21) olunduġı gibi *ḳāyide* taḳṭīʿde iʿtibār muṭlaḳ ḥareketedür meṣelā efāʿīlde bir ḥarf mażmūm olsa elbette sebeb {sebeb-i ıṣṭılāḥ ehl-i arūżda iki nevʿdür birine sebeb-i ḫafīf dirler ki evvel müteḥarrik ṣānī sākin olan iki ḥarfe ıṭlāḳ olınur ḳum ve fā gibi birine daḫı sebeb-i ṣaḳīl dirler ki ḥarfin müteḥarrikine ıṭlāḳ olınur leke ve ʿile gibi veted daḫı iki nevʿdür birine vetedü'l-cümūʿ dirler ki şol iki müteḥarrik ḥarfe ıṭlāḳ olınur ki mā baʿdlerinde ḥarf-i sākin ola lekum ve ʿilün gibi birine daḫı veted-i mefrūḳ dirler ki şol iki müteḥarrik ḥarfe ıṭlāḳ olınur ki beyinlerinde sākin ola ḳāle ve lāte gibi fāṣıla daḫı iki nevʿdür birine fāṣıla-yı ṣuġrā dirler ki şol üç müteḥarrik ḥarfe ıṭlāḳ olınur ki mā baʿdlerinde sākin ola büleġā ve mütefā gibi birine daḫı fāṣılā-yı kübrā dirler ki şol dört müteḥarrik ḥarfe ıṭlāḳ olınur ki mā baʿdlerinde sākin ola belġaküm ve faʿletün gibi}

[M4a] (1) ve veted ve fāṣılada anuñ muḳābelesinde olan ḥarf mażmūm olmaḳ lāzım degildür zīrā gāh olur (2) mażmūm meftūḥ maḳāmına ve meksūr ve meftūḥ mażmūm ve meksūr maḳāmına ve meksūr meftūḥ ve mażmūm maḳāmına (3) iḳāmet olınur *ḳā'ide* taḳṭīʿde muʿteber olan ḥarf-i melfūẓdur ḥarf-i mektūb degildür meṣelā beyt-i (4)

[187] "Kemale erdin, hiçbir kimse senden üstün değil; o halde sen bu yola gir."

medīdde fi'l-tecenni ibāretinüñ taḳṭīʿinde fittecen diniyor fā ve tā ve cim ve nūn iʿtibār olınur (5) ammā elif ve lām ve āḫırında yā iʿtibār olunmaz *ḳā'ide* taḳṭīʿde efāʿīlde vāḳıʿ sebeb ve veted (6) ve fāṣılanuñ ḥurūfına beytde vāḳıʿ sebeb ve veted ve fāṣılanuñ ḥurūfı ʿadedde müsāvī ve muṭābıḳ (7) olmaḳ lāzımdur ki mevzūnuñ vezne muṭābaḳatı ḥāṣıla ola ve eger beytde olan sebeb ve veted ve fāṣıla (8) da ḥurūf çoḳ olursa mezbūrlarda sākin çoḳ olmaḳ gerek ve eger az olursa mezbūrlarda (9) müteḥarrik çoḳ olmaḳ gerek yāḫud müşedded ḥarf gerek ki vezn ḥāṣıl ola zīrā ḥareket ve şedde ḥarf (10) maḳāmında olur {anlar olmazsa işbāʿ olunmaḳ gerek *ḳāʿide* ḫaṭṭ-ı taḳṭīʿ sāyir ḫuṭūṭa muḫālifdür ʿulemā buyurmuşlar "*ḫaṭṭānı lā yuḳāsāni ḫaṭṭu'l-muṣḥaf ve ḫaṭṭu'l-ʿarūẓ*"[188]} "*fe'l-yekun hāẕihi'l-ḳavāʿidü'l-mühtemmetü fī ḳalbike ḥattā yeteseyyera leke't-taḳṭīʿ mehmā* (11) *lezime ʿaleyk*"[189]

2 Ṣenā vü ḥamd ü şükr-i bīnihāye

Sipās u minnet-i bīḥadd ü ġāye

ṣenā muṭlaḳā (12) ẕikr bi'l-ḫayr maʿnāsınadur ***ḥamd*** taʿẓīm vechi üzere fiʿl-i cemīl ile vaṣf maʿnāsınadur ancaḳ lisānıla (13) olur ***şükr*** muḥsin üzerine ṣenādur itdügi niʿmet üzerine lisānıla ve cenānıla ve erkānıla (14) olur pes ṣenā meʿānī-yi ṣelāṣe-yi mezbūre beyninde ḳadr-i müşterekdür ve ḥamdile şükr beyninde ʿumūm u ḫuṣūṣ (15) min vechin vardur şerḥ ü *Şifāda*[190] dir ki fī ḳavlin ḥamdile şükr lafẓan müterādifāndur ve fī ḳavlin ḥamd (16) ḳavle muḥtaṣṣdur ki *ḳultü elḥamdüli'llah* [191]dinür şükr fiʿle muḥtaṣṣdur ki "*iʿmelū āle Dāvūde şükran*"[192] buña delīldür (17) ve fī ḳavlin ḥamd ṣıfātı ẕātiyye ile medḥdür ʿilm ve şecāʿat gibi şükr ṣıfāt-ı fiʿliyye ile medḥdür (18) ʿaṭā ve ṭāʿat gibi ve fī ḳavlin ḥamd cemīʿ-i ṣıfāt-ı cemīle ile medḥdür gerek ẕātiyye olsun ve gerek fiʿliyye zīrā (19) ḥamd ẕemmüñ żıddıdur ẕemm ise ṣıfāt-ı ḳabīhenüñ cümlesine ıṭlāḳ olınur gerek ẕātiyye olsun (20) ve gerek fiʿliyye żıddan ise maḥall-i vāḥid üzerine teʿāḳub iderler pes imdi ḥamd ü ẕemm maḥall-i vāḥid (21) üzerine teʿāḳub iderler ***şükr*** niʿmete iʿtirāf ve niʿmeti virene ṣenādur ḳalb ü cevārih ile żıddı küfrdür ki niʿmeti inkār maʿnāsınadur **[M4b]** (1) ***bī*** Fārsīde ḥarf-i nefydür ***sipās*** kesr-i sīnile Fārsīde ögmek maʿnāsınadur ***minnet*** ve ***menn*** ʿArabīdür taʿdād-ı (2) niʿmet maʿnāsınadur bu iki vech üzeredür biri

---

[188] "İki yazı birbiriyle kıyaslanmaz; mushafın yazısı ve aruzun yazısı."
[189]" Bu önemli kurallar gönlünde olsun ki sana taktî' gerektiğinde, konu senin için kolaylaşabilsin."
[190] İbn Sînâ'nın (ö. 428/1037) mantık ve nazarî felsefe disiplinlerine dair ünlü eseri. Ayrıntılı bilgi için bkz. İlhan Kutluer, "Şifâ", TDV İslam Ansiklopedisi, İSAM, c. 39, s. 131-134, İstanbul, 2010.
[191] "Elhamdülillâh dedim."
[192] "Ey Dâvûd ailesi, şükredin." Sebe 13.

menn-i tevbīḫdür ve biri menn-i tenbīhdür ʿibāddan (3) menhī olan evveldür ki "*lā tubṭılū ṣadaḳātikum bi'l-menni ve'l-eẕā* "[193] āyet-i kerīmesinde murād-ı evveldür ṣānī (4) degildür ammā Cenāb-ı Rabbü'l-erbāba ikisi daḫı sezāvārdur fe'l-yaḥfaẓ *fe innehu nefīsün*[194] ***ḥadd*** her şey'üñ (5) sınurına dirler ***ġāyet*** her şey'üñ nihāyetine dirler ve daḫı bu beyt baʿīdinde olan beyte merhūndur (6) taḳṭīʿ ṣenā vü ḥam mefāʿīlün dü şükr-i bī mefāʿīlün nihāye feʿūlün sipās u min mefāʿīlün (7) net-i bī ḥad mefāʿīlün dü ġāye feʿūlün

3 Aña kim var idüp bu kā'ināt

Yaratdı hem memāt hem (8) **ḥayāt**

Kevn ḥudūṣ maʿnāsınadur kā'ināt yoġiken ḥādiṣ olan eşyāya ıṭlāḳ olınur (9) mevt ve ḥayātuñ cism ü ʿaraż olmasında iḫtilāf vardur ʿİbni ʿAbbās[195] ve İmām Kelbī[196] ve İmām Muḳātil[197] (10) buyurmuşlar ki mevt ve ḥayāt cismāndur mevt kebeş ṣūretindedür bir şey'e uġramaz ve bir şey' (11) anuñ rāyiḥasın ṭuymaz illā fi'l-ḥāl olur yevm-i ḳıyāmetde cennet ile nār arasında ol ẕec olınup (12) ehl-i cennet mevtüñ gitdügün görüp ve kendülerüñ niʿam-ı vāfire içinde ḫulūdlerin ṭuyup (13) ʿīd ber ʿīd ideler "*Allāhümmerzuḳnā*"[198] ehl-i nār daḫı ʿuḳūbāt-ı keṣīre içinde ḫulūdlerin ṭuyup (14) mātem ber mātem ideler "*el ʿiyāze bi'l-lāhi teʿālā* "[199] ***ḥayāt*** bir ḳışraḳ at ṣūretindedür ki ḥażret-i Cebrāʿīl (15) ʿaleyhi's-selām ve enbiyā-yı kirām ʿaleyhimü'l-ekrām aña binerler idi ḫumārdan büyük beġalden küçük ʿādemin (16) gözi irdigi yire erer her şey'e uġrasa ve her şey' anuñ rāyiḥasın ṭuysa fi'l-ḥāl diri (17) olur Sāmirī[200] anuñ ayaġı altundan turāb alup ʿıclüñ cevfine ḳoyup ʿıcl dirildi idi (18) buña göre iʿtidāl-i mizāc sebebiyile ḥayvānuñ diri olması (19) ḥāline ḥayāt ve inḳıṭāʿ-ı ḥayāt ḥāline mevt dinmesi tecevvüz yāḫud iştirāk ḳabīlinden olur {baʿż-ı mütekellimīn dimişler ki mevt meyyit ile ḳāyim bir ḥāletdür buña göre mevt ʿarażdur ḥayāt gibi ve mevt emr-i vücūdiyedür ḥayāt gibi pes

---

[193] "Ey iman edenler! Allâh'a ve ahiret gününe inanmadığı halde malını gösteriş için harcayan kimse gibi, başa kakmak ve incitmek suretiyle, yaptığınız hayırlarınızı boşa çıkarmayın…" Bakara 264.

[194] Bu son derece güzeldir.

[195] Ebü'l-Abbâs Abdullah b. el-Abbâs b. Abdilmuttalib el-Kureşî (ö. 68/687-88) Hz. Peygamber'in amcasının oğlu, tefsir ve fıkıh ilimlerinde otorite kabul edilen ve çok hadîs rivayet edenler arasında yer alan sahâbî. İbni Abbâs diye de meşhur olmuştur. Ayrıntılı bilgi için bkz. İ. Lütfü Çakan - Muhammed Eroğlu, "İbni Abbâs", TDV İslam Ansiklopedisi, İSAM, c. 1, s. 76-79, İstanbul, 1988.

[196] Ebü'n-Nadr Muhammed b. Sâib b. Bişr el-Kelbî el-Kûfî (ö. 146/763)Tefsir ve nesep âlimi. Ayrıntılı bilgi için bkz. İsmail Cerrahoğlu, "İmâm Kelbî", TDV İslam Ansiklopedisi, İSAM, c. 25, s. 205-206, İstanbul, 2002.

[197] Ebü'l-Hasen Mukātil b. Süleymân b. Beşîr el-Ezdî el-Belhî (ö. 150/767) Kur'ân'ı baştan sona kadar tefsir eden ilk müfessir. Ayrıntılı bilgi için bkz. Ömer Türker, "İmâm Mukâtil", TDV İslam Ansiklopedisi, İSAM, c. 31, s. 134-136, İstanbul. 2006

[198] "Allâh'ım bizi rızıklandır."

[199] "Sığınış Allâh'adır."

[200] Sâmirî hakkında bkz. Tâhâ 85, 87, 95.

beyinlerinde olan teḳābül teḳābül-i teżāddur ammā ekserūn dimişler ki mevt ʿademīdür yaʿnī ḫāricde maʿdūmdur meyyit ile ḳāyim degildür ve beyinlerinde olan teḳābül teḳābül-i ʿadem ve melekedür ve ḫalḳ-ı mevtden murād īcād degildür belki taḳdīrdür} ve daḫı (20) ḫalḳ-ı memātdan murād mādde-yi ḫalk olan nuṭfe ve ʿalaḳa ve mużġanuñ ḫalḳı ve ḫalḳ-ı ḥayātdan murād vücūd-ı insānīnüñ ḫalḳı ve aña nefḫ-ı rūḥ olması daḫı cāyizdür ve ḫalḳ-ı (21) mevti ḫalk-ı ḥayāt üzere taḳdīmüñ vechi oldur ki **[M5a]** (1) zīrā mevt aḳdemdür zīrā insān nuṭfe ve ʿalaḳa ve mużġa iken ḥükm mevtdedür ḥayāt şoñra oldı imdi (2) mevt vuḳūʿda muḳaddem olduġı gibi ẕikrde daḫı muḳaddem oldı bervech vecīh daḫı bulmaḳ ḳābildür ki (3) ḫalḳ-ı mevt taḳdīm olundı ẕikr-i mevt mü'minüñ naṣb-ı ʿaynı olsun içün ihtimām olınmuş oña kibār-ı (4) ʿulemā buyurmuşlar ki *"mā min ẕikrin efżal {baʿde ẕikru'l-lāhi teʿālā} min ẕikri'l-mevt"* [201]zīrā ẕikr-i mevt kişinüñ dünyā müstelzemātından (5) aʿrāżına ve cānib-i āḫirete iḳbāline sebeb-i ḳavīdür Ebu'd-Derdā ḥażretleri raḥimehulāhu teʿālā ʿanh Faḫr-ı ʿĀlem (6) ṣallallāhu teʿālā ʿaleyhi ve sellem ḥażretlerinden rivāyet buyurmuşlar ki "*levlā ṣelāṣün mā ṭa'ṭe'e ibnü ādeme re'sehu el-faḳru ve'l-merażu ve'l-mevtu*"[202] el ḥadīs taḳṭīʿ aña kim va mefāʿīlün ridüp bu kā mefāʿīlün 'ināti feʿūlün (8) yaratdı hem mefāʿīlün memātı hem mefāʿīlün ḥayātı feʿūlün

4 **Yoġ iken "ol" didi var oldı** (9) **ʿālem**
Hem itdi ḳudretiyle ḫāki ādem

ʿālem māsivallāha ıṭlāḳ olınur yāḫud felek-i aṭlasuñ (10) yaʿnī ʿarş-ı aʿẓamuñ iḥāṭā itdügi mevcūdāta ıṭlāḳ olınur pes māverā-yı ʿarşa ʿālem ıṭlāḳ olunmaz (11) kütüb-i meşāyıḫda ʿālem-i lāhūt dinmesi ʿālem-i melekūt ve ceberūta müşākeletendür yoḫsa ḥaḳīḳaten (12) degildür cemʿi ʿālemūn gelür ḳāmūsda dir ki "*velā yücmeʿu fāʿalun bi'l-vāvi ve'n-nūni ġayrahu ve ġayrun bi's-min*"[203] (13) intehā taḳṭī yoġ iken ol mefāʿīlün didi vār ol mefāʿīlün dı ʿālem feʿūlün hem itdi ḳud mefāʿīlün (14) retiyle ḫā mefāʿīlün ki ādem feʿūlün

5 **Anuñ neslinden itdi enbiyāyı**
Ḫuşūṣā kim ḥabībi (15) **Muṣṭafāyı**

---

[201] "Allâh'ı zikretmekden sonra en faziletli zikir ölümün hatırlanmasıdır."
[202]" Fakirlik, hastalık ve ölüm olmamış olsaydı âdemoğlu başını eğmezdi."
[203] "Fāʿal veznindeki bir kelime vav ve nun harfleriyle çoğul yapılmaz."

Nesl ḫalḳ ve veled maʿnāsınadur cemʿi ensāl gelür ***enbiyā*** mehmūz ve ġayr-ı mehmūz (16) olmaḳ cāyizdür mehmūz olursa mehmūz olan nebīʾnüñ cemʿi olur nebīʾ ḫaber maʿnāsına olan nebeʾden müştaḳḳ olup yā budur ki "*münebbīʾ ʿanillāh*"[204]maʿnāsına faʿīl bimaʿneʾl-fāʿil ola yāḫud "*münebbeʾ ʿanillāh*"[205] (18) maʿnāsına faʿīl bimaʿneʾl mefʿūl ola ġayr-ı mehmūz olursa yā budur ki aṣlı hemze ile nebīʾ olup ṣoñra (19) taḫfīf oluna yāḫud aṣlı āḫırı müstaḳil olup nebeʾa yenbeʾudan müştaḳḳ ola nübüvv ẓuhūr ve irtifāʿ (20) maʿnāsınadur nebīnüñ rütbesi mürtefiʿa ve mekāneti ẓāhire olmaġıla nebī dinmiş ola yāḫud ṭarīḳ (21) maʿnāsına olan nebīden meʾḫūẕ ola mārifet-i ḫālıḳa nebī ṭarīḳ olmaġıla nebī tesmiye olınmuş ola **[M5b]** (1) ammā cehābeze-yi muḥaddiṯīnden İmām Ḥākīm Müstedrekinde[206] īrād eyledigi ḥadīṯ-i şerīf ġayr-ı mehmūz olmasın (2) teʾyīd belki taʿyīn ider "*ruviye enne racülen cāʾe ileʾn-nebī ṣallallāhu teʿālā ʿāleyhi ve sellem fe ḳāle yā nebīʾ Allāhi fe hemeze (3) fe ḳāle ṣallallāhu teʿālā ʿaleyhi ve sellem lestü nebīʾ Allāh fe hemeze ve lākin nebiyyuʾl-lāh ve lem yehmuz fe enkere ʿaleyhiʾl-hemze*" [207] ***ḫuṣūṣā*** (4) aṣlında mefʿūl-i muṭlaḳdur fiʿl maḥẓūfdur aḫaṣṣ u ḫuṣūṣā ṭaḳdīrindedür ***Ḥabīb*** faʿīl bimāneʾl-mefʿūldür (5) maḥbūb maʿnāsına maḥbūb-ı Ḫudā dimekdür bu maḳām-ı maḥbūbīyyet aʿlā-yı maḳāmātdur ve sāyir-i maḳāmātı cāmiʿdür (6) ki Ḥabīb olan hem Ḫalīl olur hem Kelīm hem Neciyy olur hem Ḥalīm hem Ṣafiyy olur hem ʿAlīm ve keẕā ve keẕā (7) fiʾl-ḥaḳīka cemīʿ-i enbiyāya müteferriḳa olan aḫlāḳ-ı ḥamīde ve evṣāf-ı mecīde ve kemālāt-ı seniyye ve ḥālāt-ı (8) behiyye ve maḳāmāt-ı ʿaliyye ve muʿcizāt-ı bāhire ve ʿulūm-ı ẓāhire ve bāṭına ve ḥaḳāyıḳ-ı meknūne ve daḳāyıḳ-ı (9) maṣūne cümlesi sulṭānuʾr-rusūl hādiyyüʾs-sübülde mecmūʿa olmışdur {belki enbiyā vü mürselīnde olan kemālāt ḥaḳīḳatde sulṭānuʾr-rusūlüñ olup her nebī anuñıla meşhūr olduġı kemālde faḫr-ı ʿālemüñ Nābīʾi idi muḥaḳḳıḳūn buyurmuşlar ki "*kāne ṣallallāhu teʿālā ʿaleyhi ve sellem nebiyyʾül-enbiyā veʾl-enbiyā-yı nüvvābehu*"[208] ve daḫı} "*lev kāne Mūsā ḥayyen mā vesiʿahu illā (10) ittebeʿā*"[209] buña telmīḥen buyurulmuşdur kibār-ı eʾimme-yi ṣūfiyeden baʿżısı buyurmuş ki Ḥabīb ile Kelīm beyninde (11) tefāvüt bunda ḳatı ẓāhir olur ki Kelīmullāh olan ḥażret-i Mūsā ʿaleyhiʾs-selām maḥall-i recāda

---

[204] "Allâh'dan haber veren."
[205] "Allâh'dan haber verilen."
[206] Hâkim en-Nîsâbûrî'nin (ö. 405/1014), Buhârî ile Müslim'in el-Câmiʿu's-sahîh'lerine almadıkları sahîh hadîsleri bir araya getiren eseri. Ayrıntılı bilgi için bkz. İbrahim Hatiboğlu, "Müstedrek", TDV İslam Ansiklopedisi, İSAM, c. 32, s. 134-135, İstanbul,2006.
[207] Rivâyet olunur ki bir adam Rasulullâh (sav)'a geldi ve "Ey Allâh'tan haber veren!" dedi, hemzeli okudu. Rasulullâh (sav) : " Ben Allâh'tan haber veren değilim; ben Allâh'ın yetiştirdiğiyim." buyurdu ve hemzeli okumadı.
[208] Peygamber efendimiz nebîlerin nebîsi ve onların vekâletini alandır.
[209] "Eğer Mûsâ (a.s.) yaşasaydı O (sav)'na tâbi olmaktan başka bir şey yapmazdı."

"Rabbişraḥ (12) *li ṣadrī*"[210] buyurdı ammā Ḥabībullāh olan sulṭān-ı enbiyānuñ ṣallallāhu teʿālā ʿaleyhi ve sellem maḥall-i recāda olmalarına (13) iḥtiyāc olmayup baġıyye-yi Mūsā bunlara ḥāṣıla olup baʿde *"Elem neşraḥ leke ṣadrek"*[211] buyrıldı (14) ***Muṣṭafā*** maḫlūḳāt beyninden ḳurbet-i ḫāṣṣaya ve maḳām-ı maḥbūbiyyete ıṣṭıfā' ve iḫtiyār olunmış dimekdür (15) şeyḫ İbn'ül-ʿArabī buyurmış ki Rabbü'l-ʿālemīn içün biñ isim vardur ve keẕālik anuñ muḳābelesinde sulṭān-ı (16) aṣfiyā içün daḫı biñ isim vardur ve her bir ʿālemde Rabbü'l-ʿālemīn bir nevʿ isimle meẕkūr olduġı (17) gibi sulṭān-ı serīr-i ıṣṭıfā daḫı bir isimle meşhūrdur yeryüzünde meşhūre olan esāmī-yi sāmiyye (18) leri dörddür Muḥammed Aḥmed Maḥmūd Muṣṭafā "*razaḳanallāhu sübḥānehū feyżahū ve fażlahū fi'd-dünyā ve'l-uḳbā*"[212] taḳṭīʿ (19) anuñ neslin mefāʿīlün den itdi en mefāʿīlün biyāyı feʿūlün ḫuṣūṣā kim mefāʿīlün Ḥabībi Muṣ (20) mefāʿīlün ṭafāyı feʿūlün

6 **Ṣalātıla selām ol şāha dāyim**
K' anuñla dīn-i İslām (21) **oldı ḳāyim**

ṣalāt taşliyeden ismdür ṣalāt ve taşliye ikisi daḫı istiʿmāl olınur ammā namāz maʿnāsına **[M6a]** (1) olan ṣalātuñ maṣdarı müstaʿmel degildür keẕā ẕikrehu'l-Ḳahıstānī ve daḫı ṣalāt luġatde duʿā maʿnāsınadur (2) melā'ike ve mü'minīnden ṣudūr iden ṣalavāt bu maʿnā üzerine ibḳā olunup duʿā maʿnāsına oldı (3) ammā Cenāb-ı Ḥaḳḳdan ʿibādī üzere olan ṣalātda iḫtilāf olundı baʿż-ı ʿulemā buyurmışlar ki raḥmet (4) maʿnāsınadur bu ḳavl eşherdür baʿżıları daḫı dimişler ki bunda daḫı duʿā maʿnāsınadur "Allāh Teʿālā ʿibādı (5) üzere ṣalāt ider" dimek ẕātına duʿā ider ḳullarına īṣāl-i ḫayr içün dimekdür ve daḫı Cenāb-ı Ḥaḳḳuñ (6) Ḥabībullāha ṣalātı dünyāda şānını taʿẓīm ider ẕikrini iʿlā ve şerīʿatini ibḳā eyler ve āḫiretde ümmeti (7) ḥaḳḳında şefīʿ ḳılmasıdur ve maḳām-ı Maḥmūd[213] ve Livā-yı Ḥamd virmesidür eger su'āl olunursa Ḥabībullāh (8) ṣallallāhu teʿālā ʿaleyhi ve sellem maʿṣūm u maġfūrdur pes ol ḥażrete ṣalātuñ fāyidesi nedür cevāb ṣalātda iki (9) fāyide vardur biri muṣallīye rāciʿadur nitekim ḥadīs̱-i şerīfde vāḳıʿ olmuş ki "*men ṣallā ʿaleyye merraten fe ḳad ṣallallāhu ʿaleyhi ʿaşra merrātin ve bi'l-cümle*"[214] (10) rūh-ı Ḥabībullāha ṣalāt ol ḥażrete taḳarrübe vesīledür ol (11) ḥażrete taḳarrüb ise Cenāb-ı Ḥaḳḳa taḳarrübe vesīledür zīrā faḫr-ı ʿālem ṣallallāhu teʿālā ʿaleyhi ve sellem

---

[210] "Rabbim! Yüreğime genişlik ver" Tâhâ 25.
[211] "Biz senin göğsünü açıp genişletmedik mi?" İnşirah 1.
[212] "Allâh dünya ve ukbâda bizi feyzi ve bereketiyle rızıklandırsın."
[213] "Makâm-ı Mahmûd" için bkz. İsrâ 79.
[214] "Kim bana bir kere salât ve selâm getirirse, Allâh (c.c.) da ona on kere salât ve selâm eyler" Hadîs-i Şerîf, Tayalisi, Müsned, III/588 (hadîs no:2236); İbn Hıbban, Sahîh, III/187, (hadîs no: 906).

Cenāb-ı Ḥaḳḳ ile ʿibād (12) beyninde ʿale'l-ıṭlāḳ vāsıṭa-yı külldür beyt li'l-faḳīr [fāʿilātün fāʿilātün fāʿilün]

Erşed-i gül mürşid-i gül seyd-i gül

Derreh-i Ḥaḳ ḳullara (13) pīşvādur

ʿibādda ise cenāb-ı Ḥaḳḳdan bi'ẕ-ẕāt müstefīż olmada ḳuṣūr olmaġıla ẕü'l-vecheyn (14) bir vāsıṭaya muḥtāclardur ki anuñ sebebiyile feyż-yāb olalar verrāṣ-ı resūl olan meşāyıḫ-ı ṭarīḳat-ı ʿaliyye daḫı (15) öyledür ṭabīʿatde bunuñ miṣāli ġużrūfdur ki kemigüñ etden müstefīż olmasında vāsıṭadur zīrā (16) kemikde mezīd-i ṣalābet ve nevʿ-i āḫır olmaġıla bi'ẕ-ẕāt etden feyż almaġa istiʿdādı yoḳdur pes ġużrūfa (17) muḥtāc oldı ki anda minvechin ete münāsebet vardur ve minvechin kemige "*fa'ḥfaẓ hāẕihi'l-fāyidete'n-nefīsete*"[215] (18) "*hedākallāhu sübḥānehu hidāyetehu vechiyyetehu*"[216] ve bir fāyidesi daḫı Ḥabībullāha rāciʿadur zīrā derecāt-ı ḳurba (19) nihāyet yoḳdur pes mümkündür ki ümmetüñ ol ḥażrete duʿāsı sebebiyile ol ḥażret ḥażret-i Ḥaḳḳdan evvelkiden (20) ziyāde teraḳḳī derecāt bula nitekim "*selū Allāhe li'l-vesīleti*" [217]ḥadīṣ-i şerīfi bu kelāmı mü'eyyīddür ***selām*** (21) baʿż-ı ʿulemā ṣalāt maʿnāsına ḳılmışlar ammā ḳul żaʿīfdür ḳul ḳavī oldur ki selāmdan murād küdūretlüyünden **[M6b]** (1) ve sāyir maḳām-ı ekmeline naḳṣ viren nesnelerden selāmet dimekdür yāḫud cennetden Cenāb-ı Ḥaḳḳ ṭarafından (2) virilecek selām dimek ola ḳā'ide enbiyā-yı kirāmuñ ġayrıya ṣalāt ʿalā sebīlü't-tebeʿiyyet cāyizedür ammā ʿalāsebīli'l (3) -asālet mekrūhedür fī ḳavl-i kerāheti taḥrīmiyyedür ve fī ḳavl-i tenzīhiyyedür ḳavl-i ṣānī ḳavīdür ẕīrā bunuñ kerāhiyetine (4) sebeb bu ṣalāt şiʿār-ı enbiyā olduġı içündür ve daḫı rafż ile ittihāmdan sāḥasını tebriye' (5) içündür ve illā muḳteżā-yı ḳıyās ṣalātuñ her mü'mine cevāzıdur nitekim tenzīl-i Celīlde vāḳıʿ oldı *"huvellezi (6) yusallī aleykum"* [218] el-āye ve daḫı ḥadīṣ-i cemīlde vāḳıʿ oldı "*Allāhumme ṣalli ʿalāāli ebī evfā*"[219] selām daḫı şiʿār-ı enbiyā(7)dur enbiyānuñ ġayrıya dinmez aṣḥāb ẕikr olunduġı zamān tarżiye müsteḥabdur ve tābiʿīn ve sāyir ʿulemā ẕikr (8) olunduḳda terḥīm müsteḥabdur meşāyıḫ-ı ṭarīḳat ẕikr olunduḳda ḳaddesallāhu teʿālā sırrahu yāḫud raḥimallāhi teʿālā ʿanhu (9) dimek müsteḥabdur nübüvvetinde iḫtilāf

---

[215] "Bu güzel manâyı unutma."

[216] "Allâh seni doğruya ve kendisine ulaştırsın."

[217] "Vesileyi Allâh'tan isteyiniz. " Hadîs-i Şerîf, Müslim, Salat, 11; Taberani, el-Mu'cemu'l Evsat, I/198, (hadîs no:633)

[218] "Sizi karanlıklardan aydınlığa çıkarmak için üzerinize rahmetini gönderen O'dur. Melekleri de size istiğfar eder. Allah, müminlere karşı çok merhametlidir." Ahzab 43.

[219] "Allâh'ım ailemin tamamına salât ve selâm eyle. " Hadîs-i Şerîf, Müslim, Zekat, 176; İbn Mâce, Zekat, 8, (Müellif hadîsi -bu lafızla- bulamadığını ancak Peygamberimiz'in kendisine salât edildiğinde onunla birlikte ailesi, diğer peygamberler vs.'ye de salât edilmesini istediği rivâyetlerle mânâ yönünden benzeştiğini ifade etmiştir.)

olunan kişi ẕikr olunsa ḥażret-i Loḳmān ve Ẕülḳarneyn gibi bunda (10) iḫtilāf vardur baʿż-ı ʿulemā dimişler ki aña ṣalāt cāyizdür ammā İmām Nevevī[220] buyurmuş ki cāyize (11) degildür ẕīrā ṣalāt nübüvveti ḳaṭʿiyye olan enbiyā-yı kirāmuñ şiʿārıdur bunlaruñ ise nübüvveti ṯābite degildür (12) "*fa'ḥfaẓ hāzihi'd-dürreti'ṯ-ṯemīnete fīhazīneti ḳalbik*"[221] ***şāh*** pādişāh maʿnāsınadur taḫfīf-i elifile *şeh* daḫı (13) lüġatdür ve şaṭranc şāhı ve köylü maʿnāsına ve her şey'üñ eyüsine şāh dirler nitekim incünüñ eyüsine (14) şāh-dāne dirler ve yoluñ ulusuna şāh-rāh dirler ***dīn*** lüġatde ṭāʿat maʿnāsınadur ıṣṭılāḥda (15) *"vazʿun āletiyyun sāiḳun lizevi'l-ʿuḳūl biḫtiyārihim ilā māhüve ḫayrun bi'ẕ-ẕātdur"*[222] bu vażʿ-ı ilāhīye ʿibād-ı (16) iṭāʿat itdükleriçün dīn dirler imlā' ve kitābet olundıġıçün millet dirler ve şāriʿ añı iẓhār itdügiçün şerʿ ü şerīʿat dirler pes bunlar ẕāten bir iʿtibāren muġāyirdür ve daḫı dīn (18) ḥaḳḳa ve bāṭıla ıṭlāḳ olınur dīn-i İslām ve dīn-i Yehūd ve dīn-i Naṣrānī dinür her ṭā'ife kendü dīnine (19) iṭāʿat ve iʿtiḳād itdügiçün ***millet*** Cenāb-ı Ḥaḳḳa ve āḥād-ı ümmete mużāf olmaz meṣelā milletu'l-(20) lāh ve millet-i zeyd dinmez belki dīnu'l-lāh ve dīn-i zeyd dinür ***İslām*** inḳıyād maʿnāsına dīnüñ islāma (21) iżāfeti beyāniyyedür taḳṭīʿ ṣalātile mefāʿīlün selām ol şā mefāʿīlün ha dā'im feʿūlün **[M7a]** (1) k'anuñla di mefāʿīlün ni islām ol mefāʿīlün dı ḳāyim feʿūlün

7 Daḫı aṣḥāb u āline ki bunlar (2)

Anuñ şerʿīne oldular musaḫḫar

nāẓım-ı merḥūm bu beytile "*iẕā ṣalleytüm ʿaleyye feʿammimū*"[223] ḥadīṯiyle ʿamel itdi (3) ***aṣḥāb*** kesr-i ḥā ile ṣaḥibüñ yāḫud sükūnıyıla ṣaḥbuñ cemʿidür enhār nehrüñ cemʿi olduġı gibi ism-i cemʿdür (4) yoḫsa ṣāḥibüñ cemʿi degildür ẕirā fāʿil vezninüñ efʿāl vezni üzere cemʿ olması ṯābit degildür (5) keẕā fīşerḥi'l-Keşşāf li'l-allāmeti't-Taftazānī "ve hāhünā baḥṯun fetettebiʿ ve te'emmel"[224] ve daḫı ṣaḥābī şol müslime (6) dirler ki ḥażret-i resūli ḥaḳīḳaten yāḫud aʿmā olmaġıla ḥukemā göre pes ebī ümmü Mektūm aṣḥabda dāḫildür (7) baʿżılar dimişler ḥażret ile ṭūl-ı ṣoḥbeti ola baʿżılar dimişler ki ḥażretden ḥadīṯ rivāyet eyleye İmām-ı (8) Aʿẓam ḳatında ṣaḥābī şol kişiye dinür ki ḥażret-i resūle mülāḳī ve müslim ola ve islām üzere fevt (9) ola ṣoḥbetile mevt arasına riddet-i teḫallül itmeye ḥażret-i İmām Hümāmuñ bu meẕheb-i riddet-i ʿamel-i muḥīṭ

---

[220] Ebû Zekeriyyâ Yahyâ b. Şeref b. Mürî en-Nevevî (ö. 676/1277) Hadis âlimi ve fakih. Ayrıntılı bilgi için bkz. M. Yaşar Kandemir, "İmâm Nevevî", TDV İslam Ansiklopedisi, İSAM, c. 33, s. 45-49, İstanbul, 2007

[221] "Bu değerli inciyi kalp hazinende koru."

[222] "Akıl sahiplerini kendi iradeleriyle iyi olan bir şeye götürmek için bir yol belirlemektir."

[223] "Bana salât ettiğinizde bunu genelleştirin." Hadîs-i Şerîf, Sehâvî, el-Makâsıdu'l Hasene, I/88 (rivâyet no: 67).

[224] " Burada bir konu vardır. Bu konuyu incele ve düşün.

(10) olmaġa mübeyyendür muḥaddiṣūn buyurmışlar ki ḥażret-i resūli görüp ve kelāmun işiden aṣḥābuñ ʿadedi (11) yüz on dört biñdür *āl* aṣlında ehal idi yānuñ fetḥiyile yā müteḥarrik mā ḳabli meftūḥ olmaġıla (12) yā elife ḳalb olunup āl oldı bu ḳāyide-yi meşhūre degildür ammā baʿżı ṣarfiyyīn ḳatında ḳāyide-yi (13) muʿteberedür āl ehl ü ʿıyāl ve daḫı etbāʿ maʿnāsına gelür Cevherī Ṣıḥāḥ'da[225] dir ki "ālü'r-recul (14) ehlehu ve ʿıyālehu ve ālehu eyżan etbāʿahu" intehā burada murād maʿnāyı evveldür kubeylinde ẕikr-i aṣḥāb ḳarīne(15)siyile Kahıstāni dir ki ālden murād ümmet-i merḥūmedür yāḫud fuḳehā-yı ʿāmilīndür muḳallidīne (16) āl dinilmez ve daḫı ḥażret-i resūlüñ āli iki ḳısm üzeredür biri min ciheti'n-neseb olandur (17) anlar evlād-ı ʿAlī ve evlād-ı Caʿfer ve evlād-ı ʿAkīl ve evlād-ı ʿAbbās ve evlād-ı Ḥaris bin ʿAbdu'l-muṭṭalibdür (18) biri daḫı min cihetü'd-dīn olandur anlar müttaḳī olan mü'minlerdür ve daḫı āl ile ehlüñ farḳı oldur ki (19) āl eşrāfa maḫṣūṣdur ẕevi'l-ʿuḳūlden āle'l-ḥāyik dinilmez ammā ehl-i ʿāmdur āl-i Firʿavn dinilmesi (20) Firʿavnuñ ṣūret-i eşrāfıla taṣavvūrı içündür taḳṭīʿ daḫı aṣḥā mefāʿīlün bü āline mefāʿīlün (21) ki bunlar feʿūlün anuñ şerʿī mefāʿīlün ne oldılar mefāʿīlün muṣaḫḫar feʿūlün

8 **Pes andan ṣoñra bil [M7b]** (1) **merhūm u maġfūr**
Ḫudāyī ol kemālatıla meşhūr

Kemālāt kemālüñ cemʿidür kemāl (2) ıṣṭılāḥ-ı ehl-i ḥikmetde şol şey'e dinür ki nevʿi yā ẕātında yāḫud ṣıfātında anuñıla (3) kāmil olur ẕātında kāmil olana kemāl-i evvel dirler heyūlā {heyūlā lafẓ-ı Yunānīdür aṣl ve madde maʿnāsınadur ıṣṭılāḥ-ı ehl-i ḥikmetde cismde bir cevherdür ṣūret-i cismiyye ve nevʿiyyeye maḥaldür} ve ṣūret-i nevʿiyye gibi ṣıfātında kāmil (4) olana kemāl-i ṯānī dirler ʿulūm ve sāyir feżā'il-i ʿārıża gibi taḳṭīʿ pes andan ṣoñ mefāʿīlün ra bil merḥū (5) mefāʿīlün mu maġfūr feʿūlün ḫudāyī ol mefāʿīlün kemālatı mefāʿīlün la meşhūr feʿūlün (6)

9 **Ki vāliddür bu muḥtāc u gedāya**
Ola rūḥına raḥmet bīnihāye

{nāẓım-ı merḥūm bu beytile sebeb-i te'līfüñ muḳaddimesine şurūʿ eyledi} ***ki*** kāf-ı ʿArabīnüñ kesriyile (7) ve hā-yı resmiyye ile gāh olur ẕevü'l-ʿuḳūlden su'āl olur ki āmed gibi nitekim çi zevi'l-ʿuḳūlüñ (8) ġayrıdan su'āldür çi ḫaber gibi gāh olur biribirine taʿalluḳı olan iki emrüñ beyninde edāt-ı irtibāṭ (9) olur burada olduġı gibi ***raḥmet*** ta-yı

[225] Ebû Nasr İsmâîl b. Hammâd el-Cevherî (ö. 400/1009'dan önce) Tâcü'l-luġa adlı sözlüğüyle tanınan Arap dili âlimi. Ayrıntılı bilgi için bkz. Hulusi Kılıç, "Cevherî", TDV İslam Ansiklopedisi, İSAM, c. 7, s. 459, İstanbul, 1993

ṭavīle iledür maʿlūm ola ki tā-yı maṣdar terākīb-i ʿArabiyyede (10) gird yazılur ammā terākīb-i Fārsiyye ve Türkiyyede uzun yazılur raḥmet devlet ġırret saʿādet (11) gibi fe'l-yaḥfaẓ ve daḫı raḥmet lüġatde ḥunuvv ü ḳalbe dirler Cenāb-ı Ḥaḳḳ ise andan münezzehdür pes ẕikr-i melẕūm (12) u irāde-yi lāzım ḳabīlinden olup Rabbü'l-ʿĀlemīnüñ inʿām u iḥsānından mecāz olur ḫāricde bir (13) pādişāh gibi ki ḳaçan bir ḳulunı esirgese aña inʿām u iḥsān ider sāyir Rabbü'l-ʿĀlemīne mensūbe (14) olan keyfiyyāt-ı nefsāniyye daḫı böyledür ki bedāyāt-ı murāde olmayup belki ġāyāt-ı murādedür ġażab (15) ve ḥilm ve ḥayā ve ġayrı gibi fe'l-yaḥfaẓ taḳṭīʿ ki vāliddür mefāʿīlün bu muḥtāc u mefāʿīlün gedāya feʿūlün (16) ola rūhı mefāʿīlün na raḥmet bī mefāʿīlün nihāye feʿūlün

10 **Daḫı maʿṣūm iken cehdile merḥūm** (17)
Oḳutmışdı lüġatler baña manẓūm

Cehd cīmüñ fetḥiyile ve żammıyıla ṭāḳat ü meşaḳḳat maʿnāsına gelür (18) burada maʿnā-yı ṯānī murāddur manẓūmuñ teẕekküri naẓm içündür taḳṭīʿ daḫı maʿṣū mefāʿīlün (19) miken cehdi mefāʿīlün le merḥūm feʿūlün oḳutmışdı mefāʿīlün lüġatler ba mefāʿīlün ña manẓūm (20) feʿūlün

11 **Oḳıdum evvelā Tuḥfe-Ḥüsāmı**
Muʿaṭṭar old'anuñla cān meşāmı

Evvelā (21) ʿArabīdür ẓarfiyyet üzere menṣūbdur fī evvelü'l-emr dimekdür ***cān*** aṣlında Fārsīdür ṣoñra Türkīde daḫı **[M8a]** (1) şāyiʿ olmışdur ʿArabca rūḥ maʿnāsınadur ve cinnīlerüñ anası adıdur ve aġız maʿnāsına daḫı gelür (2) ʿallāme-yi İbni Kemāl ʿaleyhi'r-raḥmete'l-müteʿāl buyurur ki "cān rūḥ-ı ḥayvānīdür ki her diride vardur" nitekim (3) bu beytde ẓāhirdür Beyt

[fāʿilātün fāʿilātün fāʿilün]
Ger becān-ı zindegīst ḥayvānrā
Zindegānī tu mīdehī cānrā[226]

ḥayvāna cānavar (4) didükleri bu iʿtibāriledür ki cānı vardur zebān-ı Fārsīde lafẓdur zebān-ı ʿArabīdeki ẕū maʿnāsına (5) Türkī dilde cānlu dirler ʿArab ẕūrūḥ dir ʿAcem cānavar dir ammā revān rūḥ-ı mücerreddür ki insāna (6) maḫṣūṣdur sāyir-i ḥayvānātda olmaz lisān-ı ʿArabīde aña nefs-i nāṭıḳa dirler cānıla revān ortasında (7) ẕikr olunan farḳ bu beytden ẓāhirdür Beyt

[226] "Hayvânda (hayatlı, varlık) canlı bir ruh varsa, o ruhtaki hayatı da sen veriyorsun."

Süpürdem turā cān u reftem beḫāk

Bebürdem revānrā be Yezdān-ı pāk[227]

(8) ***meşām*** mīmüñ fetḥiyile aşlında burun içinde olan ālet-i şemme ıṭlāḳ olunurdı (9) ṣoñra burunuñ kendüye meşām ıṭlāḳ olundı fāyide-yi ʿaẓīme maʿlūm ola ki bu rūḥ-ı ḳudsī-yi insānī (10) ki aña baʿż-ı meşāyıḫ ḫalīfe dir ve kimi müfīż dir ve kimi muʿallim-i evvel dir ve kimi mādde-yi evlā dir ve kimi mirāt-ı (11) Ḥaḳḳ dir ve kimi imām-ı mübīn dir ve kimi merkez-i dāyire dir bunuñ māhiyyetinde iḫtilāf vardur baʿż-ı ʿulemā (12) buyurmışlar ki bu rūḥ bir cevher-i ferd-i müteḥayyizdür ve vücūd-ı insānīde olan kemālātı ḥāmildür ve vücūd-ı (13) insānīde olan idrākāt ve beḳā-yı vücūd bunuñ beḳāsına merbūṭdur bu ḳavle göre maḥall ü müsteḳarrında daḫı iḫtilāf (14) vardur baʿżılar dimişler ki mevżiʿi dimāġdur ammā şeyḫü'ş-şüyūḫ Şeyḫ Muḥiddīn İbnü'l-ʿArabī ḳuddise sırrahu'l-ʿalā (15) Tedbirāt-ı İlāhiyye'sinde buyurur ki "mevżiʿi ḳalbdür" "*mā ve siʿanī arżī velā semā'ī ve vesiʿanī ḳalbü ʿabdī*"[228] ḥadīṯi (16) ve daḫı *"innallāhe lā yenẓuru ilā ṣuverikum ve lā ilā aʿmālikum velākin yenẓuru ilā ḳulūbikum'*[229] ḥadīṯiyile istidlāl buyurmışlar (17) ve baʿż-ı ʿulemā daḫı buyurmışlar ki rūḥ-ı insānī cism-i laṭīfdür eczā'ı bedene müteḫallildür mā ṣūfa teḫallül itdügi (18) gibi ʿAbdü'l-Melik bin Ḥabīb buyurmış ki bu rūḥ bir ṣūret-i laṭīfedür ṣūret-i cism gibi anuñ içün iki (19) göz var ve iki ḳulaḳ ve iki el ve iki ayaḳ vardur dāḫil-i cismde ve her ʿużvı ʿużv-ı bedenüñ naẓīridür (20) İmām Ġazālī ḥażretleri buyurmışlar ki cevher-i muḥaddeṯ ḳāyim bi nefsihi ġayr-ı müteḥayyizdür cismde ne dāḫildür ve ne (21) ḫāricdür ve ne muttaṣıldur ve ne munfaṣıldur ve buyurmışlar ki ṣūfiyyenüñ mükāşiflerinden ġayriye-yi māhiyyet-i rūḥdan **[M8b]** (1) baḥṯ cāyiz degildür ẕīrā bu mes'ele mezālik-i iḳdām-ı aḳvāmdandur ve daḫı nefs ile rūḥda iḫtilāf-ı (2) meşāyıḫ vardur baʿżılar dimişler ki ʿurfan nefs didükleri rūḥ-ı ḥayvānīdür ki ol ḥayvāniyyete ve keṯāfete (3) ve müştehiyāt ve muḥarremāta māyiledür rūḥdan murād ol nefs-i nāṭıḳadur ki ḥazīne-yi Ḥaḳḳdan çıḳmış (4) ve ʿālem-i aʿlādan gelmiş bir cevher-i ḫaṭīrdür ve bu ikisi birbirinüñ żıdd-ı kāmilidür ammā baʿżılar dimişler (5) ki nefs ile rūḥ birdür nefs didükleri ve ṣıfātı bu ʿālem-i esfele geldikden ṣoñra kesb eyledigi (6) ṣıfāt-ı reddiyye ve hayāt-ı ḫasīseden

---

[227] "Cânı (beden) sana emanet ettim ve toprağa girdim. Revânı da (ruh) pâk olan Yezdân'a götürdüm."

[228] " Beni ne gök ve ne de yer içine alamadı ama kulumun kalbi beni kuşattı" Hadîs-i Şerîf, Irakî, Tahrîcu ehâdisil İhyâ, IV/1541 (rivâyet no: 2369), Müellif bu rivâyetin bir aslını(senedini) bulamadığını, uydurma olduğunu söylemiştir.)

[229] "Allah sizin suretlerinize, amellerinize bakmaz; sadece ve ancak kalplerinize bakar, nazar eder." Hadîs-i Şerîf, Müslim, Birr, 34.

ʿibāretdür bu ḳavle göre nefs ile rūḥ beyninde olan (7) nizāʿ ve ḫilāf ve ḥarb ve iḫtilāf ol ṣıfātuñ rūḥuñ ṣıfāt-ı ḥasenesine teḫālüfünden ʿibāret (8) olur "*fe'l-yaḥfaẓ hazihi'n-nefāyise'r-raġibete fe inneha şerīfetün laṭīfetün ġarībetün*"[230] taḳṭīʿ oḳıdum ev mefāʿīlün (9) velā tuḥfe mefāʿīlün Ḥüsāmı feʿūlün muʿaṭṭar ol mefāʿīlün d'anuñla cān mefāʿīlün meşāmı feʿūlün (10)

12 **Daḫı manẓūm'oḳutdı çoḳ lüġāti**
İçürdi ṭabʿıma āb-ı ḥayātı

āb ṣu āv daḫı lüġatdür (11) ṣu maʿnāsına ẕīrā vāvıla bā ortasında tebādül ve tevāḫī olmaġıla biri birinden bedel vāḳıʿ olur (12) fe'l-yaḥfaẓ ve daḫı yaz ayına daḫı āb dirler ve leẕẕetle bilden inen menīye daḫı āb-ı meşiyyet dirler Türkce arḳa (13) ṣuyı dimekdür ve içecek ṣuya āb-ı āşāmī dirler nāẓım-ı merḥūm ol taʿlīm olunan ʿilm-i lüġātı āb-ı (14) ḥayāta teşbīh eyledi sebeb-i ḥayāt olmada ẕīrā āb-ı ḥayāt ḥayāt-ı bedene sebeb olduġı gibi (15) ʿilm-i mezbūr daḫı ḥayāt-ı ḳalbe ve rūḥa sebebdür nitekim buyurulmış Beyt

[mefāʿīlün mefāʿīlün feʿūlün]

Ḥayātu'l-ḳalbi ʿilmun fe'd-deḫirhu
Ve mevtu'l- (16) ḳalbi cehlu'n-fectenibhu

Ve ḫayru'z-zadi't-taḳva fezidhu
Kefāke'l-vaʿzu hāẕa fettaʿiẓhu[231]

taḳṭīʿ daḫı manẓū (17) mefāʿīlün m'oḳıtdı çoḳ mefāʿīlün lüġātı feʿūlün içürdi ṭab mefāʿīlün ʿıma āb-ı mefāʿīlün (18) ḥayātı feʿūlün

13 **Şu resm oldum lüġat ʿilminde māhir**
Lüġat kim bilmesem olaydı nādir (19)

Māhir ḥāẕıḳ maʿnāsınadur ḳāmūsda dir ki "el-māhirü'l-ḥāẕıḳu bi külli ʿamel"[232] taḳṭīʿ şu res moldum mefāʿīlün (20) lüġat ʿilmin mefāʿīlün de māhir feʿūlün lüġat kim bil mefāʿīlün mesem olay mefāʿīlün dı nādir (21) feʿūlün

14 **Gedā deh sāle oldıḳda Ḫudāyī**
İdüp rıḥlet ḳodı dār-ı fenāyı

---

[230] Beğenilen bu şeyleri öğren zira bunlar değerlidir, yücedir, güzeldir ve az bulunan şeylerdir.
[231] Kalbin yaşaması bir ilimdir, bu ilmi kazan; kalbin ölümü cehalettir, ondan sakın; azığın en hayırlısı takvâdır, onu artır; bu öğüt sana yeter, bu nasihati kabul et.
[232] "Her bir işini en becerikli ve en iyi şekilde yerine getiren."

[M9a] (1) bu beyt merhūn ḳabīlindendür ***gedā*** kāf-ı ʿAcemīyile faḳīr maʿnāsınadur ***deh*** on ʿArabca ʿaşr maʿnāsına ***sāl*** (2) yıl cemʿi sālhādur ve elif ve nūn ve yā ziyāde idüp sālyān daḫı dirler ***sāle*** hā-yı ġayr-i melfūẓa ile (3) ḥayvānāt yaşı muḥaṣṣılu'l-maʿnā bu faḳīr on yaşına girdükde dimekdür ***dār*** dāre gibi şol maḥalldür ki anı binā (4) ve ʿarṣa cemʿ ider teẕkīri ve teʾnīṯi cāyizdür cemʿi edür ve edūr ve āder ve diyār ve diyāre ve diyārāt (5) ve dīrān ve devrān ve edvār ve edūr gelür keẕā fi'l-ḳāmūs taḳṭīʿ gedā deh sā mefāʿīlün (6) le olduḳda mefāʿīlün Ḫudāyī feʿūlün idüp rıḥlet mefāʿīlün ḳodı dār-ı mefāʿīlün fenāyī feʿūlün (7)

15 Baña k'oldı lüġat ʿilmi musaḫḫar
Ne ʿilme başlasam oldı müyesser

{Bir kişi on yılda ehl-i ʿilm olur mı olmaz mı diyü beyne'l-ḥukemā baḥs-i vāḳıʿ olmış cevāb bunda ḳarār itmiş ki ṭoḳuz yıl lüġat oḳısa bir yıl sāyir ʿulūm oḳısa olur ẕīrā ʿilm-i lüġat ʿaṣlü'l-ʿulūmdur} taḳṭīʿ baña k'oldı mefāʿīlün (8) lüġat ʿilmi mefāʿīlün musaḫḫar feʿūlün ne ʿilme baş mefāʿīlün lasam oldı mefāʿīlün müyesser feʿūlün (9)

16 Ḫuṣūṣa ʿilm-i Rabbānī ki Sulṭān
Celāle'd-dīn dimişdür maġż-ı Ḳurān

Bu beytüñ mıṣraʿ-ı (10) evveli mıṣraʿ-ı ṡānīsine merhūndur ***ḫuṣūṣa*** aṣlında ʿArabīdür mefʿūl-i muṭlaḳdur fiʿli maḥẕūfdur (11) ḫuṣṣa ḥuṣūṣā taḳdīrinde terākīb-i ʿArabiyyede bundan lā siyyemā ile taʿbīr iderler ***ʿilm-i Rabbānī*** dimek (12) Rabbü'l-ʿĀlemīne mensūb bir ʿilm dimekdür murād kitāb-ı Meṡnevīyi tavṣīf ve medḥdür Rabbānī lafẓında olan (13) yā nisbiyyedür elif ve nūn teʾkīd-i nisbet içün ẕiyāde olunmışdur ***sulṭān*** pādişāha dirler cemʿi (14) selāṭīn gelür ḳuvvet-i velāyet ve tesḫīr ve kerāmet ṣāḥibleri olan evliyā-yı kibāra daḫı ʿörf-i Türkīde (15) sulṭān dinür ***Celāle'd-dīn***de Celāl ʿaẓamet maʿnāsınadur kelāmda mübālaġa vardur raculün ʿadūlünde (16) olduġı gibi ġāyet-i maʿnā dīnüñ ulusı dimekdür ***maġz*** mīmüñ fetḥiyile Fārsīdür beynī ve ilik ve mecāzen (17) her nesnenüñ üzerine ve içine ve her nesnenüñ ḫulāṣaşına maġz dirler maʿlūm ola ki ḥażret-i Mevlānā (18) ḳaddesana'l-lāhu subḥāne sırrahu'l-aʿlā ḥażret-i ṣıddīḳ-i ekber raḥima'l-lāhu teʿālā anhü evlād-ı emcādındandur ki on birinci (19) atada neseb-i şerīfleri ḥażret-i ṣıddīḳa çıḳar nitekim menāḳıb-ı şerīfelerinde böylece yazılmışdur Celāle'd-dīn Maḥmūd (20) İbni Bahāʾe'd-dīn Muḥammed bin Ḥüseyin bin Aḥmed bin Maḥmūd bin Mevdūd bin Ṡābit bin Müseyyib bin Maẓhar bin Ḥammād (21) İbni ʿAbdu'r-raḥmān bin Ebī Bekru'ṣ-Ṣıddīḳ raḥima'l-lāhu teʿālā ʿanhu ʿan evlāduhu ve ʿan etbāʿuhu tārīḫ-i velādetleri altı yüz **[M9b]** (1) dörtdür rebīʿü'l-evvel ayınuñ altıncı güninde teşrīf

buyurmışlardur tārīḫ-i vefātları altı yüz yetmiş ikidedür (2) cemādīye'l-āḫirenüñ beşinci güninde zümre-yi ḳudsiyān-ı mesrūrīn ḳılmışlardur bu ḥisāb üzere müddet-i ʿömr-i şerīfleri (3) 68 dür ve ḥażret-i Mevlānānuñ peder-i ʿālī-ḳadrī sulṭānü'l-ʿulemā Belḫīdür Mevlānā daḫı Belḫde tevellüd buyurmışdur (4) ḥāl-i ṣabāvetde iken pederiyle diyār-ı Rūma gelüp Ḳonyada tevaṭṭun itmişdür pes ḥażret-i Mevlānā velādet (5) ḥasebiyile Belḫīdür ve Rūmda tevaṭṭunı sebebiyile Rūmī dinür ve daḫı ḥażret-i Mevlānānuñ ṭarīḳatda şeyḫi (6) Şems-i Tebrīzī ḥażretleridür sebeb-i telaḳḳīleri bu olmışdur ki vaḳtā kim Şems ḥażretleri defāyin-i esrār-ı tevḥīd (7) ü aṣl oldıyısa Cenāb-ı Ḥaḳḳdan ricā itdiyise ol defāyini defn idecek bir maḥall-i ḳābil ola duʿāsı (8) müstecāb olup ilhām-ı ilāhī olur ki ol maḥall-i ḳābil diyār-ı Rūmdadur pes velādetini terk idüp büldān-ı (9) Rūmı seyāḥat iderek Ḳonyaya varup bir gün ʿārifāne gezerken gördi ki bir merd monlā bir estere süvār (10) olmuş ve yemīn ü yesārın merdhān ṣalāḥ-ı āṯār ṭutmış sükūn-ı vaḳār ile gider naẓar idüp (11) āṯār-ı ḳābiliyyet ṭuyup baʿż-ı ʿārifāne mükālemeden ṣoñra ol vücūd-ı mübeşşir ol olmasın bilüp göñül (12) ṣayd idicek baʿż-ı kemālāt-ı ẕevḳiyye söyledi[kde]n ṣoñra hemān ḳalḳup gidüp yolda bir kese buyurur ki var (13) Mevlānāya di ki eger Şemsi ararısa yine maṭlaʿı olan şehr-i Tebrīzde yalancılar maḥallesinde bizi bulsun (14) hemān ḥażret-i Mevlānānuñ ḳalb-i ḳābiline āteş-i irādet düşüp müṭālaʿa-yı kütüb ve sāyir umūrdan el (15) çeküp Şems nerede diyü gezerken ol kese rāst gelüp ol kes Şemsüñ sifāriş itdügi sözi (16) söyledikde Mevlānā Beyt

[feʿilātün feʿilātün feʿilātün feʿilün]

Ṣulasam kāse-yi çeşmimle n'ola yollarını

Ġarażum bu ki yoluñ dürrile mercān (17) olsun

diyerek ʿazm-i sefer idüp şehr-i Tebrīze varup yalancılar maḥallesini su'āl itdükde (18) ḳavm-i Tebrīz didiler ki derviş saña siḫriyye itmişler bu şehrde yalancılar maḥallesi yoḳdur pes ḥażret-i (19) Mevlānā teḥayyüre düşüp ervāḥ-ı muḳaddeseden istimdād içün şehr-i Tebrīzüñ ḳubūristānına varup (20) gezerken gördi ki ḥażret-i Şems bir ḳabrüñ yanında ṭurmış ve nūr-ı rūyı eṭrāfı ṭutmış hemān Mevlānāyı (21) gördükde buyurdı ki Mevlānā yalancılar maḥallesini ḫilāf yirde araduñ yalancılar maḥallesi işbu ḳubūristāndur **[M10a]** (1) ki bunda yatanlar vilāyet-i Tebrīzüñ baġları ve baġçeleri ve sarāyları bizümdür dimişler idi şimdi bunlar (2) ölüp ol emlāk āḫırlar eline düşüp bunlaruñ kizbleri ẓāhir olup ḥacāletlerinden sākitlerdür (3) pes ol maḥallde ḥażret-i Mevlānāya bir naẓar ve bir himmet idüp ḳalb-i şerīflerinde maḫzūne olan cevāhir-i esrār-ı ḥikemi (4) ḳalb-i Mevlānāda defn idüp kitāb-ı Meṯnevīde olan ḥaḳāyıḳı ol

maḥalde ifāża-yı ʿaliyye buyurdılar (5) taḳṭīʿ ḫuṣūṣā ʿil mefāʿīlün mi Rabbāni mefāʿīlün ki sulṭan feʿūlün Celāle'd-din mefāʿīlün dimişdür (6) maġ mefāʿīlün zı Ḳurān feʿūlün

17 Kitāb-ı Meşnevī kim ḳūt-ı cāndur

Żiyā vü nūr-ı çeşm-i ʿāşıḳāndur

(7) Bu beyt beyt-i sābıḳda olan ʿilm-i Rabbānī-yi beyāndur ***meşnevī*** şol beyte dinür ki mıṣraʿlarınuñ ḥarf-i (8) āḫırı bir ola ***ḳūt*** ve ḳīt ve ḳāyit ve ḳuvāt bedeni imsāk iden bedel-i mā yeteḥallül olan ġıẕāya dirler (9) güẕāfi'l-ḳāmūs ḥażret-i Mevlānā dībāce-yi Meşnevīde medḥ-i Meşnevī siyākında terġīb-i ṭālibiyyet içün buyururlar ki "hāẕā kitābü'l- (10) Meşnevī ve hüve uṣūl-i uṣūl uṣūli'd-dīn fī keşf-i esrāru'l-vusūl ve'l-yaḳīn ve hüve fıḳhullāhi (11) el-ekberi ve burhānellāhi'l-eẓheri veşerʿullāhu'l-ezher "*mişle nūrihī kemişkātin fīhā miṣbāḥun*" yüşriḳu işrāḳān(12) envera mine'l-ışbāḥi ve hüve cinānü'l-cenāni ve'l-ʿuyūn ve'l-aġṣān minhā ʿaynün tüsemmā ʿınde ebnā'i (13) hāẕe's-sebīli selsebīlā ve ʿınde aṣḥābi'l-maḳāmāti ve'l-kerāmāti ḫayrun maḳāmen ve aḥsenu maḳīlā el-ebrāru (14) fīhi yeʾkulūne ve yeşrabūne ve'l-aḥrāru minhu yefrahūne ve yeṭrabūne ve huve ke nīli mıṣra şarābun li'ṣṣābirīn (15) ve ḥasretun ʿalā āli firʿavne ve'l-kāfirīn"[233] taḳṭīʿ kitāb-ı Meş mefāʿīlün nevī kim ḳū mefāʿīlün tı cāndur (16) feʿūlün żiyā vü nū mefāʿīlün rı çeşm-i ʿā mefāʿīlün şıḳāndur feʿūlün

18 Baña keşf oldı (17) **bītaʿlīm üstād**

Anuñla iderim ʿuşşāḳı irşād

İrşād ʿArabca ṭoġrı yola delīl olmaġa (18) dirler taḳṭīʿ baña keşfol mefāʿīlün dı bī taʿlī mefāʿīlün mi üstād feʿūlün anuñla i mefāʿīlün (19) derim ʿuşşā mefāʿīlün ḳı irşād feʿūlün

19 Yaḳīn bildüm ki bir nev-reste maʿṣūm

Luġatler (20) **oḳıya veznile manẓūm**

Bu beyt merhūn ḳabīlindendür ***yaḳīn*** bir şeyʾe göñül ḳarār virmege dirler (21) ***nev*** yeñi ***reste*** żamm-ı rā-yı mühmele ile restenden ism-i mefʿūldür resten bitmek maʿnāsınadur yaʿnī yeñi bitmiş **[M10b]** (1) bir maʿṣūm dimekdür taḳṭīʿ yaḳīn bildüm mefāʿīlün ki bir nevres mefāʿīlün te maʿṣūm feʿūlün lüġatler (2) o mefāʿīlün ḳıya vezni mefāʿīlün le manẓūm feʿūlün

---

[233] "Bu Mesnevî kitabıdır. Vuslat ve yakîn (iman, kanaat, kesin bilgi) sırlarını ortaya koyan dinin özü ve usûlüdür. O, Allâh'ı tanımanın, O'na ulaşmanın en güzel işareti, Allâh'ın kanunlarının en güzeli, "Allâh'ın nurunun içerisinde lamba bulunan bir kandil gibi (Nûr 35)" olduğu vechile aydınlatmayla ilgili en güzel nurları yayan, ve o, en güzel has bahçe; pınarlı, ağaçlıklı, selsebil denilen kaynakların bulunduğu; kaynak başlarında keramet ve makam sahiplerinin bulunduğu; bu kaynak başlarında dinlenildiği, eğlenildiği, yenilip, içildiği, sevinildiği, coşulduğu bir yerdir. Sanki o, sabredenler için Mısır'ın Nil'i gibi bir nehir; kafirler, Firavun ve ona tâbi olanlar için de bir hasret ve bir yazıklanmadır."

20 **Aña her ʿilm olur elbette āsān** (3)

Olur ʿālemde bir merd-i suḫan-dān

suḫan sīnüñ fetḥiyile ve ḫānuñ żammıyıla ve ʿaksiyile de müstaʿmeldür (4) maʿnāsı sözdür ki ʿArabīde aña kelām dirler lafẓīye ve nefsīye kelām netīce-yi şāmil ise ki bu beyt (5) aña delālet ider Beyt

[fāʿilātün fāʿilātün fāʿilātün fāʿilün]

İnne'l-kelāme lefī'l-fu'ādi ve innemā

Cuʿile el-lisāne ʿale'l-fu'adi delīlā[234]

suḫan (6) daḫı ve söz daḫı öyle şāmildür güfte-yi suḫānuñ maʿnāsı ki sözüñ söylenmişi dimekdür delālet ider ki (7) sözüñ henüz söylenmemişine söz ıṭlāḳ olınurmuş söylendikden ṣoñra söze suḫan-ı güfte dirler (8) daḫı söylenmeden suḫan-ı nāgüfte dirler güfte ve nāgüfte sözüñ ṣıfatıdur ammā suḫan-güfte ve suḫan-ı nāgüfte (9) mütekellim ṣıfatıdur ***dān*** dānestenden müştaḳḳ ism-i fāʿildür maʿnā-yı terkībīsi söz bilicidür dān (10) gāh olur ism-i cāmid olur ẓarf-ı mekān maʿnāsına olur cüzdānda olduġı gibi taḳṭīʿ {aña her ʿil mefāʿīlün molur elbet mefāʿīlün te āsān feʿūlün olur ʿālem mefāʿīlün de bir merd-i mefāʿīlün suḫandān feʿūlün} (11) , (12)

21 **Ḫudā şād eyleye rūḥın Ḥüsāmıñ** (13)

Vire cennetde aʿlāsın maḳāmın

Ḫudānuñ beyānı gelse gerek ***şād*** Fārsīde feraḥ maʿnāsına (14) dur sevinci kişiye şādān dirler ṣīġa-yı mübālaġadur ẕīrā Fārsīde elif ve nūn mübālaġa maʿnāsın (15) ifāde ider ***cennet*** eşcār ile mestūre olan baġçeye ıṭlāḳ olınur maʿlūm ola ki (16) cim nun te her nice terkīb olınursa tesettür ve iḫtifā maʿnāsın ifade ider fe tettebiʿ ***aʿlā*** lafẓı yā ile (17) yazılur ammā mā baʿdına bir ḥarf lāḥıḳa olsa elifle yazılur ***maḳām*** aşlında mevżiʿ-i ḳademeyne (18) dinür idi ṣoñra her iḳāmet olunan mevżiʿa ıṭlāḳ olundı taḳṭīʿ Ḫudā şād ey mefāʿīlün (19) leye rūḥın mefāʿīlün Ḥüsāmıñ feʿūlün vire cennet mefāʿīlün de aʿlāsın mefāʿīlün (20) maḳāmın feʿūlün

22 **Getürdi naẓma bunca dürr-i meknūn [M11a]** (1)

Selīs ü şūḫ u reng-āmīz ü mevẓūn

Bu beyt beyt-i sābıḳda olan duʿāya sebeb ve bāʿiṯ-i (2) beyāndur ***naẓm*** dizmege dirler ve cemʿa naẓmetü'l-lü'lü' dirler ḳaçan ipine cemʿ eyleseler naẓmetü'ş-şiʿr bundan

[234] Kelâm gönüldedir, gönlün kılavuzu da dildir.

meʾḫūẕdur pes kelāmda teşbīh vardur (3) ***dürr*** teşdīd-i rā ile ʿArabīdür dürrenüñ cemʿidür dürer ve dürrāt cemʿleri oldugı gibi dürre büyük incüye (4) dirler Fārsīde daḫı istiʿmāl olınur nihāyet Fārsīde taḫfīf-i rā ile de cāyizdür ***meknūn*** iki maʿnāya (5) olur biri mestūr maʿnāsına ve biri manẓūm yaʿnī dizilmiş maʿnāsına burada maʿnā-yı s̱ānī murāddur ***selīs*** (6) faʿīl bi maʿnā̱ fāʿildür maʿnā-yı nisbet murāddur yaʿnī ẕü selāset dimekdür ***şūḫ*** burada mevzūn maʿnāsınadur (7) şūḫ aṣlında maṭbūʿ ve mevzūn olan kimseye dirler ki Türkce ısıcaḳ ḳanlı dimek ile taʿbīr iderler (8) ve yüzsüz ve şāṭır ve bī-şerm ve ẓālim ve {kirli ve ḳulaḳ çirki} maʿnāsına daḫı gelür ***reng-āmīz*** reng boya ve ṭaġ tekesi ki yabānīdür (9) ve geyik buzaġusı ve ḥīle ve mekr maʿnāsına daḫı istiʿmāl iderler Türkīde daḫı bu istiʿmāl vardur ki fülān (10) kişi ne ʿaceb reng geçdi dirler reng-āmīz ḳarışmış ve her nesneden ḫaberdār ve ḥīlekār kimesne burada (11) reng-āmīzden murād fünūn-ı naẓmıla maḫlūṭ dimekdür yaʿnī envāʿ-ı naẓmı īrād eyledi taḳṭīʿ getürdi naẓ mefāʿīlün (12) ma bunca dür mefāʿīlün rü meknūn feʿūlün selīs ü şū mefāʿīlün ḫu rengāmī mefāʿīlün zi mevzūn (13) feʿūlün

23 **Cihānda yaḳdı bir şemʿ-i münevver**
Söyünmez ḥaşre dek nefʿin görürler

Cihān dünyādur (14) ve āḫirete daḫı dirler iki cihān dirler dünyā ve āḫiret maʿnāsına lafẓ-ı Fārsīdür Türkīde daḫı müstaʿmeldür (15) ***şemʿ*** ʿArabīdür fetḥ-i mīmile ve sükūnıyıla mum maʿnāsınadur cemʿi şümūʿ gelür ***münevver*** tefʿīl bābından ism-i mefʿūldür (16) nūrlandırılmış maʿnāsınadur ***ḥaşr*** cemʿ maʿnāsına ***dek*** Türkīde ḥarf-i ġāyetdür taḳṭīʿ (17) cihānda yaḳ mefāʿīlün dı bir şemʿi mefāʿīlün münevver feʿūlün söyünmez ḫaş mefāʿīlün re dek nefʿin (18) mefāʿīlün görürler feʿūlün

24 **Ḥadīs̱inde buyurdı faḫr-ı ʿālem**
Bu maʿnā̱yı kim oldur ḫayr-ı ādem

{Bu beytin mıṣrāʿ-ı evveli mıṣrāʿ-ı s̱ānīsine ve mıṣrāʿ-ı s̱ānīsi baʿīdine merhūndur} (18) ***ḥadīs̱*** aṣlında muṭlaḳā ḫaber maʿnāsınadur ṣoñra ḥadīs̱-i Resūlullāha maḥṣūṣ oldı ***faḫr*** aṣlında maṣdardur (19) şeref maʿnāsınadur ʿālemüñ şerefi dimek olur yāḫud iftiḫār maʿnāsınadur böyle olursa maṣdar bi maʿnā-yı (20) mefʿūl olur ʿālemüñ müfteḫarrun bihi {burada murād maʿnā-yı ʿalemīdür nitekim fülan faḫr-ı ḳavme didüklerinde oldugı

gibi nitekim ḳāżı Beyżāvī[235] sūre-yi Baḳara tefsīrinüñ evā'ilinde buyurmışdur} dimek olur faḫruñ ʿāleme iżāfeti lāmiyyedür **[M11b]** (1) {***maʿnā*** ism-i mefʿūldür teşdīd-i yā ile maʿniyyden taḫfīf olunmışdur maḳṣūd maʿnāsına taḫfīf ile maʿnā ve teşdīdile maʿniyy ve maʿnāt ve maʿniyye cümlesi bir maʿnāya olması ḳāmūsda mesṭūrdur ***ḫayr*** ism-i tafżīldür aṣlında eḫayr idi keşret-i istiʿmāli içün hemze hazf olındı ve gāhī aṣl üzere eḫayr daḫı istiʿmāl olınur ***ādem*** fetḥile ademden me'ḫūzdur üns ṭutmaḳ maʿnāsına ebu'l-beşer olan ḥażret-i Ādeme ıṭlāḳ olınur burada benī Ādem ü nās dimekdür żarūret-i vezn içün benī ḥazf olunmışdur} (2) taḳṭīʿ ḥadīsinde mefāʿīlün buyurdı faḫ mefāʿīlün rı ʿālem feʿūlün bu maʿnāyı mefāʿīlün ki oldur ḫay (3) mefāʿīlün rı ādem feʿūlün

25 Ki ola dāyimā ḫayrāta sāʿī
İdeler ḫalḳı andan intifāʿı

Dāyimā lafẓı (4) ʿArabīdür ḥāliyyet üzere menṣūb idi ṣoñra lisān-ı Türkīde daḫı istiʿmāl olundı ***ḫayrāt*** ḫayranuñ cemʿidür (5) ḫayra fetḥ-i ḫā ve sükūn-ı yā ile eyülik maʿnāsınadur ***sāʿī*** saʿī sıʿīden ism-i fāʿildür saʿī ḳaṣd u ʿamel (6) ve meşiyy ve ʿadüv ve kesb maʿnālarına gelür ***ḫalḳ*** ḫalīḳa gibi nās maʿnāsınadur aṣlında maṣdar bimaʿne'l-mefʿūldür (7) beyt-i sābıḳ ile bu beytüñ ḫulāṣa-yı maʿnāsı budur ki faḫr-ı ʿālem ṣallallāhu teʿālā ʿaleyhi ve sellem ḥadīs-i şerīfinde (8) buyurmuş ki ḫayr-ı benī ādem ol kimsedür ki dāyimā ḫayrāta sıʿī idici olup ḫalḳ-ı ālem andan intifāʿ (9) ideler vücūh ḫayrāta şāmildür pes bu beyt *"Ḫayru'n-nāsi men yenfeʿun-nāse"*[236] ḥadīs-i şerīfine telmīḥdür (10) taḳṭīʿ ki ola dā mefāʿīlün yimā ḫayrā mefāʿīlün ta sāʿī feʿūlün ideler ḫal mefāʿīlün ḳı andan in (11) mefāʿīlün tifāʿı feʿūlün

26 Diledüm kim yazam bir ḫoşça nāme
Naẓīre ola ol Tuḥfe-Ḥüsāma

(12) ***ḫoş*** vāv-ı resmiyile mülāyim ve ḳaynana ve eyü yaḫşı maʿnāsına ammā işbāʿ-ı vāvıla mūş vezninde ḳurı (13) dimek olur ḫuşk maʿnāsına ve ḫuşīden lafẓından ṣīġa-yı emr olur ***çe*** çīm-i Fārsiyye ve hā-yı ġayr-i melfūẓa ile Fārsīde (14) ḥarf-i taşġīrdür kelimeye lāḥıḳ olduḳda fülancuḳ dimek olur ġulāmçe gibi ġulāmcuḳ maʿnāsına ḳabāçe gibi (15) ḳaftancuḳ maʿnāsına ammā cīm-i ʿArabiyye ile Türkīde edāt-ı taşġīrdür eyüce

---

[235] Nâsırüddîn Ebû Saîd (Ebû Muhammed) Abdullāh b. Ömer b. Muhammed el-Beyzâvî (ö. 685/1286) Müfessir, Eş'arî kelâmcısı ve Şâfiî fakihi. Ayrıntılı bilgi için bkz. Yusuf Şevki Yavuz, "Beyzâvî", TDV İslam Ansiklopedisi, İSAM, c. 6, s. 100-103, İstanbul, 1992.

[236] "İnsanların en hayırlısı insanlara faydalı olandır." Hadîs-i Şerîf, Aclunî, Keşfu'l Hafâ, I/450, (rivâyet no:1254), (Müellif, bu sözün hadîs olup olmadığına dâir bir bilgiye rastlamadığını ancak mânâsının doğru olduğunu ifade etmiştir.)

ve ṭaṭlıca ve ekşice ve neẓāyiri gibi (16) fe'l-yaḥfaẓ ***nāme*** mektūb maʿnāsınadur ***naẓīr*** nıẓr gibi kesrile miṡl maʿnāsınadur cemʿi nuẓrāʾ gelür ***tuḥfe*** tānuñ żammıyıla (17) ve ḥānuñ fetḥiyile yāḫud sükūnıyıla hediyye ki bir kimesneye iletürler cemʿi tuḥaf gelür ***Tuḥfe-Ḥüsām*** aṣlında Tuḥfe-yi (18) Ḥüsām idi {terkīb-i iżāfīden ʿilmīye naḳl olıcaḳ ḳaṭʿ-ı iżāfet olunup hemze ḥaẕf olundı ẕīrā bu fenn-i celīlüñ ḳavāʿidindendür ki ḳaçan terkīb-i iżāfī ʿilmīye naḳl olınsa mużāfun ileyhi mużāf üzerine taḳdīm iderler mīrān-şāh gibi ki aṣlı şāh-ı mīrāndur ve gāh olur ḳaṭʿ-ı iżāfet ile iktifāʾ iderler Ḫᵛāce Serāy gibi ki aṣlı Ḫᵛāce-yi Serāydur mā naḥnü fīh bu ḳabīldendür} taḳṭīʿ diledim kim mefāʿīlün yazam bir ḫoş mefāʿīlün ca nāme (19) feʿūlün naẓīre o mefāʿīlün la ol tuḥfe mefāʿīlün Ḥüsāma feʿūlün

27 **Ki bunda daḫı ola çoḳ** (20) **fevāyid**
Niçe nefʿ ideler andan zevāyid

Ki edāt-ı tavṣīfdür bu nāmenüñ fevāyid ve ʿavāʾidi tuḥfe Ḥüsāmuñ (21) fevāyid ve ʿavāʾidinden ziyāde olmaġıla bu nāme-yi tavṣīfdür bunda bu lafẓ Türkīde ism-i işāretdür burada Tuḥfe-yi Şāhidīye işāretdür **[M12a]** (1) ***fevāyid*** fāyidenüñ cemʿidür ***niçe*** Türkīdür çoḳ maʿnāsına ***nefʿ*** fāyide maʿnāsına żarāruñ żıddıdur ***zevāyid*** zāyidüñ (2) cemʿidür bu beytden mefhūme olan zevāyid-i fevāyidden murād bu nāmede īrād olunan ḍurūb-ı ṣanāyiʿ (3) ve fevāyiddür ki meselā Meṡnevīden getürdügi ġarāyib gibi ve her bir ḳıṭʿa temām olduḳca īrād itdügi beyt-i hümāyūn (4) gibi nitekim baʿīdinde olan beytdeki teşbīh bunı iḳtiżāʿ ider kemā lā yaḫfā taḳṭīʿ ki bundan da mefāʿīlün (5) ḫı ola çoḳ mefāʿīlün fevāyid feʿūlün niçe nefʿ i mefāʿīlün deler andan mefāʿīlün zevāyid feʿūlün (6)

28 **Şekerden güne güne pişse ḥelva**
Olur bir ẕevḳ her birinde tenha

Şeker şīn-i muʿcemenüñ fetḥiyile (7) ve kāfuñ taḫfīfiyile Fārsī ve Türkīdür żammı sīn-i mühmele ile ve teşdīd-i kāfıla ʿArabīdür {kāf-ı ʿArabī ile gün dübür maʿnāsınadur} ***gün*** kāf-ı ʿAcemī ile (8) dürlü maʿnāsına güne miṡlehu dürlü dürlü diyicek yirde güne gün [ve günā gün] dirler ikinci günde hā-yı ġayr-i melfūẓa gelmeksizin (9) ammā ʿörf-i Türkīde hā-yı mezbūrenüñ ıṡbātıyıla güne güne dirler nāẓım-ı merhūm bu ʿörfe göre güne güne didi (10) dürlü dürlü maʿnāsına ve maʿlūm ola ki ʿAcem teşbīh içün istiʿāre ider gülgün ve kendümgün ve meygün (11) dirler süci levnine teşbīh olunsa meygün dirler ve ṭaʿamda teşbīh olunsa meygün dimezler meyḫūş dirler fe'l-yaḥfaẓ (12)

ḥelvānuñ hemzesi memdūde ve maḳsūre olur nitekim ḳāmūsda yazar ***tenhā*** Fārsīdür [tenhā lafẓı tenüñ cemʿi olup tenler maʿnāsında olur] yalıñuz maʿnāsına (13) Türkīde daḫı istiʿmāl olınur tenhā ile ḳayd eyledi ẕīrā keṯret-i ṯaḳlā olurısa zevḳı uçar bu maʿnāyı herkes seçer (14) taḳṭīʿ şekerden gū mefāʿīlün ne gūne biş mefāʿīlün se ḥelvā feʿūlün olur bir ẕev mefāʿīlün ḳı her (15) birin mefāʿīlün de tenhā feʿūlün

29 Müzeyyen olsa bir maḥbūb-ı zībā
Giyüp envāʿ-ı elvānıla dībā (16)

maḥbūb ve ḥabīb ve ḥubāb żamm-ı ḥā ile ve ḥıb kesrile ve ḥubbe żammıla cümlesi bir maʿnāyadur ki güzel oġlana ıṭlāḳ (17) olınur maḥbūb ʿalā ġayrü'l-ḳıyās ism-i mefʿūldür muḥabb żamm-ı mīmile ve fetḥ-i ḥā ile ḳalīldür nitekim ḳāmūsda yazar (18) ***zīb*** cemāl ü yaraşuḳ ***zībā*** güzel ve bezeklü ve yaraşuḳlu zībān miṯlehu zībā maḥbūbuñ ṣıfatıdur ***dībā*** aṭlas ve altunlu (19) ḥarīr dībe miṯlehu bu beytinde nāẓım-ı merḥūm teşbīh-i āḫire şürūʿ eyledi ve bu beyt mā baʿdına merhūndur (20) taḳṭīʿ müzeyyen ol mefāʿīlün sa bir maḥbū mefāʿīlün ba zībā feʿūlün giyüp envā mefāʿīlün ʿı elvānı (21) mefāʿīlün la dībā feʿūlün

30 Virir her reng aña bir dürlü zīnet
Gelür ʿuşşāḳa dürlü dürlü ḥālet

{Maʿlūm ola ki zībā ve dībā aṣlında zībāy ve dībāydur şekībā ve çelīpānuñ aṣlı şekībāy ve çelīpāy olduġı gibi maʿlūm ola ki lüġat-ı Fārsīde elifden ṣoñra vāv olan hānuñ ḥaẓfı şāyiʿ olduġı gibi ki meṯelā pādişāh ve giyāh iken pādişā ve giyā dirler keẕālik elifden ṣoñra yānuñ daḫı ḥaẓfı şāyiʿdür ve mezbūrāna hā ve yā maḳām-ı iżāfetde ve bu ṣıfata iẓhār olınur meṯelā pādişāh-ı īrān ve çelīpāyeş dirler ve tavṣīfde pādişāh-ı sitemger ve çelīpā-yı sīmīn dirler ve maʿlūm ola ki ism-i cāmid üç ḳısmdur bir ḳısmı ẕāt-ı maḥż içün vażʿ olunup medlūlünde andan zāyid nesne yoḳdur zer gibi ve biri daḫı ẕāt içün vażʿ olunup vaṣfa daḫı delāleti vardur merd gibi ki ẕāt ile maʿnā-yı racūlete delālet ider yā-yı vaṣfiyye bu aḳsāmuñ bir ḳısmına dāḫil olur meṯelā merdī ve serdī dirler ammā iki ḳısmına dāḫil olmaz meṯelā zerī ve şekībī dimezler pes zībī dimeyüp zībāy didüklerinüñ sırrı bu taḥḳīḳde ẓāhir olur fe'l-yaḥfaẓ "fe innehu mine'l-cevāhiri'lletī lā ḳıymete lehā"[237]} **[M12b]** (1) ***zīnet*** ve ***ziyān*** kesr ile mā tüzeyyenü bihüñ ismidür ***zeyn*** fetḥile şeynüñ żıddıdur taḳṭīʿ virür her ren mefāʿīlün (2) gaña bir dür mefāʿīlün lü zīnet feʿūlün gelür ʿuşşā mefāʿīlün ḳa dürlü dür mefāʿīlün lü hālet feʿūlün (3)

31 Ne deñlü var ise anda cevāhir
Getürdüm bunda illā k'ola nādir

[237] Çünkü o bizim için değeri olmayan cevherlerdendir.

Cevāhir cevherüñ cemʿidür (4) cevher şol cüherdür ki andan müntefaʿun bih bir şeyʾ istiḥrāc olınur ve her şeyʾüñ cibilleti ki bir şeyʾ üzere vażʿ (5) olınmuş ola o ki ve daḫı cevher dirler burada maʿnā-yı evvel murād olup kelāmda istiʿāre vardur maʿnā-yı (6) beyt dimekdür ki tuḥfe-yi Ḥüsāmda neḳadar cevāhir gibi maḳbūl şeyʾler var ise cümlesin bu Tuḥfe-yi Şāhidīde (7) getürdüm illā ol şeyʾ ki anı getürmedüm ol nādirdür yaʿnī getürmedügüm azdur dimek ola yāḫud (8) nādirü'l-istiʿmāl olanı getürmedüm belki hemān keṯirü'l-istiʿmāl olanları getürdüm dimek ola pes buña göre (9) baʿīdinde olan beytüñ mıṣrāʿ-ı evveli bunı mūżiḥ olmuş olur taḳṭīʿ ne deñlü vā mefāʿīlün rise anda (10) mefāʿīlün cevāhir feʿūlün getürdüm bun mefāʿīlün da illā k'o mefāʿīlün la nādir feʿūlün (11)

32 **Ḳodum anları k'istiʿmāli yoḳdur**
Velī olmayan anda bunda çoḳdur

Velī lafẓı Türkīdür (12) lākin maḳāmında istiʿmāl olınur ve līkin daḫı istiʿmāl olınur nitekim bir ḳaç beytden ṣoñra gelse gerek taḳṭīʿ (13) ḳodum anla mefāʿīlün rı k'istiʿmā mefāʿīlün li yoḳdur feʿūlün velī olma mefāʿīlün yan anda bun (14) mefāʿīlün de çoḳdur feʿūlün

33 **Getürdüm Meṯnevīden çoḳ ġarāyib**
Ki ola mevlevīler buña rāġıb

{Ki burada taʿlīl içündür rāġıbuñ müfred olması vezn içündür} (15) ***ġarāyib*** ġarībüñ cemʿidür ***rāġıb*** raġibe yerġubdan ism-i fāʿildür raġibe ḳaçan fīʿ ile istiʿmāl olunsa (16) irādet maʿnāsına olur ve ḳaçan ʿan ile istiʿmāl olunsa ʿadem-i irādet maʿnāsına olur taḳṭīʿ getürdüm Meṯ (17) mefāʿīlün nevīden çoḳ mefāʿīlün ġarāyib feʿūlün ki ola Mev mefāʿīlün levīler bu mefāʿīlün na rāġıb (18) feʿūlün

34 **Olan baḥr anda vardur bunda ammā**
Daḫı var bunda niçe baḥr-ı raʿnā

mıṣrāʿ-ı evvel (19) ṯānīye merhūndur ve mıṣrāʿ-ı evvelde vezn içün taḳdīm ve teʾḫīr vardur taḳdīri anda yaʿnī Tuḥfe-yi (20) Ḥüsāmda olan ***baḫr*** {baḥr lüġatde şaḳ maʿnāsınadur müttesiʿ maʿnāsına Fürs baḥr dirler ḳaçan eşkini vāsīʿ olsa ve berrüñ ḥilāfına ki deryādır baḥr dirler yiri şaḳḳ itdügiçün yāḫud ittisāʿı içün burada baḥra baḥr didiler ẕīrā buḥūruñ baʿżısı baʿżısından şaḳḳ olınur yāḫud fürūʿı uṣūlünden şaḳḳ olınur yāḫud müttesiʿ olduġıçün baḥr tesmiyyet olınmuş ẕīrā bir baḥr yoḳdur illā anuñ içün şaʿb ve tefāriʿ vardur ki ḥaṭra gelmez nitekim ʿarūż bilenlerüñ maʿlūmudur} cümlesi

bunda vardur ammā bunda niçe baḫr-ı raʿnā vardur ki anda bu ḳadar pes raʿnāt-ı (21) ṭullāb ẕiyāde olsun içün bu kitābuñ Tuḥfe-yi Ḥüsām üzere faẓīletin eşʿārdur ammā ʿArabīdür kelām-ı **[M13a]** (1) Türkīde daḫı istiʿmāl olınur ***raʿnā*** baḥruñ ṣıfatıdur [fetḥ-i rā-yı mühmele ve sükūn-ı ʿayn-ı mühmele ile] raʿnā lafẓı ʿArabīdür {ṣıfat-ı müşebbehedür maḥbūblara nisbet olınur} nerm ü nāzük ki ḫūbluġundan (2) taʿaccüb olınur ve kendüye nāzlanan kimse ve ḳayġusuz cemʿi ruʿan gelür taḳṭīʿ olan baḫran mefāʿīlün da (3) vardur bun mefāʿīlün da ammā feʿūlün daḫı var bun mefāʿīlün da niçe baḥ mefāʿīlün rı raʿnā feʿūlün (4)

35 Yoġ anda daḫı ḳıṭʿ ʿoldukça āḫır
Getürdüm baḥrını içinde birbir

Getürdüm yirine getürmek (5) dise evlā olurdı ***ḳıṭʿa*** pāre maʿnāsına ve iki beyt dirler ki kāfiyeleri bir ola ammā maṭlaʿı olmaya (6) burada murād maʿnā-yı ṣānīdür ***āḫır*** meddile ve kesr-i ḫā ile ve āḫır ṣoñ maʿnāsına evvelüñ żıddıdur mü'enneṣi (7) uḫrā gelür ve cemʿi evāḫir taḳṭīʿ yoġanda da mefāʿīlün ḫı ḳıṭʿ'olduḳ mefāʿīlün ca āḫir feʿūlün (8) getürdüm baḥ mefāʿīlün rını için mefāʿīlün de birbir feʿūlün

36 Tamām olduḳça her bir ḳıṭʿa mevzūn (9)
Yazardum anda bir beyt-i hümāyūn

Bu kelām te'ḫīr-i dībāce üzere mebnīdür fetedebber {***beyt*** ʿınde'ş-şuʿārā iki mıṣrāʿa ıṭlāḳ olınur cemʿi ebyāt ve ebāyit gelür} {hümā bir ḳuşuñ adıdur dirler ki cemʿ ḳuşlaruñ pādişāhıdur ve gölgesi mübārekdür ki her kime ṭoḳunursa ya pādişāh oldurur yāḫud ziyāde ġanī olur dimişler aṣlı hümāydur āḫırında yā ḥaẕf olunmışdur pāda ve ḫāda ḥaẕf olunduġı gibi dest ü pā dirler aṣlı pāydur şeker-ḫā dirler aṣlı ḫāydur ḫodrā dirler aṣlı ḫodrāydur} {şeker-ḫāy şeker çiyneyici dimekdür} ***hümāyūn*** beytüñ ṣıfatıdur (10) ḳutlu dimekdür ferḫunde ve ferruḫ maʿnāsına hümāya nisbetden ḥāṣıl olmuş maʿnīdür āḫır kelimede vāv lisān-ı (11) Fārsīde bir nevʿi nisbetden ʿibāretdür nīgūde ve hindūde öyledür yā ile olan nisbet-i tevkīd içün (12) nūn ziyāde idüp rengīn ve şīrīn didükleri gibi vāvıla olan nisbet-i te'kīd içün de nūn ziyāde (13) iderler hümāyūn derūn enderūn dirler derūn ve enderūnuñ aṣılları derū ve enderūdur nisbet (14) içün vāv te'kīd içün nūn ziyāde olunmışdur fe'l-yaḥfaẓ taḳṭīʿ temām olduḳ mefāʿīlün ça her bir ḳıṭ (15) mefāʿīlün ʿa mevzūn feʿūlün yazardum an mefāʿīlün da bir beyt-i mefāʿīlün hümāyūn feʿūlün (16)

37 Ki ola Fārsī bir mıṣraʿı hem
Biri Türkī ola ne bīş ü ne kem

---

7 uḫrā K: āḫire M

Ki edāt-ı tavṣīfdür beyt-i sābıḳda (17) olan beyt-i hümāyūnı tavṣīfdür ***Fārsī*** parsīnüñ muʿarrebidür bā-yı ʿAcemīnüñ fāya tebeddüli ʿalāmet-i taʿrībdür (18) pārsī pārsa mensūb dimekdür āḫırındaki yā yā-yı nisbetdür Rūmīdeki gibi Pārsī bir diyāruñ adıdur ki Şīrāz (19) anuñ dārü'l-melīkidür maʿlūm ola ki kelām-ı Fürs ḳadīmen ve ḥadīṯen lisān üzere cārī olur (20) biri pehleviyye ve biri deriyye ve biri Fārsiyye ve biri ḥūziyyete ve biri süryāniyye Fārsiyye bunlaruñ cümlesine (21) ıṭlāḳ olınur pehleviyye pehleviyyenüñ muʿarrebidür pehleviyyede olan yā nisbet içündür pehleve mensūbdur **[M13b]** (1) Pehlev beş şehre ıṭlāḳ olınur Iṣfahān ve Rey ve Hemedān ve Māh ve Nihāvend ve Azerbeycan bu medīnelere (2) ʿAcem Pehlev dir ʿArab Fehlev dir bu Fehleviyye kelām-ı mülūk u selāṭīn meclislerinde bunuñ üzere cārī olurmış Deriyye {lüġat-ı uḳnum ṣāḥibi eydür Derī ʿAcemde bir ṭā'ifenüñ ismidür anlar lüġat-ı ġarīb söylerlerdi ṭāġ etegine dirler ki āb u hevāsı laṭīf ola ol sebebden kebk-i Derī dirler ve ḳarārgāh ve yatacaḳ yir ve ẓarf maʿnāsına} (3) lisān-ı Fārsīnüñ faṣīḥine ıṭlāḳ olınur (4) nitekim ḫayru'l-beşerden menḳūl olan ḫaber-i maʿḳūlden añlanur lisān-ı ehlü'l-cenneti (5)'l ʿArabiyyete ve'l-Fārsiyyetü'd-deriyyete Fārsīnüñ Derīsi ʿArabīnüñ faṣīḥi olan Tāzī muḳābelesinde ẕikr olınur (6) kelām-ı şuʿarāda baʿż-ı erbāb-ı lüġāt-ı Derīñüñ sebeb-i nisbetinde yazmışlar ki behrām görki ʿAcem pādişāhlarından (7) idi şöyle yaṣāḳ itdi ki kendü ḳapusında Fārsī dilinden ġayrı dil söylenmeye ve berātlar ve cümle aḥkām-ı (8) mirāt ve kātib cümle Fārsī yazıla ḫayli müddet pādişāhluḳ sürdi bu yaṣāḳ muḳarrer olup kendü (9) ḳapusında bu dilden ġayrı dil söylenmez oldı şöyle ki bu dil anuñ ḳapusına nisbet olunup bu dili (10) ġayrı dilden zebān-ı derī dimekle temyīz ider oldılar ilā yevminā hāzā bunuñ üzere şuyūʿ buldı (11) süryāniyette cemīʿu's-senenüñ aṣlıdur ḥattā bir oġlancuġı bir evüñ içine ḳosalar büyüse süryāniyye ile (12) söyleye dimişler Celāle'd-dīn-i Suyūṭī Sirācü'd-dīn-i Balḳınīden{(...) Sirācü'd-dīn-i Balḳınī İbn Ḥacerüñ üstāẕıdur} rivāyet buyurur ki Münker ve Nekīrüñ cemʿi isme (13) suʾāli süryāniyye iledür ve Süfyāndan mervīdür ki yevm-i ḳıyāmetde nāsuñ tekellümi süryāniyye ile olsa gerek (14) cennete girince cennete girdikden ṣoñra ʿArabiyye ile olsa gerek ***mıṣrā*** kesr-i mīmile aṣlında ḳapu ḳanadı maʿnāsınadur iki ḳanadına mıṣrāʿān (15) dirler ṣoñra şuʿarā irādesinde nıṣf-ı beyte ıṭlāḳ olundı burada elifsüz mıṣraʿ dinmesi vezin (16) içündür ***bīş*** imālesiz bā-yı ʿArabīyile artıḳ maʿnāsınadur ve burada murād budur ve bir otdur ki zehrdür kim yise öldürür Sind iḳlīminde (17) Helāhil şehrinde biter tāzesin ve ḳurusın yirler ziyān eylemez ammā ġayrı yire iletseler anda zehr olur (18) iḳlīmlere naḳl olunup ṣatılan kökidür baʿżılar didi ki şeceridür ***kem*** fetḥ-i kāf-ı ʿArabīyile eksik ve ednā (19) ve ʿazīz

ve muḥterem maʿnālarına gelür burada maʿnā-yı evvel murāddur taḳṭīʿ ki ola fā mefāʿīlün rısi bir mış (20) mefāʿīlün raʿı hem feʿūlün biri Türkī mefāʿīlün ola ne bī mefāʿīlün şü ne kem feʿūlün

38 **Ki Türkī** (21) **Fārsīye ola muḳābil**
Bilür ehli k'olur bu naẓm-ı müşkil

Muḳābele muvācehe maʿnāsına **[M14a]** (1) yaʿnī yüzbeyüz {ehl ḳāmūsda eydür "*ehlu'l-emri vülātuhu ve'l-beyti sükkānuhu ve'l-meẕhebu men yedīnü bihi ve'r-racul zevcetuhu kāḥiletuhu ve'n-nebiyyü ṣallallāhu teʿālā ʿaleyhi ve selem ezvācuhu ve benātuhu ve ṣıhruhu ʿaliyyün raʿżıyallāhu teʿālā ʿanhu ve'n-nisā'i ve'r-ricāli elleẕīne hüm ālihi velikulli nebiyi ümmetihi*"[238] intehā kelāmuhu burada maʿnā-yı evvel murāddur} ***müşkil*** eşkele'l-kitābeden me'ḫūẕdur ki ḳaçan iʿcām eylese ke enne kitābdan işkāl (2) ve düşvārlığı izāle eyledi taḳṭīʿ ki Türkī Fā mefāʿīlün risī ola mefāʿīlün muḳābil feʿūlün (3) bilür ehli mefāʿīlün ḳalır bu naẓ mefāʿīlün mı müşkil feʿūlün

39 **Bu resme eyledüm ol** (4) **beyti tertīb**
Ki bile mübtedī aḥvāl-i terkīb

Resmüñ burada maʿnā-yı ıṣṭılāḥīsi ki ʿādetdür {ol murāddur ki burada taʿlīl içündür} (5) bu ʿādet üzere dimekdür ***tertīb*** yerlü yerince ḳılmaġa dirler ***terkīb*** burada maṣdar bimaʿne'l-mefʿūl-i (6) mürekkeb maʿnāsınadur ḫulāṣa-yı maʿnā bir mışrāʿı Fārsī ve bir mışrāʿı Türkī ki Türkīsi Fārsīsine muḳābil ve anuñ (7) maʿnāsına [bir beyt getürdüm] ki ***mübtedī*** terākib-i Fārsiyyenüñ maʿnāsıyıla vesāyir aḥvāliyile üns ḥāṣıl itsün içün "*ve mā ecāde raḥimallāhu teʿālā fimā efāde*"[239] (8) taḳṭīʿ bu resme ey mefāʿīlün ledüm ol bey mefāʿīlün ti tertīb feʿūlün ki bile müb mefāʿīlün tedī aḥvā (9) mefāʿīlün li terkīb feʿūlün

40 **Çü elṭāf-ı Ḫudā gösterdi itmām**
Didüm ben daḫı tuḥfe- (10) **Şāhidī nām**

Elṭāf lüṭfuñ cemʿidür żamm-ı lāmıla Allāh teʿālānuñ lüṭfı tevfīḳ ü ʿismetidür ve lüṭfu(11)llāhi teʿāle'l-aʿlādan dirler ḳaçan murādnı luṭfıla aña īṣāl eylese ve esmā'ullāhdan olan luṭfuñ maʿnāsı (12) Allāh teʿāla īṣāl-i tenāfüʿ ile ḳullarına eyülik ve iḥsān idici dimekdür yāḫud ḫafāyā ve deḳāyıḳ-ı ūmūr-ı ʿālem dimekdür ve kelāmdan (13) laṭīf oldur ki maʿnāsı ġāmıż ola elṭāfuñ Ḫudāya iżāfeti lāmiyyedür Tuḥfe-Şāhidī

---

[238] İşse, işin sahipleri; o işi üstlenen; evse, onun sakinleri, mezhepte kendisini yol olarak kabul edenlerin yolu, erkekler, eşleri ve yakın akrabaları, Nebî (sav)'in eşleri, kızları, damadı Ali (r.a.), Allâh Nebî'ye tâbi olan kadınlar ve erkeklerden ve ümmetinden razı olsun.
[239] "Allâh Teâlâ var ettiğine rahmet eylesin ve yararlı hâle getirsin."

kelāmınuñ (14) taḳdīri Tuḥfe-yi Şāhidīdür [terkīb-i iżāfīden ʿilmiyye naḳl olunmaġıla] hemze ḥaẕf olunmışdur taḳṭīʿ çü elṭāfı mefāʿīlün (15) Ḫudā göster mefāʿīlün di itmām feʿūlün didim ben da mefāʿīlün ḫı tuḥfe şā mefāʿīlün hidī nām (16) feʿūlün

41 **Gedā kim Şāhidī-yi Mevlevīyem**

Diyār-ı Menteşede Muġlevīyem

nāẓım-ı merḥūm (17) bu beytde kendinüñ maḫlaṣunı ki Şāhidīdür maḥbūb maʿnāsına olan şāhide mensūbdur ve ṭarīḳ (18) cihetiyile olan nisbetini ki Mevlevīdür ḥażret-i Mevlānā-yı Rūmīye mensūbdur ve vaṭan ve temekkün cihetiyile (19) nisbetini ki Muġlevīdür diyār-ı menteşede Muġla didükleri ḳasabaya mensūbdur beyān eyledi (20) ***diyār*** aṣlında dāruñ cemʿidür edür ve edvür ve āder ve diyāre ve diyārāt ve deyrān ve devrān (21) ve edvār ve edvere gibi ṣoñra ıṣṭılāḥda vilāyet maʿnāsına istiʿmāl olındı taḳṭīʿ gedāyem şā **[M14b]** (1) mefāʿīlün hidīyi mev mefāʿīlün levīyem feʿūlün diyār-ı men mefāʿīlün teşede muġ mefāʿīlün (2) levīyem feʿūlün

42 **Biḥamdillāh ki merd-i maʿnevīyem**

Ki ġavvās-ı biḫār-ı maʿnevīyem

Biḥamdillāh (3) kelām-ı ʿArabīdür ba-yı muḳadder etelebbes bihe müteʿallıḳ olup mülābese içündür ***ḥamd*** maṣdardur mefʿūlüne mużāfdur (4) ve iżāfeti lāmiyyedür maʿnevīde olan yā nisbet içündür ***merd-i maʿnevī*** ol kişiye dirler ki vücūdunda (5) olan ol cüzʾ-i ʿulvī nūrı nūr-ı muḥabbet ve ibādet ile müʾeyyed olup ḳuvvet bulup cemʿi eczā-yı (6) vücūdı iḥāṭa idüp beşāşirihi yüzüni ṣūret ʿāleminden çevirüp ʿālem-i maʿnā-yı rūḥānī-yi nūrānī ki ol (7) cüzʾ-i ʿulvīnüñ aṣlıdur ol ʿāleme yüz ṭutup teveccüh-i tām ile müteveccih ve münceẕib ola ve ʿālem-i (8) ʿanāṣırdan geçüp sırrıla seyrānı ol ʿālemde ola maʿlūm ola ki luġāt-ı Fārsīde āḫır kelimeye lāḥıḳ (9) olan yāʾ üç cinsdür bir cinsi ḥurūf-ı mebānīdendür ki kelimāt anlardan terkīb olınur anlar içün vażʿ-ı (10) müstaḳil ve delālet-i müstaḳılle olmaz nāy ve ney gibi ki ḳamışuñ ismidür bir cinsi daḫı ḥurūf-ı meʿānīdendür ki (11) her birinüñ müstaḳil vażʿı ve başḳa delāleti olup bir maʿnā muḳābelesinde vażʿ olunmışdur yā-yı nī gibi ki (12) ḥarf-i nefydür bir cinsi daḫı ḥurūf-ı zevāyiddendür ki anlardan ġaraż maʿnāya delālet olmayup belki iẕdiyād-ı (13) taḥsīn lafẓ ve suhūlet-i telaffuẓdur cins-i evvelden ve cins-i ṯānīden olan yānuñ uṣūl-i meʿānīsi ṭoḳuzdur (14) ḫıṭāb ve ṣafiyyet nisbet ve ḥiddet ibhām taʿlīḳ māl nefʿī ifrād maʿnā-yı evveli ifāde iden yā gāh (15) āḫır-ı fiʿl-i māżīye lāḥıḳ olup żamīr-i muttaṣıl-ı merfūʿ maʿnāsına olur meṯelā ʿArab urduñ ve durduñ diyecek (16) yirde żarabte ve ḳumte dir ʿAcem zedī ve istādī dir ve ʿArab teʾkīd içün żamīr-i muttaṣıl ile munfaṣılı cemʿ (17)

idüp sen urduñ diyecek yirde et żarbet dir ʿAcem daḫı cemʿ idüp tüvezdi dir ve gāh āḫır fiʿli (18) mużārīʿa lāḥıḳ olup ve āḫır fiʿl terḫīm olunup mi künī dirler ki künedden dāl ḥaẕf olunmışdur maʿnāsı (19) şimdi işlersin dimekdür ve gāh olur rābıṭa vāsıṭasıyla āḫır fiʿle lāḥıḳ olur gerdestī ve dādestī (20) gibi gerdī ve dādīnüñ maʿnīleri atduñ ve durduñdur ammā gerdestī ve dādestīnüñ maʿnīleri itmişsin sen (21) ve virmişsin sendür maʿnā-yı s̱ānīyi ifāde iden yā şol kelimenüñ āḫırına lāḥıḳa olur ki bunuñ medlūli {maʿlūm ola ki edāt-ı istifhām ʿArab dilinde ve Türk dilinde vardur ki āḫır kelimeye lāḥıḳ olan ḥarf-i meyānuñ edātıdur maḳām-ı istifhāmda geldigi gitdügi dirler ammā Fārsīde istifhām içün edāt yoḳdur belki aḫırına yā-yı ḫıṭāb lāḥıḳ olmış kelimeyi taʿyīn maḳām-ı istifhāmda istiʿmāl iderler ve maʿnā-yı istiʿmāl ḳaṣd olınur ġanī maʿnā-yı ḥāletden fehm olınur meselā gördügi ve işitdügi diyicek yirde dīdī ve neşīdī dirler} {tu Fārsīde ente maʿnāsınadur} {Rābıṭa olan est kelime-yi mezkūreye mülḥıḳā olmaġıla maʿnīsini taʿbīr itmişdür} **[M15a]** (1) olan maʿnā-yı vaṣfiyyet ol kelime ile ḳāyim olur zergerī germī şekībāyī {üç misāl īrād olundı şu ki işāret içün ki yā-yı mezbūrenüñ mülḥıḳı gāh mürekkeb olur misāl-i evvelde oldugı gibi ve gāh basīṭ-i cāmid olur misāl-i s̱ānīde oldugı gibi ve gāh basīṭ-i müştaḳḳ olur misāl-i s̱ālis̱de oldugı gibi} gibi ve gāh olur āḫırı hālı (2) ism-i cāmide lāḥıḳa olup āḫırında kāf-ı ʿAcemī ziyāde olınur ḫ^v^ācegī ve zindegī dirler maʿnā-yı s̱ālis̱i ifāde (3) iden yā āḫır kelimeye lāḥıḳa olup ol kelimenüñ medlūlüne nisbetini ifāde ider ve mecmūʿ-ı medlūlünden bir vaṣf-ı (4) nisbī ḥāsıl olur Türkī gibi ki ṭāʾife-yi Türke mensūb dimekdür ve Çīnī gibi ki vilāyet-i Çīne mensūb dimekdür [maʿlūm ola ki yā-yı meẕkūrenüñ lāḥıḳa oldugı kelime gāh ism-i müfred olur misāl-i evvel ve s̱ānīde oldugı gibi ve gāh mürekkeb olur misāl-i s̱ālis ve rābiʿde oldugı gibi] (5) ve dehgī ve rūdegī gibi deh köydür ve rūd deredür āḫırlarında olan kāf taṣġīr içündür köycegize (6) ve derecegize mensūb dimekdür ve gāh olur yā-yı mezkūre üç kelimeden mürekkeb olan isme lāḥıḳ olur (7) duḫteregī ve şebperegī gibi duḫt ḳız {terkīb olıcaḳ iki tānuñ birisi ḥaẕf olunmış ictimāʿ mis̱linde s̱ıḳlet oldugıçün} ter edāt-ı tafżīl kāf taṣġīr içün yā nisbet içün keẕālik şeb (8) gice pere uçucı kāf taṣġīr içün yā nisbet içün ve daḫı nisbet iki dürlüdür biri nisbet-i lāzımedür ki (9) mütebeddil ve müteġayyir olmaz ve biri nisbet-i ġayr-ı lāzımedür ki mütebeddil ve müteġayyir olur ḥarf-i yānuñ medlūli olan nisbet (10) muṭlaḳdur gāh olur nisbetde mübālaġa ḳaṣd olunup āḫırına bir nūn-ı sākin ziyāde iderler engüşterīn (11) gibi ki engüştter baş barmaḳ engüşterīn yüzük maʿnāsına aṣlı engüşrīdür ḫātem baş barmaġa ṭaḳulduġı iʿtibār ile (12) aña nisbet olunmışdur ve zemīn gibi ki bürūdet maʿnāsına olan zeme mensūbdur

ḳışa zemīstān didükleri (13) hengām-ı bürūdet olduġı iʿtibārıladur arżuñ ṭabīʿatı bürūdet üzere olmaġın zeme nisbet olunup zemīn (14) dinmişdür ve bālīn gibi ki omuz başı maʿnāsına olan bāle mensūbdur ekṣeriyā omuz başıyıla ṭayanuldugı (15) içün yaṣduġa bālīn dirler mīşīn pūşīn peşmīn lāʿlīn zerrīn yasmīn rūyīn ahenīn (16) zīrīn rengīn naḫtīn cümlesi bu ḳabīldendür maʿnā-yı rābiʿ ki muḳābil-i keṣret olan vaḥdetdür bunı ifāde (17) eyleyen yā āḫır kelimeye ilḥāḳ olınur lisān-ı ʿArabda ol maʿnādan tenvīn ile taʿbīr idüp meṣelā (18) maḳām dinilür ammā Fārsīde maḳāmī dinilür maʿnā-yı ḫāmis ki muḳābil-i taʿyīn olan ibhāmdur bunı (19) ifāde eyleyen yā āḫır kelimeye ilḥāḳ olınur bu yā Fārsīde ʿArabīde tenvīn-i tenkīr yirinedür bir cinsden (20) ferd-i ġayr-ı muʿayyen murād olup ol ġayr-ı muʿayyenden taʿbīr ḳaṣd oluna ol cinsüñ isminüñ āḫırına ʿAcem yā ilḥāḳ (21) ider ʿArab tenvīn-i tenkīr ilḥāḳ ider meṣelā aralarında az ve çoḳ cins farḳdan nesne diyecek yirde {nuḫustīnüñ aṣlı nuḫustdur maʿnāsı öñdür nuḫustīnüñ maʿnāsı öñdenkidür ammā ferzīn bu ḳabīlden degildür aṣlı berzīndür Fārsīde bāyı fāya tebdīl şāyiʿdür *Afḥāb* āteş-gedenüñ muʿaẓẓamlarından āyīn-i Mecūsī riʿāyet ve ol dīnüñ tervīcinde ʿināyet idenlerüñ biridür} **[M15b]** (1) ʿAcem miyān-ı īşān-ı farḳı nisbet dir ʿArab "*leyse beynehümā farḳun*"[240] dir ve yā-yı vaḥdet ile yā-yı ibhām beyninde farḳ budur ki (2) yā-yı vaḥdetde muʿteber olan ancaḳ ferdüñ vaḥdetidür taʿyīn-i ʿadem taʿyīn-i manẓūr degildür yā-yı ibhāmda muʿteber olan (3) hemān ferdüñ ibhāmıdur vaḥdeti ciheti degildür maʿlūm ola ki yā-yı vaḥdetile yā-yı ibhāmuñ her birinüñ üç şūʿbesi (4) vardur yā-yı vaḥdetüñ şūʿbe(si)nüñ biri yā-yı ḳılletdür nitekim ʿArabīde tenvīn-i vaḥdet ile ḳıllet irāde olınur vaḥdetile (5) ḳıllet beyninde münāsib olduġiçün lisān-ı Fārsīde daḫı yā-yı vaḥdet ile ḳıllet irāde olınur niteki şāʿirüñ (6) bu kelāmında ẓāhirdür mıṣrāʿ

Nīst farḳī meger bemūyī çend[241]

farḳīdeki yā-yı vaḥdetden murād ḳıllet-i farḳdur Türkīde (7) daḫı bu vardur ki ʿibāret-i bir ile ḳıllet-i irāde iderler bir ḳaç ḳol dirler ve biri daḫı yā-yı keṣretdür niteki ʿArabīde (8) aḥd-i żıddınuñ ʿibāreti āḫır içün istiʿāre olınur Fārsīde daḫı bir şey'üñ lafẓı żıddı içün istiʿāre (9) olınur bu ḳāyideye bināen yā-yı vaḥdetile keṣret irāde iderler ve biri daḫı yā-yı ġarābetdür niteki ʿArabīde tenvīn-i (10) vaḥdet ile ġarābet ḳaṣd olınur Fārsīde daḫı yā-yı vaḥdet ile ġarābet {meṣelā cins-i ḥicābdan bir nevʿ-i ġarīb diyicek yirde ʿişāretdür

[240] "Aralarında fark yoktur."
[241] "Aralarında kıl kadar da olsa fark yoktur."

ve nūr-ı ḳāllallāh u Teʿālā̱ "*ve ʿalā̱ ebṣārihim ġışāvetün*"[242}} ḳaṣd iderler ve yā-yı ibhāmuñ şuʿbesinüñ (11) biri yā-yı taḫkīrdür niteki ʿArabīde tenvīn-i tenkīrile taḫkīr ḳaṣd olınur Fārsīde daḫı yā-yı ibhām ile taḫkīr ḳaṣd iderler (12) ibhām mübhemüñ vücūh-ı taʿayyünden ʿārī olmasın īhām itdügi iʿtibārıla ibhāmıla taḫkīrüñ münāsebeti olduġiçün (13) ve biri daḫı yā-yı taʿżīmdür niteki ʿArabīde tenvīn-i tenkīrile taʿżīm ḳaṣd olınur Fārsīde daḫı yā-yı ibhām ile taʿżīm (14) ḳaṣd olınur ve biri daḫı yā-yı tehvīldür nitekim ʿArabīde tenvīn-i tenkīr ile tehvīl ḳaṣd olınur Fārsīde daḫı (15) yā-yı ibhām ile tehvīl ḳaṣd olınur maʿnā-yı sādis ki taʿlīḳdür anı ifāde eyleyen yā-yı āḫır fiʿl-i māżīye ve fiʿl-i mużāriʿa (16) lāḥıḳa olup fiʿlüñ maʿnāsını tencīzden ki ḳaṭʿ üzere ḫaberdür taʿlīḳa ṣarf ider meṯelā māżīde tencīzde būd dinür ki (17) maʿnāsı oldıdur maḳām-ı taʿlīḳde būdī dinür ki maʿnāsı olaydıdur ve mużāriʿde tencīzde meṯelā (18) ḫᵛāhed dirler maʿnāsı isterdür taʿlīḳde ḫᵛāhedī dirler maʿnāsı isteyididür ve ḥarf-i meẕkūr baġlamaḳ maʿnāsın ifāde (19) itdügiçündür ki lāḥıḳa olduġı fiʿl elbette siyāḳ-ı şarṭda vāḳıʿdur ve bu yānuñ iki şuʿbesi vardur (20) biri yā-yı tertīb maʿnā-yı taʿlīḳ maʿnā-yı tertībi mutażammın olduġından ötüri mezkūr yā ki fiʿl-i māżīye lāḥıḳa ola (21) tertīb-i mücerred içün daḫı istiʿmāl olınur ve taʿlīḳ içün olduġı yirde hem şarṭ ve hem cezāya lāḥıḳa olduġı {maʿlūm ola ki farḳ-ı nist ile farḳı nist beyninde farḳ-ı daḳīḳ vardur bu cihetden kim farḳa nist diyicek ibtidā-yı cins farḳı nefy ider farḳı nist diyicek cinsden ferd ġayr-ı meʿannī nefy ider nefy cinsi onuñ nefyine lāzım gelür nefy cins murād olan yirde ʿibāret-i ṯāniye iblaʿdur ʿibāret-i evvelīden kināye-yi ḥaḳīḳatden iblaġ olduġı gibi ẕīrā ol taḳdīrce maʿnā-yı murād delīliyile ifāde olunmuş olur hem iḥtimāl vardur ki nefy cinsden murād merd-i kāmil-i nefy ola ẕīrā ferd-i kāmili menzile-yi cinse tenzīl idüp ism-i cinsile taʿbīr itmek büleġānuñ iʿtibārātında vardur} {maʿlūm ola ki Fārsīde temennī içün maḥṣūṣ edāt yoḳdur ve anuñ içün başḳa ṣīġa daḫı taʿyīn olunmışdur maʿnā-yı taʿlīḳa nevʿ maʿnāsını olduġiçün āḫırına yā-yı taʿlīḳ lāḥıḳa olan kelimeyi maḳām-ı temennīde istiʿmāl iderler taʿyīn-i murādı delālet-i ḳarīne-yi ḥāletiyyeye ḥavāle iderler meṯelā nolupdı diyicek yirde būdī dirler mışrāʿ çe būdī ki ne būdī āşiyānī} {baġlamaḳ ile tertīb beyninde farḳ oldur ki tertībde fiʿl-i evvel bulunduġı gibi fiʿl-i ṯānī bulınur belā taḫallüf ve lāterāḫ taʿlīḳde müteʿallıḳ-ı ʿaleyhüñ vücūdından müteʿallıḳuñ vücūdı müterāḫī olmaḳ cāyizdür} {maʿlūm ola ki maʿnā-yı keṯret ile maʿnā-yı taʿẓīm eger çi muṭlaḳ ziyādede müşterekdür ammā ondaġı ziyāde fi'l-kemdür bundaġı ziyāde fi'l-keyfdür ve daḫı

[242] "Allah onların kalplerini ve kulaklarını mühürlemiştir. Onların gözlerine de bir çeşit perde gerilmiştir ve onlar için (dünya ve ahirette) büyük bir azap vardır." Bakara 7.

muḳābilleri iʿtibār ile biri birinden mümtazdur ki tekṯīrüñ muḳābili taʿlīldür taʿẓīmüñ muḳābili taḥḳīrdür} **[M16a]** (1) gibi tertīb içün olduġı yirde hem müretteb ve hem mürettebün ʿaleyhe lāḥıḳa olur ve biri daḫı yā-yı vaṣiyyet (2) meẕkūr yā maʿnā-yı taʿlīḳı ifāde itdügiçün ḳaçan fiʿl emre lāḥıḳa olur {maʿnā-yı emri münecciz-i ḫālīden muʿallaḳ-ı istiḳbālīye naḳl idüp} vaṣiyyet ve sipāriş maʿnāsın (3) ifāde ider meṯelā emr-i tencīzīde bīn ü nümāy dirler taʿlīḳīde bīnī ve numāyī dirler Beyt

[mefāʿīlün mefāʿīlün feʿūlün]

Eger derrāh bīnī (4) şāh-ı nevrā
Beşāh-ı nev nümāyī māh-ı nevrā[243]

maʿnā-yı sābiʿ ki māldür ḳaçan bir işüñ āḫırı neye varacaġı (5) yā bir emrinçün müntehī olduġı yā neye lāyıḳ idügini ifāde murād olsa lafẓ-ı meṣruruñ āḫırına bir yā-yı (6) sākine ilḥāḳ idüp ol maḳṣūd olan maʿnāyı ifāde ider meṯelā gidecek reftenī dirler ve yemege (7) müntehī ṭaʿama ḫordenī dirler ve söylemege lāyıḳ kelāma güftenī dirler ve bālāda olacaḳ nesneye būdenī (8) dirler Beyt

[mefāʿīlün mefāʿīlün feʿūlün]
Güzeşte ḫod güzeşte būdenī būd
Peşīmānī nemīdāred künūn sūd[244]

ve maʿlūm ola ki {ʿallāme-yi yegāne ve fehhāme bībahāne İbni Kemāl ʿaleyhi raḥmete'l-mülkü'l-müteʿal risāle-yi yā'iyyesinde yānuñ maṣdariyye olmasın nefy idüp buyurmışlar ki} yā-yı meẕkūruñ āḫır maṣdara iḫtiṣāṣı olup ifāde itdügi maʿnāyı maṣdardan (9) ġayrıdan ifāde itdügiçün baʿżılar ol yāya yā-yı maṣdarī dirler ve maʿnā-yı maṣdarī ṣandılar evvel (10) kelāmları tevcīhile ḳābil ki meẕkūr yānuñ maṣdara intiṣābı var ammā āḫırı beyyinü'l-buṭlāndur ki ifāde (11) itdügi maʿnā maʿnā-yı maṣdarī degildür ẕikr olunan intisāb daḫı lafẓīdür maʿnevī degildür ki meẕkūr yānuñ (12) ifāde itdügi maʿnānuñ maʿnā-yı maṣdara intisābı yoḳdur {risāle-yi mezbūrenüñ mevżuʿ-ı āḫırında daḫı buyurmışlar ki maʿnā-yı maṣdarīyi ifāde iden yā degildür} belki nūn-ı (13) sākindür ki āḫır fiʿl-i māżīye lāḥıḳ olur bu nūn maṣdāriyyenüñ medlūlünüñ ol yānuñ medlūlüne baʿż-ı (14) māddede ḳurbī olmaġın ḥarf-i evvelüñ medlūlini ḥarf-i ṯānīnüñ medlūli ṣanurlar meṯelā şekībīdende (15) olan maʿnā-yı maṣdarī şekībāda olan maʿnā-yı vaṣfiyyet ile müşebbehedür aralarında farḳ daḳīḳdür (16) tedḳīḳ-i naẓar ve taḥḳīḳ-i uṣūl

[243] "Yolda genç şâhı gördüğünde o genç şâhtan yeni ay belirdiğini fark edersin."
[244] "Geçmiş, geçmiş olacaktır. Bu neticeden de pişmanlık çekmeyecektir."

ve ḳavāʿid itmeyince ẓāhir olmaz {intehā kelāma Niʿmetullāh merḥūm daḫı ʿallāme-yi mesfūra itbāʿ idüp maʿnā-yı yā-yı beyān itdügi yirde yānuñ maṣdāriye olmasın ẕikr itmemiş ammā Lütfullāh Ḥalīmī taḥḳīḳ-i ḥaḳīḳden ġāfil olduġiçün ẕikr itmiş} fe'l-yaḥfaẓ "[245]fe innehu nefīsün cidden" maʿnā-yı ṣāmin ki (17) nefydür bu maʿnāyı ifāde iden ḥarf nūndur meftūḥ olıcaḳ āḫırına hā-yı sākine getürüp ne dirler (18) meksūr istiʿmāl olıcaḳ āḫırına bir yā-yı sākine ilḥāḳ idüp ni dirler yoḳ maʿnāsına maʿnā-yı tāṣiʿ ki (19) ifrāddur yā-yı meftūḥa ki Fārsīde maʿnā-yı muʿāyyene delālet ider meṣelā senüñile gitdüm diyicek yirde betū (20) reftem dirler ve ol yānuñ āḫırına yā-yı sākine lāḥıḳa olup fetḥasın kesreye tebdīl iderler ve ol maʿnā-yı muʿayyenüñ (21) muḳābili olan maʿnā-yı infirādı ifāde ider ol maʿnādan ʿArabīde dūn ile taʿbīr idüp bidūnihi dirler **[M16b]** (1) ʿAcemīde bī üv dirler ve ʿArabīde maʿnā-yı meẕkūrdan lā ile ve dūn ile taʿbīr iderler meṣelā meşaḳḳatsiz diyicek (2) yirde bidūni'l-külfet ve bilā külfet dirler ve żemāyire duḫūl dūn lafẓına maḥṣūṣdur anda lā dāḫil olmaz (3) meṣelā ʿAcem bīmen bīev bītev dir ʿArab bidūnī bidūne bidūnüñ dir bu maḥalde lā istiʿmāline mecāl yoḳdur (4) ve daḫı bā-yı meẕkūr fiʿle ve müştaḳḳa dāḫil olmayup meṣelā bized ve bidān bā-yı meftūḥa ile dimedükleri gibi yā-yı meẕkūr daḫı iṣrince gider (5) fiʿle ve müştāḳḳa dāḫil olmaz meṣelā bīzed ve bīdān dimezler fe'l-yaḥfaẓ cins-i ṣāliṣden olan yā ki ḥarf-i zāyiddür (6) Fārsīde nefy içün olan nūn-ı meftūḥanuñ ve nehī içün olan mīm-i meftūḥanuñ āḫırına lāḥıḳ olup (7) evvel ḥarfi elif olan kelimeye dāḫil olur meṣelā gelmedi diyicek yirde niāmed [aṣlı ne āmeddür aṣl üzere daḫı istiʿmāl iderler] dirler ve gelme diyecek yirde miyā {aṣlı mādur mīmüñ fetḥasıyıla ve elifüñ meddiyile cüzʾi ṣānīṣi yalıñuz elif-i memdūde degildür belki elifile yādan mürekkeb bir kelimedür terḫīm olunmışdur āḫır kelimede vāḳıʿ yānuñ ḥaẕfı Fārsīde şāyīʿdür mānuñ aṣlı māyīdür mā ḥaẕf olunduḳdan ṣoñra suhūlet-i telaffuẓ içün bir yā ziyāde idüp miyā dirler} (8) dirler ve yā-yı meẕkūr gāh olur żarūret-i vezn içün āḫır kelimeye ziyāde olınur intehā baḥṣü'l-yā (9) ***ġavvās*** mübālaġa ile ism-i fāʿildür Ṣıḥāḥda eydür "*el-ġavṣu'n-nuzūl taḥte'l-māi ve ḳad ġāṣe fi'l-mā'i ve'l-hācim ʿale'ş-şey'i ġāiṣun ve'l-ġavvāṣu fi'l-baḥri ʿale'l-lü'li'i ve fīʿluhu 'l-ġıyāṣatı*"[246] (10) intehā ġāṣanuñ istiʿmāli fī ile olıcaḳ (11) ġavvāṣuñ biḥāra iżāfeti bi maʿnā fī dür ve biḥāruñ Meṣnevīye iżāfeti müşebbehe bihüñ müşebbehile iżāfeti ḳabīlindendür (12) pes kelāmda teşbīh vardur taḳṭīʿ bihamdillah

---

[245] Bunu öğren çünkü bu cidden güzel birşeydir.

[246] "Ġavṣ suyun altına inmek ve dalmak ve bir şeye saldırıdır. Saldırana ġāis denir, denize dalan inciye saldırır onun yaptığı işe ġıyāsat denilir."

11 K ḳabīlindendür: M ḳabīlindedür

mefāʿīlün ki merd-i maʿ mefāʿīlün nevīyem feʿūlün (13) ki ġavvāṣı mefāʿīlün biḥār-ı meṯ mefāʿīlün nevīyem feʿūlün

43 **Murādım bu bula bu tuḥfe şöhret** (14)
Gele evzānıla eṭfāle ḳudret

Yaʿnī evzān sebebiyile eṭfāle istiḫrāca ḳudret ḥāṣılā ola zīrā vezn (15) ṭabiʿatı açar eṭfāle dimesi ekṯeriyyā bunı oḳıyan eṭfāl olduġıçündür taḳṭīʿ murādım bu mefāʿīlün (16) bula bu tuḥ mefāʿīlün fe şöhret feʿūlün gele evzā mefāʿīlün nıla eṭfā mefāʿīlün le ḳudret (17) feʿūlün

44 **İdeler Fürsile evzānı ḥāṣıl**
Olalar ʿilm-i Mevlānāya ḳābil

Yaʿnī hem ʿilm-i Fürs ve hem (18) vezni ḥāṣıl idüp ʿilm-i Mevlānā ki yuḳaruda ʿilm-i Rabbānī ki kitāb-ı Meṯnevī dimiş idi aña ḳābil olalar taḳṭīʿ ideler Für mefāʿīlün sile evzā mefāʿīlün nı ḥāṣıl [feʿūlün] olalar ʿil mefāʿīlün mi (19) Mevlānā mefāʿīlün ya ḳābil feʿūlün

45 **Zihī ʿizzet zihī devlet saʿādet**
Anıñ k'and'ola bu ʿilme (20) liyāḳat

Zihī zā-yı muʿcemenüñ feḥiyile ḥayf maʿnāsına ve gāh kelime-yi taḥsīn olup ne gökçek maʿnāsına olur **[M17a]** (1) burada maʿnā-yı ṯānī murāddur ***ʿizzet*** ve ʿizz şeref maʿnāsına ***devlet*** fetḥ-i dāl yāḫud żamm-ı dāl ile ʿınde'l-muḥārebe (2) iki ʿasker biri āḫıra ġālib olmaḳ ve baʿżı erbāb-ı lüġat dimişler ki żamm-ı dālile mālde müstaʿmeldür ve fetḥ-i dālile (3) ḥarbde ve cāhde müstaʿmeldür ve baʿżıları dimişler ki ikisi ne hem ḥarbde ve hem mālde müstaʿmeldür pes (4) burada teşbīh vardur saʿd ve ***saʿādet*** ikisinde de sīnüñ fetḥiyile iyilik ve mübāreklik maʿnāsına bu ʿilm (5) de olan ʿilmden murād ḳubeylinde ẕikr itdügi ʿilm-i Mevlānādur ***liyāḳat*** ve līḳ lāyıḳ olmaḳ maʿnāsına (6) lāḳayelīḳ līḳā ve liyāḳate dirler ḳaçan bir şey' münāsib olsa bāʿa bābındandur taḳṭīʿ zihī ʿizzet mefāʿīlün (7) zihī devlet mefāʿīlün saʿādet feʿūlün anuñ k'ando {kinüñ kāfınuñ fetḥiyile ve andanuñ hemzesinüñ ḥaẓfıyıla vāvnuñ daḫı hemzesini ḥaẓfıla oḳınur ve dālnuñ żammıyıla} mefāʿīlün la bu ʿilme mefāʿīlün liyāḳat (8) feʿūlün

46 **Velīkin ḳorḳaram bir cāhil-i dūn**
Ki anuñ olmaya gej ṭabʿı mevzūn

Dūn (9) żamm-ı dāl-ı mühmele ile aṣlı ʿArabīdür aṣılsız ve ḥaḳīr ve köti maʿnāsınadur ***gej*** fetḥ-i kāf-ı ʿArabī ve zā-yı ʿAcemīyile (10) egri maʿnāsına ki muḳābili rastdur rast

çepe de muḳābildür anuñ muḳābelesinde olıcaḳ maʿnāsı (11) ṣaġ ve ṣol dimekdür ṣaġ ve ṣol diyicek yirde ʿAcem çep ve rast dir ve gāh olur zā-yı cīme tebdīl (12) idüp kec dirler taḳṭīʿ velākin ḳor mefāʿīlün ḳaram bir cā mefāʿīlün hil-i dūn feʿūlün ki anuñ (13) ol mefāʿīlün maya gej ṭab mefāʿīlün ʿı mevzūn feʿūlün "

47 İdemez veznile taḳṭīʿi tefhīm

İde (14) **cehlile her maʿṣūma taʿlīm**

Taḳṭīʿ luġatde pāre pāre eylemeye dirler ıṣṭılāḥ-ı ehl-i ʿarūżda eczāʾı (15) ʿarūżıla vezne dirler taḳṭīʿ idemez vez mefāʿīlün nile taḳṭī mefāʿīlün ʿi tefhīm {feʿūlün} ide cehli mefāʿīlün (16) le her maʿṣū mefāʿīlün ma taʿlīm feʿūlün

48 Rekīk ögrede bu mevzūn kitābı

Ḫarāb ide o (17) **ṭabʿı müsteṭābı**

Rekīk egri maʿnāsınadur ***müsteṭāb*** ism-i mefʿūldur hemze-yi istifʿāl burada vicdān (18) içün olup ṭayyib ve pāk bulınmuş dimekdür Ṣıḥāḥ-ı Cevherīde ve ġayrīde eydür *vesteṭābehu* (19) *vecedehu ṭayyiben*[247] taḳṭīʿ rekīk ögre mefāʿīlün de bu mevzūn mefāʿīlün kitābı feʿūlün ḥarāb ide mefāʿīlün (20) o ṭabʿı müs mefāʿīlün teṭābı feʿūlün

49 Yaḳīn bilgil ki bir oġlancıḳ evvel

Oḳıya şiʿir-i nāmevzūn (21) **u mühmel**

Yaḳīn bir nesnenüñ ḥaḳīḳine ḳalb dolanmaġa dirler ***oġlancıḳ*** Türkīde edāt-ı taṣġīrdür **[M17b]** (1) māba'dine vaṣl ḳatında ḳāf ġayna ḳalb olınur {nāẓım-ı merḥūm burada bu ḳāyideye muḫālefet eyledi} ***evvel*** ʿalā vezn-i efʿal aṣlında evʾel idi (2)hemzeyi vāva ḳalb itdük vāvı vāvda idġām itdük evvel oldı bu beyt büʿaydine merhūndur (3) taḳṭīʿ yaḳīn bilgil mefāʿīlün ki bir oġlan mefāʿīlün cıḳ evvel feʿūlün oḳıya şiʿ {mefāʿīlün} ri nā-mevzū (4) mefāʿīlün nu mühmel feʿūlün

50 Olur ṭabʿı rekīk ü süst ü maġbūn

Ḳalur maḥrūm olınmaz (5) **daḫı mevzūn**

bu beyt beyt-i sābıḳuñ mıṣrāʿ-ı ṯānīsi ki şarṭ maḳāmındadur aña cezāʾ maḳāmındadur (6) ***maġbūn*** ism-i mefʿūldür aldanmış maʿnāsına ʿArabīdür Fārsīde daḫı müstaʿmeldür taḳṭīʿ olur ṭabʿı mefāʿīlün (7) rekīk ü süs mefāʿīlün tü maġbūn {feʿūlün} ḳalur maḥrū mefāʿīlün molınmaz da mefāʿīlün ḫı mevzūn feʿūlün (8)

51 Meger bir ḥāẕıḳ u üstād-ı kāmil

Anı cehdile ide vezne ḳābil

---

[247] Onu güzel buldu.

Meger mīmüñ ve kāf-ı ʿAcemīnüñ fetḥiyile (9) Fārsīde ve Türkīde edāt-ı istiṯnādur {ve gāh olur megerd lafẓından taḫfīf-i nehī olur dönme maʿnāsına şuʿarā-yı Fürs şiʿrlerinde dillerine tābiʿ olup dālı taḫfīf iderler nitekim Tebrīz ḫalḳınuñ ʿumūmen ʿādetleridür keẕā fī lüġat-i Niʿmetullah} *ḥāẕıḳ* māhir maʿnāsına *cehd* fetḥ-i cīmile meşaḳḳat maʿnāsına taḳṭīʿ (10) meger bir ḥā mefāʿīlün ẕıḳ ı üstā mefāʿīlün dı kāmil feʿūlün anı cehdi mefāʿīlün le ide vez (11) mefāʿīlün ni ḳābil feʿūlün

52 **Gelür vezne velī bulmaz selāset**

Ḳalur ṭabʿında elbette rekāket (12)

{baʿż-ı nüsḫada elbet bir rekāket düşmüş} *velī* Türkīde maḳām-ı istiṯnāda istiʿmāl olınur taḳṭīʿ gelür vezne mefāʿīlün velī bulmaz mefāʿīlün selāset (13) feʿūlün ḳalur ṭabʿın mefāʿīlün da elbette mefāʿīün rekāket feʿūlün

53 **Ḳosañ egrile bir tāze nihāli (14)**

Büyüse ṭoġrılur m'añla miṣāli

nāẓım-ı merḥūm mezīd-i tefhīm içün temṯīle-yi şurūʿ eyledi *tāze* (15) aṣlında Fārsīdür Türkīde daḫı şāyiʿdür *nihāl* kesr-i nūnıla ḳalem ki işlerler ve fidān ve şiʿr-i eşcerüñ (16) dibinden ṭoġrı çıḳan ince ve nāzik ṭal maʿnāsına istiʿmāl idüp maḥbūblaruñ boyun aña teşbīh (17) iderler *mī* Türkīde edāt-ı istifhāmdur ve burada istifhām-ı inkārīdür taḳṭīʿ ḳosañ egri mefāʿīlün (18) le bir tāze mefāʿīlün nihāli feʿūlün büyüse ṭoġ mefāʿīlün rılur m'añla mefāʿīlün miṣāli feʿūlün (19)

54 **Ya yeñi bardaġa kim ola ol ḫāk**

Ḳoyasın bevli yumaḳ ide mi pāk

ḫāk ṭopraḳ *pāk* (20) Fārsīdür arı maʿnāsına Türkīde daḫı şāyiʿdür taḳṭīʿ ya yeñi bar mefāʿīlün daġa kim o mefāʿīlün la ol ḫāk feʿūlün (21) ḳoyasın bev mefāʿīlün li yumaḳ i mefāʿīlün de mi pāk feʿūlün

55 **Ḫudā ḳahr eyleye ol cāhili kim [M18a]** (1)

Oḳıdur naẓmı kej olup muʿallim

nāẓım-ı merḥūm duʿā-yı ʿaleyh eyledi ism-i meẕkūrdan mezīd-i tenfīr içün taḳṭīʿ (2) Ḫudā ḳahr ey mefāʿīlün leye ol cā mefāʿīlün hili kim feʿūlün oḳıdur naẓ mefāʿīlün mı kej olup mefāʿīlün (3) muʿallim feʿūlün

56 **Aña kim olmadı manẓūm-ı maḳdūr**

Çü taʿlīm itmek ister bāri manṯūr

mıṣrāʿ-ı evvelde (4) manẓūm ʿibāretinde ḥaẕf-ı mużāf vardur taḳdīr-i naẓm-ı manẓūm dimekdür zīrā murād-ı nāẓım oldur ki şol (5) kimesne ki manẓūmı naẓmıla edāya ḳādir olmaya öyle kimesne bārī menṣūr taʿlīm itmek ister dimekdür {menṣūr manẓūmuñ muḳabilidür} taḳṭīʿ aña kim ol (6) mefāʿīlün madı manẓū mefāʿīlün mı maḳdūr feʿūlün çü taʿlīm it mefāʿīlün mek ister bā mefāʿīlün (7) ri manṣūr feʿūlün

57 **Ḫarāb itmişdürür Tuḥfe-Ḥüsāmı**

Niçe kej ṭabʿ u nāmevzūn u ʿāmı

Kej ṭabʿ (8) vaṣf-ı terkībīdür tabʿı egrilici kimesne dimekdür ***nāmevzūn*** dimek mevzūn degil dimekdür maʿlūm ola ki (9) Fārsīde maʿnā-yı nefy içün ki ʿArabīde lam anuñ maʿnāsınadur nūn-ı meftūḥa vażʿ olunmışdur nūn-ı meẕkūre ḳaçan fiʿle (10) dāḫil olsa fiʿlüñ maʿnāsını fāʿilden nefy ider muttaṣıl istiʿmāl olıcaḳ ḥarf-i yāya iḥtiyāc olmaz meṣelā nedād (11) ve nedīd dirler munfaṣıl ve müstaḳil istiʿmāl olunsa yā ilḥāḳ olunup ve nūnuñ fetḥasın kesreye tebdīl idüp (12) nī dirler ve ḳaçan isme dāḫil olsa ol ism eger müştaḳḳ olursa dān gibi bīnā gibi mevzūn gibi nūn-ı meẕkūrenüñ (13) āḫrına elif ziyāde iderler nādān nābīnā nāmevzūn dirler nadān nabīnā namevzūn dimezler eger cāmid (14) olursa üç ḥālden ḫālī degil ism-i meẕkūruñ medlūli ẕāt-ı maḥż olmaḳ var ser u pā gibi yāḫud (15) ṣıfat-ı maḥża olmaḳ var zīb ve şekīb gibi yāḫud ẕāt-ı mevṣūfa ve żımnā vaṣf zāyide-i dālile (16) olmaḳ var merd gibi zen gibi ḳısm-ı evvel ü ṣānīden olan isme nūn-ı meẕkūre ne yalıñuz dāḫil olur (17) ve ne elifile {belki hā ile dāḫil olur} meṣelā ne ser ve ne pā ve ne zībā ve ne şekībā dirler ḳısm-ı ṣāliṣden olan isme yalıñuz dāḫil olmaz (18) belki ya elifile veyā hā ile dāḫil olur meṣelā namerd dimezler belki nāmerd yāḫud nemerd dirler fe'l-yaḥfaẓ (19) ***ʿāmı*** ḫaṣṣuñ żıddı olan ʿāmma mensūbdur murād ṭabʿı selīm ve ẕihn-i müstaḳīm aṣḥābı olan ḫavāṣdan olmayan (20) kişidür taḳṭīʿ ḫarāb itmiş mefāʿīlün dürür tuḥfe mefāʿīlün Ḥüsāmı feʿūlün nice kej ṭab mefāʿīlün (21) ʿu nāmevzū mefāʿīlün nu ʿāmı feʿūlün

58 **Benüm bu Tuḥfemi sen ṣaḳla yā Rab**

Şulardan k'olmaya ṭabʿı müheẕẕeb

{meṣelā ʿArab lem yażrib dir ʿAcem mezd dir urmadı diyicek yirde ilḥāḳ-ı hā ile ne olursa ʿArabīde lā maʿnāsın ifāde ider ne erdür ne ʿavretdür diyicek yirde ʿArab lā racül ve la ümrat dir ʿAcem ne merdest ve ne zenest dir elifile nā olursa ʿArabīde leyse maʿnāsın ifāde ider meṣelā ʿālim degildür ve baṣīr degildür diyicek yirde ʿArab leyse biʿālim ve leyse bibaṣīr dir ʿAcem nādān ve nābīnā dir fe'l-yaḥfaẓ fāne laṭīf} **[M18b]** (1)

Rab esmā'ullāhdandur noḳṣāndan kemāle irgirici dimekdür ve bu Rab isminüñ isticābet-i duʿāya iḥtiṣāṣı vardur (2) anuñçün Ḳur'ān-ı ʿAẓīmü'ş-Şānda mevāżiʿ-i ʿadīdede mevāḳıʿ-i duʿāda Rabb ismi ẕikr olunmuşdur "*Rabbi heblī (3) mine'ṣ-ṣāliḥīn*"[248] *"Rabbenā teḳabbel minnā inneke ente's-Semīʿul ʿalīm"*[249] *"Rabbişraḥ li ṣadri"*[250] ve ġayri ẕalike ***müheẕẕeb*** tefʿīl (4) bābından ism-i mefʿūldür burada pāk ve ḫāliṣ maʿnāsınadur taḳṭīʿ benüm bu tuḥ mefāʿīlün femi sen ṣaḳ (5) mefāʿīlün la yā Rab feʿūlün şulardan k'ol mefāʿīlün maya ṭabʿı mefāʿīlün müheẕẕeb feʿūlün (6)

59 **Naṣīb itme bunı ẕihn-i saḳīme**

Naṣīb it ẕihn-i pāk-i müstaḳīme

ẕihn kesr-i ẕāl-i muʿceme (7) ve sükūn-ı hā ile ve ẕihen ẕāl ve hānuñ fetḥiyile lüġatde fıṭnat zeyreklik maʿnāsınadur ıṣṭılāḥda iktisāb-ı ʿulūm (8) içün muʿadde-yi nefs içün bir ḳuvvetdür ki ḥavāss-ı ẓāhire ve bāṭınanuñ cümlesini müştemildür cemʿi eẕhān gelür (9) ẕihn-i müstaḳīm oldur ki ʿulūm-ı meʿārifi lüġat-ı istiḳāmet üzere idrāk eyleye saḳīm anuñ żıddıdur taḳṭīʿ (10) naṣīb itme mefāʿīlün bunı ẕihni mefāʿīlün saḳīme feʿūlün naṣīb it ẕih mefāʿīlün ni pāki müs mefāʿīlün (11) taḳīme feʿūlün

60 **Mefāʿīlün mefāʿīlün feʿūlün**

Dürüş cān-ı peder ʿilme dün ü gün (12)

Cān-ı peder de ḥarf-i nidā maḫẕūfdur rāy-ı cān-ı peder dimekdür taḳṭīʿ dürüş cānı mefāʿīlün peder ʿilmi (13) mefāʿīlün dün ü gün feʿūlün

61 **Kim itse Şāḥidīyi ḫayrıla yād**

İki ʿālemde yā Rabb eyle (14) **dil-şād**

Yād añmaḳ ve ḥāṭırda ṭutmaḳ ***dil-şād*** vaṣf-ı terkībīdür taḳṭīʿ kim itse Şā mefāʿīlün (15) hidīyi ḥay mefāʿīlün rıla yād feʿūlün iki ʿālem mefāʿīlün de yā Rab bey mefāʿīlün le dil-şād (16) feʿūlün

Baḥr-ı evvel ḳıṭʿa derbaḥr-ı münsariḥ-i maṭviyy-i mekşūf (17)

62 **Tanrınıñ adıdur İzed ü Yezdān Ḫudāy**

Daḫı büzürg ulu yol gösterici reh-nümāy

---

[248]" (Oradan kurtulan İbrahim): …Rabbim! Bana sâlihlerden olacak bir evlat ver, dedi." Saffât 100.
[249]"… Ey Rabbimiz! Bizden bunu kabul buyur; şüphesiz sen işitensin, bilensin." Bakara 127.
[250]"Musa: Rabbim! dedi, yüreğime genişlik ver." Tâhâ 25.

(18) yaʿnī tañrı teʿālānuñ her lisānda maḥṣūṣ ismi vardur lisān-ı Fārsīde ismi Īzed daḫı Yezdān daḫı Ḫudāydur (19) hemze ve zā-yı muʿcemenüñ kesriyile şāyiʿdür ammā faṣīḥi fetḥ-i zā iledür {Allāh Teʿālānuñ ʿilmidür lisān-ı ʿArabīde Allāh gibi lisān-ı Türkīde teñri gibi} ve Ḥaḳḳiçün olan nesneye ve Ḥaḳḳiçün (20) virilen nesneye īzedī dirler {*Yezdān* yaradıcı ʿArabīde Ḫālıḳ maʿnāsına ıṣṭılāḥ-ı Mecūsda Yezdān Ḫālıḳ-ı ḫayra dirler Ḫālıḳ-ı şerre Ehremen dirler el-ʿıyāzu bi'llāhi teʿālā} *Ḫudāy* lafẓı gāh müfred olur ve gāh mürekkeb olur müfred olanuñ (21) maʿnāsı ṣāḥibdür ki Türkīde aña ıssı dimekile taʿbīr iderler meselā ʿArab ṣāḥib-i fıżża dir ʿAcem Ḫudāy-ı sīm **[M19a]** (1) dir Türkīde gümüş ıssı dinür ve ev ṣāḥibine ketḫudā dinür {*kedbā li'l-lisāni'l-Pehlevī maʿnāhu el-beyt ve ḫudā maʿnāhu er-rab ve ḳadistaʿmelūnehu bimaʿnā el-müdebbir fi'l-umūr ve'l-ketḫudā muʿarrabun minhu kezā fī şerhi'l-ḳānūn*[251]} mürekkeb olan Ḫudayuñ aṣlı Ḫodāydur (2) maʿnā-yı terkībīsi kendi gelici dimekdür Beyt

[mefʿūlü mefāʿīlü feʿūlün]
Āmed bermen ki men resūlem
Güftem tu birev ki men ḫod-āyem[252]

{*ḫod* kendü dimekdür} *āy* āmedenden (3) ism-i fāʿildür maʿnā-yı aṣlīsi muṭlaḳ gelicidür ammā Ḥaḳḳ Teʿālā ḥaẓretinüñ ʿilmi olan Ḫudāyda murād vücūd-ı (4) maẓharına gelici dimekdür Ḫudāyuñ maʿnā-yı terkībīsi binefsin ḫārice gelici yaʿnī bizātihī mevcūd olıcı dimekdür nitekim İmām (5) Rāzī Meṭālibde[253] taḥḳīḳ buyurmışdur ve maʿlūm ola ki müfred olan Ḫudāy ṣāḥib maʿnāsına olduġı (6) gibi Mālik ve ʿAzīz maʿnāsına da olur ḥaḳīḳatde ṣāḥib-i muṭlaḳ ve mālik-i muṭlaḳ ve ʿazīz-i muṭlaḳ Cenāb-ı Ḥaḳḳ olup (7) ġayr-ı ṣāḥib ve mālik ve ʿazīz dimek mecāzen oldısa ism-i mezbūr vācib olucuda maḫṣūṣ olup kesret-i (8) istiʿmālile ʿilm-i ḫāṣ oldı şöyle ki Ḥaḳḳ teʿālādan ġayriye dinilse e'imme-yi dīne küfr lāzım olur dirler meger (9) maʿnā-yı terkībī murād ola ki kendü gelici maʿnāsıdur ki beyt-i sābıḳda olduġı gibi ammā evlā budur ki (10) ṣıfat ḳaṣd olunduḳda vāv-ı resmiyile yazılur *büzürg* bā ve zānuñ żammıyıla ve rānuñ ve kāfuñ sükūnıyıla ʿaẓīm ve büyük (11) maʿnāsınadur {sütürg daḫı büyük dimekdür bunuñıla büzürg arasında farḳ budur ki büzürg ʿāmdur cüssede ve mertebede ve yaşda büyük olana dirler sütürg ḫāṣdur ancaḳ cüssede büyük olana dirler} {büzürc-mihrüñ aṣlı

---

[251] "Pehlevī dilinde kedbānın mânâsı beyt/evdir, Ḫudā ise Rab (sahip) manasına kullanılmışdır. İşleri çekip çeviren anlamındadır. Kethuda, o kelimeden Arapçalaştırılmıştır. Şerhü'l-Kânûn'da da böyledir."
[252] "Yanıma gelip, ben elçiyim, dedi. Ona, sen git ben kendim gelirim, dedim."
[253] Fahreddin er-Râzî'nin (ö. 606/1210) kelâma dair en hacimli eseri. Ayrıntılı bilgi için bkz.Yusuf Şevki Yavuz, "Metâlib", TDV İslam Ansiklopedisi, İSAM, c. 29, s. 402-403, İstanbul, 2004.

büzürg-mihrdür muʿarreb olmışdur ki ḳāfı cīme tebdīl ḳāyide-yi taʿrībdür niteki nercisde ve cülnārda ve sergencebīnde olduġı gibi ki aṣılları nergis gülnār ve serengübīndür gāh olur büzürg-ḫıred muḳābelesinde istiʿmāl olunup ḫıredde maʿnā-yı küçük irādet itmegile tecevvüz olmuş olur} büzürgvār ulurak̟ ve ḳatı ulu ve kendü ẕātından ululuḳ idici ve eydürler ki ʿilm ehline maḫṣūṣ (12) ve cebbār maʿnāsına daḫı gelür ʿallāme-yi yegāne Kemāl Paşazāde ḥażretleri Daḳāyıḳda buyururlar ki "büzürg-vār büzürg (13) ile vārdan mürekkebdür zebān-ı Fārsīde vār lafẓı liyāḳat maʿnāsın ifāde ider ki dürr-i şeh-vār dirler şāha (14) lāyıḳ incü maʿnāsına ve est-i reh-vār dirler yola yarar at maʿnāsına pes büzürg-vāruñ maʿnā-yı terkībīsi uluya (15) laʾyıḳdur ammā ululuġa laʾyıḳ maʿnāsına da istiʿmāl olınur ol taḳdīrce büzürg-vāruñ aṣlı büzürg-i vār (16) olup andan iḫtiṣār olunmış olur {büzürgī ululuḳ büzürg-vārī ḳatı ululuḳ} ***reh-nümā*** reh-nümāy rehnü-mūn vaṣf-ı terkībi olup yol gösterici (17) maʿnāsınadur delīl ü ḳılavuza rehber didükleri gibi rehnümā daḫı dirler taḳṭīʿ tañrınıñ a müfteʿilün dı durur fāʿilün (18) īzed ü yez müfteʿilün dan Ḫudāy fāʿilün daḫı büzür müfteʿilün güʾlu yol fāʿilün gösterici müfteʿilün (19) rehnümāy fāʿilün

63 Hem daḫı peyġamber ol kim vire Ḥaḳdan ḫaber
Bāy-ı tüvāngerdürür yoḫsula dirler (20) **gedāy**

peyġamber peyġāmber peyāmber peyember cümlesi lüġatdür ve vaṣf-ı terkībīdür maʿnāları ḫaber iletici dimekdür (21) peyām bā-yı ʿAcemīyile şol ḫaberdür ki bir kimseden āḫıra naḳl olınur ve iki kişinüñ ortasında vāsıṭa olup **[M19b]** (1) ḫaber ileten kimesneye dirler enbiyāʾ ʿaleyhimü's-selāma peyāmber didükleri Ḥaḳḳ Teʿālā Ḥażretinden yā bi'z-zāt yā Cebrāʾīl vāsıṭasıyıla (2) ümmetlerine ḫaber iletdükleri iʿtibārıladur pes peyāmber elfāẓ-ı mürekkebeden olup bir cüz-i ḫaber maʿnāsına olan (3) peyām ve bir cüz-i berdür ki iletici maʿnāsına ism-i fāʿildür maṣdarı bürdendir {bürdende bāʾ mażmūm idi muḳteżā-yı ḳıyās üzere bunda mefhūm olmayup fetḥaya tebdīlüñ vechi defʿ-i iştibāhdur bürīdenden müştaḳḳ olan bür ki kesici maʿnāsınadur anda bā mażmūmdur bürdenden müştaḳḳ olan bürdede bā mażmūm olsa aralarında iştibāh ḥāṣıl olur} peyāmuñ aṣlı peyġāmdur ġaynı ḥaẕf idüp (4) peyām dirler ve gāh olur elifni daḫı ḥaẕf idüp peyem dirler ***tüvān-ger*** vaṣf-ı terkībīdür güç ve ḳuvvet (5) ve ḳudret maʿnāsına olan tüvān ile edāt-ı fāʿil olup nisbet ḳaṣd olınan gerden mürekkebdür ***bāy*** devletlü (6) olan kimse güçlü ve ḳuvvetlü olduġıçün tüvān-ger dirler maʿlūm ola ki kāf-ı Fārsīyile olan ger-cereb (7) uyuz maʿnāsına gelür ve edāt-ı şarṭ olup gāhī evveline hemze getürüp eger dirler ve edāt-ı fāʿil olur (8) kūze-ger ve keşf-ger gibi aṣlında eger lafẓından taḫfīf olunmışdur ve ʿArabīde ism-i fāʿil ile maʿnā-yı nisbet (9) ḳaṣd olunduġı

gibi Fārsīde daḫı ḳaṣd olınur tüvān-gerde böyledür fā ḥıfẓ [gedā gedāy lüġatāndur] nāẓım-ı merḥūm lüġātını (10) Allāh ve rasūlüñ ismiyile ibtidāʾ eylemesinüñ luṭf-ı ḫafī degildür taḳṭīʿ hem daḫı pey müfteʿilün ġamber ol fāʿilün (11) kim vire Ḥaḳ müfteʿilün dan ḫaber fāʿilün bāy-ı tüvān müfteʿilün gerdürür fāʿilün yoḫsula dir müfteʿilün (12) ler gedāy fāʿilün

64 **Leb ṭudaḳ u rūḥ yañaḳ çeşm göz ü rūy yüz**
Kirpüge müjgān müje (13) **dest el ayaḳ oldı pāy**

Leb fetḥ-i lāmıla {ve bā-yı ʿArabīyile} ṭudaḳ ve kenār maʿnāsına leb-i der leb-i deryā dirler (14) ḳapu kenārına ve deryā kenārına bā-yı ʿAcemīyile çam aġacı maʿnāsınadur ***rūḥ*** żamm-ı rā ile yañaḳ maʿnāsınadur ki ʿArabca (15) ḫadd dirler gül-rūḥ dirler yañaġı ḳızıl kimesneyi güle teşbīh iderler fetḥ-i rā ile nāle-yi sāz u raḥmet maʿnāsınadur (16) ***çeşm*** göz {nāẓım-ı merḥūm hāmişde dir ki çeşmde ḳapaġı ve kirpigi ve sevād ve beyāżı cümle dāḫildür intehā} gözlüge istiʿāre ṭarīḳıyıla çeşmük dirler kāf-ı taṣġīrile ve taʿvīz ve ḥamāyile daḫı çeşm dirler (17) ***rūy*** vāvuñ işbāʿıyıla yüz maʿnāsına imāle ile olıcaḳ tūc maʿnāsına ve tūcdan olan nesneye (18) rūyīn dirler ve yüzi muṣaffā olup kederi olmayan kimesneye pākīze-rūy dirler rūyuñ gāh olur (19) yāsını ḥaẕf idüp rū dirler pūze pūz diyicek yirde rū be rū dirler ve rūyuñ medlūli arḳa muḳābili (20) olan yüzdür ki rūy-ı püşt muḳābelesinde istiʿmāl iderler ve cānib-i ẓāhire mecāzen rūy dirler meṣelā (21) arżuñ ṣaṭḥ-ı ẓāhirine rūy-ı zemīn dirler ve her vechile diyicek yirde ʿAcem ez heme rūy dir niteki bu beytde vāḳıʿdur **[M20a]** (1) Beyt

[mefāʿīlün mefāʿīlün feʿūlün]
Cevān dīvāne bāşed ezheme rūy
Zidīvāne beter pīr cevān-ḫūy[254]

ʿArab vechde tecevvüz itdügi gibi (2) ʿAcemde rūyde ider Türkīde yüzde ider şu yüzden dirler ***müjgān*** żamm-ı mīmile ve zā ve kāf-ı ʿAcemiyyīn (3) ile kirpikler maʿnāsına ṣīġa-yı cemʿdür gāhī vaḥdet maḳāmında daḫı istiʿmāl olınur ***müje*** żamm-ı mīm ve zā-yı ʿArabī (4) yāḫud ʿAcemī ile kirpik maʿnāsına taṣġīrinde müjek dirler ***dest*** el ***pāy*** ayaḳ ve īz ve akındı ve girü ve bahāne (5) ve yuḳaru ve ġanīliḳ taḳṭīʿ leb ṭudaġu müfteʿilün rūḥ yañaḳ fāʿilün çeşm ü gözü müfteʿilün rūy yüz (6) fāʿilün kirpige müj müfteʿilün gān müje fāʿilün dest el ayaḳ müfteʿilün oldı pāy fāʿilün (7)

[254] "Genç bütünüyle divâne olur. Genç huylu ihtiyar ise divâneden beter olur."

65 Gūş ḳulaġ u dūş omuz mūş ṣıçan hūş uş
Dūd dütün būd idi zūd (8) **tīz ü rūd çāy**

Gūş kāf-ı ʿAcemīyile ḳulaḳ ve bıyıḳ seblet maʿnāsına kāf-ı ʿArabīyile ṣīġa-yı (9) emrdür vaṣf-ı terkībīdür çalış ve dürüş dimekdür {maṣdarı kūşīdendür} ve Fürs aylarınuñ on dördinci güni ki taʿrīb idüp (10) cūş dirler ***dūş*** żamm-ı dāl-ı mühmele ve sükūn-ı vāvıla omuz ve çegen ki ʿArabca menkib dirler ve dün gice ve lūk (11) ve lehmdür ki anuñıla baḳır ve demür yapışdururlar ve aḥmaḳ maʿnāsına ***mūş*** fāyide maʿnāsına faʾreye teşbīhā ʿArab (12) ṭavşanına mūş deştī dirler ***hūş*** bir ḥāletdür ki Türkīde andan ög ile taʿbīr iderler ögi gitmiş kimesneye (13) bīhūş dirler ögli kimesneye hūşmend dirler ög ʿaḳluñ verāsında bir ḥāletdür ʿaḳl ḫalḳīdür ol ḫalḳī (14) ile mütezāyid olur ol sebebden mend aña edāt-ı tavṣīf olmışdur hūşuñ münāfīsi şol ḥāletdür ki lisān-ı (15) ʿArabīde aña iġmā dirler nāẓım-ı merḥūm ögile uṣṣı ki muḳābili cuñūndur farḳ itmeyüp hūşı uṣ maʿnāsına (16) ḳıldı bīhūşuñ maʿnāsı dīvāne olur pes buradaġı kelāmı ṣaḥīḥ olmaduġından (17) maʿadā aşaġada yigirmi beşinci baḥirde ögi gitmiş bī-hūş dimesi münāfīdür kemālā yaḫfī hūşyāruñ (18) maʿnāsı ayıḳdur muḳābili mestdür mürekkebdür hūş ile yārdan maʿnā-yı terkībīsi hūşı kendüye yār u muʿīn (19) dimekdür ve hūş lüġat-ı müşterekeden olup gāh cān maʿnāsına ve gāh helāk maʿnāsına gelür {nitekim Mevlānā Ḥalīmī lüġatında yazmış} (20) ammā ʿAllāme-yi Fāʾiḳ maẓhar-ı daḳāyıḳ-ı ḥaḳāyıḳ Daḳayıḳu'l-Ḥaḳāyıḳda buyurmış ki "gāh olur hūşuñ zevāliyile (21) mevtden kināyet olınur bu kināyetüñ aşlın bilmeyen cān-ı hūşuñ maʿnīsinden ṣanur" buyurmışlar [bu hūşdan murād-ı şerīfleri ög maʿnāsına olan hūşdur] **[M20b]** (1) ***dūd*** dütün deḫān maʿnāsına ***būd*** bā-yı ʿArabīnüñ żammıyıla ve vāvuñ sükūnıyıla vücūd maʿnāsına bu da (2) ism-i mefʿūl olup mevcūd maʿnāsınadur ve būd būden {būden olmaḳ keynūnet maʿnāsına müstaḳbelātında vāv meftūḥ olur būd dinilür emr-i ġāʾibde bād dirler olsun maʿnā(sına) bu daḫı olacaḳ maʿnāsınadur āḫırındaki yā istiʿdād maʿnāsın ifāde ider} maʿnāsına da olur dīd dīden (3) ve güft güften maʿnāsına olduġı gibi lüġat-ı Niʿmetullāhda dir ki "būd (4) vücūd maʿnāsına ve ṣīġa-yı māżīdür ekser budur ki māżīden ḥikāyet olur ve rābıṭa-yı (5) istiʿmāl olınur idi maʿnāsına pādişāh būd pādişāh idi dimekdür" ve ḳarārgāh {seyyid Şerīf ḳaddese sırruhu el-laṭīfü şerḥ-i tecrīd-i ḥᵛāşiyesinde ve ṣūreti būden ile tefsīr buyurmış ʿallāme-yi dehr ibn Kemāl Paşa Daḳāyıḳda buyurur ki vücūd maʿnāsına olan būddur Seyyid Şerīf bu maḥalde işābet itmemişdür maʿlūm ola ki ʿArabīde bunuñ tāmmesi ve nāḳısası olduġı gibi Fārsīde de būduñ tāmmesi ve nāḳısası vardur meselā ʿAcem zend-i kātib būde dir ʿibāret-i būdekān tāmme maḥallinde istiʿmāl ider ṣāra

maʿnāsın irādet itse şud īrād ider meşelā ʿArab zīdegān-ı faḳīr āsār-ı ġaniyye dir zīhi faḳīr būd ġanī şūd dir fe'l-yaḥfaẓ} {ammā bā-yı ʿAcemīyile būd bā-yı mezbūruñ imālesiyile ḳumaşuñ ve bezüñ arġıcına dirler ve imālesiz żamme-yi ṣarīḥile ḳāv maʿnāsınadur} ***zūd*** Türkce tīz dimekdür muḳābili (6) diyrdür ki geç maʿnāsına gāh olur taḫfīf idüp āḫırından dālı ḥaẕf iderler ***rūd*** rā-yı mühmelenüñ (7) żammıyıla ve vāvuñ sükūnıyıla ırmaḳ çay maʿnāsına ırmaġa cūy daḫı dirler beynehümāda farḳ oldur ki cūy ırmaġuñ (8) yirine dirler rūd aḳan ṣuyuna dirler maʿlūm ola ki çay daḫı rūd gibi Fārsīdür anuñçün Ḥalīmī lüġātında (9) çay lafẓı ırmaḳ maʿnāsına olmışdur lākin Türkīde şuyūʿı olmaġıla nāẓım-ı merḥūm Türkī (10) maḳāmında īrād eyledi sāzuñ ṣesine ve ırlamaġa daḫı rūd dirler taḳṭīʿ gūş ḳulaġ u müfteʿilün dūş omuz (11) fāʿilün mūş ṣıçan müfteʿilün hūş uṣ fāʿilün dūd dütün müfteʿilün būd idi fāʿilün zūd (12) tīz ü müfteʿilün rūd çay fāʿilün

66 **Kārd bıçaḳ ārd un demrene peykān dimiş**

Nīze süñü (13) **zih kiriş tīr ü kemān oḳ u yay**

Kārd kāf-ı ʿArabīyile ve elifnüñ meddiyile ve sükūn-ı rā ve dāl (14) ile bıçaḳ ʿArabca sikkīn ***ārd*** meddile ve sükūn-ı rā ve dālile un ʿArabca daḳīḳ maʿlūm ola ki Fārsīde (15) ictimāʿ-ı sākinüñ ve ṣülüṣ-i sevākin cāyizdür ārd ile kārd oldugı gibi ***peykān*** bā-yı ʿAcemīnüñ (16) fetḥi ve yānuñ sükūnı ve kāf-ı ʿArabīyile oḳ demreni ve gāhī ḳalb maʿnāsına da istiʿmāl olınur ***nīze*** (17) kesr-i nūn ve sükūn-ı yā ve fetḥ-i zā-yı muʿceme ve hā-yı ġayr-ı melfūẓa ile süñü yaʿnī mızrāḳ maʿnāsına ḳışacıḳ süñüye (18) ve ḥarbeye kāf-ı taṣġīr ile nīzük dirler ***zih*** zā-yı muʿcemenüñ kesriyile ve hānuñ sükūnıyıla kiriş ve yaḳa ve zencef (19) ve taḥsīn zihī maʿnāsına ve oġlan ṭoġmaḳ birüsi maʿnālarına gelür ***tīr*** oḳ ki maʿrūfdur ve kumar oyunınuñ (20) tīri ki ondur her birisi içün naṣīb-i muʿayyen vardur ammā üçi içün naṣīb yoḳdur ve naṣīb ve Tārīḫ-i (21) Celālīde yaz ayı ve Fürs aylarınuñ on üçünci güni ve reʾīsü'l-ḳavm ve bulanuḳ ve ẓulmet ve kilk etegi **[M21a]** (1) ve gemi diregi ve saḳf-ı ḫāneye ḳonulan şecer ve yaġcı degirmeninüñ diregi ve ʿuṭārid yılduzı ṣāʿiḳa ve pālān ve ḳulaġuz (2) ve güz ayı ve ḳaftān eteginüñ çevre yanı ve bir ḳuşdur ki ügeyik miḳdārı ʿIrāḳ diyārında çoḳ olur (3) ʿArabca şuftīn dirler ve od gözi ve oḳ demreni ve oḳlaġı taḳṭīʿ kārd bıçaḳ müfteʿilün ārd un (4) fāʿilün demrene pey müfteʿilün kān dimiş fāʿilün nīze süñü müfteʿilün zīh kiriş fāʿilün tīr u kemān (5) müfteʿilün oḳ u yāy fāʿilün

67 **Ḫūr güneş ü yir zemīn jāle çiy gök āsmān**

Yaġmura bārān (6) **digil ebr bulut māh ay**

ḫūr vāvıla ve ḫur vāvsız güneş maʿnāsına ve güneş ḫūr-şid ve ḫur-şid (7) daḫı dirler ikisi daḫı mürekkebdür bir cüzleri ḫūra ve ḫuradur ki lüġat-ı Pehlevīde nūr maʿnāsınadur {ʿınde'l-terkīb hāları sāḳıt olmışdur} (8) ve bir cüzleri daḫı şīddür ki güneş maʿnāsınadur ***zemīn*** göge muḳābil olan yirdür yir gök diyecek yirde zemīn-i (9) ās-mān dirler {zemīnüñ taḥḳīḳi sābıḳā beyān olundı} (10), (11), (12), (13), (14) ***jāle*** ve nem ikisi de gökden yaġan çiye dirler ikisinüñ beyninde farḳ budur ki ḳatre (15) ḳatre olmayınca jāle dimezler jāle lüġat-ı müşterekedendür şol ṭuluma daḫı dirler ki anuñıla ṣuda yüzerler (16) nitekim yigirmi birinci baḥrda gelse gerek ***āsmān*** mürekkebdür gök maʿnāsına bir cüzi āsdur ki degirmen maʿnāsınadur (17) ve bir cüzi māndur ki ism-i fāʿildür benzeyici dimekdür maṣdarı mānistendür istidārede ve ḥareket-i devriyede {degirmene müşābih olduġiçün göge āsmān dimişlerdür aṣlı mān-āsdur şibih-raḥā maʿnāsına ʿilm olmaġıla ḳāide-yi terkīb-i taġyīr olunup mużāfun ileyhe taḳdīm olunmışdur} (18) ***bārān*** aṣlında yaġmaḳ maʿnāsına olan bārīdenden meʾḫūz olmaġıla (19) ism-i cinsdür her ne ki gökden yaġar aña ṣādıḳdur gerek yaġmūr olsun ve gerek çi(y) ve gerek ġayrı lākin ḥuṣūṣıla (20) yaġmura ıṭlāḳ olmaġıla şāyiʿ olmışdur ***ebr*** elif-i maḳṣūrenüñ fetḥi ve bā-yı muvaḥḥide ve rā-yı mühmelenüñ (21) sükūnıyıla bulut maʿnāsına ***māh*** semāda olan ay ve bir yıluñ on iki baḫşından bir baḫşına māh dirler {māh be māh dirler ayca ayca dimekdür} **[M21b]** (1) meṯelā sene-yi ḳameriyyede muḥarrem ṣafer rebīu'l-evvel rebīu'l-āḫır cemādiye'l-evvel cemādiye'l-āḫır receb şāʿban ramażān (2) şevvāl ẕi'l-ḳaʿde ẕi'l-ḥicce taḳṭīʿ ḫūr güneş ü müfteʿilün yir zemīn fāʿilün jāle çi gök müfteʿilün ās-mān (3) fāʿilün yaġmura bā müfteʿilün rān digil fāʿilün ebr bulut müfteʿilün māh ay fāʿilün (4)

68 Gāv öküz ester ḳaṭır ḫar eşek üştür deve
Esb at u mādiyan ḳışraḳ u hem kürre ṭay

(5) ***Gāv*** {kāf-ı ʿAcemīyile ḳayd olundı zīrā kāf-ı ʿArabīyile bahādır maʿnāsınadur} kāf-ı ʿAcemīyile öküz maʿnāsına ehlīsine ıṭlāḳ olınur yabānīsine gevzen {gevzen kāf-ı ʿArabīnüñ fetḥi ve vāvuñ sükūnıyıla ve zā-yı muʿcemenüñ fetḥiyile} dirler ki Türkīde aña ṣaġīn geyigi (6) dirler ḳara gözlü maḥbūblaruñ gözlerini aña teşbīh iderler gāvuñ elifni ḥaẕf idüp gev dimek daḫı lüġatdür ve ṣu (7) ṣıġrına gavmiş dirler {gāv mīşüñ aṣlı mīş-gāvdur maʿnā-yı Türkīsi gāv germīşi dimekdür yaʿnī ol cinse beñzeyeni mużāfun ileyhe taḳdīm olunup ism olmışdur Fürsde bu ḳāyidenüñ şuyūʿı maʿlūmdur} {gāvmīş mürekkebdür gāv ile mīşden gāv ism-i cinsdür ṣu ṣıġırı ol cinsden bir nevʿ olmaġıla lafẓ-ı gāv ki aña ıṭlāḳı ṣāḥicidür ve bunuñ mīşe yaʿnī ḳoyuna müşābeheti vardur şol

cihetile ki gāvuñ bir nevʿi min vechin ehlīdür evde beslenür ḫıdmetlenürler ve min vechin deştīdür niçe aylar yabānda gezer kimse gözetmez mīş cinsinüñ ʿumūmı vardur ehliyye ve deştīyye anuñçün meẕkūr ḥayvanuñ mīşe nisbeti cāyiz olmışdur} ***ester*** hemzenüñ fetḥi ve sīnüñ sükūnı ve tānuñ fetḥiyile ḳatır ki ʿArabca beġıl dirler ve ḳatırcıya ester-bān (8) dirler ***ḫar*** merkebüñ ehlīsine yabānīsine göre dirler ki Türkce aña ḳulan taʿbīr iderler ***üştür*** hemzenüñ żammıyıla (9) deve ḥaẕf-ı hemze ile şütür daḫı müstaʿmeldür ***esb*** hemzenüñ fetḥiyile ism-i cinsdür Fürs cinsinüñ envāʿına şāmildür (10) ***ḳışraḳ*** lafẓınuñ kāfı mābaʿdindeki vāva muttaṣıl olmaġıla ġayna ḳalb olınur bunuñ emṯāli Türkīde çoḳdur (11) ***kürre*** kāf-ı ʿArabīnüñ żammı ve rānuñ teşdīdiyile ve taḫfīfi ile de olur atdan ve merkebden genc olana dirler {vezn içün hemzede bir miḳdār tevaḳḳuf olınur} taḳṭīʿ gāv öküz es (12) müfteʿilün ter ḳatır fāʿilün ḫar eşek üş müfteʿilün tür deve fāʿilün esb at u müfteʿilün mādiyan fāʿilün (13) ḳışraġu hem müfteʿilün küre ṭay fāʿilün

69 Nāḳır u ṭanburdurur çeng ile şeştā rebāb (14)

Iḳlıġ u berbaṭ ḳopuz dumrı düdük deff ü nāy

Nāḳır çeng ve çeng-i sāz maʿrūf maʿnāsına oldugı gibi (15) ḳuş ḳaynaġı ve yırtıcı cānavarlaruñ pençesi ve ādem pençesi maʿnālarına daḫı istiʿmāl olınur ***ṭanbur*** şeştā meṯelā Niʿmetullah (16) lüġatında dir ki şeştā āleti ḳollu ḳopuz ***rebāb*** rā-yı mühmelenüñ fetḥiyile ıḳlıḳ didükleri sāzdur ʿArabīdür ʿAcem taʿcīm (17) itmişdür ve bulut pāresine ve aḳ ve siyāh görinen buluṭa ve ḳopuza daḫı ıṭlāḳ olınur pes kelām-ı nāẓımda (18) rebāb lafẓı mıṣrāʿı ṯānīnüñ ibtidāsına merhūndur ***berbaṭ*** bā-yı muvaḥḥidenüñ fetḥi ve rā-yı mühmelenüñ sükūnı ve bā-yı ṯānīnüñ żammıyıla (19) ḳopuz didükleri sāzdur ve ūd ve şeştā maʿnāsına daḫı gelür ***dumr*** dāl-ı mühmelenüñ żammı ve mīm ve rānuñ sükūnıyıla defüñ (20) Türkīsidür Türkce dumr çeng yanınca çalduḳları nesne ki kenārında büyük pulları vardur aña ıṭlāḳ olınur (21) ***düdük*** nāyuñ Türkīsidür taḳṭīʿ nāḳır u tan müfteʿilün bur durur fāʿilün çengile şeş müfteʿilün tā rebāb fāʿilün **[M22a]** (1) ıḳlıġu ber müfteʿilün baṭ ḳopuz fāʿilün dumrı düdük müfteʿilün deff ü nāy fāʿilün

70 Fāyidesüz bir ʿabeṯ nesneye bīhūde di (2)

Hem daḫı bīhūde söz söyleyici jāj-ḫāy

Bīhūde ve bīhude ʿabeṯ ve bāṭıl nesneye ıṭlāḳ olınur (3) ***jāj*** zāyeyn-i Fārsiyyīn ile bāṭıl söz ve ḫırman ve ḳulaġın dikeni ve çör çöb ve deve dikeni maʿnālarına gelür (4) ***ḫāy*** ḫāyīdendür ki çiynemek maʿnāsınadur jāj-ḫāy bu ikisinden mürekkeb vaṣf-ı terkībīdür

gerekmez (5) söz çiyneyici yaʿnī söyleyici dimekdür taḳṭīʿ fāyidesüz müfteʿilün bir ʿabes fāʿilün nesneye bī müfteʿilün hūde di (6) fāʿilün hem daḫı bī müfteʿilün hūde söz fāʿilün söyleyici müfteʿilün jāj-ḫāy fāʿilün

71 Bu sözimi (7) **ezber it göñlünüñ aç pasını**

Īn süḫānem yād kün jeng-i dilet mīzidāy

Bu beyt {ol beyt-i} hümāyūndur ki (8) dībācede buña ve emṯāline işāret itmişdi mıṣrāʿ-ı ṯānīsi mıṣrāʿ-ı evveline muḳābildür (9) ***īn*** Fārsīde ism-i işāretdür ḳarībe işāret olınur {baʿīdinde göñlünüñ aç pasını ḳavline işāretdür} mıṣrāʿ-ı evvelüñ evvelindeki būya muḳābil (10) dür ***süḫanem*** sözimiye muḳābildür süḫanemde mīm-i sākin żamīr-i mütekellimdür zīrā mīm-i sākin (11) ki āḫır kelimeye mülḥıḳ ola żamīr-i mütekellim olur gerek ism gerek fiʿl olsun meṯelā delem ve cānım ve dānistem ve mīdānem gibi (12) ve mā ḳāblinde olan nūn meftūḥadur zīrā bu fenn-i celīlüñ ḳavāʿidindendür ki żemāyirüñ mā ḳābli meftūḥ olur fe'l-yaḥfaẓ (13) ***yād kün*** yād it ezber it ḳavline muḳābildür zīrā yād iki maʿnāya (14) gelür biri añmaḳ ve biri ḫāṭırda ṭutmāḳ burada maʿnā-yı ṯānī murāddur yād kün dimenüñ maʿnāsı ḫāṭırında (15) ṭut yaʿnī ḥıfẓ ve ezber it dimekdür kün lafẓı gerd lafẓından müştaḳḳ emr-i ḥāżırdur eyle dimekdür maʿlūm ola ki ʿArabīde (16) maṣdar aṣldur māżī ve mużāriʿ ve ṯa'ir müştaḳḳāt andan ṭoġar ammā Fārsīde fiʿl-i māżī aṣldur maṣdar aña (17) tābiʿdür meṯelā gerd lafẓı ki fiʿl-i māżīdür āḫırında nūn ziyāde itmekile maṣdar olur ve sāyir müştaḳḳāt (18) cümlesi andan ṭoġar bu fenn-i celīlüñ fużalāsından Kemāl Paşa-zādenüñ ve āḫır ebinüñ muḫtārı budur ve baʿżıları (19) dimişler ki ʿArabīdeki gibi yine maṣdar aṣldur māżī ve mużāriʿ ve sāyir müştaḳḳāt andan ṣudūr ider {meẕheb-i ekṯerīn budur} ***jeng*** (20) zā-yı ʿAcemīnüñ fetḥi ve nūnuñ sükūnıyıla pas ve küf maʿnāsına ***dilet*** dil göñül ve yürek ve göz maʿnālarına gelür {burada maʿnā-yı evvel murāddur} (21) tāsı ḫıṭāb içündür maʿlūm ola ki tā-yı sākine ki Fārsīde kelimenüñ āḫırına lāḥıḳ olur żamīr-i ḫıṭābdur mużāfun ileyh **[M22b]** (1) maʿnāsına ***mī*** kesrile mużāriʿ olanda gelür ḥāle taḥṣīṣ ider ve māżī-yi evvelinde gelür ḥikāyet-i ḥāl-i māżī maʿnāsın ifāde (2) ider ve emr-i evvelinde de gelür nitekim mā nahnü fīhde olduġı gibi ***zidāy*** zā-yı muʿcemenüñ kesriyile emr-i ḥāżırdur maṣdarı (3) zidāyīden ve zidūden gelür pāsun açup sayḳıllamaḳ maʿnāsına müstaḳbelinde ve emrinde vāv yirine elif (4) ve yā getirüp zidāyed ve zidāy dirler jeng-i dilet mīzidāy ḳavli göñlünüñ aç pasını ḳavline muḳābildür taḳṭīʿ (5) bu sözümi müfteʿilün ezber it fāʿilün göñlünüñ aç müfteʿilün pasını fāʿilün īn suḫānem müfteʿilün yād kün fāʿilün (6) jeng-i dilet müfteʿilün mīzidāy fāʿilün

72 **Müfteʿilün fāʿilün müfteʿilün fāʿilün**

Kim bu kitābı oḳur (7) **ʿilm olur aña ḳolay**

Taḳṭīʿ kim bu kitā müfteʿilün bı oḳur fāʿilün ʿilm olur a müfteʿilün ña ḳolay (8) fāilün baʿż-ı nüsḫanuñ hāmişinde nāẓım-ı merḥūmdan bu daḫı menḳūldür {hāmiş ḥāşiye Türkce kenār maʿnāsına ḳāmūsda eydür ve'l-hāmiş ḥāşiyetün el-kitāb-ı mevlid intehā̱}

1 **Lü'lü-i terdür dişüñ lāle-yi** (9) **ḥamrā yüzüñ**

ʿAnber-i sārā şaçuñ nergis-i şehlā gözüñ

Müfteʿilün fāʿilün müfteʿilün fāʿilün (10)

Münseriḥ keşf-i ṭayy fetḥ ola budur sözüñ

Lü'lü' incü ʿArabīdür ***ter*** burada edāt-ı efʿal-i tafżīldür meşelā (11) bih-ter ve mih-ter dirler yigrek ve ulurak̇ maʿnāsına lü'lü'-ter lü'lü'rek yaʿnī incüye ziyāde müşābih dimekdür beyāż ṣāfī (12) olmada ʿanber ṭıyb-ı maʿrūfdur Ḳāmūsda eydür *el-ʿanberu mine'ṭ-ṭībi reveşe dābbetu baḥriyyeti ʿaynun fīhi ve yu'enneşu* (13) intehā̱ ***sārā*** ḫāliṣ ve ḳoḫulu dimekdür ʿanber-i sārā ḳoḫulu ḫāliṣ ʿanber dimekdür Ḥalīmī lüġatinde dir ki "ẓāhir budur ki (14) Sārā ʿUmmān sāḥillerinde bir yerüñ adıdur ki ʿanberüñ iyüsi anda bulunur" ***nergis*** fetḥ-i nūn ve sükūn-ı rā ve fetḥ-i (15) kāfıla maʿrūf çiçekdür maḥbūblaruñ gözin şāʿirler aña teşbīh iderler ***şehlā*** fetḥ-i şīn-i muʿceme ve sükūn-ı hā ile (16) alagöz ve büyük göz ve şaşı göz ve alaca nesne maʿnālarına gelür burada maʿnā-yı evvel murāddur pes (17) nergisüñ şehlāya iżāfeti müşebbehe bihüñ müşebbehe iżafeti kābīlindendür keşf-i ehl-i ʿarūż ıṣṭılāḥında baʿż-ı eczādan (18) ḥarf-i sābiʿ-i müteḥarriki ḥaẕfa dirler keşfetü'ş-şey'e dirler ḳaçan şey'üñ baʿżısını şey'den ibʿād itseler ehl-i ʿarūżuñ (19) muḫtārı budur ammā Zemaḫşerī Keşşāfda[255] İmām Fīrūzābādī[256] Ḳāmūsdabuyururlar ki kesf sīn-i mühmele iledür muʿceme (20) ile taṣḥīfdür ṭayy baʿż-ı eczādan ḥarf-i rābiʿ-i sākini ḫaẕfa dirler ṭaveytu'ş-şevbe dirler ḳaçan şevbi dürseydük (21) taḥḳīḳ-i maḳām budur ki baḥr-ı münsariḥüñ aṣlı müstefʿilün mefʿūlāt müstefʿilündür iki kerre ṣoñra ṭayy ʿillet-i ʿārıża olup {keşf-i ṭayy-ı żamme ola} **[M23a]** (1) müstefʿilünüñ fāsı ki ḥarf-i rābiʿ sākindür ḥaẕf olunup müsteʿilün ḳalup müsteʿilün vezni kelām-ı ʿArabda olmaġıla (2) müfteʿilün veznine naḳl olunmışdur ve daḫı keşf

---

[255] Muʿtezile âlimlerinden Zemahşerî'nin (ö. 538/1144) ağırlıklı olarak dirâyet metoduyla yazdığı tefsiri. Ayrıntılı bilgi için bkz. Ali Özek, "Keşşâf", TDV İslam Ansiklopedisi, İSAM, c. 25, s. 329-330, İstanbul, 2002.

[256] Ebü't-Tâhir Mecdüddîn Muhammed b. Yaʿkūb b. Muhammed el-Fîrûzâbâdî (ö.817/1415) el-Ḳāmûsü'l-Muḥît adlı sözlüğüyle tanınan Arap dili, tefsir ve hadis âlimi. Ayrıntılı bilgi için bkz. Hulusi Kılıç, "Firûzâbâdî", TDV İslam Ansiklopedisi, İSAM, c. 13, s. 142-145, İstanbul, 1996.

ʿillet-i ʿārıża olup mefʿūlātünüñ tāsı ki ḥarf-i sābiʿ müteḥarrikdür (3) ḥaẕf olunup mefʿūlā ḳalmışdur mefʿūlā {daḫı ṭayy-ı ʿāruż olup vāv ḥaẕf olunup mefʿūlā ḳalmışdur mefʿūlā} vezni kelām-ı ʿArabīde olmaġıla fāʿilün veznine naḳl olunmışdur

(4) Baḥr-ı ṯānī ḳıṭʿa derbaḥr-ı serīʿ-i maṭvī (5)

73 Git birev ü söyle bigū gel biyā

Ezçi neden çün nite niçün çirā

Birev bā-yı meksūre (6) edāt-ı tevessüldür rev lafẓı ṣīġa-yı emrdür maṣdarı reftendürür rānuñ fetḥi ile yürümek ve gitmek maʿnāsına (7) müstaḳbelinde ve emrinde fā vāva ḳalb olunup reved ve rev dirler {rānuñ fetḥiyile dindi zīrā żamm-ı rāyıla olursa süpürmek maʿnāsına olur} ***bigū*** bānuñ żammıyıla zīrā fiʿlüñ evvel ḥarfi (8) mażmūmdur gū ve gūy ṣīġa-yı emrdür maṣdarı güftendür müstaḳbelinde ve emrinde fāsı vāva ḳalb (9) olunup gūyed ve gū dirler ***biyā*** bā-yı meksūre edāt-ı tevessüldür yānuñ aṣlı āydur ṣīġa-yı emrdür maṣdarı (10) āmedendür emrde āḫırına yā ve kāʿide mūcibince evveline bā ziyāde olunup ve her dilde kelime-yi emrüñ istiʿmāli (11) çoḳ olduġından māʿidü'l-lafẓ āy naḳīl olduġı eclden elifi yāyıla ḳalb-i mekān idüp biyā dirler ***ez*** (12) den dimekdür min ve ʿan maʿnāsınadur ve gāh olur hemzesin ḥaẕf idüp zā-yı meksūre olduġı ḥālde istiʿmāl (13) iderler ***çe*** cīm-i ʿAcemīnüñ kesriyile ve hā-yı mersūme-yi ġayr-ı melfūẓa ile istifhāmdur ne dimekdür ġayr-ı zevi'l-ʿuḳūlden (14) ʿibāretdür gāh olur kesresin işbāʿ idüp yā ile istiʿmāl iderler ve gāh olur mā baʿdinde gelen kelimenüñ (15) evvelin sākin ḳılup aña ulaşdırurlar cemʿi çihā gelür neler maʿnāsına ez çi dimek neden dimekdür {ʿArabīde "*min eyyi şey'in*"[257] maʿnāsına} {ammā çün żamme-yi ṣarīḥa ile imālesiz ve işbāʿsız ḥarf-i taʿlīldür çünki maʿnāsına ve ḥarf-i teşbīhdür gibi maʿnāsına ve teşbīh maʿnāsına olan çün bir ism-i mürekkebden cüz olıcaḳ vāvnı ḥaẕf iderler çinān ve çinīn dirler çinān ve çinīnüñ aṣlı çün ān ve çün īndür gāh olur aṣl üzerine istiʿmāl idüp çün ān ve çün īn daḫı dirler} ***çün*** (16) imāle ve işbāʿ-ı żamme ile niçe ve nete dimekdür ʿArabīde keyfe maʿnāsına Türkīde bir kimsenüñ ḥālinden istifsār murād (17) itseler nicesin dirler ʿAcem çünī dir ʿArab keyfe hālüke dir ve künhüne ıṭṭılāʿ mümkün olmayup ḥaḳīḳatden (18) istifsār cāyiz olmaduġiçün Ḥaḳḳ Teʿālā ḥażretin bīçün ile tavṣīf idüp īzed-i bīçün dirler ***çirā*** cīm-i (19) ʿAcemīnüñ kesriyile lafẓ-ı mürekkebdür bir cüzi çedür ki ne maʿnāsınadur ki beyān olundı ve bir cüzi rādur ki suʾāl maʿnāsın (20) ifāde ider ki Türkīde andan içün ile taʿbīr iderler meselā Allāh içün diyicek yirde Ḫudā rā dirler pes çirānuñ (21) maʿnāsı bu taḥḳīḳ-i ḥaḳīḳ üzere niçün dimek olur ve bundan

[257] "Neden, hangi şeyden?"

maʿlūm oldı ki Monla Niʿmetullahuñ fetḥi **[M23b]** (1) cīm-i ʿAcemīyile ḳısm-ı meftūḥada çirā niçün maʿnāsına didigünüñ vechi ẓāhir degildür taḳṭīʿ git bīrev ü müfteʿilün (2) söyle bigū müfteʿilün gel biyā fāʿilün ezçi neden müfteʿilün çün nite ni müfteʿilün çün çirā fāʿilün (3)

74 İç ṭona şalvār di yeñ āstīn

Göñlege pīrāhen ü ḳaftan ḳabā

Şalvār fetḥ-i şīn-i (4) muʿceme ile iç eṣvābı ***āstīn*** elif-i memdūde ile āstī miṣlehu ḳaftān yeñi ***pīrāhen*** bā-yı ʿAcemīyile pīrāhān miṣlehu (5) göñlek ʿArabca ḳamīṣun ***ḳabā*** fetḥ-i ḳāfıla ḳaftān cāme gibi ḳabā ile cāmenüñ farḳı oldur ki öñi ṭuṭuḳ olana (6) cāme dirler ammā ḳabā dimezler ḳabā öñi açuġa maḥṣūsdur ʿAcem cāme ḳabāgıred dir ḳaçan öñi ṭuṭuḳ ḳaftānı yırtup (7) çāk eylese ve gāh olur ḳāfiye żarūretiçün āḫırına hā-yı melfūẓa ziyāde idüp ḳabā dirler māh u cāh (8) ḳāfiyesinde istiʿmāl iderler taḳṭīʿ iç ṭona şal müfteʿilün vār di yeñ müfteʿilün āstīn fāʿilün (9) göñlege pī müfteʿilün rāhen ü ḳaf müfteʿilün tan ḳabā fāʿilün

75 Naġz digil gökcege beynīye maġz (10)

Çaġz u vezaġ ġūkdürür ḳurbaġa

naġz fetḥ-i nūnıla ve ġayn-ı muʿcemenüñ ve zā-yı muʿcemenüñ sükūnlarıyıla eyü ve pāk (11) ve çapük ve ḫāliṣ maʿnālarına da gelür ***maġz*** fetḥ-i mīmile ve ġayn-ı muʿcemenüñ ve zā-yı muʿcemenüñ sükūnları beynī ve ilik (12) ve mecāzā her nesnenüñ özine ve içüne maġz dirler ve her nesnenüñ ḫulāṣası ve yaġı maʿnāsına ***çaġz*** cīm-i ʿAcemīnüñ (13) fetḥiyile ve ġayn-ı muʿcemenüñ ve zā-yı muʿcemenüñ sükūnlarıyıla ḳurbaġa ve iplik ve sırçan ***vezaġ*** vāvuñ ve zā-yı muʿcemenüñ (14) fetiḥleriyile ḳurbaġa ve kertenkele ***ġūk*** ġayn-ı muʿcemenüñ żammıyıla ve vāvuñ ve kāfuñ sükūnlarıyıla ḳurbaġa ve oḳ nişānı (15) maʿnāsına da gelür cemʿi ġūkān gelür pes kelām-ı nāẓımda çaġz vezaġ ġūk cümlesi ḳurbaġa maʿnāsına (16) dimekdür taḳṭīʿ naġz digil müfteʿilün gökçege bey müfteʿilün nīye maġz fāʿilün çaġz u vezaġ müfteʿilün (17) ġūkdürür müfteʿilün ḳurbaġa fāʿilün

76 Oldı derīce terece der ḳapu

Kūşe bucaḳ orta (18) **miyān ev serā**

Derīce dāl-ı mühmelenüñ fetḥi ve rā-yı mühmelenüñ kesriyile terece yaʿnī pencere maʿnāsına derīçe (19) Fārsīsi terece Türkīsidür baʿż-ı nüsḫada terce yirine derce düşmüş ol ġalāṭdur ve daḫı derīçe büyük (20) ḳuyularuñ içinden olup itdükleri küçük ḳapuya ve

büyük ṭaġın depesine ıṭlāḳ iderler ***der*** dāl-ı mühmelenüñ (21) fetḥi ve rā-yı mühmelenüñ taḫfīf ü sükūnıyıla ḳapudur {dergāh ḳapu yiri dimekdür ve der-bān ḳapu bakıcısı dimekdür] [dergāh ve dergeh astāne-yi pādişāhān mecāzā ammā ḥaḳīḳatā Cenāb-ı Bārī celsitāne ḳapusıdur} ki ʿArabīde aña bāb dirler ve ʿArabīde bāb-ı nevʿ manʿsına {pencere bā-yı ʿAcemīyile Fārsīdür Türkīde istiʿmāli şāyiʿdür ʿAcem żıpāgermek içün olan delüge rūzen dir her neresinde olursa olsun ammā pencere de vażʿ-ı ḫāṣ-ı muʿteberdür ki naẓar-gāh açılmaḳ gerekdür ki pencere diyeler öñ depesinden açılan delüge pencere dimezler zīrā ġaraż aṣl-ı żiyā degildür belki ṭaşraya naẓardur} **[M24a]** (1) da istiʿmāl olunduġı gibi Farsīde de dernevʿ maʿnāsına istiʿmāl olınur mecāzā meṯelā her nevʿden diyicek (2) yirde ziherder dirler ve daḫı der {dereye daḫı dere didükleri yarayıcı olduġiçündür dere lafẓı Fārsīdür āḫırında hā iḫtiṣāṣ içündür} {be derāmīd dirler maʿnā-yı ḫaḳīḳisi ḳapuya geldi derāmā anuñıla ṭaşra çıḳmaḳdan kināyet iderler bāsız olursa içerü gel dimekdür hüdāyāya derām dirler bunda olan içerü maʿnāsınadur} içerü ve ṭaşra ve ṭāġ depesi {maʿnālarına da gelür} taḥsīn lafẓ içün meṣādir-i evvellerine (3) idḫāl olınur ve gāh olur kelime āḫırına ilḥāḳ iderler bederyā-der gibidür deryā maʿnāsına ve derīden lafẓından (4) ṣīġa-yı emr ü vaṣf-ı terkībī olur ve ḥarf-i ẓarf olur maʿlūm ola ki Fārsīde bā-yı meftūḥada ẓarfiyet (5) maʿnāsın ifāde ider bu bā iledür {derīden dāluñ fetḥiyile yırtmaḳ ḫarḳ maʿnāsına} beyninde farḳ oldur ki bā-yı mezbūrenüñ ifāde itdügi ẓarfiyet şol (6) maʿnīdür ki Türkīde andan de ile taʿbīr olınur meṯelā deryāda diyicek yirde bederyā dirler ammā lafẓdur ki (7) maʿnāsı içdür derūn içerü dimekdür vāvıla nūn nisbet içün gelmişdür içinde diyicek yirde ʿAcem derile (8) bā-yı meẕkūrı cemʿ ider meṯelā deñiz içinde diyicek yirde bederyā der dirler nitekim üstünde diyicek yirde (9) bā-yı mezbūrıla ber lafẓını cemʿ iderler meṯelā yir yüzünde diyicek yirde berdī zemīn dirler fe'l-yaḥfaẓ ***kūşe*** (10) bucaḳ genc maʿnāsına ve ḳab ḳacaġın ḳulpı ve dögme iylik ***miyān*** kesr-i mīmile orta ve bel ve aralıḳ ve iç maʿnāsına (11) ***serā*** lafẓı serāydan maḳṣūrdur serāy pādişahlar ve ulular evlerine dirler ve serāyiden {serāyīden sīnüñ fetḥiyile ve kesriyile daḫı cāyizdür emralmaḳ maʿnāsınadur} lafẓından (12) ṣīġa-yı emr ve vaṣfı terkībī gelür taḳṭīʿ oldı derī müfteʿilün ce terece müfteʿilün der ḳapu fāʿilün kūşe bucaḳ (13) müfteʿilün orta miyān müfteʿilün ev serā fāʿilün

77 **Ḫᵛīş ḫışm ḳavm ü ḳabīle tebār**

Yāda (14) **di bīgāne biliş āşinā**

ḫᵛīş ḫā-yı muʿcemenüñ kesriyile ve vāv-ı resmiyile ḫışm-ı ḳarīb maʿnāsına ve kendü (15) ḫod maʿnāsına da gelür ḫᵛīşāvend miṯluhū ***tebār*** fetḥ-i tāyıla ḳavm ü ḳabīle ve

helākluk maʿnāsına da (16) gelür ʿArabīdür Fārsīde daḫı şāyiʿ olmışdur *bīgāne* bā-yı ʿArabīnüñ kesriyile ve yānuñ sükūnıyıla yād ecnebī (17) maʿnāsına *āşinā* elif-i memdūde ile biliş ki bīgānenüñ żıddıdur ve yüzgeç maʿnāsına ve ism-i maṣdar da gelür āşnāy (18) miṯlehu taḳṭīʿ ḫᵛīş ḫışm müfteʿilün ḳavm ü ḳabī müfteʿilün le tebār fāʿilün yāda di bī müfteʿilün gāne biliş müfteʿilün (19) āşinā fāʿilün

78 **Gürbe kedi nāve senit ḳaravaş**
Oldı perestār dededür niyā (20)

Gürbe kāf-ı ʿAcemīnüñ żammıyıla kedi yaʿnī çatak *nāve* şecerden her içi oyulmış nesne ism-i ʿāmdur tekneye ve uluġa (21) ve emṯāline şāmildür ekṯeriyā balçuḳ teknesinde istiʿmāl iderler aṣlında ism-i mefʿūldür maṣdarı nāvīdendür ki **[M24b]** (1) şecerüñ için oyup nāve eylemekdür *perestār* bā-yı ʿAcemīnüñ ve rā-yı mühmelenüñ fetḥiyiledür nāẓım-ı merḥūm bu lafẓı ḳul ḳaravaş maʿnāsına (2) ḳılmışdur baʿż-ı erbāb-ı lüġate ittibāʿan ammā taḥḳīḳ-i ḥaḳīḳ budur ki perestār ve perestā ve perestende bunlar emṯāldür (3) cümlesi ṭapucı maʿnāsınadur ḳul olmaḳ lāzım degildür ve ḫidmetkār ile perestār beyninde farḳ vardur ki (4) taʿẓīman aña bere ve selāṭīne gelüp muṭīʿ olan kimseye perestār dirler ammā ḥidmetkār dimezler ḳulluḳ itmeyince (5) ve perestār ile perestende beyninde daḫı farḳ vardur ki perestār mürekkebdür perest ile ārdan perest ism-i maṣdardur (6) ār ism-i fāʿildür āverdenden getürici maʿnāsına pes perestāruñ maʿnā-yı terkībīsi ṭapu getürici dimekdür (7) perestende müfred ve ism-i fāʿildür perestīdenden müştaḳḳdur pes ol işi bir kerre işleyene perestende dirler (8) ār işleye tekrār işleyene perestār dirler pes bu iʿtibārıla perestār perestendeden eblaġdur ve daḫı bu beyt merhūn (9) ḳabīlindendür *niyā* kesr-i nūnıla dede ʿArabca ced maʿnāsınadur gerek ana ṭarafından olsun gerek baba ṭarafından (10) taḳṭīʿ gurbe kedi müfteʿilün nāve senit müfteʿilün ḳaravaş fāʿilün oldı peres müfteʿilün tār dede müfteʿilün (11) dür niyā fāʿilün

79 **Telle faḳ u dām ṭuzaḳ nām ad**
Şām ile bām aḫşam ṭañ çañ (12) **derā**

Telle tā-yı müṯennāt-ı fevḳıyyenüñ fetḥiyile faḳ ki anuñıla ḳuş ṭutarlar ve derzilerüñ ve külāh düzenlerüñ (13) ütüsi ve ṭavār boġazlanan yire daḫı dirler *dām* lüġat-ı müştereke ḳabīlindendür maʿnāsı ṭuzaḳ ki ism-i 14 cinsdür aġ cinsinden olana ve ġayriye ıṭlāḳ olınur ḥaşarāt-ı arıża daḫı dām dirler çārpā cinsinden (15) cinsinde yırtucı olmayan

cānavara daḫı dām dirler yırtucı olanına ded dirler ***nām*** ād isim maʿnāsına ***şām*** aḫşam (16) vaḳtidür ʿArabīdür Fārsīde daḫı şāyiʿ olmışdur ve bir meşhur şehrüñ adıdur Dımışḳ daḫı dirler ve ḫāl yaʿnī (17) beñ maʿnāsına da gelür ***bām*** Fārsīdür Türkce ṭañ yaʿnī ṣabāḥ maʿnāsınadur selāṭīn ve ḥuḳḳāmuñ ol vaḳt (18) diyü anı zemānī olmaġıla [aṣlı mimüñ kesriyiledür ʿilmiyye naḳl olmayıcaḳ ḳāyide-yi terkīb bozılup mīm-i meẕkūr sākin olmışdur] bām-dād dirler ve daḫı ṭam üstine de bām dirler nitekim gelse gerek ṭaşti min ez bām üftād-ı ʿAcemüñ (19) meṡelidür ṭām üstünden legen düşmegile ḳatı çigrer bir kişinüñ ḫaberi şāyiʿ ve sırrı fāş olsa (20) bu meṡel żarb olınur ve daḫı bām nevʿ-i edāt-ı teşbīhdür aṣlı fāmdur fānuñ bāya bānuñ fāya tebeddüli Fārsīde (21) şāyiʿdür ***fām*** ādem aʿżāsınuñ levninde istiʿmāl olınır ki andan Türkīde yaġız ile taʿbīr olınur meṡelā ḳara yaġız **[M25a]** (1) ve ṣaruşın gibi Fārsīde siyāh-fām ve surḫ-fām dirler bir ẕāt anuñıla fi'l-cümle mevṣūf oldugına delālet (2) ider şöyle ki ġayrı rengden ol reng cānibine artuḳraḳ māyil ola ve bi'l-cümle edātdur ki rengler lafẓınuñ (3) āḫırına lāḥıḳ olur Kemāl Paşa-zāde Efendi buyurmış ki fām reng cihetinde münāsebetde istiʿmāl olundugı (4) gibi taʿam cihetinde münāsebetde de istiʿmāl olınur Baḥru'l-ġarāyib ṣāḥibinüñ "fāmuñ renge iḥtişāşı vardur" (5) dimesini ġalaṭa ḥaml itmişdür ve daḫı bām fevḳ ve dudaḳ maʿnāsına da gelür ***derā*** dāl-i mühmelenüñ fetḥiyile çag (6) maʿnāsına ʿArabca ceres dirler derāydan maḳṣūrdur ve daḫı derāy derāmeden lafẓından ṣīġa-yı emrdür taḳṭīʿ (7) telle fāḳ u müfteʿilün dām ṭuzaḳ müfteʿilün nām ad fāʿilün şām ile bām müfteʿilün aḫşām ṭañ müfteʿilün (8) çañ derā fāʿilün

80 Ṭuz nemek ü etmek et nān gūşt
Māst yoġurt bozca aşı (9) mastabā

Nemek nūn ile mīmüñ fetḥi ile ṭuz maʿnāsına ***nān*** etmek maʿnāsına ***gūşt*** ḳaf-ı ʿArabīnüñ żammıyıla (10) ve vāv şīn ve tānuñ sükūnıyıla et maʿnāsına ʿArabca laḥm dinür (11) ***māst*** mīmüñ fetḥiyile ve elif ve sīnüñ ve tānuñ sükūnıyıla yoġurt (12) maʿnāsınadur ***māstabā*** lafẓı Fārsīdür māstuvānuñ faṣīḥidür bozca aşına dirler ki maʿrūfdur [aṣlı bāmāstdur bā maʿ maʿnāsınadur maʿrūf şorba dāyimā yoġurt ile ittiḫāẕ olınduġiçün bāmāst dinmiştür ṣoñra ʿilmiyyete naḳl ile ḳāyide-yi terkīb taġyīr olunup māst taḳdīm olınup māstabā dinmişdür] taḳṭīʿ (13) ṭuz nemek ü müfteʿilün etmek et müfteʿilün nān guşt fāʿilün māst yoġurt müfteʿilün boz (14) ca aşı müfteʿilün mastabā fāʿilün

81 Buġdaya gendüm di vü erzen ṭaru
Arpa vü bögrülce cev (15) ü lūbiyā

Gendüm kāfuñ fetḥiyile ve nūnuñ sükūñıyıla ve dāl-ı mühmelenüñ żammıyıla buġday maʿnāsına *erzen* fetḥ-i (16) hemze ve sükūn-ı rā-yı mühmele ve baʿde fetḥ-i zā-yı muʿceme ile ṭaru maʿnāsınadur ve bir nevʿ ḳatı şecerüñ ismidür *cev* (17) cīmüñ fetḥiyile ve vāvuñ taḥfīf ü sükūnıyıla arpa maʿnāsına ʿArabca şaʿīr dirler *lūbiyā* lāmuñ żammıyıla vāvuñ (18) sükūnıyıla ve bā-yı muvaḥḥidenüñ kesriyile bögrülce maʿnāsınadur [lūbiye miṣlehu] taḳṭīʿ buġdaya gen müfteʿilün düm di vü er müfteʿilün (19) zen ṭaru fāʿilün arpa vü bög müfteʿilün rülce cev ü müfteʿilün lūbiyā fāʿilün

82 **Arġa di kārīz** (20) **oluḳ nāvdān**
Daḫı degirmen nedürür āsiyā

Kāriz kāf-ı ʿArabī ile arḫ maʿnāsına ki (21) yir içünde itdükleri ṣu yolına dirler ʿArabca ḳanāt taʿbīr iderler *nāvdān* ve nāv miṣlehu oluḳ **[M25b]** (1) gerek degirmen oluġı olsun ve gerek ṭām oluġı *āsiyā* elif-i memdūde ve kesr-i sīnile āsyāb miṣlehu ṣu degirmenine (2) dirler ʿArabca ṭāḥūn dirler āsyābuñ aṣlı ās-ābdur sīn-i meksūre ile elif-i memdūdenüñ cemʿinde (3) nevʿā ṣıḳlet olmaġıla telaffuẓda suhūlet-i ḥāṣıla olsun içün aralarına bir yā getürmişlerdür (4) ammā şol degirmen ki anı ṭavār döndüre añā ḫarās dirler aṣlı āsiḥardur ʿalem olmaġıla ḳāyide-yi terkīb-i taġyīr olunup (5) mużāfun ileyhe taḳdīm olunmışdur diyār-ı ʿAcemde meẕkūr degirmeni ḫar ile döndürürlermiş ol sebebden āsman-ı ḫarās (6) ḳuşlardur şimdi döndüren ḫar olmaḳ lāzım degildür baḳar döndürse daḫı ḫarās dirler ammā ās {ve daḫı ās yumuşaḳ nerm maʿnāsına ve ḳaḳım didükleri ḥayvān ve un ögütmek maʿnālarına da gelür} muṭlaḳ (7) degirmene dirler taḳṭīʿ arga di kā müfteʿilün rīz oluḳ müfteʿilün nāvdān fāʿilün daḫı degir müfteʿilün (8) men ne dürür müfteʿilün āsiyā fāʿilün

83 **Hem çü tu kes mīnenümāyed merā**
Sencileyin kimse görünmez baña (9)

Hem çü kelimesi kelime-yi teşbīhdür miṣal maʿnāsına aṣlı hemçündür żamme-yi ṣarīḥa ile ve ʿadem-i işbāʿ ile *tu* vāv-ı resmī ile (10) sen dimekdür ʿArabca ente maʿnāsına faṣīḥi budur ki żarūret-i şiʿr olmayınca vāv telaffuẓ olunmaya ve gāh olur rābıṭa (11) olan est mülḥıḳ olup elif ile vāv düşer tüst dirler ve gāh żarūret-i vezn içün vāvı meftūḥ olur {ve cemʿi şümā gelür} (12) *kes* kāfuñ fetḥiyile kimse dimekdür mīnenümāyed fiʿl-i mużāriʿ nefy-i ḥāldür {maṣdarı nümūden gelür görünmek maʿnāsına müstaḳbelātında vāv yirine elif ve yā getirüp nümāyid ve nümānī de dirler} Fārsīde nefy içün nūn-ı meftūḥa ve vażʿ (13) olunmışdur ʿArabīde anuñçün lem vażʿ olunduġı gibi nūn-ı meẕkūr

ḳaçan fiʿle dāḫil olur ol fiʿlüñ maʿnāsını (14) fāʿilden nefy ider muttaṣıl istiʿmāl olıcaḳ yāya iḥtiyāc olmaz meṯelā nidā ve nedīd ve nümāyīd dirler ammā (15) ḳaçan munfaṣıl ve muttaṣıl istiʿmāl olunsa āḫırına yā ilḥāḳ idüp nī dirler ḥareket-i aṣliyyesi ki fetḥadur kesreye (16) tebdīl iderler *merā* fetḥ-i mīmile baña dimekdür aṣlı menrādur rāya muttaṣıl olduḳda menüñ nūnı taḥfīfa ḥaẕf (17) olunmışdur nitekim turānuñ aṣlı tūrādur vāv ḥaẕf olunmışdur taḫfīfā Fārsīde ḥurūf-ı ʿilletüñ āḫır kelimeden (18) ḥaẕfı şāyiʿdür ve ol nūnıla vāvuñ ḥaẕfı rāya ittiṣāl ile meşrūṭdur munfaṣıl olsalar ḥaẕf (19) olmazlar meṯelā tu gerdi men girdim dirler tugerdi megirdim dimezler rānuñ ġayrına da muttaṣıl olsalar da ḥāl (20) böyledür meṯelā meş dimezler meneş dirler tuda daḫı ḥal böyledür ve maʿlum ola ki Fārsīde evvel (21) kelimeye lāḥıḳ olan bā-yı meftūḥa ile ki taʿdiye maʿnāsın ifāde ider āḫır kelimede īrād olınan rā [M26a] (1) beynindeki ol daḫı edāt-ı taʿdiyedür iltibās-ı tām vardur meṯelā saña diyecek yirde ʿAcem betū dir ve turā dir baña (2) diyecek yirde bemen dir merā dir oña diyecek yirde bāvü dir ve ora dir farḳları budur ki rānuñ ifāde (3) itdügi taʿdiyede ʿumūm vardur bir nevʿ taʿdiye daḫı vardur ki rā onı ifāde ider meẕkūr bā ifāde (4) itmez meṯelā beni seni onı diyicek yirde merā turā orā dirler bemen betū bāve dimezler seni ḳaġırdı diyicek yirde (5) turā ḫ^v^aned dirler betū ḫ^v^āned dimezler ve daḫı maʿlūm ola ki merādaki mīmile āḫır kelimeye lāḥıḳa olan (6) mīmüñ medlulleri şibihdür ki ikisi de nefs-i mütekellim mīmdür farḳları budur ki evvel rāda olan mīm-i meftūḥa (7) żamīr-i munfaṣıldur lisān-ı ʿArabīdeki ana maʿnāsınadur ol mīm-i sākin ki āḫır kelimeye lāḥıḳa olur dānemdeki (8) ve dānestemdeki mīm gibi żamīr-i muttaṣıldur ʿArabīdeki tā-yı mażmūme maʿnāsınadur ki āḫır kelimeye muttaṣıl olur ḳultünüñ (9) tāsı gibi ve gāh olur ol iki żamīri cemʿ iderler menem dirler fe'l-yaḥfaẓ mışrāʿ-ı ṯānīde sencileyin didigi (10) mışrāʿ-ı evvelde hem çü tü ḳavline muḳābildür anuñ maʿnāsıdur kimse kesin didigüne görünmez *mīnenümāyed* didigüne baña (11) merā didigüne {taḳṭīʿ hemçü tükes müfteʿilün mīnenümā müfteʿilün yed merā fāʿilün sencileyin müfteʿilün kimse görün müfteʿilün mez baña fāʿilün}

84 **Müfteʿilün müfteʿilün fāʿilün**

İy şeh-i ḫūbān-ı cihān merḥabā

İy kesr-i hemze ile (12) ḥarf-i nidādur *merḥabā* ʿArabīdür żamm-ı rā ile ruḥbdendür ki saʿat maʿnāsınadur ʿArablar merḥaben ve ehlen dirler (13) yaʿnī sen saʿate ve ehle geldüñ imdi istīnās ile istīḥāş eyleme dimekdür taḳṭīʿ iy şehi ḫū müfteʿilün (14) bān-ı

cihān müfteʿilün merḥabā fāʿilün baʿż-ı nüsḫanuñ hāmişinde nāẓım-ı merḥūmdan bu daḫı menḳūldür (15)

2 **Ey şanem-i dilber-i ḫulḳ-ı ḥasen**
Dünyada ol ʿömr-i beḳā ile sen

Müfteʿilün müfteʿilün fāʿilün (16)
Baḥr-ı serīʿ maṭvī-yi bil cān-ı men

şanem ʿArabīdür büte ıṭlāḳ olınur şuʿarā beyninde ekseriyā maḫbūba ıṭlāḳ (17) olınur ***dilber*** vaṣf-ı terkībīdür göñül alıcı dimekdür ***men*** Fārsīde ben dimekdür cemʿi ʿalā ġayr-ı ḳıyās mā gelür (18) benlik diyecek yirde ʿAcem meni dir bizlik diyecek yirde māyī dir

Baḥr-ı sāliş ḳıṭʿa derbaḥr-i müctess (19)

85 **Açıḳ küşāde vü pīşāni alın ebrū ḳaş**
Daḫı bürāder ü hemrāh ḳardaş u yoldaş (20)

Küşāde kāf-ı ʿArabīnüñ żammıyıla açıḳ maʿnāsınadur ***pīşāni*** bā-yı ʿAcemīnüñ kesriyile alın ʿArabca cehm maʿnāsınadur (21) ***ebrū*** elif-i maḳṣūrenüñ fetḥiyile ve bā-yı muvaḥḥidenüñ sükūnıyıla ve rā-yı mühmelenüñ żammıyıla ḳaş maʿnāsınadur **[M26b]** (1) ***bürāder*** żamm-ı bā-yı muvaḥḥide ile arḳardaş ʿArabca eḫ maʿnāsına ***hemrāh*** hemreh mislehu yoldāş ʿArabca refīḳ maʿnāsına taḳṭīʿ (2) açıḳ küşā mefāʿilün de vü pişā feʿilātün ni alın eb mefāʿilün rū ḳaş feʿilāt daḫı bürā mefāʿilün (3) der ü hemrā feʿilātün hı ḳardaş u mefāʿilün yoldaş feʿilāt

86 **Şamanlu balçuġa keh-gil kirec kec ü** (4) **ḳum rīg**
Sifāl şaḳsıdurur ḫışt u seng kerpic ü ṭaş

Keh-gil şamanlu balçuḳ dimekdür (5) keh ile gilden mürekkebdür keh kāf-ı ʿArabīnüñ fetḥiyile kāhdan muḫaffefdür ki şaman dimekdür gil kāf-ı ʿAcemīnüñ kesriyile balçıḳ (6) maʿnāsınadur ***kec*** kāf-ı ʿArabīnüñ fetḥiyile kirec nevre maʿnāsınadur ***rīg*** rā-yı mühmelenüñ kesriyile ve imāle ile ḳum ʿArabca (7) reml maʿnāsına ve ḳır ve ṭaġ ve ḫaṭā ve zere şaçduḳları rīg ***sifāl*** sīn-i mühmelenüñ kesriyile şaḳsı ve ṭopraḳdan (8) olan ḳab ḳacaḳ ve cevizüñ ve bādāmuñ ve fınduġuñ ḳabuġına daḫı dirler sifālüd ve sifālīne misal ***ḫışt*** (9) ḫā-yı muʿcemenüñ kesriyile kerpic ve kiremid ve ḥarbenüñ yalmanı ve gāh olur ḥarbenüñ kendüye ḫışt dirler mecāzen ***seng*** (10) sīn-i mühmelenüñ fetḥi ve nūnuñ

2 feʿilātün K: feʿilāt M
3 feʿilātün K: feʿilāt M

sükūnıyıla ṭaş maʿnāsına taḳṭīʿ ṣamanlu bal mefāʿilün çuġa keh-gil feʿilātün (11) kireç kec ü mefāʿilün ḳum rīg feʿilāt sifāl ṣaḳsı mefāʿilün durur ḫış feʿilāt t u seng ker mefāʿilün (12) pic ü ṭaş feʿilāt

87 **Ṣu āb u ḫākdürür ṭoprak̓ āteş od yil bād**

Hem eşk gözyaşıdur (13) **ḫuşk u ter ḳuruyile yaş**

āb medd-i elif ile ṣu ve yaz ayı gāh olur vāvıla bā beyninde tevāḫī (14) ve tebādül olmaġıla vāvı bādan bedel ḳılup āv daḫı dirler ***ḫāk*** ṭoprak̓ ***āteş*** Fārsīdür Türkīde daḫı (15) şāyiʿdür Türkce od dimekdür ʿArabca nār ***bād*** yil ki eser ʿArabca rīḥ dirler ve daḫı ṣīġa-yı emr-i ġāʾibdür (16) olsun dimekdür maṣdarı būdendür ekṣer mevāżī-i duʿāda istiʿmāl olınur ve Fürs aylarınuñ yigirmi ikinci (17) günine bād dirler ***eşk*** elifüñ fetḥiyile şīn-i muʿceme ile kāfuñ sükūnıyıla gözyaşı ***ḫuşḳ*** ḫa-yı muʿcemenüñ żammıyıla (18) ḳuru ʿArabca yābis ve bedḫū ve nākes maʿnāsına da gelür ***ter*** tā-yı müṣennāt-ı fevḳāniyyenüñ fetḥiyile yaş ʿArabca raṭb (19) maʿnāsına {ḫuşkuñ muḳābilidür}ve edāt-ı efʿāl-i tafżīldür (20) ve daḫı istiʿāre ṭarīḳıyıla laṭīf maʿnāsına da istiʿmāl olınur kelāmı bunuñıla tavṣīf iderler meṣelā şiʿr-i ter (21) dirler ter lafẓı Türkīde daḫı bu maʿnāya gāḫī istiʿmāl olınur ve ol istiʿāreye bināen leṭāfete terī dirler **[M27a]** (1) taḳṭīʿ ṣu āb u ḫā mefāʿilün k durur ṭop feʿilātün rak̓ āteş od mefāʿilün yil bād feʿilāt (2) hem eşk göz mefāʿilün yaşıdur ḫuş feʿilātün ḳu ter ḳuru mefāʿilün yıla yaş feʿilāt

88 **Ḫırīden almak̓** (3) **u ṣatmak̓ fürūḫten biḫır al**

Di sūd aṣṣıya kālā nedür metāʿ u ḳumāş

ḫırīden (4) ḫā-yı muʿcemenüñ kesriyile almak̓ işterā maʿnāsına almak̓ lafẓı ʿamme-yi nüsḫada ḳāfıladur ammā ḳāyide-yi Türkiyye budur ki mā baʿdına (5) muttaṣıl olıcak̓ ḳāf ġayna ḳalb olınur almaġ u ṣatmak̓ dirler ***fürūḫten*** fānuñ ve rā-yı mühmelenüñ żammıyıla ve vāvıla (6) ḫanuñ sükūnıyıla ṣatmak̓ beyʿ maʿnāsına müstaḳbelātında ḫa şīna ibdāl olınur fürūşed ve fürūşende dirler (7) ḳıyās buyıdı ki zāya ibdāl olına idi lākin yaḳup yandurmak̓ maʿnāsına olan fürūḫtenüñ (8) müstaḳbelātında fürūzed ve fürūzende dinildi pes iltibāsdan ḳaçup ṣatmak̓ maʿnāsına olanuñ müstaḳbelātında (9) şīne ibdāl eylediler şīnile zā arasında tevāḫī olmaġıla ki ikisi de ḥarf-i ṣaġīrdür ***biḫır*** bānuñ ve ḫānuñ (10) kesriyile emr-i ḥāżırdur maṣdarı ḫarīdendür ***sūd*** sīn-i mühmelenüñ żammıyıla ve vāvuñ

---

10 feʿilātün K: feʿilāt M
11 feʿilātün K: feʿilāt M
1 feʿilātün K: feʿilāt M
2 feʿilātün K: feʿilāt M

sükūnıyıla aṣṣırac maʿnāsına (11) ve gāh olur ṣīġa-yı māżī olur maṣdarı sūdendür zevḳ maʿnāsına yaʿnī (12) ki ṭatmaḳ ve gāh olur maṣdar maḳāmında istiʿmāl olınur mī bāyed sūd ve mī tüvāned sūd gibi ***kālā*** {üç maʿnāya gelür evvel meṭāʿ ve ḳumaş ṣānī ev eṣvābı ki ʿArabīde esāsü'l-beyt dirler ṣāliṣ bāng u ṣadā ve feryād} (13) ḳumaş ve evde müstaʿmel olan ḳab ḳacaḳ ve örtü döşek ve emṣāli metāʿül-beyt maʿnāsına taḳṭīʿ (14) ḫırīden al mefāʿilün maḳ u ṣat mak feʿilātün füruḫten mefāʿilün biḫır al feʿilāt di sūd aṣ (15) mefāʿilün ṣı ya kālā feʿilātün nedür meṭā mefāʿilün ʿu ḳumaş feʿilāt

89 **Ekinci berzger ü kişt** (16) **ekin şeyār naṭas**

Bikār ek bidrev biç bikūb dök çeç ü çāş

Berzger lafẓı (17) ekinci ʿArabca ḥāris maʿnāsınadur vaṣf-ı terkībīdür bir cüzi berzdür bā-yı muvaḥḥidenüñ fetḥi ve rā-yı mühmele-yi (18) muḳaddimenüñ ve zā-yı muʿcemenüñ sükūnıyıla ekin maʿnāsınadur ʿāmme nüsḫada bezr vāḳıʿ olmışdur zāl-i muʿceme (19) ile ammā ṣaḥīḥ degildür zīrā Fārsīde berz lafẓınuñ ekin maʿnāsına olması ṣābit degildür bir cüzi (20) daḫı gerdür kāf-ı Fārsīnüñ fetḥiyile ki (21) edāt-ı fāʿildür göze-ger ve āhen-ger gibi {ve ekin ekmege berzenden dirler bā-yı ʿArabīnüñ fetḥiyile} **[M27b]** (1) ***kişt*** kāf-ı ʿArabīnüñ kesriyile zişt ḳāfiyesinde ekin maʿnāsına ismdür ve gāh olur ṣīġa-yı fiʿl-i māżī olur (2) maṣdar maḳāmında istiʿmāl olınur ve boş bük maʿnāsına da istiʿmāl olınur ***şeyār*** şīn-i muʿcemenüñ fetḥiyile (3) naṭas ki baʿż-ı yirlerde herek dirler ḫaste ḳārūresine de dirler ***bikār*** bānuñ kesriyile ṣīġa-yı emrdür (4) ek maʿnāsına maṣdarı keştendür kāf-ı ʿArabīnüñ kesriyile ekmek ʿArabca zirāʿat maʿnāsına müstaḳbelātında (5) şīn rāya ibdāl olunup mā ḳablinde bir elif ziyāde olunup ḳāred ve ḳārende dirler ***bidrev*** (6) bānuñ kesriyile ve vezn içün dāluñ sükūñıyıla ṣīġa-yı emrdür biç maʿnāsına maṣdarı direvīdendür (7) dāluñ kesriyile ve rānuñ fetḥiyile muṭlaḳā biçmek maʿnāsına her neyi gerekse olsun ve gāh olur direv ism-i (8) maṣdar olur biçin maʿnāsına ʿArabca ḥaṣād dirler ***bikūb*** bānuñ żammıyıla zīrā fiʿlüñ evveli mażmūmdur ṣīġa-yı (9) emrdür dök maʿnāsına maṣdarı küftendür {köfte dökülmüş et ki ʿāmme taḫrīf idüp köfte dirler} kāf-ı ʿArabīnüñ żammıyıla dökmek Arabca ḳariʿ maʿnāsına müstaḳbelātında (10) fā bāya ḳalb olunup ḳūbet ve ḳūbende dirler ***çāş*** cīm-i Fārsī ile buġday ve arpa ve ḳum ve ġayrınuñ yıġınına (11) dirler ve kettān toḫumuna çāş dirler

14 feʿilātün K: feʿilāt M
15 feʿilātün K: feʿilāt M

taḳṭīʿ ekinci ber mefāʿilün ziger ü kiş feʿilātün tekin şeyā mefāʿilün (12) rı naṭas feʿilāt bikār ek mefāʿilün bidrev biç feʿilātün bikūb dök mefāʿilün çeç ü çāş feʿilāt (13)

90 Barışmaḳ āşiti vü āmīḫten ḳarışmaḳdur

Yavaş ne rām ṣavaş cenkdür daḫı perḫāş (14)

āşiti medd-i hemze ve yā-yı aṣlī ile barışmaḳ maʿnāsına lāzım ve ***āmiḫten*** medd-i hemze ile ḳarışmaḳ ve ḳarışdurmaḳ (15) maʿnāsına {lāzım ve müteʿaddī istiʿmāl olınur} müstaḳbelātında ḫā zāya ḳalb olunup āmīzed ve āmīzende dirler ***rām*** yavaş ve muṭīʿ ve mülāyim (16) ve Fürs aylarınuñ on ikinci günine dirler ***cenk*** çīm-i ʿArabīyile ṣavaş ʿArabca ḫarb maʿnāsına ***perḫāş*** bā-yı ʿAcemīnüñ (17) fetḥiyile meṣele ve ḳarḳaşa ve yumruḳ cengi ve fitne ve kimse güç itmek taḳṭīʿ barışmaḳ ā mefāʿilün şiti vü ā feʿilātün (18) mīḫten ḳā mefāʿilün rışmaḳdur feʿilāt yavaş nerā mefāʿilün mı ṣavāş cen feʿilātün kdür daḫı (19) mefāʿilün perḫāş feʿilāt

91 Oḳı dürüş gice gündüz ṣıġırlayın olma

Biḫᵛān bigūş (20) **şeb u rūz hemçü gāv mebāş**

biḫᵛān kesr-i bā ile ve vāv-ı resmiyile ṣīġa-yı emrdür oḳı dimekdür (21) maṣdarı ḫᵛāndendür oḳımaḳ ḳırāʾat maʿnāsına ve dāvet itmek maʿnāsına burada maʿnā-yı evvel **[M28a]** (1) murāddur ***bigūş*** bānuñ żammıyıla ve kāf-ı ʿArabīyile dürüş ve çalış maʿnāsına ṣīġa-yı emrdür maṣdarı gūşīden (2) dür dürüşmek çalışmaḳ maʿnāsına ***şeb u rūz*** gice gündüz ***hemçü gāv*** ṣıġır gibi ***mebāş*** fetḥ-i mīmile ṣīġa-yı (3) nehy-i ḥāżırdur olma dimekdür maṣdarı bāşīdendür bā-yı ʿArabīyile olmaḳ ʿArabca ṣayrūret maʿnāsına {taḳṭīʿ oḳı dürüş mefāʿilün gice gün düz feʿilātün ṣıġırlayın mefāʿilün olma feʿilāt biḫᵛān bigū mefāʿilün şı şeb u rū feʿilātün zi hem çü gā mefāʿilün vi mebāş feʿilat} (4)

92 Mefāʿilün feʿilāt mefāʿilün feʿilāt

Seniñle olaydum kāşki bā-tu būdem kāş (5)

Bu mıṣrāʿ-ı muṣannefüñ nıṣfı Türkī ve nıṣfı Fārsīdür ***bā-tu*** bā lafẓı muʿiyyete delālet ider tu sen bā-tu dimek (6) senüñile dimekdür ***būdem*** olaydum maʿnāsına ***kāş*** kāşki ʿArabca

---

11 feʿilātün K: feʿilāt M
12 feʿilātün K: feʿilāt M
17 feʿilātün K: feʿilāt M
18 feʿilātün K: feʿilāt M
3 feʿilātün K: feʿilāt M
3 feʿilātün K: feʿilāt M

leyte maʿnāsınadur taḳṭīʿ {seniñle o mefāʿilün laydum kā feʿilātün şı ki bā-tu mefāʿilün būdem kāş feʿilāt baʿż-ı nüsḫanuñ hāmişinde bu daḫı menḳūldür

3 **Ḳara şaçuñ gibi ʿömr dügüni ḫāke ḳarār**
Ḫayāl-i ḫaṭṭıñ ve ḫāliñ ḳılalı dilde ḳarār

Mefāʿilün feʿilāt mefāʿilün feʿilāt
Bu baḥr-ı mücteş-i maḫbūnı bilgil itme firār} (7)

Baḥr-ı rābiʿ ḳıṭʿa derbaḥr-ı müteḳārib (8)

93 **Zeġan çaylaḳ oldı vü ḳartal dāl**
Kebūter gögercin ḳanat perr ü bāl

zeġan zā-yı muʿcemenüñ (9) ve ġayn-ı muʿcemenüñ fetḥiyile çaylaḳ dölengec daḫı dirler ***dāl*** dāl-ı mühmele ile ḳartal didükleri büyük ḳara ḳuştur ve yavruya (10) ve büyük balıġa daḫı dāl dirler ***kebūter*** kāf-ı ʿArabīnüñ fetḥiyile gögercin ehlīsine dirler yabānīsine kebūtervünā dirler ***per*** (11) bā-yı ʿAcemīnüñ fetḥiyile ve ***bāl*** ikisi daḫı ḳanat maʿnāsınadur nitekim lüġat-ı Fārsīde böylece mesṭūrdur (12) ve nāẓım-ı merḥūm daḫı böyle didi ammā ʿallāme-yi İbni Kemāl ʿaleyhi raḥmetü'l-mülkü'l-müteʿāl ikisini farḳ idüp buyurmışlar ki (13) "per ḳuşuñ ḳanadında biten yelekdür" ki ʿArabīde aña rīş dirler bāl ḳanadın kendüne dirler ve müddeīlerni baʿż-ı (14) ebyāt ṣiḳāt ile iṣbāt buyurmışlardur ve daḫı per ve bāl lafıẓları lüġat-ı müşterekeden olup per oḳ yelegi (15) ve askefüñ ve tācuñ ḳıvrılan yirleri ve ṣīġa-yı emr ki maṣdarı uçmaḳ maʿnāsına (16) olan perīdendür ve barmaġıla olan ḥesāb maʿnālarına gelür ve bāl ve būy ve hevā ve bürçek ve ṣıva ve ādem (17) ḳulı ve ḳuşuñ şeh-peri ve ḥāl ve kār maʿnālarına gelür nihāyeti bu üç āḫır ki maʿnālara olıcaḳ ʿArabī olur [ve uçdı diyicek yirde pervānegerd dirler aṣlı perbānegerddür bā vāva tebdīl olunmışdur bāz açıḳdur bāzgerden uçmaḳdur ḳanad yeleklerini açmaġıla uçmaḳdan kināyet iderler] [şehper büyük yelek dimekdür Fārsīde her nesnenüñ büyügüne şāh dirler ve şeh andan taḫfīf olunmışdur] (18) taḳṭīʿ zeġan çay feʿūlün laḳ oldı feʿūlün vü ḳarta feʿūlün lı dāl feʿūl kebūter feʿūlün gögercin feʿūlün ḳanat per (19) feʿūlün ru bāl feʿūl

6 feʿilātün K: feʿilāt M

94 Sitāre vü aḫter digil yıldıza

Di Pervīne Ülker yeñi ay hilāl

Sitāre (20) sīn-i mühmelenüñ kesriyile ve *aḫter* hemzenüñ fetḥi ve ḫā-yı muʿcemenüñ sükūnıyıla ikisi daḫı yılduz maʿnāsınadur ve ṭāliʿ (21) maʿnāsına da gelürler ve sitāre ve ḳūġ üç ḳat ve tutuḳ maʿnāsına ve aḫter eyü fāl maʿnāsına da gelür [M28b] (1) *pervīn* bā-yı ʿAcemīnüñ fetḥiyile ve rā-yı mühmelenüñ sükūnıyıla Ülker ki ʿArabca s̱üreyyā dirler *hilāl* kesr-i hā ile yeñi ay ʿArabīdür Fārsīde (2) daḫı müstaʿmeldür taḳṭīʿ sitāre feʿūlün vü aḫter feʿūlün digil yıl feʿūlün dı za feʿūl di pervī feʿūlün ne Ülker (3) feʿūlün yeñi ay feʿūlün hilāl feʿūl

95 Hilāle meh-i nev dinür Pārsī

Şaman uġrısı Kehkeşān (4) aba şāl

Meh lafẓı māhdan taḫfīf olunmışdur ay maʿnāsına *nev* yeñi maʿnāsına mehüñ ṣıfatıdur *kehkeşān* (5) kāfeyn-i ʿArabiyyenüñ fetḥiyile ortalarındaġı hānuñ sükūnıyıla gökdeki aḳ yol ki Türkīde aña ṣaman uġrısı taʿbīr (6) olınur *şāl* aba ʿArabca ʿabā maʿnāsına ve geçer ki kelīm ve aḳ palās taḳṭīʿ hilāle feʿūlün meh-i nev feʿūlün (7) dinür pā feʿūlün rısī feʿul ṣaman uġ feʿūlün rısı keh feʿūlün keşān a feʿūlün ba şāl feʿūl (8)

96 Arıya di zenbūr u kend ü ḳovan

Şükūfe çiçek engebīn oldı bal

Zenbūr zā-yı muʿcemenüñ (9) fetḥiyile ve nūnuñ sükūnıyıla arı ki bal eyler ʿArabca naḥl maʿnāsına ve ism-i ʿāmdur cemiʿ arılara ıṭlāḳ olınur (10) *kendü* kāf-ı ʿArabīnüñ fetḥiyile ve nūnuñ sükūnıyıla bal ḳovanı ve çaba maʿnāsına da gelür *şükūfe* şīn-i muʿcemenüñ (11) żammıyıla çiçek envāʿına ʿāmdur *engebīn* fetḥ-i hemze ve sükūn-ı nūn ve żamm-ı kāf-ı ʿAcemī ile bal ʿArabca ʿal taḳṭīʿ (12) arıya feʿūlün di zenbū feʿūlün ru kendü feʿūlün ḳovan feʿūl şükūfe feʿūlün çiçek en feʿūlün (13) gebīn ol feʿūlün dı bal feʿūl

97 Bölük ṣaç örüli vü ṣarḳuġ u beñ

Di gīsū vü merġūl (14) ve ferḫāl ḫāl

Gīsū kesr-i kāfıla ve sükūn-ı yā-yı müs̱ennāt-ı taḥtāniye ile ṣaç bölügi ki yüz üzerine (15) ṣarḳıdurlar {ṣaç baġı be gīsūbend dirler} *merġūl* żamm-ı mīmile ve rā-yı mühmelenüñ sükūnıyıla ve ġayn-ı muʿcemenüñ żammıyıla örüli ṣaç maʿnāsına *ferḫāl* (16) fetḥ-i fā ile ṣarḳuḳ ṣaç *ḫāl* Fārsīde beñ maʿnāsınadur ʿArabīde ḫāl ana ḳardaşına dirler taḳṭī (17) bölük ṣa feʿūlün çörüli feʿūlün vü ṣarḳu feʿūlün ġu beñ feʿūl di gīsū feʿūlün vü merġū feʿūlün (18) lı ferḫā feʿūlün lı ḫāl feʿūl

98 **Di oġlancuġa kūẕek ü kink-i kerz**

Cüvāndur yigit pūr (19) **oġul pīre zāl**

Kūẕek kāf-ı ʿArabīnüñ żammıyıla ve vāvuñ sükūnıyıla ve ẕāl-i muʿcemenüñ fetḥiyile küçük oġlan (20) ʿArabca ṣabī maʿnāsına ***kink*** kāf-ı ʿArabīnüñ kesriyile ve nūn ve kāfuñ sükūnıyıla ḳart oġlana ki Türkce (21) kerz taʿbīr iderler ***cüvān*** żamm-ı cīmile yigit ʿArabca fetā maʿnāsına {cüvān-merd yigit kişi ve saḫī maʿnāsına cüvāmerd nev nesne miṣlehu} ***pūr*** bā-yı ʿAcemīnüñ żammıyıla ve vāvıla rā-yı mühmelenüñ {resīde yā-yı memdūdenüñ meddi bir ḥarf maḳāmındadur anuñçün feʿūl veznine mevāzin ḳılınmışdur} **[M29a]** (1) sükūnıyla oġul maʿnāsına ferzend gibi pūr-mesnet dirler benim oġlumdur maʿnāsına ve pūlāde daḫı pūr (2) dirler ***zāl***[258] zā-yı ʿArabīyile pīr ḳoca maʿnāsına ve Rüstem[259] cihāngīr ki atası adıdur taḳṭīʿ di oġlan feʿūlün cıġa kū (3) feʿūlün ẕek u kin feʿūlün ki kerz feʿūl cüvāndur feʿūlün yigit pū feʿūlün roġul pī feʿūlün re zāl (4) feʿūl

99 **Bunamış nefertūt u ḳırġıl dümūy**

Ḳarı pīre-zen ay u yıl māh u sāl (5)

fertūt fetḥ-i fā ile bunamış ʿArabca ḫarif maʿnāsına ***dümūy*** ḳırġıl ki şaḳalınuñ birazı aġarmış ve birazı (6) ḳara ola dümūye miṣlehu ***pīre-zen*** ḳoca ḳarı ki ʿArabca ʿacūz dirler ***māh*** ay ***sāl*** yıl cemʿinde elif ve nūn (7) ve yā ziyāde olunup sālyān dirler taḳṭīʿ bunamış feʿūlün ne fertū feʿūlün tı ḳırġıl feʿūlün dümūy (8) feʿūl ḳarı pī feʿūlün rezen ā feʿūlün yu yıl mā feʿūlün hu sāl feʿūl

100 **Süḫan dārem ezdür** (9) **bih ezmen sitān**

Sözüm var eyü incüden benden al

süḫan-dār vaṣf-ı terkībīdür cihān-dār ve ʿalem-dār gibi (10) süḫan söz dār lafẓı ḥāfıẓ ve ṭutıcı maʿnāsınadur maṣdarı dāniştendür ṭutmaḳ maʿnāsına müstaḳbelātında şīn rāya (11) tebdīl olunup dāred ve dārende dirler ve yazmışlar ki dāl ve elif ve rā kelime āḫırında ḥıfẓ ve żabt maʿnāsın (12) ifāde ider feʾl-yaḥfaẓ bu taḥḳīḳ üzere suḫān-dāremüñ maʿnāsı söz ṭutıcıyın yaʿnī sözüm var dimekdür ***ezdür*** (13) incüden ***bih*** eyü mā ḳablinde olan ḥarf-i cer ki min maʿnāsına olan ezdür bu ki müteʿallıḳdur ezmen daḫı baʿīdinde olan sitāne müteʿallıḳdur (14) ***ezmen*** benden ***sitān*** al ʿArabca ḫuẕ maʿnāsına ṣīġa-yı emrdür

---

[258] Şehnâme kahramanlarından Rüstem'in babası. Ayrıntılı bilgi için bkz. Dursun Ali Tökel, Divan Şiirinde Mitolojik Unsurlar, Akçağ yay., Ankara, 2000, s.267-272.

[259] Şehnâme'de geçen cevval ve heybetli kahraman, Zâl'in oğlu, Sührab ve Ferâmurz'un babası. Ayrıntılı bilgi için bkz. Dursun Ali Tökel, Divan Şiirinde Mitolojik Unsurlar, Akçağ Yay., Ankara, 2000, s . 247-252.

maṣdarı sitāndendür taḳṭīʿ (15) süḫan dā feʿūlün rem ezdür feʿūlün bih ezmen feʿūlün sitān feʿūl sözüm var feʿūlün eyü in feʿūlün (16) cüden ben feʿūlün den al feʿul

101 **Feʿūlün feʿūlün feʿūlün feʿūl**

Gidiser cemāl ü ḳalısar kemāl (17)

Taḳṭīʿ gidiser feʿūlün cemāl ü feʿūlün ḳalısar feʿūlün kemāl feʿūl baʿż {-ı nüsḫanuñ hāmişinde} nāẓım-ı merḥūmdan bu daḫı menḳūldür (18)

4 **Dilā ehl-i derd ol belāya ḥamūl**

Dilāda olan elif-i sākin ḥarf-i nidādur dil göñül ***dilā*** dimek (19) ey göñül dimekdür ***ḥamūl*** fetḥ-i ḥā-yı mühmele ile mübālaġa ile ism-i fāʿil ṣīġasıdur

Ne kim gelürse dilberden eyle (20) **ḳabūl**

Dilber vaṣf-ı terkībīdür göñül alıcı maʿnāsınadur ve teʾvīl-i ḥaḳīḳīsi (21) budur ki dilberden murād maḥbūb-ı ḥaḳīḳīdür ki Cenāb-ı Ḥaḳḳdur zīrā min külli'l-vücūh cemāl ü kemāl aña maḥṣūṣdur {ḳale'l-Cevherī *fi'ṣ-ṣıḥḥāhi el-ḫarifü bi't-taḥrīki fesādü'l-ʿaḳl mine'l-kiberi ve ḳad ḫarfe raculü bi'l-kiberi fehüve ḫarifün*[260] intehā} **[M29b]** (1) ġayrīde olan anuñ nişānesidür

Feʿūlün feʿūlün feʿūlün feʿūl

Teḳārüb çü ḳaṣr oldı buldı (2) **uṣūl**

Baḥr-ı ḫāmis derbaḥr-ı mużāriʿ[-i aḫreb-i mekfūf-ı maḳṣūr] (3)

102 **Dirler süciye bāde vü mül hem piyāle cām**

Ḳırnaḳ kenīzek ü ḳula di bende hem ġulām (4)

sücī żamm-ı sīn-i mühmele ile Türkīdür şarāb dimekdür ***bāde vü mül*** żamm-ı mīmile Fārsīlerdür ikisi de süci maʿnāsına (5) dur ve daḫı süciye {zīrā her bāde mey olur ammā her mey bāde olmaz pes mey āʿm-ı muṭlaḳ oldı bāde aḫaṣṣ-ı muṭlaḳ oldı} mey daḫı dirler bāde ile mey beyninde farḳ budur ki bāde ḫamruñ puḫtesine ıṭlāḳ (6) olınur ammā mey puḫtesine ve çigine ʿāmdur pes ikisinüñ beyninde neseb-i erbaʿdan ʿumūm u ḫuṣūṣ-ı (7) muṭlaḳ vardur şerḫ-i manẓūmede eydür "*ve'l-bādetü'l-letī mine'l-ʿinebi iẕā ṭubıḫa ednā ṭancetehu ḥattā ẕehebe* (8) *eḳalle ṣülüṣeyhi ve ġalā ve'ş-tedde ve ḳazefe bi'n-nebezihi ve innehu ḥarāmün ḳalīlun kāne ev keṣīran ve ḳāle ḥʿāher-zāde hüve Fārsīyyün muʿarrebun*"[261] (9) intehā ***piyāle*** bā-yı ʿAcemīnüñ kesriyile ve ***cām*** cīm-i ʿArabī ile

---

[260] Cevherî Sıhâh'da harif kelimesini, yaşlılıktan dolayı bunama, olarak açıklamış; Arapça'da adam yaşlılıktan bunadı denir.

[261] Üzüm suyundan üçte biri kalıncaya kadar kaynatılarak ve koyulaştırılarak oluşturulan bâdeye nebiz denir. Az da olsa çok da olsa haramdır. Yeğen (Hâherzâde) bu kelimenin Farsça ya da Arapça olabileceğini söylemiştir.

ʿArabca ḳadeḥ maʿnāsınadur ikisi de (10) Fārsīdür lākin cām Türkīde daḫı meşhūr olmaġın piyāleyi bunuñıla taʿbīr eyledi ***keñīz ü keñīzek*** fetḥ-i kāf-ı (11) ʿArabīyile bendenüñ dişisidür ki Türkīde aña ḳırnāḳ taʿbīr iderler keñīzeküñ āḫırındaki kāf taṣġīr içündür ḳırnacuḳ (12) dimekdür ***bende*** ve ***ġulām*** ikisi de Fārsīde ḳul maʿnāsınadur bende muṭlaḳdur dişisine ve erkegine (13) şāmildür ammā ġulām erkegine maḫṣūṣdur ve daḫı ġulām ʿArabīdür cemʿinde ġılmān dirler ammā Fārsīde (14) daḫı çoḳ istiʿmāl olınur taḳṭīʿ dirler sü mefʿūlü ciye bāde fāʿilātü vü mülhem pi mefāʿīlü yāle cām (15) fāʿilāt ḳırnaḳ ke mefʿūlü ñīzek ü ḳu fāʿilātü la di bende mefāʿīlü hem ġulām fāʿilāt (16)

103 Güncüşk ü serçe ṣırça daḫı ābgīnedür

Sürçe ṭayına yaʿnī bilaġzed ḫaber peyām

Güncüşk kāf-ı (17) ʿArabīnüñ żammıyıla ve nūnüñ sükūnıyıla ve cīm-i ʿArabīnüñ żammıyıla serçe ḳuşı ki ʿArabca ʿuṣfur dirler ve serçe (18) ḳadar olan küçük ḳuşlara daḫı ıṭlāḳ olınur ***ābgīne*** medd-i hemze ile ve sükūn-ı bā ile ve kāf-ı (19) ʿAcemīnüñ kesriyile Türkce ṣırça didükleri ʿArabca zücāc dirler ***bilaġzed*** bānuñ fetḥi ile ṣīġa-yı mużāriʿdür (20) maṣdarı laġzīdendür lāmuñ fetḥi ile ṭayınmaḳ maʿnāsına ammā bilaġzed bu maḳāmda emr-i ġāʾib maʿnāsınadur (21) nitekim hāmişde nāẓım-ı merḥūmdan menḳūldür yaʿnī sürçe ṭayına yaʿnī sürçesün ve ṭayınsun dimekdür {Fārsīde niseb-i erbaʿdan murād sāvī tebāyün ʿumūm u ḫuṣūṣ muṭlaḳ ʿumūm ve ḫuṣūṣ min vechindür} {Kemāl Paşa-zāde Efendi daḳāyıḳ(dur)[da] buyurur ki ābgīne mürekkebdür āb ile gīneden aṣlı gīndür iç maʿnāsına pes maʿnā-yı ʿām-ı terkībīden maʿnā-yı ḫāṣṣ-ı ʿilmīye naḳl içün āḫırına hā getürmişlerdür süci üzüm ṣuyı oldıġiçün ol cāme ki içinde şarab ola ābgīne ıṭlāḳı ve menʿi laʿviyesine muvāfıḳdur ammā mecāzen şīşe boş iken de ābgīne ıṭlāḳ olınur bu taḥḳīḳ üzere şīşe ābgīneden ʿāmdur zīrā şīşe muṭlaḳā ṣırçadan olan ẓarfdur gerek boş olsun ve gerek ṭolu ammā ṭolu olmayınca ābgīne dimezler ve daḫı teşbīh tarīḳıyıla felege daḫı şīşe dirler ve daḫı aṣlı ṣırça maʿnāsına olana mebniyyendür āsmān günbed-i mīnā didükleri ṣırça renginde olduġiçündür bahru'l-ġarāyib ṣāḥibinüñ mīnā gök āsmān maʿnāsına lācüverdī nesne ki ḳuyumcular gümüş yüzine} {ururlar dimesi ġalaṭdur teşbīh idügin bilmişdür intehā} **[M30a]** (1) ***peyām*** bā-yı ʿAcemīnüñ fetḥiyile ḫaber maʿnāsınadur kim ẕikr-i sebḳ itdi taḳṭīʿ güncüşk ü mefʿūlü serçe ṣır[ça] fāʿilātün (2) daḫı āb mefāʿīlü gīnedür fāʿilāt sürçe ṭā mefʿūlü yına yaʿnī fāʿilātü bilaġzed ḫa mefāʿīlü (3) ber peyām fāʿilāt[262]

---

1 fāʿilātün K: fāʿilāt M

[262] Vezin aksamaktadır.

104 Ber-benddürür gömüldürük efsārdur yular

Fitrāk terki zīn eger oldı uyan (4) **ligām**

Ber-bend lafẓı Fārsīdür egerüñ gögüslügüne ki Türkçe aña gömüldürük taʿbīr iderler ve ehl-i Fürs aña (5) sīne pūş [ve sīne-bend] daḫı dirler ve Türkīde taḫrīf idüp silā-bend daḫı dirler ***efsār*** hemzenüñ fetḥiyile yular maʿnāsına (6) ***fitrāk*** fānuñ kesriyile ve tānuñ sükūñıyıla Türkī ki maʿrūfdur ***zīn*** zā-yı muʿcemenüñ kesriyile ve yānuñ sükūnıyıla eyer ki (7) at arḳasına ururlar ʿArabca serc dirler bu maʿnā üzere ism-i cāmiddür ve gāh olur ez īn (8) lafẓından muḥaffef-i mürekkeb olur bundan ve bundan ötüri maʿnāsına {bundan ötüri maʿnāsına olması ez taʿlīl içün oldugı maḥalde olur} ***ligām*** lāmuñ kesriyile ve kāf-ı ʿAcemī ile (9) Türkce uyan didükleri ki ʿArab taʿrīb kāfını cīme tebdīl idüp licām dir taḳṭīʿ ber-bend mefʿūlü dürür gömül (10) fāʿilātü dürük efsā mefāʿīlü rıdur yular fāʿilāt fitrāk mefʿūlü terki zīn fāʿilātü eger oldı (11) mefāʿīlü yan liġām fāʿilāt

105 Kefgīr kepce tābe ṭıġan çölmege di dīg

Cūşīd ü puḫt (12) **ḳaynadı vü pişti çig ü ḫām**

Kefgīr Fārsīde deliklü kepce ki anuñıla çölmekden kef alurlar aşlında (13) vaṣf-ı terkībīdür {kef ṭutucı dimekdür} ***tābe*** Fārsīde tava ki tencer gibidür ammā ḳolı olur içinde baʿż eṭʿam bişürürler (14) Türkīde aña ṭıġan taʿbīr iderler ***dīg*** imāle-yi dāl-ı mühmele ve sükūn-ı yā-yı müṯennāt-ı taḥtāniye ve kāf-ı ʿAcemīyile çölmek (15) ve ism-i ʿāmdur her nesne ki içinde ṭaʿam bişe taʿbīr olana Türkīde {tencere} ḳazġan dirler ve Fārsīde dīg-misīn (16) dirler ve saḳsıdan olana dīg-i sifālīn dirler ammā imālesiz dīg dün ʿArabca emes maʿnāsınadur ***cūşīd*** (17) cīm-i ʿArabīnüñ żammıyıla ṣīġa-yı fiʿl-i māżīdür ḳaynadı maʿnāsına maṣdarı cūşīdendür ḳaynamaḳ ʿArabca ġaleyān (18) maʿnāsına ***puḫt*** bā-yı ʿAcemīnüñ żammıyıla bu daḫı fiʿl-i māżīdür bişti maʿnāsına maṣdarı pūḫtendür bişirmek (19) ve bişmek maʿnāsına gāh müteʿaddī ve gāh lāzım olur ***ḫām*** çig maʿnāsına ṭaʿamda ve etde istiʿmāl olınur (20) ve yetişmemiş yemişe ve dibāġat olunmamış gūne daḫı ḫām dirler taḳṭīʿ kefgīr mefʿūlü kepce tābe fāʿilātü ṭıġan çölme (21) mefāʿīlü ge di dīg fāʿilāt cūşīd [ü] mefʿūlü (ü) puḫtı ḳay[na] fāʿilātü (na)dı vü biş[ti] mafāʿīlü (ti) çig ü ḫām fāʿilāt **[M30b]** (1)

106 Şimşīr ü tīġ di ḳılıca deşne ḫançere

Kīmuḫt ṣaġrı ḳına ġılāf ayd u hem niyām (2)

Şimşīr şīn-i muʿccemenüñ kesriyile ve mīmüñ sükūnıyıla ḳılıca ıṭlāḳ olınur ancaḳ ammā ***tīġ*** tā-yı müṯennāt-ı fevḳāniyye (3) nüñ kesri ve yā-yı müṯennāt-ı taḥtāniyyenüñ sükūnıyıla muṭlaḳ keskin nesnedür gerek demürden olsun gerek (4) ġayrıdan ḳılıca ve

oḳ demrenine ve süñü demrenine {ve ṭaġın sivri yanına} tīġ dirler aṣlı tīzdür zā ġayna tebdīl olmışdur (5) zīrā Fārsīde bu iki ḥarf biribirine tebdīl olınur ***deşne*** dāl-ı mühmelenüñ fetḥiyile ve şīn-i müʿccemenüñ (6) sükūnıyıla ***ḫançere*** dirler ḫançer lafẓı Fārsīdür ālet-i maʿrūfeye iḫtiṣāṣı yoḳdur büyük bıçaġa da (7) ḫançer dirler niteki bu beytde vāḳıʿdur Beyt

[mefāʿīlün mefāʿīlün mefāʿīlün feʿūlün]

Şinīdeem ki beḳaṣṣāb-ı gūsfendi güft

Derān zemān ki beḫançer sereş ziten bübürīd[263] (8)

lafẓ-ı meẕkūr Türkīde daḫı şāyiʿ olmışdur anıñçün nāẓım-ı merḥūm (9) deşnenüñ maʿnāsın bunuñıla taʿbīr eyledi ***kīmuḫt*** kāf-ı ʿArabīnüñ fetḥiyile ve yā-yı müṣennāt-ı taḥtāniyenüñ sükūnıyıla (10) Türkce ṣaġrı maʿnāsına ki merkeb ve ḳatır ṣaġrısından iderler ***ġılāf*** ġayn-ı muʿcemenüñ kesriyile ḳın ve her (11) nesnenüñ ẓarfına ıṭlāḳ olınur aṣlı ʿArabīdür Fārsīde daḫı şāyiʿdür ***niyām*** kesr-i nūnıla Fārsīdür (12) oldaḫı ḳın maʿnāsınadur taḳṭīʿ şimşīr mefʿūlü ü tīġ di fāʿilātü ḳılıca deş mefāʿīlü ne ḫançere fāʿilāt (13) kīmuḫt mefʿūlü ṣaġrı ḳına fāʿilātü ġilāf ayd u mefāʿīlü hem niyām fāʿilāt (14)

107 **Ṭām bām u borc vām [u] kös em u murād kām**

Hem kāmdur edim daḫı dirler ṭamaġa kām (15)

bām lafẓı Fārsīdür ṭam üstine ıṭlāḳ olınur ṭaştı men ezbām üftād-ı ʿAcemüñ meṯelidür [ve bu meṯelüñ ve bāmuñ sāyir meʿānīsinüñ taḫḳīḳi sābıḳān ẕikr olındı felyeteẕekker (16), (17), (18), (19), (20) ***vām*** Fārsīce borc ʿArabca deyn maʿnāsınadur borclu adama (21) vām-dār dirler ***kös*** kāf-ı ʿArabīnüñ żammıyıla ferc-i zen maʿnāsınadur kām kāf-ı ʿArabiyile olursa murād maʿnāsınadur {kām-rāndan cüz olan kām daḫı bu maʿnāyadur bir cüzi daḫı rāndur ki ism-i fāʿildür maṣdarı rāndendür kām-rānuñ maʿnā-yı Türkīsi murād sürici dimekdür kām-gār daḫı böyledür kār işler murāduñ işleyici kimseye dirler} **[M31a]** (1) kāf-ı ʿAcemiyile olursa adım ʿArabca ḫaṭve maʿnāsına ve ṭamaḳ maʿnāsına gelür taḳṭīʿ ṭam bām u mefʿūlü borc vām (2) fāʿilātü kös em u mu mefāʿīlü rād kām fāʿilāt hem kām mefʿūlü dur edim da fāʿilātü (3) ḫı dirler ṭa mefāʿīlü maġa kām fāʿilāt

108 **İy dest-gīr dāmenet ezdest-key hilem**

İy (4) **el□ṭutıcı etegiñ elden ḳaçan ḳoyam**

İy kesr-i hemze ile Fārsīde ḥarf-i nidādur ***dest*** el (5) ***gīr*** ṭutucı maṣdarı giriftendür ṭutmaḳ maʿnāsına dest-gīr vaṣf-ı terkībīdür el ṭutucı maʿnāsına ***dāmen*** (6) etek ***tā*** ḫıṭāb içündür ***dāmenet*** etegüñ dimekdür ***ez*** ʿArabca min maʿnāsına ezdest elden dimekdür (7)

[263]Duydum ki bir koyun kasaba; "hançerle başını tenden ayrıldığı zaman…" dedi.

key kāf-ı ʿArabīnüñ fetḥiyile zamāndan suʾāldür ḳaçan ve ne vaḳt maʿnāsına ***hilem*** kesr-i hā ile ve fetḥ-i lāmıla ḳoyam (8) dimekdür hiştenden müştaḳḳdur ḳomaḳ {hīşten miṣlehu ve keẕālik hilīden} maʿnāsına müstaḳbelātında sīn lāma ḳalb olınur hilem dirler (9) taḳṭīʿ iy dest mefʿūlü gīr dāmen fāʿilātü ti ez desti mefāʿīlü key hilem fāʿilāt iy el ṭu (10) mefʿūlü tıcı eteg fāʿilātü ñelden ḳa mefāʿīlü çan ḳoyam fāʿilāt

109 **Mefʿūlü fāʿilātü** (11) **mefāʿīlü fāʿilāt**

ʿİlm ögrenen kişi bulısarur yüce maḳām

ve fi'l-ḥadīṣ "*yerfeʿu' (12) l-lāhu bihi ey bi'l-ʿilmi aḳvāmen ve yecʿalühü fi'l-ḫayri ḳādeten yuḳtefā biāṣārihim ve yuḳtedā biefʿālihim*[264] taḳṭīʿ (13) ʿilm ögre mefʿūlü nen kişi bu fāʿilātü lısardur yü mefāʿīlün ce maḳām fāʿilāt [hāmişde nāẓım-ı merḥūmdan bu daḫı menḳūldür

5 **Peyveste ḳurulı ḳaşıñ elde dutar kemān**

Yā Rab ne ẓālim olur işbu bed-gümān

Mefʿūlü fāʿilātü mefāʿīlü fāʿilāt

Baḥr-ı mużāriʿ aḫreb ü mekfūfdür ʿayān

Baḥr-ı sādis (14) ḳıṭʿa der- baḥr-ı recez

110 **Ḳarın şikem nāfe göbek beldür miyān ḳuşaḳ kemer**

Daḫı zenaḫ-dandur (15) **eñek sīne gögüsdür daḫı ber**

Şikem sīn-i muʿcemenüñ kesri ve kāf-ı ʿArabīnüñ fetḥiyile ḳarın ʿArabca (16) baṭın maʿnāsınadur çoḳ yiyen adama şikem-bende dirler ʿArabca ʿabdu'l-baṭın dirler Türkce ḳarın (17) ḳulı ***nāfe*** göbek miski maʿnāsına gelür muṭlaḳā göbek maʿnāsına gelmez belki muṭlaḳā göbek maʿnāsına (18) gelen hā-yı resmiyyesiz olan nāfdur pes nāẓım-ı merḥūm nāfe göbek yirine nāfdur göbek dise (19) ṣaḥīḥ olurdı meger göbekden murādı göbek miski ola lākin ḫilāf-ı mütebādirdür ***miyān*** kesr-i mīmile (20) bil ve her şey'üñ ortası ve aralıḳ ve iç maʿnāsınadur orta boylu adama miyān-bālā dirler (21) ve ḳuşaġa ve uçġura miyān-bend dirler ***kemer*** kāf-ı ʿArabīnüñ ve mīmüñ fetḥiyile ḳuşaḳ ve kirpi ve ṭaġdan yonulmuş ḳaya maʿnāsına gelür **[M31b]** (1) ***zenaḫ*** zā-yı muʿceme ile nūnuñ fetḥiyile Türkce eñek ʿArabca ẕeḳan maʿnāsına zenaḫdāñ eñek (2) ve eñek çuḳurı ve ḳuyı

[264] "Allâh ilimle kavimleri yüceltir. Onları hayırda arkalarından gidilen, hareketlerine uyulan, izleri takip edilen, lider ve önderler yapar. Hadîs-i Şerîf.

maʿnāsına daḫı gelür ***sīne*** kesr-i sīn-i mühmele ve hā-yı resmiye ile gögüs (3) ʿArabca ṣadr maʿnāsına ***ber*** fetḥ-i bā-yı ʿArabī ile bu daḫı gögüs maʿnāsınadur ve daḫı ber yemiş ve naṣīb ve ʿalī (4) ve yuḳaru [maʿnāsına gelür] ve berden lafẓından emr ve vaṣf-ı terkībī gelür ve fiʿller ve maṣdarlar evvellerinde taḥsīn (5) lafẓ içün ziyāde olınur taḳṭīʿ ḳarın şikem müstefʿilün nāfe göbek müstefʿilün beldür miyān (6) müstefʿilün ḳuşaḳ kemer müstefʿilün daḫı zenaḫ müstefʿilün dandur eñek müstefʿilün (7) sīne gögüs müstefʿilün dür daḫı ber müstefʿilün

111 **Murġab çeraġ ördek çaḳır tīzī** (8) **küned yaʿnī ḳaḳır**
Āhen demürdür mis baḳır gümüş ne sīm altun ne zer

murġāb ördek (9) maʿnāsına aṣlı murġ-ı ābdur yaʿnī ṣu ḳuşı dimekdür ördek ekṣer ṣuya māyil olmaġıla terkīb olunup (10) murġab tesmiye olunmışdur ***çeraġ*** çaḳır ṭoġan baʿżılar balabandur dimişler ***tīz*** kesrenüñ imālesiyile (11) keskin ve ītī ve kekre ve taʿcīl yüregen maʿnāsınadur ammā kesre-yi ṣarīḥa ile yellenmek ʿArabca żarta maʿnāsına (12) dur tīzīde olan yā-yı maṣdāriyye ***küned*** fiʿl-i mużāriʿdür ider maʿnāsına tīzī küned dimek tīzlik ider (13) dimekdür nāẓım-ı merḥūm lafẓ-ı merḳūmı sebḳ iden maʿnālardan ītī maʿnāsına ḳomuş anıñçün ḳaḳır lafẓıyıla (14) taġayyür ider ***āhen*** meddle demür pūlāde yaʿnī demürüñ eyüsine ve cevherdārına āhenter dirler (15) ***mis*** kesr-i mīmile baḳır ***sīm*** yā ile mīmüñ sükūnıyıla gümüş ʿArabca fıżża maʿnāsına ***zer*** altun ʿArabca (16) ẕeheb maʿnāsına rānuñ taḥfīfiyile ve teşdīdiyile cāizdür ve Zālüñ anası adıdur pīr-gühen (17) yaʿnī eski pīr maʿnāsına daḫı gelür taḳṭīʿ murgab çera[ġ] mütefʿilün (ġ)ördek çaḳır müstefʿilün tīzī küned (18) müstefʿilün yaʿnī ḳakır müstefʿilün āhen demür müstefʿilün dür mis baḳır müstefʿilün gümüş ne sī (19) müstefʿilün maltun ne zer müstefʿilün

112 **Erzir ḳalaydur rūy tūc āsan geñez düşvār (20) güç**
Ergeç nühāz u kebş ḳoç dişi vü erkek māde ner

Erzīr fetḥ-i hemze-yi maḳṣūre **[M32a]** (1) ve sükūn-ı rā-yı mühmele ve kesr-i zā-yı muʿceme ve yā-yı müṣennāt-ı taḥtiyye ile rā-yı mühmelenüñ sükūnıyıla ḳalay maʿnāsına (2) ***rūy*** imāle ile ***tūc*** ʿArabca ṣuġr maʿnāsınadur ve imālesiz olursa yüz ʿArabca vech maʿnāsına olur (3) ***āsān*** medd-i hemze ile geñez ve ḳolay maʿnāsına raḥatlıġa āsānī dirler ***nühāz*** kesr-i nūnıla er geç (4) ve kūsem ki ḳaṣṣābuñ ḳoyunları öñünce yürür ve istiʿāre ṭarīḳıyıla ḳavmüñ ve sürünüñ ve her nesnenüñ (5) muḳtedāsına ıṭlāḳ olınur ***kebş*** ḳoç ʿArabīdür Fārsīde daḫı ol maʿnāsına müstaʿmeldür ***māde*** (6) dişi ***ner*** fetḥ-i nūnıla erkek taḳṭīʿ erzir ḳalay müstefʿilün dur rūy tuc müstefʿilün āsān geñez (7) müstefʿilün

düşvār güç müstefʿilün er geç nühā müstefʿilün zu kebş ü ḳoç müstefʿilün dişi vü er (8) müstefʿilün kek māde ner müstefʿilün

113 Kār-ı nühüfte gizlü iş gāndur cimāʿ u būs öpüş (9)

Ḫoy-kerde yaʿnī derlemiş ʿavret zen ü şevherdür er

Kār kāf-ı ʿArabiyile iş ve ekin (10) maʿnāsına kāf-ı ʿAcemiyile olursa edāt-ı mübālaġa olur ki ṣīġa-yı māżīnüñ āḫırına lāḥıḳ olur (11) mübāġa-yı fāʿil maʿnāsına perverd-kār gibi Rabb maʿnāsına ve āferīd-kār gibi ḫallāḳ maʿnāsına ve gāh (12) olur ki emr ṣīġası āḫırına ulaşur āmürz-gār gibi ġafūr u ġaffār maʿnāsına ve āmürzgār gibi (13) keṯīrü't-taʿlīm maʿnāsına ***nühüfte*** nūnıla hānuñ żammıyıla gizlenmiş maʿnāsına ism-i mefʿūldür maṣdarı nühüftendür (14) gizlemek ve gizlenmek maʿnāsına kār-ı nühüftenüñ mecmūʿı gizlü iş maʿnāsına olur ***gān*** kāf-ı ʿAcemiyile cimāʿ {ʿArabiyye ile olursa maʿden ve beriye maʿnāsına olur} (15) maʿnāsına ***būs*** bā-yı ʿArabiyile öpüş maṣdarı būsīdendür öpmek maʿnāsına ***ḫoy*** vāv-ı aṣliyye ile (16) ve żamme-yi fetḥiye-yi imāle ile ve ḳaṣr ile telaffuẓ oluna bey ve mey ḳāfiyesindedür ʿArabca ʿaraḳ maʿnāsınadur ve demür (17) taḳıyye ki tuġulġa dirler ve tegelti ve kir pas maʿnāsına gelür ʿaraḳ-çīne ḫoy-çīn dirler ***der*** degşiricü (18) dimekdür vech-i tesmiye ẓāhirdür ***gerde*** fetḥ-i kāf-ı ʿAcemīyile ism-i mefʿūldür eylemiş maʿnāsına maṣdarı gerdendür (19) eylemek maʿnāsına ḫoy-gerdenüñ maʿnā-yı terkībīsi der eylemişdür ***zen*** ʿavret ve menkūḥa-yı merd ve nāzıla (20) ve neşāṭıla yürüyen kimse ve zeden lafẓından emr-i ḥāżırdur ve vaṣf-ı terkībīdür ḫışt-zen ve ṭabıl-zen gibi (21) ***şevher*** ʿavret eri taḳtīʿ kār-ı nühüf müstefʿilün te gizlü iş müstefʿilün gāndur cimāʿ müstefʿilün **[M32b]** (1) u būs öpüş müstefʿilün ḫoy-kerde yaʿ müstefʿilün ni derlemiş müstefʿilün ʿavret zen ü müstefʿilün (2) şevherdür er müstefʿilün

114 Ḫum küpdürür destī sebū ānsū öte īnsū berü (3)

Öñ ard aşaġa yuḳaru pīş ü pes ü zīr ü zeber

ḫum żamm-ı ḫā-yı muʿceme ile {küp ve} boru ki çalarlar (4) ***sebū*** fetḥ-i sīn-i mühmele ile desti maʿnāsına ***ān*** meddile ol dimekdür esmā-yı işāretdendür ʿArabīde ẕalike (5) maʿnāsına baʿīde işāretdür medsüz elifile nūn kelime-yi āḫırında edāt-ı cemʿdür ād-miyān ve perriyān ve cinniyān (6) gibi gāh olur tavṣīf içün olur teferrüc-i kenān ve üftān ü ḫizān gibi ***sū*** ṭaraf ve cihet (7) maʿnāsına sūydan maḳṣūrdur ve żiyā ve rūşenāyī maʿnāsına daḫı gelür ān-sū dimek o ṭaraf (8) ve öte ṭaraf dimekdür ***īn*** bu dimekdür esmā-yı işāretdendür ḳarībe işāretdür haẕā gibi {cemʿi īnān gelür bunlar dimekdür} (9) īn-sū dimek bu ṭaraf ve berü ṭaraf dimekdür ***pīş*** bā-yı ʿAcemiyile öñ ve ilerü ve muḳtedā ve muḥterem ve żamme (10) maʿnāsına ki Türkīde öterü dirler o gice gidiciye ve imāma

pīşāvenek ve pīşvā dirler pes bā-yı (11) ʿAcemīyile ***ārd*** ṣoñ ve eñse ve fā-yı cezāʾiyye maʿnāsına gelür ***zīr*** aşaġa ve küster ü biyān altında bişmiş (12) nesne ve tīz-āvāz ve murād maʿnāsına anıñçün dimege Fārsīde zīrā dirler ***zeber*** fetḥ-i zā-yı muʿceme ve fetḥ-i bā-yı muvaḥḥide (13) ile yuḳaru ʿArabca fevḳ maʿnāsına ve tekne maʿnāsına daḫı gelür taḳṭīʿ ḫum küpdürür müstefʿilün desti sebu müstefʿilün (14) ānsū öte müstefʿilün īnsū berü müstefʿilün öñard aşa müstefʿilün ġa yuḳaru müstefʿilün (15) pīş ü pes ü müstefʿilün zīr ü zeber müstefʿilün

115 **Borcuñ öde vāmet güzār arḳam ḳaşı püştem** (16) **biḫār**
Bunda getür īncā biyār anda ilet āncā büber

Vām borc ʿArabca deyn maʿnāsına (17) ***tā*** ḫıtāb içün vāmet borcuñ dimekdür ***güzār*** güzārdenden emrdür ödemek maʿnāsına ***püşt*** bā-yı (18) ʿAcemīnüñ żammıyıla arḳa ve arḳa ḥammalı semeri maʿnāsına da gelür mīm żamīr-i mütekellim püştem arḳam dimekdür ***biḫār*** (19) bā-yı zāyidedür ***ḫār*** ḫārīdenden emr-i ḫāżırdur ḳaşımaḳ ve gicimek maʿnāsınadur ***īncā*** īn ism-i işāret (20) cācāydan maḳṣūrdur mekān maʿnāsına ***biyār*** bā ve yā ziyādesiyle āverdenden emr-i ḥāżırdur getürmek maʿnāsına (21) ***ancā*** onda ***büber*** bā-yı ūlā-yı mażmūma zāyidedür ve bā-yı ṯāniye ve'l-eclü'l-vezn meftūḥa-yı aṣliyyedür żamm-ı bā ile **[M33a]** (1) bürdenden emr-i ḥāżırdur bürden iletmek ve oyunda ütmek maʿnāsına gelür taḳṭīʿ borcuñ öde müstefʿilün (2) vāmet güzā müstefʿilün rarḳam ḳaşı müstefʿilün püştem biḫar müstefʿilün bunda getür müstefʿilün īncā biyā (3) müstefʿilün randa ilet müstefʿilün ancā büber müstefʿilün

116 **Oturma bilmezlerle ḳaç kendüñi ḳurtar iy** (4) **oġul**
Menşīn benādānān gürīz ḫodrā rehākün iy püser

Menşīn mīm-i meftūḥa (5) edāt-ı nehīdür menşīn nehīdür maṣdarı nīşestendür oturmaḳ ʿArabca cülūs maʿnāsına şīn-i muʿcemenüñ (6) fetḥiyile ve kesresiyile daḫı cāyizdür maṣdar-ı müteʿaddīsi nişāsden oturtmaḳ ʿArabca iclās (7) maʿnāsına ḳıyās bu idi ki nişesten lafẓınuñ taʿdiyesinde nişistānīden dinildi lākin nişāsten (8) işidildi fe'l-yaḥfaẓ ***benādānān***da bā-yı meftūḥa muṣāḥabet içündür nādānān nādānūñ cemʿidür bilülü (9) degildür dimekdür ḳāyide maʿlūm ola ki esmānuñ cemʿinde ḳāyide oldur ki eger ism ẕevi'r-rūḥ olup (10) ve āḫırı sākin olursa cemʿinde āḫırına elif ve nūn ziyāde olınur ādemiyān ve melekān ve cinniyān (11) ve canverān perriyān gibi ve eger kelimenüñ āḫrında hā-yı ʿalāmet-i fetḥa olursa elif ve nūndan evvel kāf-ı Fārsī (12) getürürler ḫᵛācegān ve bendegān ve dānendegān gibi ve eger esmā-yı cemādatuñdan olursa ekṣer āḫırına hā ile elif (13) ziyāde iderler gerek ismüñ āḫırı müteḥarrik olsun gerek sākin

āsmānhā ve zemīnhā ve nāmehā ve ḫāmehā gibi (14) ve eger cemādātuñ neşv ü nemā ve tevellüde ḥayvāna müşābeheti olursa elif ve nūnıla ve elif ve hā ile istiʿmāli (15) cāyizdür dıraḫtān ve dıraḫtā gibi fe'l-yaḥfaẓ ***gurīz*** kesr-i kāf-ı ʿAcemiye ile emr-i ḥāżırdur ḳaç dimekdür maṣdarı (16) girīḫtendür kesr-i kāfla ḳaçmaḳ maʿnāsına ***ḫod*** {vāv-ı resmiye ile ḳayd olunan zīrā vāv-ı aṣliyye ile olursa ki cūd ve būd ḳafiyesinde olınur togulġa cenk güninde giyerler demür taḳiye maʿnāsına olur} vāv-ı resmiye ile şed ve bed ḳāfiyesinde istiʿmāl olınur kendü (17) dimekdür ***rā*** gāh ʿalāmet-i mefʿūl olur ve gāh taḫṣīṣ içün lām cārre maʿnāsına olur (18) ve gāh ḳasem içün olur ve gāh taḥsīn lafẓ içün zāyid olur burada maʿnā-yı evvel murād olur (19) fe'l-yaḥfaẓ ***rehākün*** emr-i ḥāżırdur ḳurtar dimekdür maṣdarı rehā-kerdendür ḳurtarmaḳ ʿArabca taḥlīṣ (20) maʿnāsına ***iy*** kesr-i hemze ile ḥarf-i nidādur ʿArabīde ve Fārsīde müstaʿmeldür ***püser*** oġul maʿnāsına taḳṭīʿ oturma bil müstefʿilün mezlerle ḳaç müstefʿilün kendüni ḳur müstefʿilün tar iy oġul müstefʿilün **[M33b]** (1) menşin bena müstefʿilün dānan güriz müstefʿilün ḫodrā rehā müstefʿilün kün iy püser müstefʿilün (2)

117 Müstefʿilün müstefʿilün müstefʿilün müstefʿilün
Ḥaḳḳā ki cāhil ṣoḥbeti nār-ı cehennemden beter (3)

Ḥaḳḳan aṣlında mefʿūl-i muṭlaḳdur fiʿl-i maḥzūfdur Ḥaḳḳā Ḥaḳḳan taḳdīrindedür ṣebete ṣübūten maʿnāsına (4) ***beter*** yaramazraḳ dimekdür aṣlı bed-ter idi dālile tānuñ ḳurb-ı maḫrecleri olduġından ötürü dālı tāda (5) idġām itdiler better oldı teşdīd ile ve teşdīdsüz daḫı müstaʿmeldür {keẕā ẕekerahu el-Mevlā Niʿmetullāh ve ʿİzzet Sürūrī Efendi şerḥ-i Gülistānda buyurur ki "beter ṣīġa-yı tafżīldür aṣlı bedterdür ʿavām taḥrīf idüp neber didiler ṣoñra elsīne-yi füṣeḥāda ve eşʿār-ı büleġāda şāyiʿ oldı ḫabbe ẕā seyyid ʿAli zādeye iʿtirāż idüp dimiş ki "ve men ḳāle fī şerḥihi better bi't-taḥfīfi'l-vezn ve aṣluhu müşeddedün lienne aṣlahu bedter idġāmü'd-dāl fi't-tāi baʿde ḳalbihi tāen feḳad ezhera ʿademe ʿilmihi bi'l-lüġati'l Fārsiyyeti ḥaysü ecrā el ḳavāide el ʿArabiyyete fīhā intehā faḳīr ü ḥaḳīr dir ki bu kelām maḥall-i kelāmdur zirā kelāmlarıyıla istişhād olan füṣeḥā ve büleġā eşʿārlarında muḥarre-i ʿavāmı īrādları ġāyetle müstebʿaddur ve daḫı idġām ʿArab lisānında maḫṣūṣ olup Fārsīde olmaması delīl-i celīle muḥtācdur} taḳṭīʿ ḥaḳḳā ki cā müstefʿilün hil ṣoḥbeti (6) müstefʿilün nār-ı ceḥen müstefʿilün nemden beter müstefʿilün hāmişde nāẓım-ı merḥūmdan bu daḫı (7) menḳūldür

6 Şahā saʿādet ayını ṭutdı cihānı serteser
Tā āf-tāb ṭalʿatıñ āfāḳa ṣaldı nūr u fer (8)

Müstefʿilün müstefʿilün müstefʿilün müstefʿilün
Baḥr-ı recezdür sālim uş eczā müşemmen pür-güher

Şahāda (9) olan elif ḥarf-i nīdādur *serteser* aṣlında ez ser tā serdür tā ḥarf-i ġāyetdür başdan başadañ (10) dimekdür ṣoñra ez ḥaẕf olunup ve elif ḳaṣr olındı

Baḥr-ı sābiʿ ḳıṭʿa-ı derbaḥr-ı hezec (11)

118 Çeşme bıñar oldı kūze bardaḳ
İsteme mecūy u cūy ırmaḳ (12)

Çeşme Fārsīdür bıñar ve igne yurdusı ve çuvalduz yurdusı maʿnāsına gelür *kūze* kāf-ı (13) ʿArabiyye ile ve hā-yı resmiyye ile bardaḳ kūz meşele *mecūy* fetḥ-i mīmile nehī ḥāżırdur isteme dimekdür maṣdarı (14) cūyīdendür istemek maʿnāsına cūy ırmaḳ ve cūyīden lafẓından ṣīġa-yı emr ve vaṣf-ı terkībī gelür (15) emrde evveline bā ziyāde iderler taḥsīn lafẓ içün bücūy dirler taḳṭīʿ çeşme bı mefʿūlü (16) ñar oldı ḳū mefāʿilün ze bardaḳ feʿūlün isteme mefʿūlü mecūy u cū mefāʿilün yırmak feʿūlün (17)

119 Endāḫten ü fürū fikenden
Atmaḳ daḫı aşaġa bıraḳmaḳ

endaḫten atmaḳ *fürū* (18) aşaġa maʿnāsına fikenden maṣdardur efgendenden maḳṣūrdur bıraḳmaḳ maʿnāsına taḳṭīʿ endāḫ (19) mefʿūlü ten ü fürū mefāʿilün fikenden feʿūlün atmaḳ da mefʿūlü ḫı aşaġa mefāʿilün bıraḳmaḳ (20) feʿūlün

120 Zerd oldı ṣaru kebūddur gök
Ḳara siyeh ü sepīddür aḳ

(21) *zerd* ṣaru vü ʿārıż olan levne ve maʿrūż olan şeyʾe ıṭlāḳ olınur ve *aṣfūr* aṣfer maʿnāsına [M34a] (1) daḫı gelür *kebūd* fetḥ-i kāf-ı ʿArabiyye ile gök levne dirler *siyeh* siyāhdan muḥaffefdür ḳara maʿnāsına (2) *sepīd* sīn-i mühmele ile bā-yı ʿAcemiyenüñ kesriyile aḳ ʿArabca beyāż maʿnāsına taḳṭīʿ zerdoldı mefʿūlü ṣaru kebū (3) mafāʿilün dur gök feʿūlün ḳara si mefʿūlü yeh ü sepī mefāʿilün didür aḳ feʿūlün

121 Hem (4) sürḫ u ḳızıl yeşildürür sebz
Nīl oldı çivid güzīne ṭoḳmaḳ

sürḫ żamme-yi sīnile (5) muṭlaḳā ḳızıl ʿārıża ve maʿrūża ıṭlāḳ olınur reng-i ṣürḫ ve sürḫ-reng gibi ve ḳızıl mürekkebe (6) daḫı ṣurḫ dirler ve bir otdur ki ḳuyruġı ḳızıldur ***sebz*** fetḥ-i sīnile yeşil ve tāze maʿnāsına ***nīl*** (7) çivid ve Mıṣr ırmaġınuñ adıdur ***güzīne*** büyük toḳmaḳ güzīn miṣlehu taḳṭīʿ hem sürḫu mefʿūlü (8) ḳızıl yeşil mefāʿilün dürür sebz feʿūlün nīl oldı mefʿūlü çivid güzi mefāʿilün ne toḳmaḳ feʿūlün (9)

122 **Laḫt oldı çomaḳ ḳatıdur saḫt**

Hem iri dürüşt nerm yumşaḳ

laḫt (10) fetḥ-i lāmıla çomaḳ ve pāre maʿnāsına daḫı gelür ve gāh olur āḫırına hā-yı ʿalāmet ilḥāḳ olunup (11) laḫte dirler ***saḫt*** fetḥ-i sīnile ḳatı ve sıḳ bez ve tarāzu maʿnāsına gelür ***dürüşt*** dālile rānuñ (12) żammıyıla iri ve nāhemvār yaʿnī düzdegil nesne veyā ḳuşḳusuz maʿnāsına gelür taḳṭīʿ laḫt oldı mefʿūlü (13) çomaḳ ḳatı mefāʿilün dur saḫt feʿūlün hem iri mefʿūlü dürüşt ner mefāʿilün mi yumşaḳ feʿūlün (14)

123 **Kef aya vü nāḫun oldı ṭırnaḳ**

Engüşt büzrük ulu parmaḳ

Kef teşdīdile (15) ʿArabīdür el ayası maʿnāsına ve menʿ maʿnāsına maṣdar daḫı istiʿmāl olınur lafẓ-ı ʿArabīye taʿarruż nāẓım-ı (16) merḥūmuñ vaẓīfesine muḫālifdür ***nāḫun*** ṭırnaḳ ʿArabca ẓufr maʿnāsına ṭırnaḳ kesecek bıçaġa nāḫunber (17) ve nāḫunberāh ve nāḫunberāy nāḫunīger dirler ***engüşt*** fetḥ-i hemze ve żamm-ı kāf-ı ʿAcemiye ile barmaḳ ***büzürk*** (18) ulu baş barmaġa engüşt-i büzürg dirler ve şehādet barmaġına engüşt-i düşnām dirler taḳṭīʿ (19) kef aya mefʿūlü vü nāḫun ol mefāʿilün dı ṭırnaḳ feʿūlün engüşt mefʿūlü büzürg u mefāʿilün (20) lu barmaḳ feʿūlün

124 **Kāluc kiçisi müşt yumruḳ**

Keştī gemidür ʿArabca zevraḳ

(21) ***kāluc*** ṣırça barmaḳ ***müşt*** yumruḳ ve baş maḳcı müştesi ve avuç ve toḳmaḳ ***keştī*** büyük gemi ʿArabīsi sefīnedür **[M34b]** (1) zevraḳ degildür zīrā zevraḳ kiçirek gemidür ki Türkīde aña ṣandal ve pürme dirler taḳṭīʿ (2) kāluc mefʿūlü kiçisi müş mefāʿilün tü yumruḳ feʿūlün keştī ge mefʿūlü midür ʿArab mefāʿilün (3) ca zevraḳ feʿūlün

125 **Hem şīb ü firāz eniş yoḳuşdur**

Yüksek çü bülend pest (4) **alçaḳ**

Şīb kesr-i ṣarīḥıla eniş ki yoḳuş muḳābelesinde ve medhūş ve alt ki ʿArabca taḥt (5) maʿnāsına neşīb lafẓından muḫaffefdür nūn ḥarf-i ḫafī olduġıçün ḥaẕf olunmışdur ve daḫı (6) ittibāʿ vü müzāvece ṭarīḳince şīb-tīb dirler ki sergeşte ve medhūş maʿnāsınadur ***firāz*** (7) kesr-i fā ile yoḳuş ve yuḳarı ve ḳarşu ve cemʿ olmaḳ maʿnāsına taḥsīn lafẓ içün

ziyāde (8) olınur ***bülend*** żamm-ı bā ve fetḥ-i lāmıla yüksek ve inişlü maʿnāsına ḳapu pervāzına ve ev saçağına bülendīn (9) dirler yüksek olduḳlarıçün ***pest*** fetḥ-i bā-yı ʿAcemiyye ile alçaḳ ve küstāh ve düz ve baḫīl maʿnāsına (10) taḳṭīʿ hem şīb ü mefʿūlü firāz eniş mefāʿilün yoḳuşdur feʿūlün yüksek çü mefʿūlü bülend pes (11) mefāʿilün ti alçaḳ feʿūlün

126 **Bürhīd an-ı kes ki şüd hirāsān**
Ḳurtuldı o kimse k'oldı (12) **ḳorḳaḳ**

bürhīd bā-yı meksūre zāidedür rehīd fetḥ-i rā ile ḳurtulmaḳ maʿnāsına ***an-ı kes*** ol kimse dimekdür (13) ***ki*** edāt-ı tavşīfdür ***hirāsān*** hirās fetḥ-i ha ile ḳorḳu hirāsīden ḳorḳmaḳ hirāsān (14) ṣīġa-yı mübālaġadur mübālaġa ile ḳorḳucı dimekdür maʿnā-yı beyt dimekdür ki her kim ḥażret-i Allāhdan (15) ḳorḳdı ol kişi dünya ve āḫiret mehālikinden ḳurtuldı zīrā iki cihānuñ mehāliki ḫavfu'l-lāh (16) olmamdan nāşī maʿāṣīden ḥāṣıla olur pes bu kelām-ı saʿādet encām-ı cevāmiʿu'l-kelimedendür taḳṭīʿ (17) bürhid a mefʿūlü nı kes ki şüd mefāʿilün hirāsān feʿūlün ḳurtuldı mefʿūlü o kimse k'ol mefāʿilün (18) dı ḳorḳaḳ feʿūlün

127 **Mefʿūlü mefāʿilün feʿūlün**
ʿİlm içredürür saʿādet ancaḳ

taḳṭīʿ (19) ʿilm içre mefʿūlü dürür saʿā mefāʿilün det ancaḳ feʿūlün hāmişde nāẓım-ı merḥūmdan bu daḫı menḳūldür (20)

7 **Gülsün dirisen yüzüñ ferecden**
ʿİlm oḳı ḫalāṣ bul ḥaracdan

Mefʿūlü mefāʿilün feʿūlün [M35a] (1)
Geç aḫreb-i feyżile hezecden

Baḫr-ı ṯāmen ḳıṭʿa derbaḫr-ı remel-i maḳsūr (2)

128 **Mīçeked yaʿnī ṭamar hem reg ṭamar daḫı ḳana ḫūn**
Bezenilmiş çoḳ simāṭ ārāste bisyār (3) **ḫᵛān**

Mīçeked mī edāt-ı ḥāl çeked fiʿl-i mużāriʿ ṭamar maʿnāsına maṣdarı çekīdendür ṭammaḳ maʿnāsına (4) ***reg*** fetḥ-i rā-yı mühmele ve sükūn-ı kāf-ı ʿAcemiyye ile ṭamar ʿArabca ʿırḳ maʿnāsına ***ḫūn*** vāv-ı aṣliyye ile (5) ḳan ʿArabca dem maʿnāsına ***ārāste*** medd-i hemze ile ism-i mefʿūldür bezenilmiş maʿnāsına maṣdarı (6) [ārāyānīden müteʿaddīdür] ārāstendür bezemek maʿnāsına āresten ārāyīden ārāyānīden emṯāl ***bisyār*** kesr-i bā ile

(7) çoḳʿ Arabca keşīr maʿnāsına ***ḫᵛān*** feṭḥ-i ḫā-yı muʿceme ve vāv-ı resmiye ve elif-i ṣābite ile simāṭa māḥṣūṣ (8) degildür belki muṭlaḳā içinde ṭaʿam yinen nesneye dirler gerek simāṭ olsun ve gerek saġīre ve gerek (9) ġayrı keẕā naḳılletü'l-lüġat taḳṭīʿ mīçeked yaʿ fāʿilātün ni ṭamar hem fāʿilātün reg ṭamar da (10) fāʿilātün ḳana ḫūn fāʿilāt bezenilmiş fāʿilātün çoḳ simāt ā fāʿilātün rāste bis (11) fāʿilātün yār ḫᵛān fāʿilāt

129 Bāz-gūne ʿaksinedür daḫı gül-gūne figer (12)
Dürlü dürlü gūnāgūn başı aşaġa ser-nigūn

Bāz-gūn ʿaksine ve başı aşaġa (13) ve gerüsine maʿnāsınadur hā-yı ġayr-ı melfūẓa ile bāz-gūne menḳūl degildür ***gül-gūne figer*** yaʿnī ʿavretlerüñ (14) yüzlerüne sürdükleri ḳızılca gül-gūne mişlehu ***gūn*** kāf-ı ʿAcemiyyenüñ żammı ve vāv-ı aṣliyye ile dürlü maʿnāsına (15) günāgün dürlü dürlü maʿnāsına nāẓım-ı merḥūmuñ elifsiz gūne gūn dimesi vezn içündür ***ser-nigūn*** (16) żamm-ı nūnıla başı aşaġa nügūn nügūñsār nügūser emṣāl taḳṭīʿ bāz gūn fāʿilātün ʿaksinedür (17) fāʿilātün daḫı gülgū fāʿilātün ne figer fāʿilāt dürlü dürlü fāʿilātün gün ā gün bā fāʿilātün (18) şı aşaġa fāʿilātün ser-nigūn fāʿilāt

130 Gevde ten rūde bağırsaḳ bögrek (19) **öyken gürde şüş**
Eyegü pehlū yaña sū küşt yan uca sürūn [M35b]

(1) ***ten*** beden ve gövde maʿnāsınadur Fārsīde ve Türkīde müstaʿmeldür ***rūde*** żamm-ı rā-yı mühmele ve sükūn-ı vāv (2) ve feṭḥ-i dāl-ı mühmele ve hā-yı ġayr-ı melfūẓa ile bağırsaḳ ve saz ḳılına daḫı dinür ***gürde*** żamm-ı kāf-ı ʿArabiye ve hā-yı (3) ġayr-ı melfūẓa ile bu gerek sorulmış yer maʿnāsına da gelür cemʿi gürdegān ***şüş*** żamm-ı sīn-i muʿceme (4) ile Türkce öygün maʿnāsına yaʿnī aḳciger ***pehlū*** feṭḥ-i bā-yı ʿAcemīyile eyegü yaʿnī yan maʿnāsına ve şehr-i īrāna (5) daḫı dirler ***sū*** żamm-ı sīn-i mühmele ile ṭaraf ve cihet Türkce yaña maʿnāsına sūyīden maḳṣūrdur (6) ve żiyāʾ ve rūşenāyī maʿnāsına da gelür ***küşt*** kāf-ı ʿArabiyenüñ żammıyıla müşt ḳāfiyesinde yan maʿnāsına ve bükr ü müşt (7) maʿnāsına ve gāh olur ṣīġa-yı māżī olur maṣdar maḳāmında daḫı istiʿmāl olınur öldürmek (8) maʿnāsına ve gāh olur āḫırından tā-yı haẕf idüp güş dirler ***sürūn*** sīn-i mühmele ile rā-yı (9) mühmelenüñ żammıyıla Türkce uca yaʿnī uyluġuñ ḳaba yiri maʿnāsına taḳṭīʿ gevde ten rū fāʿilātün {dālda bir ḥarf ḳadar tevaḳḳuf gerek} (10) de bağırsaḳ fāʿilātün bögrek öyken fāʿilātün gürde şüş fāʿilāt eyegü peh fāʿilātün (11) lū yaña sū fāʿilātün küşt yanu fāʿilātün ca sürūr fāʿilāt

(2)

131 **Reste ḳurtulmuş** (12) **velīkin beste bağlu deste ṣap**
Mūy ḳıl ḫāme ḳalem nāme bitidür cāme (13) **ṭon**

Reste fetḥ-i rā ile ism-i mefʿūldür ḳurtulmuş maʿnāsına maṣdarı restendür ḳurtulmaḳ (14) maʿnāsına ve ṣalıvirmek maʿnāsına daḫı gelür ***beste*** fetḥ-i bā-yı ʿArabiye ile ism-i mefʿūldür bağlanmuş (15) maʿnāsına maṣdarı bestendür bağlamaḳ maʿnāsına ***deste*** ekin biçdükleri ve ḳat bağladuḳları deste ki (16) Türkīde daḫı şāyīʿdür ve her nesnenüñ ḳulpına ve ipüñ kelebine ve küstāhluḳ eylemege daḫı dirler ***mūy*** (17) ḳıl ve saç maʿnāsına ḳaṣr-ı yā ile mū daḫı istiʿmāl olınurd ***ḫāme*** yonulmuş ḳalem ve ḳıldan ev (18) ve muṭlaḳā ḳamış ve mürekkeb ve ḳum yığını maʿnāsına daḫı gelür ***nāme*** Türkce biti yaʿnī mektūb **[M36a]** (1) maʿnāsına ***cāme*** ṭon yaʿnī geyisi ve nīm suḫte yaʿnī yarusı yanmış igsi ve döşek ve ḳadeḥ ve şiʿrüñ şāh beyti (2) ve ṣürāḫī maʿnāsına gelür maʿlūm ola ki cām lafẓı maʿnā-yı aṣlīsi iʿtibār ile melbūsa ve mefrūşa (3) ʿāmdur melbūse ten-cāme dirler ki aṣlı cāme-yi tendür terkīb-i iżāfīden ʿilmīye naḳle-yi ʿalāmet olsun (4) içün mużāfun ileyhe mużāf üzerine taḳdīm olunmışdur mefrūşa cāme-yi ḫᵛāb dirler taḳṭīʿ reste ḳurtul (5) fāʿilātün muş velīkin fāʿilātün beste bağlu fāʿilātün deste ṣap fāʿilāt mūy ḳıl ḫā fāʿilātün (6) me ḳalem nā fāʿilātün me bitidür fāʿilātün cāme ṭon fāʿilāt

132 **Ṣuç günāh u ṣaç biyefşān** (7) **ṣıç birī işe bişāş**
Ur bizen ḳopar biken bihrāş ḳuş bitrāş yon (8)

Günāh kāf-ı ʿAcemiyyenüñ żammıyıla ṣuç maʿnāsına ʿArab taʿrīb idüp cünāḥ dir biyefşān bā-yı meksūre ile (9) emr-i ḥāżırdur ṣıç maʿnāsına maṣdarı feşāndandur ṣıçmaḳ maʿnāsına ***birī*** kesr-i bā-yı muvaḥḥide ile görilen (10) nüsḫalarda böyledür ammā ṣaḥīḥi birīzdür zīrā teğavvuṭ eyle maʿnāsına olan birī degildür belki birīzdür ki (11) rīzīdenden emr-i ḥāżırdur rīzīden teğavvuṭ itmek maʿnāsınadur ***bişāş*** kesr-i bā-yı muvaḥḥide ile ṣīğa-yı (12) emr-i ḥāżırdur tebevvül eyle maʿnāsına maṣdarı şāşīdendür tebevvül maʿnāsına ***bizen*** kesr-i bā ile emr-i (13) ḥāżırdur ur dimekdür maṣdarı zedendür urmaḳ ve meyl eylemek maʿnāsına da istiʿmāl olınur nitekim (14) besurḫī-zened dirler yaʿnī ḳızıllığa maʾil dimekdür müteʿaddīsi zenāyīdendür ***biken*** kesr-i bā ile emr-i ḥāżırdur (15) ḳopar maʿnāsına maṣdarı kendendür {fetḥ-i kāf-ı ʿArabiye ile} ḳoparmaḳ maʿnāsına ve ḳazmaḳ ve ḳoymaḳ ve deri yüzmek ve bir nesneʾ (16) çıḳarmaḳ ve bulmaḳ maʿnāsına da gelür kendīden meṣele ve kāf-ı ʿAcemiyenüñ fetḥiyile kenden meṣele bihrāş ḳaṣr-ı bā ile (17) emr-i ḥāżırdur ḳuş maʿnāsına maṣdarı hirāşīdendür kesr-i hā ile ḳuşmaḳ maʿnāsına ***bitrāş*** kesr-i bā ile emr-i ḥāżırdur (18) yon maʿnāsına maṣdarı terāşīdendür {kesr-i tā ile} yonmaḳ maʿnāsına ve ḳazmaḳ maʿnāsına daḫı gelür taḳṭīʿ ṣuç günah u

(19) fāʿilātün ṣaç biyefşan fāʿilātün ṣıç biri i fāʿilātün şe bişāş fāʿilāt ur bizen ḳo (20) fāʿilātün par biken bih fāʿilātün raş ḳuş bit fāʿilātün raş yön fāʿilāt

133 **Bir iki üç [M36b]** (1) **dörd beş yek dü se çār u penc şeş**
Altı heft ü heşt ü nüh deh (2) **yedi sekiz ṭoḳuz on**

Yek yānıñ fetḥiyile ve kesriyile lüġatdur bir demekdür dü iki ʿArabca i̱sneyn (3) maʿnāsına faṣīḥ olan oldur ki vāv telaffuẓ olunmaya meger ki żarūret-i vezn içün telaffuẓ oluna ve āḫırına (4) yā lāḥıḳa olıcaḳ elbette vāv telāfuẓ olınur fe'l-yaḥfaẓ se fetḥ-i sīn ve hā-yı resmiye-yi ġayr-ı melfūẓa ile (5) üç ʿArabca s̱ülas̱e maʿnāsına çār cīm-i ʿAcemiyye ile dört erbaʿa maʿnāsına çehār mes̱ele penç fetḥ-i bā-yı (6) ʿAcemiyye ile beş ʿArabca ḫamse maʿnāsına şeş fetḥ-i şīn-i ūlā ile altı maʿnāsına pes bu beytde merhūn vardur (7) heft fetḥ-i hā ile yedi ʿArabca sebʿa maʿnāsına heşt fetḥ-i hā ile sekiz ʿArabca s̱emāniye maʿnāsına nüh fetḥ-i nūn ve sükūn-ı (8) hā ile ṭoḳuz maʿnāsına deh fetḥ-i dāl ve sükūn-ı hā ile on ʿArabca ʿaşere maʿnāsına taḳṭīʿ bir iki üç fāʿlātün (9) dört beş yek fāʿilātün dü se çār u fāʿilātün penc şeş fāʿilāt altı heft ü fāʿilātün heşt ü nüh deh (10) fāʿilātün yedi sekiz fāʿilātün ṭoḳuz on fāʿilāt

134 **Bīst ü sī yigirm'otuz çil ḳırḳ (11) u pencāh ellidür**
Şaşt u heftād altmış u yetmişdürür kālīve bön

Bīst (12) kesr-i bā ile yigirmi ʿArabca ʿaşrūn maʿnāsına ve tevaḳḳūf eyle dimekdür ve ziyān olmuş nesne ***sī*** kesr-i sīn ve sükūn-ı (13) yā ile otuz ʿArabca s̱ülas̱ūn maʿnāsına ***çil*** kesr-i cīm-i ʿAcemiyye ile ḳırḳ maʿnāsına çihil mis̱lehu ***pençāh*** elli ʿArabca (14) ḫamsūn maʿnāsına ***şaşt*** fetḥ-i şīn-i muʿceme ile ve sükūn-ı ṣād ile altmış bunuñ ṣaḥīḥi şestdür ʿavām (15) ġalaṭ idüp şaşt dirler ṣād ile ***heftād*** yetmiş on yedi ʿadedine heftede dirler ***kālīve*** (16) hā-yı ġayr-ı melfūẓa ile kālīvā mes̱ele bön ve ebleh ve aḥmaḳ ve baş aġrısı ve göñüllü ve şol (17) kimesnedür ki kendüyi düzer ḳoşar güzel gösterür görenler güzel ṣanur taḳṭīʿ bīst ü sī yi (18) fāʿilātün girm'otuz çil fāʿilatün ḳırḳ u pencāh fāʿilātün ellidür fāʿilātün şaşt u heftād fāʿilātün (19) altmış u yet fāʿilātün miş dürür kā fāʿilātün līve bön fāʿ ilāt

135 **Daḫı heştād u neved** (20) **ṣad seksen ü ṭoḳsan yüz**
Biñ hezār u ṣay ṣına bişmār u mīkun āzmūn [M37a]

(1) ***heştād*** fetḥ-i hā ile seksen on sekiz ʿadedine heştdeh dirler ve sekiz yüz ʿadedine heştṣad dirler (2) ***neved*** fetḥ-i nūn ve fetḥ-i vāv ile ṭoḳsan ʿadedi ***ṣad*** fetḥ-i ṣād-ı mühmele ile yüz ʿadedi aṣl u faṣīḥi (3) sīniledür pes ṣād ile ṣad taġlīṭāt-ı ʿavām ḳabīlindendür ***hezār*** fetḥ-i hā ile biñ ʿadedi bülbüle (4) hezārvā dirler ***bişmār*** bā-yı

zāidenüñ ve sīn-i {lākin taṣḥīḥ-i vezn içün sīn sākin oḳınur} muʿcemenüñ żammıyıla ṣīġa-yı emr-i ḥāżırdur ṣay dimekdür maṣdarı (5) şumārdendür ṣaymaḳ maʿnāsına şumerden meşele ***mīkun āzmūn*** mī edāt-ı ḥāl kun emr-i ḥāżırdur āzmūn (6) tecrübe yaʿnī ṣınamaḳ ve imtiḥān maʿnāsına ḥāṣılı ṣına yaʿnī imtiḥān eyle dimekdür taḳṭī daḫı heştā fāʿilātün (7) du neved ṣad fāʿilātün seksen ü ṭoḳ fāʿilātün san yüz fāʿilāt biñ hezār u fāʿilātün (8) ṣay ṣına biş fāʿilātün mār u mīkun fāʿilātün āzmūn fāʿilāt

136 **İçerü gel añlar iseñ yoḫsa** (9) **ḳalġıl ṭaşrada**
Enderūn ā ger şināsī verne mīmān derbirūn

Enūn fetḥ-i hemze (10) ile içerü maʿnāsına ā meddle iki maʿnāya gelür biri ey bār-ı Ḫudā maʿnāsına ve biri āmedenden emr-i ḥāżır (11) dur gel dimekdür burada maʿnā-yı ṣānī murāddur ***ger*** egerden muḫaffefdür edāt-ı şarṭdur ***ṣināsī*** (12) şinās kesr-i sīn-i muʿceme ile şināḫtenden vaṣf-ı terkībīdür añlayıcı dimekdür ṣīġa-yı mübālaġasında (13) şināsā dirler añlaġan maʿnāsına şināsīde olan yā yā-yı ḫıṭābdur ***verne*** {hā-yı ġayr-ı melfūẓa ile} yoḫsa dimekdür (14) ʿArabca ve illā maʿnāsına ***mīmān*** mī edāt-ı ḥāl mān ṣīġa-yı emrdür ḳal maʿnāsına maṣdarı māndendür (15) ḳalmaḳ maʿnāsına ***der*** fī maʿnāsına ***birūn*** żamm-ı bā-yı muvaḥḥide ve żamm-ı rā-yı mühmele ile ṭaşra maʿnāsına bīrūn gibi (16) taḳṭīʿ içerü gel fāʿilātün añlar isen fāʿilātün yoḫsa ḳalġıl fāʿilātün ṭaşrada {dālda iki ḥarf ḳadar tevaḳḳūf gerek} fāʿilāt enderūn e fāʿilātün (17) ger şināsī fāʿilātün verne mīmān fāʿilātün derbirūn fāʿilāt

137 **Fāʿilātün fāʿilātün fāʿilātün**(18) **fāʿilāt**
Ḥayf aña kim dām-ı cehl içinde ḳalmışdur zebūn

Taḳṭīʿ ḥayf aña kim fāʿilātün (19) dām-ı cehl i fāʿilātün çinde ḳalmış fāʿilātün dur zebūn fāʿilāt hāmişde bu daḫı menḳūldür (20)

8 **Āf-tābī ṭalʿatuñ ki ʿālemi rūşen ḳılur**
Nireye kim düşse sāyeñ servile gülşen ḳılur (21)

Fāʿilātün fāʿilātün fāʿilātün fāʿilāt
Bu remel baḥrıdurur kim ṭabʿuña maḥzun ḳılur [M37b]

(1) Baḥr-ı tāsiʿ ḳıṭʿa derbaḥr-ı hezec-i sālim (2)

138 **Büverzīden özenmekdür neverdīdendürür dürmek**
Zemīnrā ḫūk berkenden (3) **nedür yiri ṭoñuz dürmek**

Büverzīdende bā-yı mażmūme zāidedür aṣl kelime verzīden (4) dür fetḥ-i vāvıla maṣdardur bir şeyʾe öykünmek ve özenmek ve bir nesneyi ʿādet edinmek ve ekin ekmek (5) maʿnāsına ***neverdīden*** żamm-ı nūn ve fetḥ-i vāvıla maṣdardur dürmek ʿArabca ṭay maʿnāsına ***zemīnrā (6) ḫūk berkenden*** zemīn yir rā żamīr-i mefʿūl ḫūk ṭoñuz berkenden ḳoparmaḳ berkenden meṣele ḥāṣılı (7) burunıla geñüz yiri yirinden ḳoparup ḳarışdırmaġa zemīn-rā ḫūk berkenden dirler taḳṭīʿ (8) büverzīden mefāʿīlün özenmekdür mefāʿīlün neverdīden mefāʿīlün dürür dürmek mefāʿīlün (9) zemīnrā ḫū mefāʿīlün kı berkenden mefāʿīlün nedür yiri mefāʿīlün ṭoñuz dürmek mefāʿīlün (10)

139 Rübūden ḳapmaġa dirler nümūden yaʿnī göstermek
Zidūden pasdan açmaḳdur (11) **büsūdendür daḫı sürmek**

Rübūden żamm-ı rā-yı mühmele ile ḳopmaḳ ʿArabca ḫaṭfe maʿnāsına (12) rebānīden ḳopdurmaḳ maʿnāsına ***nümūden*** żamm-ı nūnıla göstermek ʿArabca irādet maʿnāsına ve görünmek maʿnāsına (13) daḫı gelür zidūden żamm-ı zā-yı muʿceme ile paṣlı nesne paṣdan açup ṣayḳallamaḳ ***büsūden*** żamm-ı (14) bā-yı muvaḥḥide ile sürmek ve el yuḳamaḳ ve ḳavramaḳ ve bıraḳmaḳ ve yutmaḳ ve görmek maʿnāsına (15) gelür taḳṭīʿ rübūden ḳap mefāʿīlün maġa dirler mefāʿīlün nümūden yaʿ mefāʿīlün ni göstermek (16) mefāʿīlün zidūden pas mefāʿīlün dan açmaḳdur mefāʿīlün büsūdendür mefāʿīlün daḫı sürmek (17) mefāʿīlün

140 Resen ip tāften bükmek yavu güm yāften bulmaḳ
Resīden 18 irmek ü dirmek piçīden bāften örmek

Resen rā-yı mühmele ile sīn-i mühmelenüñ (19) fetḥiyile ip ʿArabca ḥabl maʿnāsına cān-bāze resen-bāz dirler ve ip büküciye resen-tāb dirler (20) ***tāften*** bükmek maʿnāsına tāften teften meṣele ***güm*** kāf-ı ʿAcemiyyenüñ żammıyıla yavu yaʿnī yitik ʿArabca żālle maʿnāsına (21) ve nābedīd yaʿnī belürsüz maʿnāsına daḫı gelür ***yāften*** bulmaḳ ʿArabca vicdān maʿnāsına ***resīden*** bir şeyʾe [M38a] (1) irmek ʿArabca vuṣūl maʿnāsına ***peçīden*** kesr-i bā-yı ʿAcemiyye ile dirmek ʿArabca cemʿ maʿnāsına ***bāften*** örmek (2) ve doḳumaḳ maʿnāsına taḳṭīʿ resen ip tāf mefāʿīlün fiten bükmek mefāʿīlün yavu güm ya mefāʿīlün (3) fiten bulmaḳ mefāʿīlün resīden ir mefāʿīlün mek ü dirmek mefāʿīlün beçīden ba mefāʿīlün (4) fiten örmek mefāʿīlün

141 Ḫırāmīden ḫırāşīden ṣalınmaḳ ṭırmalamaḳdur
Ṣavurmaḳ (5) oldı dāmīden demīden yaʿnī üfürmek

ḫırāmīden kesr-i ḫā-yı muʿceme ile ṣalınmaḳ (6) maʿnāsına ***ḫırāşīden*** kesr-i ḫā-yı muʿceme ile ṭırmalamaḳ maʿnāsına ve ḳaşımaḳ ve ḳazımaḳ maʿnāsına daḫı (7) gelür ***dāmīden*** ṣavurmaḳ ***demīden*** üfürmek maʿnāsına ve yel esmek ve açılmaḳ ve ṣabaḥ (8) vaḳti belürmek ve bir nesneʾ ẓāhir olmaḳ ve ʿażā ḳabar ḳabar olmaḳ maʿnāsına daḫı gelür (9) taḳṭīʿ ḫırāmīden mefāʿīlün ḫırāşīden mefāʿīlün ṣalınmaḳ tır mefāʿīlün malamaḳdur (10) mefāʿīlün ṣavurmaḳ ol mefāʿīlün dı dāmīden mefāʿīlün demīden yaʿ mefāʿīlün (11) ni üfürmek mefāʿīlün

142 Ġıjīden oldı sürtünmek bigerdīdendürür dönmek (12)

Gezīdendür ışırmaḳ daḫı seglāyīden it ürmek

ġıjīden żamm-ı ġayn-ı (13) muʿceme ve kesr-i zā-yı ʿAcemiyye ile sürtünmek maʿnāsına ve emeklemek ve ṭayanmaḳ maʿnāsına daḫı gelür (14) ***bigerdīden*** bā-yı zāidenüñ kesriyile ve kāf-ı ʿAcemiyyenüñ fetḥiyile aşlında müteʿaddīdür bir ḥālden bir ḥāle (15) döndürmek maʿnāsınadur lākin müteḥavvil şüden yaʿnī dönmek maʿnāsına istiʿmāli mecāzendür ve eylemek maʿnāsına (16) daḫı gelür gerdānīden meṣele keẕā ẕikre'l-mevlā Niʿmetu'llāh ammā Sūdi şerḥ-ı Gülistānda taḥḳīḳ (17) idüp dir ki geşten ve gerdīden müterādiflerdür aşlında dönmek maʿnāsınadur mevlevī (18) gibi ve degirmen gibi ve araba tegerlegi gibi ve dolab gibi şoñra inḳılāb maʿnāsına da istiʿmāl eylediler (19) meṣelā ḫamr sirkeye dönmek gibi pes ṣayrūret maʿnāsına da istiʿmāl bundandur *fāḥfaẓ fe innehu* (20) *mine'l-mühimmāt fīhāẕihi'l-lüġatī*[265] intehā kelāma ***gezīden*** fetḥ-i kāf-ı ʿAcemiyye ile ışırmaḳ ʿArabca ʿażż (21) maʿnāsına ***seglāyīden*** seg kelb lāyīden ürmek ve ulumaḳ ve sızlamaḳ maʿnāsına **[M38b]** (1) taḳṭīʿ gijīden ol mefāʿīlün dı sürtünmek mefāʿīlün bigerdīden mefāʿīlün dürür dönmek mefāʿīlün (2) gezīdendür mefāʿīlün ışırmaḳ da mefāʿīlün ḫı seglāyī mefāʿīlün den it ürmek mefāʿīlün (3)

143 Yalıñ tef sūḫten yanmaḳ deriz yiv dūḫten dikmek

Ḫamīden rūften yaʿnī (4) egilmek daḫı süpürmekte

Tef tā-yı müṣennāt-ı fevḳıyyenüñ fetḥiyile ateş yalgı maʿnāsına ve buġ ve zebāne-yi (5) āteş maʿnāsına daḫı gelür ve teşdīdle daḫı lüġatdür ***sūḫten*** yanmaḳ maʿnāsına ***deriz*** feḥ-i dāl-ı mühmele (6) ile yiv ve ek maʿnāsına derzīye derzī didiler zīrā yivler diker ***dūḫten*** muṭlaḳā dikmek maʿnāsına (7) ***ḫāmīden*** fetḥ-i ḫā-yı muʿceme ile egilmek ʿArabca inḥināʾ maʿnāsına ḫamdāden meṣele ***reften*** żamm-ı rā-yı mühmele ile süpürmek (8) maʿnāına rūften dinildügi vāvıla vezn içündür taḳṭīʿ yalıñ tef sū mefāʿ īlün ḫıten yanmaḳ

[265] Bunun dilde önemli meselelerden olduğunu bil!

mefāʿīlün (9) deriz yiv dū mefāʿīlün ḫıten dikmek mefāʿīlün ḫamīden rū mefāʿīlün fiten yaʿnī mefāʿīlün egilmek da (10) mefāʿīlün ḫı süpürmek mefāʿīlün

144 **Olur engāşten efrāşten sezmek ü ḳaldırmaḳ** (11)
Daḫı pendāşten berdāşten ṣanmaġ u götürmek

Engāşten sezmek ve naḳş eylemek (12) engārīden meşele ***efrāşten*** bir şeyʾi ḳaldırmaḳ ***pendāşten*** kesr-i bā-yı ʿAcemiyye ile ṣanmaḳ maʿnāsına (13) ***berdāşten*** bir şeyʾi ḳaldurup götürmek berdārīden meşele taḳṭīʿ olur engā mefāʿīlün şiten efrā (14) mefāʿīlün şiten sezme mefāʿīlün kü ḳaldırmaḳ mefāʿīlün daḫı pendā mefāʿīlün şiten berdā (15) mefāʿīlün şiten ṣanma mefāʿīlün ġu götürmek mefāʿilün

145 **Ṭabīdendür ṭalabımaḳ demīden** (16) **sebze ürpermek**
Remānīdendür ürkütmek resānīdendür irgürmek

ṭabīden żamm-ı (17) ṭa-yı mühmele ile ṭalabımaḳ nitekim ḳuzı boġazlanıcaḳ ṭalabır ve yürek oynamaḳ maʿnāsına daḫı gelür ***demīden*** (18) fetḥ-i dāl-ı mühmele ile ot ürpermek yaʿnī bitmek ve yel esmek ve ṣabāḥ vaḳti belürmek maʿnāsına daḫı gelür (19) ***remānīden*** ürkütmek maʿnāsına müteʿaddīdür lāzımı ürkmek maʿnāsına olan remīdendür ***resānīden*** (20) irgürmek ʿArabca īṣāl maʿnāsına müteʿaddīdür resānden meşele lāzımı resīdendür irmek maʿnāsına taḳṭīʿ ṭabīdendür (21) mefāʿīlün ṭalabımaḳ mefāʿīlün demīden seb mefāʿīlün ze ürpermek mefāʿīlün remānīden mefāʿīlün dür ürkütmek mefāʿīlün (22) resānīden mefāʿīlün dür irgürmek mefāʿīlün

146 **Çi bāşed serdter ezyaḫ zimerdüm ḫᵛīşten dīden**
N'ola ṣovuġuraḳ (23) buzdan adamdan kendüzün görmek

Çi kesr-i çīm-i ʿAcemī ve hā-yı ġayr-ı melfūẓa ile ne dimekdür **[M39a]** (1) ***bāşed*** fiʿl-i mużāriʿdür ıṣṭılāḥ-ı ehl-i Fürsde ola maʿnāsınadur ***serd*** sīn-i mühmelenüñ fetḥi ve rā-yı mühmele (2) nüñ {sükūnı vezn içün} dāl-ı mühmelenüñ kesriyile ṣovuḳ ʿArabca berd maʿnāsına ***ter*** edāt-ı tafżīldür serd-ter ṣovuġraḳ maʿnāsınadur (3) ez den maʿnāsına yaḫ yā-yı müşennāt-ı fevḳāniyenüñ fetḥ-i ve ḫā-yı muʿcemenüñ sükūnıyıla buz maʿnāsına ***ezyaḫ*** buzdan (4) dimekdür zi ezden taḫfīf olunmuşdur merdüm ādem oġlanı maʿnāsına ***zimerdüm*** ādem oġlanından (5) dimekdür ***ḫᵛīşten*** ḫā-yı muʿcemenüñ kesri ve yā-yı müşennāt-ı taḥtāniyenüñ sükūnıyıla ve vāv-ı resmiye ile {ve vezn içün} ammā aṣlında sākindür {şīn-i muʿcemenüñ kesriyile} kendü maʿnāsına (6) ***dīden*** dāl-ı mühmelenüñ kesri ve yā-yı müşennāt-ı taḥtāniyenüñ sükūnıyıla maṣdardur görmek maʿnāsına taḳṭīʿ (7) çi bāşed se mefāʿīlün di ter ezyaḫ mefāʿīlün zimerdüm ḫᵛī mefāʿīlün şiten dīden

mefāʿīlün (8) n'ola ṣovu mefāʿīlün ġıraḳ buzdan mefāʿīlün ādemden ken mefāʿīlün dözün görmek (9) mefāʿīlün

147 **Mefāʿīlün mefāʿīlün mefāʿīlün mefāʿīlün**

Gerekdür kendüzin bilmezlere (10) **kendüyi bildirmek**

Taḳṭīʿ gerekdür ken mefāʿīlün düzin bilmez mefāʿīlün lere kendü mefāʿīlün (11) yi bildürmek mefāʿīlün hāmişde bu daḫı menḳūldür

9 **İlāhī tā felek bāḳī vü ʿarş u** (12) **ferş ola ḳāyim**

Saña ʿömr-i ebed vire Ḫudā-yı Bāḳī dāyim

Mefāʿīlün mefāʿīlün mefāʿīlün (13) **mefāʿīlün**

Hezec baḥr-ı müşemmendür ki eczāsı ḳamu sālim

Baḥr-ı ʿāşir ḳıṭʿa derbaḥr-ı (14) kāmil

148 **Süde şīr ü tū didi ḳaymaġa füledür aġız hem aġız dehān**

Süriye gele tele (15) **tora di dele şañsara dile zebān**

Şīr şīn-i muʿcemenüñ kesri ve yā-yı müşennāt-ı taḥtāniye (16) ile rā-yı mühmelenüñ sükūnıyıla süd ʿArabca lebene maʿnāsına ammā şīnüñ kesresin fetḥaya imāle ile (17) arslan maʿnāsına olur ***tū*** tā-yı müşennāt-ı fevḳāniyenüñ żammı ve işbāʿ-ı vāvıla ḳaymaḳ yaʿnī süd ḳaymaġı (18) maʿnāsına ***füle*** fānuñ żammı ve lāmuñ fetḥi ve lāmuñ fetḥine ʿalāmet olan hā-yı ġayr-ı melfūẓa ile aġız ki her dişi (19) ḥayvān ki ṭoġurcaḳ evvel bir nice gün memeleründen gelen süde dirler lāmuñ teşdīdiyile ve taḫfīfiyile (20) cāyizdür ***dehān*** dāl-ı mühmelenüñ fetḥi ile elifni ḳaṣr ile dehen meşele aġız ki ʿArabca fem dirler (21) ***gele*** kāf-ı ʿAcemī ile lāmuñ fetḥiyile ve ʿalāmet-i fetḥa olan hā-yı ġayr-ı melfūẓa ile süri yaʿnī ḥayvān sürisi maʿnāsına **[M39b]** (1) lāmuñ teşdīdi ve taḫfīfi ile cāyizdür ***tele*** {ve daḫı tele otu ve faḳ ki ḳuş ṭutarlar duṭvār buġzlanan yir maʿnāsına da gelür} tānuñ ve lāmuñ fetḥiyile ve hā-yı mersūme ile Tükce toyra maʿnāsına {dur ki bir nevʿ kīsedür}***dele*** (2) dāl-ı mühmele ile lāmuñ fetḥiyile ve hā-yı mersūme-yi ġayr-ı melfūẓa ile sañsar didükleri ḥayvān ki derisin kürk (3) iderler iki dürlü olur eyüsine zerdāve dirler gögsi ṣaruca olduġı sebebden kötisine sañsar (4) dirler ki gögsi aḳca olur semmūr daḫı bunlaruñ envāʿındandur ***zebān*** zā-yı muʿceme ile bā-yı muvaḥḥidenüñ fetḥiyile {faṣīḥdür żammıyıla meşhūrdur ve bā yirine fā ile daḫı lüġatdür Türkce} (5) dil ʿArabca

lisān maʿnāsına taḳṭīʿ süde şīr ü tū mütefāʿilün didi ḳaymaġa mütefāʿilün füledür aġız mütefāʿilün (6) hem aġız dehān mütefāʿilün süriye gele mütefāʿilün tele tora di mütefāʿilün dele sañsara mütefāʿilün (7) dile di zebān mütefāʿilün

149 **Ulu ḫana key daḫı key ḳaçan ḳışa dey digil süciye di mey** (8)

Ḳamışa di ney siñire di pey ilige di muḫ süñük üstüḫᵛān

key {Kemāl Paşa-zāde merḥūm ḫān reʾīsi maʿnāsınadur ḥattā dehkān muʿarreb dehḫāndur aṣlı ḫāndur maʿnāsı reʾīsü'l-ḳaryedür diyü beyān eylemişdür} kāf-ı ʿArabinüñ fetḥiyile (9) ulu pādişāha ve ulu ḫāna yaʿnī ulu bege dirler ve daḫı ḳaçan ve ne vaḳt maʿnāsına gelür ki zemāndan (10) suʾāldür ve daḫı ʿArabīde aʿżāda yaḳılan dügüne dirler nitekim āḫıru'd-devāi'l-key didüklerinde (11) murād oldur {lafẓ-ı mezbūr maʿnā-yı mesfūrda Peykār Fārsīde daḫı müstaʿmeldür} ve gāh olur żarūret-i vezn için baʿż-ı şiʿirlerde gelür ***dey*** dāl-ı mühmelenüñ (12) fetḥiyile ḳış ayıdur tāriḫ-i Celālī iʿtibārınca şiʿirlerde bu maʿnāya istiʿmāl olınur ***mey*** mīmüñ (13) fetḥiyile süci yaʿnī şarāb maʿnāsına süciye Fārsīde bāde daḫı dirler ikisinüñ beyninde farḳ (14) yuḳaruda sebḳ itdi ***ney*** fetḥ-i {fetḥ-i nūnıla dindi zīrā eger imāle-yi kesr ile olursa ḥarf-i nefydür} nūnıla ḳamış ki ʿArabca ḳaṣab maʿnāsına ve meşhūr ney ki mevlevīler (15) çalar ḳamışdan olmaġıla aña daḫı ʿurfānī ıṭlāḳ olunmışdur ***pey*** bā-yı ʿAcemīnüñ fetḥiyile ṣıġır ki ʿArabca (16) ʿaṣab maʿnāsına ve īz ki ʿArabca iṣr manāsına ve o gice ve bahāne ve baḥru ve berāy maʿnāsına ezpey an (17) dirler andan ötüri dimekdür ***muḫ*** {muḫ lafẓınuñ aṣlı ʿArabīdür Fārsīde daḫı şāyiʿ olmışdur} mīmüñ żammıyıla ve ḫā-yı muʿceme ile ilik ki kemük içinde olur ve yavuz (18) atlara urulan büyük uyana daḫı ıṭlāḳ olınur ***üstüḫᵛān*** hemzenüñ żammı ve sīn-i mühmelenüñ sükūnı (19) ve yā-yı müṣennāt-ı fevḳıyyenüñ żammı ve ḫā-yı muʿcemenüñ fetḥi ve vāv-ı resmiye ile Türkce süñük yaʿnī kemük maʿnāsına ki ʿArabca (20) ʿaẓm dirler taḳṭīʿ ulu ḫāna key mütefāʿilün daḫı key ḳaçan mütefāʿilün ḳışa dey digil mütefāʿilün (21) süciye di mey mütefāʿilün ḳamışa di ney mütefāʿilün siñire di pey mütefāʿilün ilige di muḫ mütefāʿilün **[M40a]** (1) süñük üstüḫᵛān mütefāʿilün

150 **Tere yaġı meske vü yayıġıñ adı nehredür ülü behredür** (2)

Öde zehre di ḳavıḳ u ṭavıḳ biri ābdān biri mākiyān

Meske mīmüñ fetḥi ve sīn-i (3) mühmelenüñ sükūnı ve kāf-ı ʿArabīnüñ fetḥ-i ve hā-yı ʿalāmet ile tere yaġı ki ʿArabca zebed dirler ***nehre*** nūnüñ (4) fetḥi ve hānuñ sükūnı ve rā-yı mühmelenüñ fetḥi ve hā-yı ʿalāmet ile Türkce yayıḳ didükleri bir şeyʾdür ki yoġurdı

(5) yayup yaġ çıḳarurlar güvece ve yaṣṣı bardaġa daḫı nehre dirler ***behre*** bā-yı muvaḥḥidenüñ fetḥi ve hānuñ sükūnı (6) ve rā-yı mühmelenüñ fetḥi ve hā-yı ʿalāmet ile Türkce ulu ki naṣīb ü ḥaṣṣa maʿnāsınadur ve yüküñ dengine daḫı behre (7) dirler ʿArabca ʿıdl dirler ***zehre*** {zehre rā-yı muʿcemenüñ fetḥiyile ḳaydı olundı zīrā żammıyıla zehre müşterī yılduzına ıṭlāḳ olınur} zā-yı muʿcemenüñ fetḥi ve hānuñ sükūnı ve rā-yı mühmelenüñ fetḥi ve hā-yı ʿalāmet ile (8) Türkce öd ki yürekde olur ʿArabca merāre dirler ve daḫı zehre mecāl maʿnāsına daḫı istiʿmāl olınur (9) ***āb-dān*** hemzenüñ meddiyile āb ile dāndan mürekkebdür āb ṣu dimekdür ve dān ẓarf-ı mekāndur her ismüñ (10) ki āḫırına ulaşur ol ismüñ maḥalline delālet ider sürme-dān ve cāme-dān gibi nitekim taḥḳīḳi ve bunuñ (11) ile sitān beyninde farḳı evāil-i şerḫde sebḳ itdi feteẕekker pes her yirde ki ṣu cemʿ ola āb-dān (12) dirler ve biḫuṣūṣihī ḳavıġa daḫı āb-dān dirler ki ʿArabca meşāne dirler ***mākiyān*** tavuḳ ki ʿArabca decāce (13) dirler taḳṭīʿ tere yaġı mes mütefāʿilün ke vü yayıġıñ mütefāʿilün adı nehredür mütefāʿilün ulu behredür mütefāʿilün (14) öde zehre di mütefāʿilün ḳavıġ u tavıḳ mütefāʿilün biri ābdān mütefāʿilün biri mākiyān mütefāʿilün (15)

151 **Ügi kūf u baṭ ḳaz u fāḫte ügeyik kelāje çü şaḳṣaġan**
Ḳuşa mürġ di (16) **beçe yavrıdur yuva lānedür daḫı āşiyān**

kūf kāf-ı ʿArabīnüñ żammı ve vāvıla fānuñ sükūnıyıla (17) ügi didükleri büyük yırtıcı ḳuşdur ki gice uçar {ṭaġlarda olur ve ıssız yirlerde olur Türkīde aña arḳuş daḫı dirler} ʿArabca hāme dirler ve bayḳuşa daḫı dirler ***baṭ*** {baṭ lafẓınuñ aṣlı ʿArabīdür Fārsīde daḫı şāyiʿ olmışdur} (18) ba-yı muvaḥḥidenüñ fetḥi ve ṭā-yı mühmele ile ḳaz didükleri ḳuşdur ḳaz lafẓı daḫı Fārsīde Türkīde daḫı şāyiʿ (19) olmaġın nāẓım-ı merḥūm Türkī maḳamında īrāde eyledi ʿallāme-yi İbn ü Kemāl ʿalehi'l-raḥmete'l-mülki'l-müteʿāl baṭ ile ḳazı (20) farḳ idüp buyurmışlar ki baṭ deştīsine ıṭlāḳ olınur ki aña ḳaraca ḳaz taʿbīr iderler ḳaz ehlīsine (21) ıṭlāḳ olınur ve müddeʿīlerni baʿż-i ebyāt ṣiḳāt ile iṣbāt buyurmışlardur ***fāḫte*** ügeyik dirler ḳameriye [M40b] (1) beñzer bir ḳuşdur ***kelāje*** kāf-ı ʿArabīnüñ fetḥi ile ṣaḳsaġan didükleri ḳuş ʿArabca ʿaḳmaḳ dirler ***mürġ*** mīmüñ (2) żammı ve rā-yı mühmele ile ġayn-ı muʿcemenüñ sükūnıyıla muṭlaḳā ḳuş ʿArabca ṭayr maʿnāsına ***beçe*** bā-yı ʿArabī ile çīm-i ʿAcemīnüñ fetḥiyile (3) ve ʿalāmet-i fetḥa olan hā-yı ġayr-ı melfūẓa ile her canludan ṭoġan küçücük yavruya dirler beçe-yi ādem ve beçe-yi mürġ (4) ve beçe-yi şīr gibi cīmüñ taḥfīfiyiledür gāhī żarūret-i vezn içün şedīd

3 beçe K: peçe M
3 ʿArabī K: ʿAcemī M

olunur maʿlūm ola ki Fārsīde (5) müşedded lafẓ yoḳdur illā żarūret-i vezn içün teşdīd olınur *fe'l-yaḥfaẓ keẕā sümiʿa min baʿdi'l-esātizeti'l-cehābizeti*[266] lān ḥavlı ve aġıl maʿnāsına (6) ***lāne*** yuva hāsı iḫtişāṣ içündür fā fehm ***āşīyān*** meddile ve şīn-i (7) muʿcemenüñ kesriyile ol daḫı yuva maʿnāsınadur taḳṭīʿ ügi kūf u baṭ mütefāʿilün ḳaz u faḫıte mütefāʿilün (8) ügeyik kelā mütefāʿilün je çü ṣaḳsaġan mütefāʿilün ḳuşa mürġ di mütefāʿilün beçe yavrıdur mütefāʿilün (9) yuva lānedür mütefāʿilün daḫı āşiyān mütefāʿilün

152 Şu küçücek ev k'ola yay içün (10) **aña kāze di ḳamış olsa ol**
Di oña neyīn eve ḫāne di direge sütūn eşik (11) **āsitān**

Kāze kāf-ı ʿArabīnüñ fetḥi ve ʿalāmet-i fetḥa olan hā-yı ġayr-ı melfūẓa-yı iḫtişāṣıyye ile {ve zā-yı ʿArabī ile ekṣer nüsḫada kāje vāḳıʿ olmuş zā-yı ʿAcemī ile ammā ġalaṭdur ketebe lüġatı tetebbuʿ idene ḫafī degildür} (12) gömele ki bostāncılar ve ṣayyādlar eşcārdan çatarlar ve üstin otla deper ağıla örterler içinde (13) otururlar ve gürdlerüñ alçuġına daḫı dirler ṣoñra istiʿāre ṭarīḳıyıla yazılmaḳ içün olan yāyıla (14) evcegizlerine daḫı kāze didiler ***neyīn*** ḳamışdan olan yāyıla evine dirler ikinci yā nisbet içündür (15) ḳamış maʿnāsına olan neye mensūb dimekdür āḫırındaki nūn nisbetde mübālaġa içündür zemīn (16) laʿlīn peşmīn gibi taḥḳīḳi yā baḥṣinde sebḳ itdi pes bu beytiñ mıṣraʿ-ı evvelinüñ mıṣraʿ-ı ṣānīsine merhūndur (17) {ḫāne muṭlaḳ menzīldür insānuñ olsun ḥayvānuñ olsun kārbān serāye-ḫān didükleri yolcunuñ kendüye ve ṭavarlarına menzīl olduġı iʿtibārladur} {*mā ye'ūlü ileyhi* iʿtibārıyıladur} buña teşbīhan eve ḫāne dirler āḫrındaki hā bir vech-i teşbiye nisbet içündür (18) ***sütūn*** sīn-i mühmele ile tā-yı müṣennāt-ı fevḳıyyenüñ żammıyıla ʿArabca ʿimād dirler diregi olmayan ḳayaya (19) ehl-i Fürs ṭāḳ bī sütūn dirler ve daḫı mecāzen dıraḫat yaʿnī kesilmedük şecer maʿnāsına istiʿmāl iderler (20) güve bī sütūn dirler ʿArabīde üzüme ḫamr didükleri gibidür ***āsitān*** meddile ve sīn-i mühmelenüñ kesriyile (21) eşik yaʿnī ḳapu eşigi ʿArabca ʿatebe maʿnāsına hā-yı iḫtişāṣiyye ile āstāne miṣlehu taḳṭīʿ şu küçücük ev mütefāʿilün yaʿnī **[M41a]** (1) k'ola yaġ içün mütefāʿilün aña kāze di mütefāʿilün ḳamış olsa ol mütefāʿilün di aña neyin mütefāʿilün (2) eve ḫāne di mütefāʿilün direge sütūn mütefāʿilün eşik āsitān mütefāʿilün

153 Saña (3) **yigrek ol ki ḳul olasın din ulusına ḳo bunı anı**
Betu bihterān ki rehī şevī (4) **bebüzürg-i dīn bihil īn ü ān**

[266] Bazı ileri gelen âlimlerden de bu işitilmiştir.

Betu saña ***bihter*** yigrek ***ān*** ki olaki ***rehī şevī*** rehī rā-yı mühmelenüñ fetḥi ve hānuñ kesriyile (5) Fārsīce ḳul ʿArabca ʿabd maʿnāsınadur şevīde olan yā ḫıṭāb içündür olasın dimekdür rehī (6) şevī dimenüñ maʿnāsı ḳul olasun dimekdür ***bebüzürg-i dīn*** dīn ulusına ***bihil*** bā-yı zāidenüñ ve hānuñ (7) kesriyile emr-i ḥāẓırdur [ḳo viṣāli vir maʿnāsına] maṣdarı halīdendür hānuñ kesriyile ṣalıvirmek ve elden ḳomaḳ maʿnāsına (8) ***īn*** bunı ve ***ān*** anı aṣlı iyn ve ānrā idi żamīr-i mefʿūl olan rā ḥaẕf olunmışdur iḳtiżā-yı vezn içün (9) taḳṭīʿ saña yigrek ol mütefāʿilün ki ḳul olasın mütefāʿilün din ulusına mütefāʿilün ḳo bunı anı mütefāʿilün (10) betu bihterān mütefāʿilün ki rehī şevī mütefāʿilün büzürg-i dīn mütefāʿilün bihil īn ü ān mütefāʿilün (11)

154 **Mütefāʿilün mütefāʿilün mütefāʿilün mütefāʿilün**
Küçücekden ol k'edeb ögrene büyüyüp ʿazīz (12) **ola bīgümān**

{Edeb bir keyfiyyetdür ki insānuñ nefsinde rāsiḫadur ṣāḥibini şeyn ve ḥaḳāret viren şey'lerden ṣaḳlar} ***ʿazīz*** dimek ġālib dimekdür aḳrānı üzere ʿilm-i kemālde nitekim esmā-yı ilāhiyeden olan (13) ʿazīz daḫı cümle maḫlūḳāt üzerine ġālib dimekdür yāḫud ʿazīz dimek ḫıṣāl-i ḥamīdede ve melekāt-ı fāżılada (14) meşeli ḳalīl ve nādir dimekdür ʿarif-i nāsda ehl-i kemāl olan meşāyıḫa ʿazīz dirler bunda bu iki maʿnādan (15) her biri murād olmaḳ münāsibdür ***bī*** ḥarf-i nefy söz maʿnāsına ***gümān*** {maṣdarı gānīdendür ẓann itmek maʿnāsına} kāf-ı ʿAceminüñ żammıyıla ism-i maṣdardur Türkce ṣanu (16) ʿArabca ẓann maʿnāsına ve ṣīġa-yı emr ve vaṣf-ı terkībī daḫı gelür gümān-bürden ẓann eylemek maʿnāsınadur taḳṭīʿ (17) küçücekden ol mütefāʿilün k'edeb örgene mütefāʿilün büyüyüp ʿazī mütefāʿilün zola bī-gümān mütefāʿilün baʿż nüsḫanuñ (18) hāmişinde bu daḫı menḳūldür

10 **Naẓar itdügümce cemālüñe gözimiñ żiyāsı mezīd olur**
Lebüñüñ beyānın (19) **iderisem dil-i cān ṣafāsı mezīd olur**

Mütefāʿilün mütefāʿilün mütefāʿilün mütefāʿilün (20)
Buña baḥr-ı kāmil oḳurısañ söziñüñ bahāsı mezīd olur

Baḥr-ı ıḥd-ı ʿaşer ḳıṭʿa-yı derbaḥr-ı vāfir (21)

155 **Tegerk ṭolu vü yaḫçe daḫı di berf ḳara dipiye deme**
De mīş ḳoyun ḳuzuya bere çobana şubān sürüye reme [M41b] (1)

Tegerk tā-yı müşennāt-ı fevḳıyyenüñ ve kāf-ı ūlā-yı ʿAcemīnüñ fetḥiyile ve rā-yı mühmele ile kāf-ı ṯāniye-yi ʿArabiyyenüñ sükūnıyıla ṭolu (2) ki gökden yaġar ʿArabca bered dirler ekşeriyā şuʿarā berg ve nerg ḳāfiyesinde istiʿmāl iderler ṭoluya (3) ***yaḫçe*** daḫı dirler yaḫ ile çeden mürekkebdür yaḫ buz çe cīm-i ʿAcemiyye-yi meftūḥa ve hā-yı ʿalāmet-i ġayr-ı melfūẓa ile (4) Fārsīde edāt-ı taşġīrdür ***yaḫçe*** dimek buzcaġız dimekdür ṭoluya yaḫçe dinmesi uvacuḳ buz olduġıçündür (5) ***berf*** bā-yı muvaḥḥidenüñ fetḥiyile ve rā-yı mühmele ile fānuñ sükūnıyıla ḳar ki yaġar ʿArabca ṣelc maʿnāsına ***deme*** dāl-ı mühmele (6) ile mīmüñ fetḥiyile ve hā-yı ʿalāmet ile Türkce dipi didükleri ki ṣarp sovuḳdan ʿibāretdür ve od üfürecek kürüge (7) ve ṭumāna daḫı deme dirler ***müş*** mīmüñ kesriyile ve yā-yı müşennāt-ı taḥtāniye ile şīn-i muʿcemenüñ sükūnıyıla ḳoyun maʿnāsına (8) ehlīsinüñ kūsefend de kūsebend daḫı Iṭlāḳ olınur ḳoyuna ḳusefend daḫı dirler farḳ (9) oldur ki ehlī olıcaḳ ḳoyun olsun ve keçi olsun erkek olsun ve dişi olsun (10) kūsefend dirler cümlesinüñ ortasında müştereke ismdür ʿArabīde ġanim olduġı gibi [ḳoyunuñ] yabānīsine ġurm (11) dirler ġayn-ı muʿcemenüñ żammı ve rā-yı mühmele ile mīmüñ sükūnıyıla ***bere*** bā-yı muvaḥḥide ile rā-yı mühmelenüñ fetḥiyile ve hā-yı ʿalāmet (12) ile ḳuzu dimekdür rānuñ teşdīdi ve taḫfīfi ikisi daḫı lüġatdur ***şubān*** şīn-i muʿcemenüñ żammı ve bā-yı muvaḥḥide ile (13) Türkce çoban dirler ***reme*** rā-yı mühmele ile mīmüñ fetḥiyile ve hā-yı ʿalāmet ile ḥayvān sürüsi gele gibi ki sebḳ itdi (14) baʿż-ı ʿulemā gele ile remeyi farḳ idüp gele muṭlaḳā ḥayvān sürüsi reme ḳoyun sürüsidür dimiş ammā (15) faḳīr ü ḥaḳīr dir ki her geleciye remedān didükleri bunı naḳż ider kemāle'n-ḫafī taḳṭīʿ tegerk ṭolu mufāʿaletün vü yaḫçe daḫı (16) mufāʿaletün {di berfe ḳara} fe ḳara mufāʿaletün {dipiye deme} mufāʿaletün dimiş ḳoyuna mufāʿaletün ḳuzuya bere (17) mufāʿaletün çobana şubān mufāʿaletün sürüye reme mufāʿaletün

156 **Di ġalle taḫıl boyunduruġa di** (18) **yūġ yabaya heyd velī**
Ögendire ġāvşeng ü şaban oḳuna di hīş zevle sime (19)

ġalle ġayn-ı muʿceme ile lām-ı müşeddedenüñ fetḥiyile ve hā-yı ʿalāmet ile Türkce taḫıl maʿnāsına aṣlı ʿArabīdür Fārsīde daḫı (20) müstaʿmeldür ***yūġ*** yā-yı müşennāt-ı taḥtāniyenüñün żammı ve vāvıla ġayn-ı muʿcemenüñ sükūnıyıla boyunduruḳ ki öküz boynuna (21) ṭaḳup çift sürerler ve ḳaġlıya ve ʿarabaya ḳoşarlar yiv meşele ***heyd*** hānuñ kesri ve yā-yı müşennāt-ı taḥtāniyye ile **[M42a]** (1) dāl-ı mühmelenüñ sükūnıyıla Türkce yaba didükleri ki barmaḳlu görkdür anuñıla ṣaman sürerler dānesin (2) ayırtlamaġiçün hīç ve heyde meşele kelām-ı nāẓımda velī lafẓı vezn içün ziyāde olunmuşdur **ġāvşeng** (3) ġayn-ı muʿcenmenüñ fetḥiyile ve vāvuñ kesri ve şīn-i

muʿcemenüñ fetḥiyile ögendire didükleri degnekdür ki anuñıla öküz (4) sürerler ***hīş*** hānuñ kesri ve yā-yı müṣennāt-ı taḥtāniye ile şīn-i muʿcemenüñ sükūnıyıla ṣaban oḳına dirler ki anuñıla (5) ekinciler yir sürerler ***sime*** sīn-i mühmele ile mīmüñ fetḥiyile ve hā-yı ʿalāmet ile Türkce zevle didükleri ki öküzüñ (6) boynını boyunduruġa anuñıla baġlarlar taḳṭīʿ di ġalle taḫıl mufāʿaletün boyunduruġa mufāʿaletün di yūġ yaba (7) mufāʿaletün ya heyd velī mufāʿaletün ögendire ġa mufāʿaletün vı şeng ü ṣaban mufāʿaletün oḳına di hī (8) mufāʿletün şi zelvesine mufāʿaletün

157 Güzel keş ü keş ne ḳolṭuḳ içi bikeş çek ü çekme (9) yaʿnī mekeş

Di eblehe gūl şeydā delü di gīc uya filīve seme

Keş kāf-ı ʿAcemīnüñ (10) fetḥi ile güzel ve güzegi maʿnāsına ***keş*** kāf-ı ʿArabīnüñ fetḥiyile ḳoltuḳ içi ʿArabca baġal maʿnāsına bikeş (11) bā-yı zāʾidenüñ kesri ve kāf-ı ʿArabīnüñ fetḥiyile emr-i ḥāżırdur çek maʿnāsına maṣdarı keşīdendür {kāf-ı ʿAcemī ile ḳayd olınan zīrā kāf-ı ʿArabī ile gūl arḳa maʿnāsınadur peşt gibi} çekmek maʿnāsına (12) ***mekeş*** edāt-ı nehī olan mīmüñ ve kāf-ı ʿArabīnüñ fetḥiyile nehī hāżırdur çekme dimekdür ***gūl*** kāf-ı ʿAcemīnüñ żammı (13) ve vāvıla lāmuñ sükūnıyıla böñ maʿnāsına ʿArabca ebleh dirler maʿnā-yı meẕkūrda ebleh lafẓ-ı Türkīde daḫı (14) şāyiʿ olmaġıla nāẓım-ı merḥūm gülı bunuñıla teġayyür eyledi ***şeydā*** şīn-i muʿcemenüñ fetḥi ve yā-yı müṣennāt-ı taḥtāniyyenüñ (15) sükūnıyıla delü ʿArabca mecnūn maʿnāsına ***gīc*** kāf-ı ʿAcemīnüñ kesriyile ve yā-yı müṣennāt-ı taḥtāniyye ile cīmüñ sükūnıyıla uya (16) ādem dimekdür ***filīve*** fā ile lāmuñ kesri ve yā-yı müṣennāt-ı taḥtāniyyenüñ sükūnı ve vāvuñ fetḥi ve hā-yı ʿalāmet ile (17) seme ādem dimekdür ʿArabca nāḳıṣu'l-ʿaḳl maʿnāsına taḳṭīʿ güzel keş ü keş mufāʿaletün ne ḳoltuḳ içi mufāʿaletün (18) {bikeş çek ü çek}mufāʿaletün me yaʿnī mekeş mufāʿaletün di eblehe gū mufāʿaletün li şeydā delü mufāʿletün (19) di gīc uya mufāʿaletün filīve seme mufāʿaletün

158 Sen ata canı edeb yoluna yürik'olasın (20) **yarar ḳamudan**

Tu cān-ı peder berāh-ı edeb birev ki şevī sere ziheme

Tu sen (21) ***cān-peder*** ey ata cānı dimekdür ḥarf-i nidā maḫẕūfdur ***berāh-ı edeb*** edeb yolına {muaḫḫar "birevüñ mefʿūlün bih ġayr-i ṣarīḥdür riʿāyet-i vezn içün mefʿūlü taḳdīm olunmışdur} ***birev*** bānuñ kesri [M42b] (1) ve rā-yı mühmelenüñ fetḥi ile emr-i ḥāżırdur yüri ve git dimekdür maṣdarı reftendür anuñ fetḥiyile yürimek ve gitmek (2) maʿnāsına müstaḳbelātında fā vāva ḳalb olınur reved ve revende dirler ***şevī*** şīn-i muʿcemenüñ fetḥiyile ve vāvuñ (3) kesriyile ve yā-yı ḫıṭāb ile olası maʿnāsına ***sere*** sīn-i mühmele ile rā-yı mühmelenüñ fetḥiyile ve hā-yı ʿalāmet (4) ile her nesnenüñ

maḳbūlüne ve eyüsine ıṭlāk olınur burada māḳbūl ve eyi yarar ādem olasun dimekdür (5) *ze* zā-yı muʿcemenüñ kesriyile ezden muḫaffefdür min maʿnāsına *hem* hā ile mīmüñ fetḥi ve hā-yı ʿalāmet ile ḳamu maʿnāsına (6) *zi-heme* dimek ḳamudan dimekdür taḳṭīʿ sen ata cānını mufāʿaletün edeb yolına mufāʿaletün yüri k'olasın mufāʿaletün (7) yarar ḳamudan mufāʿaletün tu cān-ı peder mufāʿaletün be-rāh-ı edeb mufāʿaletün birev ki şevī mufāʿaletün (8) sere ziheme mufāʿaletün

159 Müfāʿaletün müfāʿaletün müfāʿaletün müfāʿaletün

Ḥarāmı yime yalanı dime (9) **di ʿıyş u ġama şükür bu deme**

ʿıyş aṣlında ʿayn-ı mühmelenüñ fetḥiyile yā-yı müṯennāt-ı taḥtiyye ile şīn-i muʿcemenüñ (10) sükūnıyıla ʿArabīdür hayat maʿnāsınadur burada sürūr maʿnāsı murāddur ve ġama ḳulınuñ teḳābül-i ḳarīnesiyle {maʿnā-yı kelām srūra ve ġama yaʿnī niʿmete ve muṣībete şükr ile dimekdür maʿlūm ola ki bu maḥalde beyne'l-ʿulemā-yı ıḫtilāf vardur baʿżılar didiler ki şükrüñ vücūbı niʿmete maḫṣūṣdur muṣībet üzere şükr lāzım degildür belki anda ṣabr lāzımdur zīrā muṣībet muṣībet oldugı ḥayṯiyyetile niʿmet degildür baʿżılar daḫı didiler ki muṣībete daḫı şükr lāzımdur zīrā bir muṣībet yoḳdur allarnuñ yanında niçe niʿmetler vardur pes şükr nefs-i muṣībet degildür belki yanında olan niʿmetleredür ki ol niʿmetler evvelā ḥuṣūl-i derecāt-ı ʿāliyātdur ṯāniyā ḥuṣūl-i mirżāt-ı ḳāżiyü'l-ḥācātdur ṯāliṯā ol muṣībetden büyük muṣībet olmamasıdur rābiʿā ol muṣībet dünyāda olup dīnde olmamasıdur ve keẕ ü keẕā pes niʿmet bunlaruñ ḳatında nefsānī istilẕāẕ ve iştihā eyledügi şeyden ʿibāret degildür belki fiʿ dereceyi ẕiyāde iden şeyden ʿibāretdür egerçi ṭabʿ-ı insān ve nefs-i pür-ṭuġyān andan nefret ve kerāhiyet daḫı iderse de nitekim Cenāb-ı Ḥaḳḳ Ḳurān-ı ʿaẓīmü'ş-şānda buyurdı "*ve ʿasā entekrahu şey'en ve yecʿala'l-lāhu fīhi ḫayran keṯīrān*"[267] el-āyete ve daḫı cenābü'r-rasūlu'l-lāh ṣallallāhu teʿālā ʿaleyhi ve sellem buyurdı "*elḥamdüli'l-lāhi ʿalā mā sāe ve serra*"[268] el-ḥadīṯe keẕā fī minhāci'l-imāmi'l-hümām el-ġazālī ḳaddese sırrahu'lʿāl} (11) taḳṭīʿ ḥaramı yime mufāʿaletün yalanı dime mufāʿaletün di ʿıyş u ġama mufāʿaletün şükür bu deme mufāʿaletün (12) baʿż nüsḫanuñ hāmişinde bu daḫı menḳūldür

11 Şehā dileseñ ki tā bulasın ḫazāyin-i pür-dür ü güheri (13)

İşit sözümi bu vāfir-i baḥra bir naẓar it olup hüneri

[Bu beytiñ mıṣraʿ-ı evveli şarṭdur mıṣraʿ-ı ṯānīsi cezādur]

---

[267] "…(biliniz ki) Allah'ın hakkınızda çok hayırlı kılacağı bir şeyden de hoşlanmamış olabilirsiniz." Nîsâ 19.

[268] "Üzene de sevindirene de hamdolsun" Hadîs-i Şerîf.

Mufāʿaletün mufāʿaletün mufāʿaletün (14) **mufāʿaletün**

Buña ʿArabī buḥūrı düşer ne Türki düşer ne ḫod Tatarī

Baḥr-ı iṣnā ʿaşere ḳıṭʿa-yı (15) **der baḥr-ı hezec-i aḫreb ü mekfūf**

160 **Di çevreye pīrāmen ü iḳlīme di kişver**

Demürciye (16) **ḳuyumcıya āhenger ü zerger**

Pirāmen bā-yı ʿAcemīnüñ kesri ve yā-yı müṣennāt-ı taḥtiyye ile çep çevre ʿArabca ḥavālī (17) maʿnāsına pirāmūn meṣele ***kişver*** kāf-ı ʿArabīnüñ kesri ve şīn-i muʿcemenüñ sükūnıyıla iḳlīm ü memleket maʿnāsına (18) ***āhen*** {meddile} demir ʿArabca ḥadīd maʿnāsına ***ger*** kāf-ı ʿAcemīnüñ fetḥi ve rā-yı mühmelenüñ sükūnıyıla edāt-ı fāʿildür āhenger dimek (19) demirci dimekdür ʿArabca ḥaddād dirler zer altun ger kāf-ı ʿArabīnüñ fetḥiyile ve rā-yı mühmelenüñ sükūnıyıla gārdan (20) muḥaffefdür ḳuyumcıya ıṣṭılāḥā zerger didükleri ekṣeriyā altundan ḥuliyy maḳūlesi baʿż-ı eşyā düzüp iş ve kārı altunıla olduġiçündür taḳṭīʿ di çevre mefʿūlü ye pīrāme mefāʿīlü nü iḳlīme mefāʿīlü **[M43a]** (1) di kişver feʿūlün [dālda bir ḥarf ḳadar tevaḳḳuf gerek vezn içün] demürci mefʿūlü ye ḳuyumcı mefāʿīlü ya āhenge mefāʿīlü rü zerger feʿūlün (2)

161 **Derḫur nedürür lāyıḳ u hem daḫı sezāvār**

Ārām dölenmek bezek ārāyiş ü zīver (3)

derḫūr dāl-ı mühmelenüñ fetḥi ve rā-yı mühmelenüñ sükūnı ve ḫā-yı muʿcemenüñ żammı ve vāv-ı resmiyile derḫūrd (4) miṣlehu lāyıḳ maʿnāsına ***sezāvār*** sīn-i mühmele ile zā-yı muʿcemenüñ fetḥiyile sezā meṣele ol daḫı derḫūr {kendü ḳaderince dimege derḫūrten dirler} gibi (5) lāyıḳ maʿnāsınadur lafẓ-ı mürekkebdür bir cüzʾi sezādür lāyıḳ maʿnāsına ve bir cüzʾi daḫı vārdur ki lisān-ı (6) Fārsīde münāsebet ve liyāḳāt maʿnāsınadur ki evāʾil-i şerḫde geçdi ve teşbīh maʿnāsına daḫı istiʿmāl (7) olınur {lāyıḳ degül dimege nā-sezā dirler} Beyt

[mefāʿīlün mefāʿīlün feʿūlün]

Tecellī eyledi ṣuda ḳamer-vār

Ṣanasun burc-ı ābīde ḳamer-vār

{ḳamer-vār ḳamervār beyninde cinās-ı ṭām vardur} ḫulāṣa-yı kelām oldur ki (8) bir şeyʾüñ şey-i āḫıra nisbet-i tāmmesi olsa ol mensūbı bu mensūb-ı ileyhle nisbet idüp aralarında (9) ki münāsebeti iẓhār itmeli olsalar mensūb-ı ileyhüñ āḫırına vār ziyāde iderler daḫı mecmuʿ-ı mürekkebi ol (10) mensūba ıṭlāḳ iderler meṣelā dürr-i şāhvār

dirler ve bir kimseye bir nesne lāyıḳ olsa ol kimse (11) oña münāsib olsa o kimseye sezā dirler ve iki nesne biribirine münāsib düşüp oluşsalar hemvār (12) şüdend dirler muḥaṣṣıl-ı kelām vāv ve elif ve rā kelime āḫırında bunuñ gibi maʿnā ifāde ider fe'l-yaḥfaẓ feinnehu nefīsün ḥadden (13) ***ārām*** hemzenüñ meddiyile ve rā-yı mühmelenüñ fetḥiyile dölenmek ʿArabca ḳarār maʿnāsına ism-i maṣdardur maṣdarı (14) ārāmīdendür dölenmek ve ḳarār itmek maʿnāsına dölenmek ve ḳarār idicek yire Fārsīce ārām-gāh dirler (15) ve dölek işlü ve teʾennī ile işleyici kimseye ārāmgār dirler ***ārāyiş*** hemzenüñ meddiyile ve rā-yı mühmelenüñ (16) fetḥiyile ve elifden ṣoñra yā-yı müşennāt-ı taḥtiyyenüñ kesriyile Türkce bezemek ʿArabca zīnet maʿnāsına ism-i maṣdardur aṣlında (17) bezeyiş maʿnāsınadur lākin bezek maʿnāsına şāyiʿ olmuşdur maṣdarı ārāstendür bezemek ʿArabca zīnet (18) etmek maʿnāsına müstaḳbelātında sīn-i mühmele rāya ḳalb olınup ārāyed ve ārāyende dirler ***zīve*** zā-yı (19) muʿcemenüñ kesri ve yā-yı müşennāt-ı taḥtiyyenüñ sükūnı ve vāvuñ fetḥi ve rā-yı mühmelenüñ sükūnıyıla bu daḫı ārāyiş gibi bezek (20) maʿnāsınadur altunıla ve incüyile ve ḳıymetli ṭaşlarıla ola taḳṭīʿ deḫur ne mefʿūlü dürür lāyı mefāʿīlü (21) ḳu hem daḫı mefāʿīlü sezāver feʿūlün ārām mefʿūlü dölenmek be mefāʿīlü zek ārāyī mefāʿīlü şü zīver feʿūlün **[M43b]** (1)

162 Yarar nedürür mīsezed ü daḫı yaraşur
Mīzībed ü māned ḳala mīmāned ü beñzer

{pes bu beytüñ mıṣraʿ-ı evvelinüñ āḫırı mıṣraʿ-ı ṯānīsinüñ evveline merḥūndur} ***Mī*** edāt-ı (2) ḥāldür ***sezed*** sīn-i mühmele ile zā-yı muʿcemenüñ fetḥiyile fiʿl-i mużāriʿdür {yarar ve lāyıḳ olur maʿnāsına} maṣdarı sezīdendür sīnüñ (3) fetḥiyile yaramaḳ ve lāyıḳ olmaḳ maʿnāsına ***mī*** edāt-ı ḥāl ***zībed*** zā-yı muʿcemenüñ kesri ve yā-yı müşennāt- taḥtiyyenüñ sükūnı (4) ile ṣīġa-yı mużāriʿdür yaraşur maʿnāsına maṣdarı zībīdendür zānuñ kesriyile yaraşmaḳ maʿnāsınadur (5) ***māned*** fetḥ-i nūnıla ṣīġa-yı mużāriʿdür maʿnā-yı ıṣṭılāḥīsi ḳala dimekdür maṣdarı māndendür ḳalmaḳ maʿnāsına (6) müstaḳbelātında nūna fetḥa ḥareket virilüp māned ve mānende dinilür mī maʿlūm ***māned*** fetḥ-i nūnıla daḫı (7) ṣīġa-yı mużāriʿdür beñzer dimekdür maṣdarı mānistendür beñzemek ʿArabca müşābehet maʿnāsına müstaḳbelātında (8) sīn ḥaẕf olınur taḳṭīʿ yarar ne mefʿūlü dürür mī se mefāʿīlü zed ü daḫı mefāʿīlü yaraşur (9) feʿūlün mīzībe mefʿūlü dü māned ka mefāʿīlü la mīmāne mefāʿīlü dü beñzer feʿūlün

163 Dendan diş (10) erişdür bilek ü tār erişdür
Pūd arġıca di peşm yüñe ḳālıba pister

Dendān dāl-ı (11) mühmelenüñ fetḥi ile Türkce diş ʿArabca żırs maʿnāsına azu dişlere dendān-şiz dirler ***eriş*** hemzenüñ (12) fetḥi ve rā-yı mühmelenüñ kesri ve şīn-i muʿcemenüñ sükūnıyıla Türkce bilek ʿArabca sāʿid maʿnāsına ***tār*** tā-yı müṯennāt-ı (13) taḥtiyyenüñ fetḥi ve elif ile rā-yı mühmelenüñ sükūnıyıla Türkce eriş yaʿnī arşın maʿnāsınadur ʿArabca ẕerāʿ (14) dirler eriş lafẓı Fārsīdür Türkīde daḫı şāyiʿ olmışdur {ve daḫı tārbāş depesi ve ġayri nesnenüñ daḫı depesi ve kiriş ve ṭumān ve ḳaragu maʿnālarına daḫı gelür} anıñçün naẓım-ı merḥūm türkü maḳāmında istiʿmāl (15) eyledi ***pūd*** bā-yı ʿAcemīnüñ żammı {sīn imāle ile} ve vāvıla dāl-ı mühmelenüñ sükūnıyıla ḳumaşuñ ve bezüñ arġacı dimekdür ammā imālesiz (16) żamme-yi ṣarīḥa ile ḳav ki anuñıla çaḳmaḳ çaḳup od yaḳarlar ***peşm*** bā-yı ʿAcemīnüñ fetḥi ve vezn içün şīn-i muʿcemenüñ kesriyile (17) Türkce yüñ ki ḳoyundan ḳırḳarlar ʿArabca ṣūf dirler ***pister*** bā-yı ʿAcemīnüñ kesri ve sīn-i mühmelenüñ sükūnıyıla ḳalı (18) ki maʿrūf nesnedür evde döşerler ḫalı daḫı dirler küçük ḫalıya Fārsīce ḳalıca dirler ḳalı lāfẓ-ı (19) Fārsīdür Türkīde daḫı şāyiʿ olmaġıla nāẓım-ı merḥūm Türkī maḳāmında ḳıldı taḳṭīʿ dendān mefʿūlü diş erişdür (20) mefāʿīlü bilek ü tā mefāʿīlü rerişdür feʿūlün pūd ar mefʿūlü ġıca di peşm mefāʿīlü yüñe ḳalı mefāʿīlü ba pister feʿūlün

164 Yuḳarlıġa bālāter ü bālā boy u ḫoy der

İlerlege di pişter ü [M44a] (1) **girlüge pester**

Bālā yuḳaru ʿArabca fevḳ maʿnāsına ***ter*** edāt-ı tafżīl bālāter yuḳarluḳ dimekdür (2) ve daḫı bālā boy ʿArabca ḳāmet maʿnāsına da gelür ***ḫoy*** ḫā-yı muʿcemenüñ żammesi fetḥaya imāle ile ve ḳaṣr ile (3) telaffuẓ olınur ki vāv-ı resmīdür pey ve mey ḳāfiyesinde istiʿmāl olınur maʿnā-yı Türkīsi derdür ki {arḳ-çīne Fārsīce ḫoy-çīn} (4) ʿArabca ʿaraḳ dirler ve demür takiyye ki tuġulġa dirler ve tegelti ve kir pas maʿnāsına daḫı gelür piş bā-yı (5) ʿAcemīnüñ kesri ve yā-yı müṯennāt-ı taḥtiyye ile şīn-i muʿcemenüñ sükūnıyıla ilerü maʿnāsına ter edāt-ı tafżīl ***pişter*** (6) ilerleg dimekdür pes bā-yı ʿAcemīnüñ fetḥiyile girü dimekdür ter maʿlūm ***pester*** girilük dimekdür taḳṭīʿ yuḳarlı (7) mefʿūlü ġa bālāte mefāʿīlü rü bālā bo mefāʿīlü yu ḫoy ter feʿūlün ilerle mefʿūlü ge di pīş (8) mefāʿīlü terü girlü mefāʿīlü ge pester feʿūlün

165 Rehber ḳulavuz ber yemiş ü uyıcı peyrev (9)

Peykār ṣavaş ṣūrete di çehre vü peyker

Rehber rā-yı mühmelenüñ fetḥi ve hānuñ sükūnıyıla ḳulavuz (10) maʿnāsınadur ***ber*** bā-yı muvaḥḥidenüñ fetḥiyile yemiş ʿArabca fākihe maʿnāsına ***pey*** bā-yı ʿAcemīnüñ fetḥiyile īz ʿArabca (11) iṯr māʿnāsına rev rā-yı mühmelenüñ fetḥiyile vaṣf-ı terkībīdür

maṣdarı reftendür gitmek maʿnāsına ***peyrev*** dinmek (12) maʿnā-yı laġvīsi izce gidici dimekdür ıṣṭılāḥa uyucıya peyrev dirler ***peykār*** bā-yı ʿAcemīnüñ fetḥi (13) ve yā-yı müṯennāt-ı taḥtiyyenüñ sükūnıyıla ve ḳaf-ı ʿArabiyile ṣavaş ve cenk maʿnāsına ʿArabca ḥarb dirler ***çehre*** (14) cīm-i ʿAcemīnüñ fetḥi ve hānuñ sükūnı ve rā-yı mühmelenüñ fetḥi ve hā-yı ʿalāmet ile yüz ve ṣūret māʿnāsınadur hāsız (15) çehr daḫı lüġatdür çehrenüñ medlūli olan yüz ḳızıl beñizlü olanlaruñ çehresün oda teşbīh itdükde (16) maḥṣūr ve maʿrūf olur ve aḳ beñizlinüñ çehresini aya teşbīh iderler māh-çehre {gāh olur müşebbehi taḳdīm idüp çehre-māh dirler} dirler ***peyker*** (17) bā-yı ʿAcemīnüñ fetḥ-i ve yā-yı müṯennāt-ı taḥtiyyenüñ sükūnı ve kāf-ı ʿArabīnüñ fetḥiyiledür ol daḫı ṣūret ve şekil maʿnāsınadur (18) Kemāl paşa-zāde Efendi eydür peyker cesed maʿnāsına olan kālübed {ʿArabīde ḳāleb ʿibāreti kālebden muʿarrebdür} ile müşterekdür aralarında farḳ (19) bu cihetdendür ki kālübedde şekil muʿteber degildür peykerde muʿteberdür taḳṭīʿ rehber ḳu mefʿūlü lavuz ber ye (20) mefāʿīlü miş ü uyı mefāʿīlü cı peyrev feʿūlün peykār mefʿūlü ṣavāş ṣūre mefāʿīlü te di çehre (21) mefāʿīlü vü peyker feʿūlün

166 Mīdād bemen virdi baña ʿadldürür dād

Dādār digil ʿādile di [M44b] (1) **ḳardaşa dāder**

Mī mīmüñ kesriyiledür ***dād*** dāl-ı ūlā-yı muʿcemenüñ fetḥi ve ṯāniyenüñ sükūnıyıla ṣīġa-yı māżīdür (2) virdi dimekdür maṣdarı dādendür virmek aʿṭā maʿnāsına ***bemen*** bā-yı muvaḥḥide-yi zāidenüñ fetḥīyile men (3) ben maʿnāsınadur bemen dimek baña dimekdür mīdād bemen dimek virdi baña dimekdür lākin bu kelāmda kelām (4) vardur zīrā mī fiʿl-i māżīye daḫil olsa ḥikāyet içün olur mīdānist dirler bilürdi maʿnāsına (5) ve mīşināḫat dirler añlardı maʿnāsına burada ise öyle degildür pes bu kelām beyn-i ʿulemāu'l-fen (6) meşhūre olan ḳaʿide-yi muḳanneneye muḫālifdür belki ehl-i Fürs dād lafẓını {maṣdar maʿnāsına ḳılup} bāyed {bāyed bā-yı ʿArabiyile gerek maʿnāsınadur bāyestenden müştaḳḳdur ʿAcem gerekmez diyicek yirde nebāyed dir şāyed yarar maʿnāsınadur şāyestenden müştaḳḳdur ʿArab lāʾiḳā didükleri yirde Türk yaraşur dir ʿAcem şāyed dir iḥtimāl var diyicek yirde Türkīde yarar didükleri gibi Fārsīde şāyed dirler fe'l-yaḥfaẓ feinnehu mühimmün} vesāṭatıyıla (7) istiʿmāl idüp mī bāyed dād dirler virmek gerek maʿnāsına ve daḫı dād ṣīġa-yı māżī olduġı gibi ʿadl (8) maʿnāsına daḫı gelür ***dādār*** aṣlında dād-dār idi dād ʿadl maʿnāsına dār ṭutmaḳ maʿnāsına olan (9) dāştenden vaṣf-ı terkībīdür ṭutucı maʿnāsına dād-dār dimek ʿadl ṭutucı dimek ve ʿadl idici dimekdür (10) ve Cenāb-ı Ḥaḳḳuñ esmāsındandur īzed gibi Cenāb-ı Ḥaḳ ʿādil olduġiçün (11) dādār dirler dāder meṯele dādger keẕālik ***dāder*** dāleyn muʿcemeteynüñ

fetḥi ve āḫırında rā-yı mühmele ile ḳardaş (12) ʿArabca eḫī maʿnāsına baʿż-ı nüsḫada dāder vāḳıʿ olmuş dāl-ı s̱āniyenüñ yirine vāvıla ol ġalaṭdur taḳṭīʿ (13) mīdād mefʿūlü bemen virdi mefāʿīlü baña ʿadl mefāʿīlü dürür dād feʿūlün dādār mefʿūlü digil ʿādi mefāʿīlü (14) le di ḳarda mefāʿīlü şa dāder feʿūlün

167 **Mülk issi ḫudāvend ü ḫıdīv ü bişitāb iyü**

Berde (15) **ḳaravaş ḳul daḫı dirler ḳula çāker**

ḫudāvend ve ḫudā ve ḫıdīv ikisininde daḫı ḥa-yı muʿcemenüñ żammıyıla {der ikisi daḫı} mülk ıssı (16) ʿArabca mālik maʿnāsınadur ḫudāvend māl dirler māl ıssı maʿnāsına ve ḫudāvend ʿilm dirler ʿilm ıssı maʿnāsına (17) ve gāh olur mużāfun ileyhsiz bir uluya taʿẓīm ḳaṣd idüp ḫudāvend dirler sāmiʿ olan her mezheb-i (18) mümküne gitsün içün anuñiçün ʿazīzlere ve ṣāḥib-i devletlere ve ʿilm ü kemāl ehillerüne ḫudāvend dirler (19) ve ḫadīd ṣāḥib-i māl ve ṣāḥib-i ḫāne ve ulu beg maʿnāsınadur ve gāh olur Cenāb-ı Ḥaḳḳda istiʿmāl olınsalar (20) ḫālleri mażmūm olur maḫlūḳda istiʿmāl olunsalar meksūr olur fe'l-yaḥfaẓ keẓā sümiʿa min baʿżi'l-esātizeti'l-cehābizeti **[M45a]** (1) ***bişitāb*** bā-yı muvaḥḥide-yi zāide ile şīn-i muʿcemenüñ kesriyile emr-i ḥāżırdur eyü ʿacele ile maʿnāsına (2) maṣdarı şitābīdendür şīnüñ kesiyile eyümek ʿacele eylemek ***berde*** bā-yı muvaḥḥidenüñ fetḥi ve rā-yı mühmelenüñ (3) sükūnı ve dāl-ı mühmelenüñ fetḥi ve hā-yı ʿalāmet {iḫtiṣāṣiyye} ile ḳul ḳaravaş ki esīr idüp kāfir ilinden sūrī ile (4) çıḳarurlar {ḥürru'l-aṣl olana Türkīde kişizāde dirler Fārsīde neberde dirler} ***çāker*** cīm-i ʿacemī ile ḫāṣ ḳul baʿżılar ḥiẕmetkār maʿnāsınadur dimişler pes imdi berde ile (5) bunuñ beyninde farḳ ḥāṣıl oldı monla Niʿmetu'l-lāhuñ ikisini daḫı taʿmīm idüp ḳul ḳaravaş maʿnāsına (6) ḳılması muʿtedü'n-bih degildür {ve daḫı berde ile bende beyninde farḳvardur ki evde ṭoġan ḳula bende dirler bedre dimezler ki abda sebī muʿteberdür} taḳṭīʿ mülk issi mefʿūlü ḫudāvendü mefāʿīlü ḫıdīv ü bī mefāʿīlü şitābi vü (7) feʿūlün berde ḳa mefʿūlü ravaş ḳul da mefāʿīlü ḫı dirler ḳu mefāʿīlü la çāker feʿūlün

168 **Hem oldı** (8) **sipeh-dār u sipeh-büd çeri başı**

Dārā ulu sulṭāna di ḥükmidici dāver

Sipehdār (9) sīn-i mühmelenüñ kesri ve bā-yı ʿAcemīnüñ fetḥiyile ***sipeh-büd*** sīn-i mühmelenüñ fetḥi ve bā-yı ʿAcemīnüñ fetḥi ve hānuñ sükūnı (10) ve bā-yı ʿArabīnüñ kesriyile ikisi daḫı çeri başı ve ʿasker begi dimekdür ***dārā*** ulu pādişāha dirler (11) ʿale'l-ʿumūm ve ḫuṣūṣıla [ferīdūn ferrūḫ neslinden] bir büyük pādişāhuñ ismidür ki İskender-i Zü'l-ḳarneynden evvel Mıṣr (12) pādişāhı idi ve ekṣer memālike ḥükm iderdi İskender-i Zü'l-ḳarneyn elinde helāk oldı dārānuñ (13) aṣlı dāştenden ṣīġa-yı mübālaġa-yı fāʿildür

ṭutaġan maʿnāsına büyük pādişāha dārā didükleri ḫalḳ-ı (14) ʿālemi ṭutup ḳahrıla ḥükmün icrā itdügiçündür ***dāver*** dāl-ı mühmelenüñ fetḥi ve elifden ṣoñra vāvuñ fetḥi ve rā-yı (15) mühmelenüñ sükūnıyıla Ḥaḳḳ üzerüne ḥükm idici kimesne Ḥaḳḳ celle ve ʿalā ḥākim-i ʿādil olduġiçün cenāb-ı Ḥakka (16) daḫı Fārsīde ism olmışdur taḳṭīʿ hem oldı mefʿūlü sipehdār u mefāʿīlü sipeh-büd çe mefāʿīlü (17) ri başı feʿūlün dārā u mefʿūlü lu sulṭāna mefāʿīlü di ḥükmidi mefāʿīlü ci dāver feʿūlün

169 Mirrīḫe di (18) **Behrām u Zuḫāldür daḫı Keyvān**

Gün baṭduġı yer bāḫter ü ṭoġduġı ḫāver

Behrām (19) bā-yı muvaḥḥidenüñ fetḥi ve hānuñ sükūnuyıla Fārsīdür mirrīḫ yılduzına dirler ve esmā-yı ricāldendür ayuñ yigirminci (20) günine dirler ve bir meşhūr pādişāhuñ ismidür ve muṭlaḳā pādişāh maʿnāsına da gelür ve ḳuş (21) yüñine daḫı behrām dirler ***keyvān*** kāf-ı ʿArabīnüñ fetḥi ve yā-yı müṯennāt-ı taḥtiyyenüñ sükūnıyıla zuḥal dirler bir yıldızdur ki **[M45b]** (1) yedinci ḳat gökde olur ve felek-i zuḥale daḫı dirler ve esmā-yı ricāldendür ***bāḫter*** bā-yı muvaḥḥidenüñ fetḥi (2) ve baʿde'l-elif ḫā-yı muʿcemenüñ sükūnı ve tā-yı müṯennāt-ı taḥtiyyenüñ fetḥi ve rā-yı mühmelenüñ sükūnıyıla gün batduġı yir ki ʿArabca (3) maġrib dirler ***ḫāver*** ḫa-yı muʿcemenüñ fetḥi ve baʿde'l-elif vāvuñ fetḥi ve rā-yı mühmelenüñ sükūnıyıla gün ṭoġduġı (4) yir ki ʿArabca maşrıḳ dirler maʿlūm ola ki cümle erbāb-ı lüġat-ı Fārsiyyenüñ ittifāḳları bunuñ üzeredür ki (5) bāḫterden murād gün ṭoġduġı yir ola ḫāverden murād gün batduġı yir ola nitekim Esedī[269] vü Ṭūsī (6) eşrāṭ-ı sāʿat beyānı bābında ḫāveri maġrib maʿnāsına ḳılmışdur ve ḫaḳḳ daḫı budur tefaḥḥuṣ-ı belīġ iden (7) ḫafī degildür lākin ekṯer şuʿarā ḫāver ẕikr olunsa ġarażları maşrıḳdur ve bāḫterden ġarażları maġrībdür (8) nāẓım-ı merḥūm şuʿarānuñ muḫtārīn iḫtiyār eyledi ammā cumḫūruñ muḫtārīn iḫtiyār eylese evveli olurdı (9) taḳṭī {mirrīḫe mefʿūlü di behrām u mefāʿīlü zuḥaldür da mefāʿīlü ḫı keyvān feʿūlün} gün batdu mefʿūlü ġı yer bāḫ (10) mefāīlü ter ü ṭoġdı mefāʿīlü ġı ḫāver feʿūlün

170 Güçlüye tüvānā didiler līk (11) **bahādur**

Alp oldı vü nīv oldı dilīr oldı dilāver

Tüvānā güçlü (12) sāyir taḥḳīḳī evvel-i şerḫde sebḳ itdi ***alp*** hemzenüñ fetḥi ve lāmıla ve bānuñ sükūnıyıla lüġat-ı (13) Türkmāndur bahādur maʿnāsına pes bu beyt-i merhūn ḳabīlindendür ***nīv*** nūnuñ kesri ve yā-yı müṯennāt-ı (14) taḥtiyye ile vāvuñ sükūnuyıla ***dilīr*** dāl-ı mühmele ile lāmuñ kesriyile ve yā-yı müṯennāt-ı taḥtiyye ile rā-yı

[269]Ebû Mansûr Alî b. Ahmed b. Mansûr (ö.465/1073) İranlı şair ve dil âlimi Ayrıntılı bilgi için bkz. Orhan Bilgin, "Esedî", TDV İslam Ansiklopedisi, İSAM, c. 11, s. 370, İstanbul, 1995.

mühmelenüñ (15) sükūnıyıla ikisi daḫı dilāver ve gürbüz ve pehlivān maʿnāsınadur taḳṭīʿ güçlüye mefʿūlü tüvānā di mefāʿīlü (16) diler līk mefāʿīlü bahādur feʿūlün alb oldı mefʿūlü vü nīv oldı mefāʿīlü dilīr oldı mefāʿīlü dilāver (17) feʿūlün

171 **Şaşıya di lūce daḫı lūk elsize bīdest**
Leng aġsaġa di dilsize (18) **lāl eyd ü ṣaġır ker**

Lūce lāmuñ żammı ve vāvuñ sükūnı ve cīm-i ʿAcemīnüñ fetḥi ve hā-yı alāmet ile egri gözlü (19) kişi ki şaşı dirler ʿArabca eḥvel dirler nāẓım-ı merḥūm cīmi meftūḥa idüp hā-yı ʿalāmet ile īrād (20) eyledi ammā naḳale-yi lüġat-ı Fārsiyye hāsız sükūn-ı cīmile luç naḳl itmişlerdür ***lūk*** lāmuñ żammı ile ve vāvıla (21) kāf-ı ʿArabīnüñ sükūnıyıla eli ayaġı kesik kimseye dirler ve avur didükleri şīşe daḫı dirler bī-dest bu daḫı elsüz dimekdür **[M46a]** (1) bu ʿibāreti burada getürmeden nāẓımuñ aṣl maḳṣūdı taṣḥīḥ-i vezndür ***leng*** {lāmuñ fetḥiyile ḳayd olundı zīrā kesriyile olursa bāldur maʿnāsına olur} lāmuñ fetḥi ve nūnıla kāf-ı ʿArabīnüñ (2) sükūnıyıla aġsaḳ ʿArabca eʿrac dirler lengā meṣele ***lāl*** Türkce dilsüz dimekdür ki ʿArabca aḫras dirler ve lʿal (3) maʿnāsına daḫı gelür ***ker*** kāf-ı ʿArabīnüñ fetḥiyile ve rā-yı mühmelenüñ sükūnıyıla ḳulaġı ṣaġır olan kimesneye dirler (4) ʿArabca aṣamm dirler taḳṭīʿ şaşıya mefʿūlü di lūce da mefāʿīlü ḫı lūk elsi mefāʿīlü ze bīdest feʿūlün (5) leng aġsa mefʿūlü ġa di dilsi mefāʿīlü ze lāl eyd ü mefāʿīlü ṣaġır ker feʿūlün

172 **Ḳızamuġa sürḫīje** (6) **di düjīnedürür bez**
Dünbel çıban ājuḫ sigil er merd uyuz ger

sürḫīje {sürḫiçe meṣele} sīn-i (7) mühmelenüñ żammı ve rā-yı mühmelenüñ sükūnı ve ḫā-yı muʿcemenüñ kesri ve zā-yı muʿcemenüñ fetḥi ve hā-yı ʿalāmet ile {buṣūr beṣrenüñ cemʿidür fetḥile beṣre dimek uvacuḳ sivilci ve ḳabarcuḳ maʿnāsınadur} ḳızamuġ didükleri (8) ʿilletdür ki ekṣeriyā oġlancuḳlar çıḳarurlar ṣübūr envāʿındandur ṭabībler ḳatında ḥaṣbe dimekle (9) maʿrūfdur yaʿnī ḥaṣbenüñ envāʿındandur maʿlūm ola ki bu ḳızamuġuñ ve ṭāʿūnuñ ve cüderīnüñ yaʿnī (10) çiçegüñ ve büyük çıbanlaruñ uvaḳ sivilcilerüñ ve bunuñ gibilerüñ sebeb-i ḥudūṣında beyne e'imme-yi ṭıbb(11) meşhūr ve müteʿāref olan oldur ki insān cenīn iken vālidesinüñ raḥminde ḥayż ḳanuñ görmedükleri buña (12) delīl-i celīldür dimişler ammā ʿAllāme-yi vezīr Ebū Mervān[270] cümlesün taḫtiyye idüp didi ki bunlar bu emri (13) ġalaṭ fehm itdiler sebeb-i ġalaṭları oldur ki

[270] Ebû Abdilmelik Mervân b. el-Hakem b. Ebi'l-Âs b. Ümeyye el-Ümevî (ö. 65/685) Emevî halifesi ve Mervânî kolunun kurucusu (684-685). Ayrıntılı bilgi için bkz. İrfan Aycan, "Ebû Mervân", TDV İslam Ansiklopedisi, İSAM, c. 29, s. 225-227, İstanbul, 2004.

Cālīnūs[271] didi ki raḥm-ı āmda cenīnüñ ġıdāsı dem-i ṭamaṣdan yaʿnī (14) dem-i ḥayżdandur pes eʾimme-yi ṭıb bunı ẓāhiri üzere ḥaml itdiler ammā öyle degildür zīrā bu kelāmda (15) Cālīnūs ḥukemā-yı Yunāniyyīn ʿādeti üzere cereyān itmişdür ki anlar her raḥme gelen ḳana ṭamaṣ yaʿnī dem-i ḥayż (16) dirler gerek ḥaḳīḳat üzere dem-i ḥayż olsun ve gerek olmasun pes cenīnüñ ġıdāsı olan ḳan beden-i (17) ümde olan ḳanuñ aʿlāsı ve ifżalidür ve eger ġıdası ḫabīṣ ḥayż ḳanı olaydı cenīn helāk (18) olurdı aṣlā maʿīşet itmezdi lākin ol ḥayż ḳanı ümmüñ vücūdunda olan ḳana münteşir olur (19) ol zamānda yüzünde olan teġayyür ve göñlü ṭaʿām istememek ve kesel ve bi ilā-yı ġıdā olmayan şeyleri (20) ki kömür gibi ve ġayrı gibi iştihā itmesi ol dem-i ḫabīṣüñ intişārundur ve bu dem-i ḫabīṣ ekṣeriyā raḥme daḫı mündefiʿ {ḥasbe didükleri fetḥ-i ḥā-yı mühmele ile marażdur ki dāne dāne gövdede çıḳar ḳara olur dökük olur ve ḳızıl ve ṣaru ve aḳ olur ġāyet yaramazı ḳara olandur ve ol kişiye maḥṣūb dirler} **[M46b]** (1) olmaġıla raḥme işābet ider nitekim bir çanaġuñ içine ḫamīr ḳonduḳda çanaġa işābet itdügi gibi pes (2) bu sebebden cenīnüñ ġıdāsı olan dem-i efżale bu dem-i ḫabīṣden bir miḳdār işābet itmekle āṣārı ki ẕikr (3) olınan ʿāletlerdür ol cenīnden baʿd-ı zemān ẓuhūr ider nihātī Cenāb-ı Ḥaḳḳ cenīne ḳuvvet ü vücūdet (4) hażm-ı iḥsān itmekle żarar itmez baʿde'l-velādet ḳudret-i ḥażret-i Ḫālıḳ ile ḥarāreti ve aʿżāsı (5) ḳuvvet bulduḳda ol baḳiyye-yi ṭamīṣeyi ṭaşra atar raḳīḳi ḥaşbe olur ġalīẓi çiçek ve emṣāli olur (6) fe'l-yaḥfaẓ hāẕā meceṣṣen nefīse ***dejyīye*** dāl-ı mühmelenüñ żammı ve zā-yı ʿAcemīnüñ sükūnı ve yā-yı ʿAcemīnüñ kesri ve baʿde (7) vezn içün zāyide olan yānuñ sükūnı ve baʿde yā-yı aṣliyyenüñ fetḥi ve hā-yı ʿalāmet ile Türkce bez didükleri (8) ki deri altında olur ʿArabca ġudde dirler düjīne miṣlehu ***dünbel*** dāl-ı mühmelenüñ żammı ve nūnuñ sükūnı (9) ve bā-yı muvaḥḥidenüñ fetḥiyile çıban maʿnāsına teşdīd-i mīmile dümmel didükleri bundan taṣarruf olunmışdur (10) ʿArabīde müstaʿmel olan ancaḳ dümmeldür ammā Fārsīde hem dümmel ve hem aṣlı ki dünbeldür ikisi daḫı (11) istiʿmāl olınur ***ājaḫ*** {dūzaḫ ve menfaḫ ḳāfiyesinde gelür} medd-i hemze ile ve zā-yı ʿAcemīnüñ fetḥi ve ḫā-yı muʿcemenüñ sükūnıyıla sigil didükleri bir iʿilletdür (12) ki aʿżāda olur ʿArabca tüʾlūl dirler {cemʿi taʾlīl gelür} tā-yı müṣelleṣenüñ żammıyıla ***merd*** Türkce er ʿArabca racül maʿnāsına (13) taḥḳīḳi evāʾil-i şerḫde sebḳ itdi ***ger*** kāf-ı ʿAcemīnüñ fetḥi ve rā-yı mühmelenüñ sükūnıyıla Türkce uyuz ʿArabca cereb (14) dirler sāʾyir maʿnāsınuñ beyānı

[271] İslâm tıbbını etkileyen ünlü Grek tabip ve filozofu. (ö. 200 [?]) Ayrıntılı bilgi için bkz. İlhan Kutluer, "Câlînûs", TDV İslam Ansiklopedisi, İSAM, c 7, s. 32-34, İstanbul. 1993.

sebḳ itdi taḳṭīʿ ḳızamı mefʿūlü ġa sürhīje mefāʿīlü di düjīne (15) mefāʿīlü dürür bez feʿūlün dünbel çı mefʿūlü ban ājuḫ si mefāʿīlü gil er merd mefāʿīlü uyuz ger feʿūlün (16)

173 **Pīrūz ẓafer önegülüg oldı segāliş**

Pādāş kişi kīnin ödeşmek daḫı keyfer (17)

Pīrūz {bā-yı ʿAcemīyile ḳayd olındı zīrā ʿArabīyile birūr} bā-yı ʿAcemīnüñ kesri ve yā-yı müşennāt-ı taḥtiyyenüñ sükūnıyıla yegin ʿArabca ẓafer maʿnāsına nāẓım-ı merḥūmuñ Fārsī (18) Türkī ile taʿbīr ü tefsīr eylemek vaẓīfesi iken burada andan ʿudūl idüp ʿArabī {ṭāliʿsiz maʿnāsına olur} ile taʿbīr eyledi pes (19) pīrūz ẓafer yirine pīrūz yegin dise evveli enseb ve evżaḥ olurdı ***segāliş*** sīn-i mühmelenüñ kesri (20) ve kāf-ı ʿAcemīnüñ fetḥiyile fikir ve ṣanu maʿnāsına ism-i maṣdardur maṣdarı segālīden **[M47a]** (1) dür ṣanı ṣanmaḳ maʿnāsına {bizüm ḳatımızda olan kütb-i lüġatde menḳūl olan budur ammā nāẓım-ı merḥūm seġālişi önegülük yaʿnī cedel ve ʿinād maʿnāsına ḳıldı ammā bizüm ḳatımızda olan kütb-i lüġatde lafẓ-ı mezbūruñ bu maʿnāya olmasına taʿarruż yoḳdur} ***pādāş*** bā-yı ʿAcemīyiledür ve āḫırında nūnıla pādāşen daḫı lüġatdür (2) maʿlūm ola ki pādāş Fārsīde ikidür biri müfreddür cezā ve yaramazluġa bedel ve ʿıvaż maʿnāsınadur (3) burada murād oldur ve bir pādāş daḫı vardur ki ol mürekkebdür aṣlı pāy- tāşdur yā ḥaẕf (4) olunup ve tā dāla tebdīl olınmışdur maʿnāsı ayaḳdāşdur ki bu beytde bu maʿnāya olması ẓāhirdür (5) Beyt

[fāʿilātün fāʿilātün fāʿilātün fāʿilün]

Ṭaġlara düşmüş yiler yel gibi ser-gerdān zār

Niçe mecnūn geldi biri baña pādāş olmadı

(6) Fārsīde pāşuñ maʿnāsı şerīkdür ki Türkīde ortaḳ dirler iki ḳuluñ efendisi bir olsa ona pāce-tāş (7) dirler ve iki mürīdüñ pīrleri bir olsa pīr-tāş dirler ve iki kimesne bir bölükden olsa ḫayletāş dirler (8) ammā hem pā ile pādāşuñ farḳı vardur hem Fārsīde muvāfıḳ maʿnāsınadur iki kişi yürümekde ayaḳları (9) biribirine uysa hempā dirler tāş ortaḳ maʿnāsınadur maʿnā-yı aṣliyyesi iʿtibārıyıla pādāş hempādan (10) eblaġdur hempālıḳ maʿnāsında kemāliyile münāsebet olıcaḳ pādāş dirler fe'l-yefhem velyaḥfaẓ keyġar kāf-ı (11) ʿArabīnüñ fetḥi ve yā-yı müşennāt-ı taḥtiyyenüñ sükūnı ve ġayn-ı muʿcemenüñ fetḥi ve rā-yı mühmelenüñ sükūnıyıla ol daḫı pādāş (12) gibi cezā ve yaramazluġa ʿıvaż ve mükāfāt maʿnāsına istiʿmāl olınur baʿż-ı nüsḫada ġayn yirine fāyıla (13) keyfer vāḳıʿ olmışdur bu daḫı ṣaḥīḥdür zīrā lafẓ-ı mezbūruñ maʿnā-yı merḳūmda ġayn ile olan keyġarıla (14) müterādif olması naḳale-yi lüġat-ı Fārsiyye

ʿindinde s̱ābitdür taḳṭīʿ pīrūz mefʿūlü ẓafer öne mefāʿīlü (15) gülüg oldı mefāʿīlü segāliş feʿūlün pādāş mefʿūlü kişi kīnin mefāʿīlü ödeşmek da mefāʿīlü ḫı keyger (16) feʿūlün

174 **Buyruḳ ṭut vü gir yola vü ṭoġrı yüri dāʾim**
Fermānber ü der şev (17) **bereh ü rāst-rev ider**

Fermān fānuñ fetḥiyile buyruḳ maʿnāsına ***ber*** bā-yı muvaḥḥīdenüñ fetḥiyile emrdür (18) ilet maʿnāsına maṣdarı bürdendür bānuñ żammıyıla iletmek maʿnāsına müstaḳbelātında bānuñ żammesin fetḥaya (19) ibdāl iderler ve rāyı meftūḥ iderler bered ve berende dirler fermānberüñ ġāyet māʿnāsı buyruġı yirine ilet (20) yaʿnī ṭut dimekdür ***der*** dāl-ı mühmelenüñ fetḥiyile burada içerü maʿnāsınadur ***şev*** şīn-i muʿcemenüñ fetḥiyile emirdür (21) ol maʿnāsına maṣdarı şudendür olmaḳ maʿnāsına müstaḳbelātında vāv ziyāde idüp şeved ve şevende dirler **[M47b]** (1) bereh bā-yı zāidenüñ fetḥi ve rā-yı mühmelenüñ fetḥiyile rāhden maḳṣūrdur yola dimekdür der şev be-reh dimenüñ (2) maʿnāsı içerü ol yola yaʿnī yola gir dimekdür ***rāst*** rā-yı mühmelenüñ fetḥi ve elif ve sīn-i mühmele tā-yı (3) müs̱ennāt-ı fevḳiyyenüñ sükūnlarıy[ıl]a ṭoġrı ʿArabca müstaḳīm maʿnāsına ve her nesnenüñ ṭoġrısı ve ṣāġ yān (4) ve ṣāġ el maʿnālarına daḫı gelür ***rev*** rā-yı mühmelenüñ fetḥiyile yürü git maʿnāsına ṣīġa-yı emrdür maṣdarı (5) reftendür yürimek ve gitmek maʿnāsına müstaḳbelātında fā vāva ḳalb olınur ***ider*** hemzenüñ kesri (6) ve yā-yı müs̱ennāt-ı taḥtiyyenüñ sükūnı ve dāl-ı mühmelenüñ fetḥi ve rā-yı mühmelenüñ sükūnıyıla hemīşe yaʿnī dāʾim maʿnāsınadur (7) ve bu yaña ve burada dimekdür rāst revāy ider dimek ṭoġrı yürü dāʾim dimekdür taḳṭīʿ buyruḳ ṭu (8) mefʿūlü tı gir yola mefāʿīlü vü ṭoġrı yü mefʿāīlü ri dāʾim feʿūlün ferman be mefʿūlü rü der (9) şev be mefāʿīlü reh ü rāst mefāʿīlü rev ider feʿūlün

175 **Mefʿūlü mefāʿīlü mefāʿīlü feʿūlün** (10)
ʿİlme ʿamel it tā bulasın cennet ü kevs̱er

tā lafẓı Fārsīde intehāʾ-yı ġāyet içündür ḥattā (11) maʿnāsına Türkīde daḫı bu maʿnāya istiʿmāl olınur Beyt

[fāʿilātün fāʿilātün fāʿilātün fāʿilün]
Çīn seḥerden her gün olurdı ṣavāş (12) aḳşāma dek
Pür-ṣadā olmuşdı ʿālem-i Rūmdan tā Şāma dek

ve ibtidā-yı ġayet içün de gelür (13) Beyt

Taşdum ḥalḳa-yı begūşdür meyḫāne-yi ʿışḳ
Her dem ayduġum be mübārek bādem

Türkīde (14) daḫı bu maʿnāya müstaʿmeldür ve ġāyet-i ġaraż maʿnāsına da gelür Türkīde daḫı bu maʿnāya müstaʿmeldür (15) fülān döger tā ki uşlana dirler ve maḳām-ı taḥẕīrde daḫı gelür ṣaḳın diyicek yirde istiʿmāl olınur (16) ve mādām yaʿnī istimrār maʿnāsına da gelür ammā ḳat maʿnāsına olan tānuñ aṣlı tāydur fe'l-yaḥfaẓ (17) ***kevṯer*** uçmaḳ ırmaḳlarundan bir ırmaġın adıdur {ki cümle uçmaġun ırmaḳları andan aḳar} keṯretden me'ḥūzdur ve ḫayr u iḥṣānı çoḳ ulu (18) kişi seyyid kişi el-ḫayr maʿnāsına ve her şey'üñ keṯīrine ve islām ve nübüvvete Kevṯer dirler {ʿilmde bir miḳdar te'nī olunur taṣḥīḥ-i vezn içün} taḳṭīʿ ilme ʿa mefʿūlü (19) mel it tā bu mefāʿīlü lasun cenne mefāʿīlü tü kevṯer feʿūlün hāmişde bu daḫı menḳūldür

12 **Furṣatları** (20) **fevt itme ki tā ḫayr-ı ḫarecdür**
Şiddetler ṣabr eyle ki miftāḥ-ı ferecdür

Mefʿūlü (21) **mefāʿīlü mefāʿīlü feʿūlün**
Bu aḫreb ü mekfūfıla maḫẕūf-ı hezecdür

Baḥr-ı ṯelaṯe-ʿaşere ḳıṭʿa [M48a] (1) derbaḥr-ı aḫreb-i hezec

176 **Hem yaya di tāb-istān di gölgeye hem sāye**
Hem daḫı (2) **zimistān ḳış di ḳoñşıya hem-sāye**

Tāb-istān tāb niçe maʿnāya gelür evvelā (3) ḥarāret maʿnāsına gelür burada murād budur ve şuʿle ve renc ve ṭāḳat ve tezlik ve bulmaḳ ve vāṣf-ı (4) terkībī daḫı istiʿmāl olınur ʿālem-tāb gibi ve ḳarceşmek ve ṭolaşmaḳ ve burġuşmaḳ maʿnālarına daḫı gelür (5) sitān burada ẓarf-ı zemāndur yāz ḥarāret zemānı olmaġıla tāb-istān didiler ***yāy*** ʿibāret-i Türkīdür yāz (6) dimekdür ***hem-sāye*** de hem vezn içün ziyāde olunmışdur sāye gölge ʿArabca ẓıll maʿnāsına (7) ẓim ẓā-yı muʿcemenüñ kesriyile ṣovuḳ ʿArabca bürūdet sitān ẓemān ḳış bürūdet zemānı olmaġıla ***zimistān*** (8) didiler hem muvāfıḳ maʿnāsına sāye gölge himāye ḳav kişiye dir ki ʿArabca cār dirler {hem-sāye ile himāye mā beyninde ṣıfat-ı cinās-ı tām vardur} taḳṭīʿ (9) hem yaya mefʿūlü di tāb-istān mefāīlün di gölge mefʿūlü ye hem-sāye mefāʿīlün hem daḫı (10) mefʿūlü zimistān ḳış mefāʿīlün di ḳoñşı mefʿūlü ya hem-sāye mefāʿīlün

177 **Hem yaz bahār** (11) **oldı pāyīz güze dirler**
Issı di vü ṣoġuḳ di germāya vü sermāya (12)

Bahār bā-yı muvaḥḥidenüñ fetḥiyile maʿnā-yı ḥaḳīḳīsi yapraḳdur tāze yapraġa taze bahār ve köhne (13) yapraġa köhne bahār dirler ve mecāzen faṣl-ı rabīʿa nev-bahār ve faṣl-ı ḫazāne hengām-ı köhne bahār dirler (14) ve lafẓ-ı hengāmı ḥaẕf idüp ol faṣıllara nev-bahār ve köhne bahār daḫı dirler ve yalguz bahār da (15) dirler faṣl-ı rabīʿ murād idünürler ve büt-ḫāneye de bahār dirler ***pāyīz*** bā-yı ʿAcemīnüñ fetḥi ve baʿde'l-elif yā-yı (16) müṣennāt-ı taḥtiyye ūlānuñ kesri ve ṣāniyenüñ sükūnı ve zā-yı muʿceme ile güz faṣlı ʿArabca ḫıryef dirler germ {eyleyiciye ve ḥammāme germābe dirler aṣlı germ-ābdur maʿnā-yı ʿām-ı terkībiden maʿnā-yı ḫāṣṣ-ı ʿilmīye naḳl içün āḫırına hā ziyāde olmışdur germ germ-sīrā añı gibi ıssı dimekdür sīrüñ maʿnā-yı aṣlīsi ṭoḳdur ammā anuñıla istiġā-yı ḫaṭden ki ṭoġuñ lāzımdur kināyet iderler ve daḫı mecāzā yir-i raġbet olana germ dirler uṣanmışa serd dirler bu istiʿmāl Türkīde daḫı vardur} (17) kāf-ı ʿAcemīnüñ fetḥi ve rā-yı mühmelenüñ sükūnıyıla ısıcaḳ {ışıcaḳ maʿnāsına germā ışıcaḳ} vaḳti maʿnāsınadur mevsim yaz murād olınur muḳābili (18) sermādur sīn-i mühmelenüñ fetḥi ve rā-yı mühmelenüñ sükūnıyıla sovuḳ vaḳti maʿnāsınadur mevsim-i ḳış murād olınur (19) naḳale-yi lüġatüñ naḳli böyledür ammā nāẓım-ı merḥūm bunlara muḫālefet idüp germā ile sermāyı ıssı vü ṣovuḳ (20) maʿnāsına ḳıldı meger kelāmında tecevvüz murād idüp ẕikr-i ḥāle irāde-yi maḥal ḳabīlinden ḳılmış ola ve maʿlūm ola ki (21) germānuñ maʿnā-yı bi'ṭ-ṭabiʿ ıssıya mülābisdür sermānuñ maʿnāsı ṣovuġa mülābisdür maʿnā-yı evvel yāzda vardur **[M48b]** (1) ki muḳteżā-yı ṭabʿ-ı hevāsı ıssı olmaḳdur ṣovuḳluḳ olursa ʿārıżdan gelür maʿnā-yı ṣānī daḫı (2) ḳışda vardur ki muḳteżā-yı ṭabʿ-ı hevāsı ṣovuḳ olmaḳdur ıssılıḳ olursa ʿārıżdan gelür (3) zīrā āḫır kelimede elifüñ ziyādesi medḫūlünüñ medlūlüne mülābiṣ-i ṭabʿiyyeye delālet içündür ki (4) tüvānāda ve emṣālinde böyledür fe'l-yaḥfaẓ ve taḥḳīḳ-i maʿnā-yı beyt germā ve sermā lafẓına ıssı vü ṣovuḳ (5) di yaʿnī maʿnāları ıssıdur vü sovuḳdur di dimekdür taḳṭīʿ hemyāz mefʿūlü bahār oldı mefāʿīlün (6) pāyīz mefʿūlü güze dirler mefāʿīlün ıssı di mefʿūlü vü ṣovuḳ di mefāʿīlün germāye mefʿūlü (7) vü sermāye mefāʿīlün

178 **Ol kim ola aṣlı arı ol pāk-nijād oldı**
Ol kim ola (8) **aṣlı alçaḳ ol oldı fürū-māye**

Pāk bā-yı ʿAcemīyile Türkce arı maʿnāsına ***nijād*** nūnuñ {kesri} zā-yı ʿAcemīyile aṣl (9) ve neseb maʿnāsınadur pāk-nijād aṣlı arı ḥasīb ü nesīb-i ādem dimekdür fürū fā ile rā-yı mühmelenüñ (10) żammıyıla aşaġa maʿnāsınadur dāl-ı mühmele ile fürūdden maḳṣūrdur māye her şey'üñ aṣlına dirler (11) fürū-māye aṣlı alçaḳ ve aṣılsız ve cimri ādeme dirler

taḳṭīʿ ol kim o mefʿūlü ’aṣlı arı mefāʿīlün (12) ol pāk mefʿūlü nijād oldı mefāʿīlün ol kim o mefʿūlü l’aṣlı alçaḳ mefāʿīlün ol oldı mefʿūlü (13) fürū-māye mefāʿīlün

179 **Āmāde yaraḳlanmış berdāḫte düzelmiş**

Nazlanmaḳ u düzünmek nāzīden (14) **ü pīrāye**

āmāde medd-i hemze ile ism-i mefʿūldür yaraḳlanmış ve ḥażırlanmış maʿnāsına maṣdarı āmāden (15) dür yaraḳlanmaḳ maʿnāsına maʿlūm ola ki ism-i mefʿūlüñ iştiḳāḳınuñ ḳāyidesi oldur ki māżīnüñ (16) ḥarf-i āḫırın meftūḥ kılup ve āḫırına bir hā-yı ʿalāmet getürürler meṣelā dānest ṣīġasında dāneste (17) dirler ve her ṣīġanuñ mechūli ol ṣīġanuñ mefʿūl-i ṣīġasıdur şud lafẓı żamme olunmaġıla meṣelā dāneste-şud (18) ve şināḫte-şud dirler fe’l-yaḥfaẓ ***berdāḫte*** {berdāḫten fülān ile istiʿmāl olunup perdāḫten baġlan dimek muṣāḥabet ve muḳārenet maʿnāsınadur} bā-yı ʿAcemīnüñ fetḥiyile ism-i mefʿūldür düzelmiş tām olmuş maʿñāsına (19) maṣdarı perdāḫtendür ve düzüp temām eylemek maʿnāsına müstaḳbelātında ḫā-yı muʿceme zā-yı muʿcemeye ḳalb olunup (20) perdāzev ve perdāzende dirler nāzīden maṣdardur nāzlanmaḳ maʿnāsınadur ***pirāye*** bā-yı ʿAcemīnüñ kesriyile bezek {ārāstenden meʾḫūẕdur bezemek maʿnāsına} (21) ʿArabca zīnet maʿnāsınadur ismdür maṣdar degildür nāẓım-ı merḥūmuñ pirāyeyi düzünmek maʿnāsına maṣdar ḳılması **[M49a]** (1) yirinde dgildür taḳṭīʿ āmāde mefʿūlü yaraḳlanmış mefāʿīlün berdāḫı mefʿūlü te düzelmiş mefāʿīlün nazlanma (2) mefʿūlü ḳ u düzünmek mefāʿīlün nāzīde mefʿūlü nü pirāye mafāʿīlün

180 **Māhī balıḳ oldı mār yılan** (3) **vü ḳarınca mūr**

ʿAḳreble çıyan adı gej-dümdür ü ṣad-pāye

māhī balıḳ ʿArabca semek maʿnāsına (4) ***mār*** yılan ʿArabca ḥayye maʿnāsına ***mūr*** mīmüñ żammı ve vāvıla rā-yı mühmelenüñ sükūnıyıla ḳarınca ki ʿArabca nemle dirler (5) mūrçe miṣlehu çe dinmesi ki edāt-ı taṣġīrdür ḳarınca küçüklükde meṣel yaʿnī ẕiyāde küçük olduġiçündür (6) ***gej*** kāf-ı ʿArabīnüñ fetḥi ve zā-yı ʿAcemīnüñ sükūnıyılı egri maʿnāsınadur ki muḳābili rastdur (7) ***düm*** dāl-ı mühmelenüñ żammıyıla ḳıvrıḳ maʿnāsınadur ʿaḳrebe gej-düm dirler ḳuyruġı (8) egri olduġiçün ṣad yüz pāye pāy ayaḳ hā-yı iḥtiṣāṣiyye ayaḳları çoḳ olduġiçün çıyāna (9) ***ṣad-pāye*** dirler taḳṭīʿ māhī ba mefʿūlü lıḳ oldı mār mefāʿīlün yılan vü mefʿūlü ḳarınca mūr mefāʿīlün (10) ʿaḳreble mefʿūlü çıyān adı mefāʿīlün gejdümdü mefʿūlü rü ṣad-pāye mefāʿīlün

181 **İmrūz ki** (11) **endūzī ferdā bemiyān āyed**

Bugün ki ḳazanursın yarın gelür ortaya

İmrūz (12) aṣlında īm-rūzdur bundan maḳṣūrdur īm īn maʿnāsınadur ki ḳarībe işāretdür ve daḫı īm (13) nefs-i mütekellim meʿa'l-ġayr ʿalāmetidür rūz gün imrūz dimek bugün dimekdür *endūzī* hemzenüñ fetḥi ile (14) ṣīġa-yı mużāriʿdür yāsı ḫıṭāb içündür ḳazanursın maʿnāsına maṣdarı endūḫtendür ḳazanmaḳ (15) ʿArabca kesb maʿnāsına müstaḳbelātında ḫā-yı muʿceme zā-yı muʿcemeye ḳalb olınur *ferdā* fetḥ-i fāyıla yārın maʿnāsına burada murād yevm-i ḳıyāmetdür (16) *bemiyān* bā-yı muvaḥḥide-yi zāidenüñ fetḥi ve mīmüñ kesriyile ortaya maʿnāsınadur *āyed* medd-i hemze ile fi'l-i mużāriʿdür (17) gelür maʿnāsına maṣdarı āmedendür gelmek maʿnāsına taḳṭīʿ imrūzi mefʿūlü ki endūzī mefāʿīlün ferdā be (18) mefʿūlü miyān āyed mefāʿīlün bugün ki mefʿūlü ḳazanursın mefāʿīlün yarın ge mefʿūlü lür ortaya (19) mefāʿīlün

182 **Mefʿūlü mefāʿīlün mefʿūlü mefāʿīlün**
Yoḳdur iki ʿālemde iylik gibi (20) **ser-māye**

ser-māye māl başı dimekdür ʿArabca reʾsü'l-māl maʿnāsına taḳṭīʿ yoḳdur i mefʿūlü ki ʿālemde (21) mefāʿīlün iylik gi mefʿūlü bi ser-māye mefāʿīlü hāmişde bu daḫı menḳūldür

13 **Gülzār-ı cinān [M49b]** (1) **luṭfı ḥüsnüñden müzeyyendür**
Şīr ü ʿasel ü sükker laʿliñde mübeyyendür

Mefʿūlü mefāʿīlün (2) **mefʿūlü mefāʿīlün**
Vezn-i hezec-i aḫreb budur ki müşemmendür

Baḥr-ı erbāʿ-ʿaşere ḳıṭʿa derbaḥr-ı (3) recez-i müreffel

{baʿż-ı nüsḫada müreffel yirine sālim düşmüş ammā ġalāṭdur}

183 **Ḳoḳmuşa dirler kendīde kende**
Bügsüst'üzülmüş ḳopmışa kende (4)

Kendīde ve *kende* ikisinde daḫı kāf-ı ʿAcemīnüñ fetḥiyiledür ṣīġa-yı ism-i mefʿūldür maʿnāları ḳoḳmuş (5) ve yimiş murdār ḳoḳulu nesnedür kendīdenüñ maṣdarı kendīdendür kendenüñ maṣdarı kendendür (6) ikisi daḫı murdār ḳoḳmaḳ maʿnāsınadur *bügsüst* bā-yı muvaḥḥide-yi zāidenüñ żammı ve vezn içün kāf-ı (7) ʿArabīnüñ sükūnıyıla ism-i mefʿūldür üzülmiş dimekdür maṣdarı güsistendür üzülmek ve üzmek (8) maʿnāsına lāzım ve müteʿaddī istiʿmāl olınur *kende* kāf-ı ʿArabīnüñ fetḥiyile ism-i mefʿūldür ḳopmış dimekdür (9) maṣdarı kendendür ḳopmaḳ ve ḳoparmak maʿnāsına lāzım ve müteʿaddī istiʿmāl olınur ve daḫı kenden (10) ḳazmāk ve deri yüzmek ve bir

nesne çıḳarmaḳ ve bulmaḳ maʿnālarına daḫı gelür taḳṭīʿ ḳoḳmuşa dirler (11) müstefʿilātün kendīde kende müstefʿilātün bügsüst'üzülmüş müstefʿilātün ḳopmışa kende müstefʿilātün (12)

184 **Ferḫunde ferruḫ ḳutlu vü ḫurrem**
Şād aġlamaḳ gülmek girye ḫande

ferḫunde ve ***ferruḫ*** ikisinde (13) daḫı fānuñ fetḥiyile ikisi daḫı ḳutlu ve baḫtlu maʿnāsınadur ***ḫurrem*** ḫā-yı muʿcemenüñ żammı ve rā-yı mühmelenüñ {müşeddede} feḥiyile (14) şād u mesrūr {kimse} maʿnāsınadur pes bu beyt merhūn ḳabīlindendür ve daḫı her yir ki ṣuyla ve sebze (15) ile ve çiçeklerile ārāste ola ol yire ḫarm dirler ki ʿArabca mekān-ı nüzhe dirler ve zemāne daḫı ṣıfat (16) vāḳıʿ olur {ve bir çiçegüñ adıdur ki tāze ṭurur ṣolmaz} ve gāh olur rā-yı taḫfīf iderler ***girye*** kāf-ı ʿAcemīnüñ kesri ve rā-yı mühmelenüñ sükūnıyıla (17) ism-i maṣdardur aġlayış ve aġlama maʿnāsınadur maṣdarı girīştendür kāf-ı ʿAcemīnüñ kesriyile aġlamaḳ ʿArabca (18) bukā maʿnāsına ***ḫande*** ḫā-yı muʿcemenüñ fetḥi ve nūnuñ sükūnıyıla bu daḫı ism-i maṣdardur gülme ve gülüş maʿnāsına (19) maṣdarı ḫandīdendür ḫā-yı muʿcemenüñ fetḥiyile gülmek ʿArabca żıḥk maʿnāsına nāẓım-ı merḥūm ism-i maṣdar ile maṣdarı (20) farḳ itmeyüp giryeyi aġlamaḳ ve ḫandeyi gülmek maʿnāsına ḳılmasında ḫaṭā' itmişdür taḳṭīʿ (21) ferḫunde ferruḫ müstefʿilātün ḳutlu vü ḫurrem müstefʿilātün şad aġlamak gül müstefʿilātün **[M50a]** (1) mek girye ḫande müstefʿilātün

185 **Bil Āferīnende Yaradıcı(dur)**
Rızḳ viricidür rūzī-dehende (2)

āferīnende ism-i fāʿildür yaradıcı maʿnāsına ki ʿArabca ḫālıḳ dirler maṣdarı āferīdendür yaratmaḳ ʿArabca (3) ḫalḳ maʿnāsına ve maʿlūm ola ki ṣīġa-yı ism-i fāʿilüñ ḳāyidesi oldur ki mużāriʿ dālınuñ māḳabline bir nūn (4) ziyāde iderler eger aṣlında nūn varısa bir nūn daḫı ziyāde olunup ve āḫırına hā-yı ġayr-ı melfūẓa (5) ziyāde iderler meṯelā dāned ṣīġasında dānende dirler maʿlūm ola ki her āḫırında hā-yı sākine olan (6) ism-i mefʿūl olmaḳ lāzım degildür belki ism-i fāʿil daḫı olur nihāyeti hā-yı sākine ism-i fāʿile lāḥıḳa (7) olıcaḳ nūn maṣdarı ḥāli üzerine ṭurur meṯelā gerdende dirler eydici maʿnāsına ammā ism-i mefʿūle lāḥıḳa (8) olıcaḳ nūn sāḳıṭ olur meṯelā gerde dirler eylemiş maʿnāsına fe'l-yaḥfaẓ rūz rā-yı mühmelenüñ żammı ve vāvıla (9) zā-yı muʿcemenüñ sükūnıyıla gün ʿArabca yevm maʿnāsına ***rūzī*** yā-yı nisbiyye ile gün gün taʿyīn olan (10) vażīfedür ki Türkīde aña günlük dirler rūze nisbeti içün günlük dimişlerdür şehrīde (11) oldugı gibi

ṣoñra taʿmīm olunup muṭlaḳ rızḳ-ı muḳaddere ıṭlāḳ olunmışdur kimsenüñ rızḳ-ı (12) muḳadderīn kimse yimez diyicek yirde rūzīyi kes kes nemī ḫūver dirler ***dehende*** dāl-ı mühmele ile hānuñ (13) fetḥiyile ism-i fāʿildür virici maʿnāsına maṣdarı dādendür virmek ʿArabca ʿaṭā maʿnāsına müstaḳbelātında (14) elif hāya ḳalb olunup dehed ve dehende dinür ***rūzī-dehende*** vaṣf-ı terkībīdür rızḳ (15) virici dimekdür taḳṭīʿ bil āferīnen müstefʿilātün de yaradıcı müstefʿilātün rızḳ viricidür (16) müstefʿilātün rūzīdehende müstefʿilātün

186 **Hem çekici hem depeleyici**
Oldı keşende (17) **daḫı küşende**

Bu beytüñ mıṣraʿ-ı evveli mıṣraʿ-ı ṯānīye merḥūndur ***keşende*** kāf-ı ʿArabīyile şīn-i (18) muʿcemenüñ fetḥiyile ism-i fāʿildür çekici maʿnāsına maṣdarı keşīdendür kāfuñ fetḥi ve şīniñ kesriyile çekmek (19) maʿnāsınadur ***küşende*** kāf-ı ʿArabīnüñ żammı ve şīn-i muʿcemenüñ fetḥiyile ism-i fāʿildür depeleyici maʿnāsına maṣdarı (20) keştendür kāfuñ żammı ve şīnüñ sükūnıyıla depelemek ʿArabca ḳatl maʿnāsınadur müstaḳbelātında kuşed (21) ve kuşende dirler taḳṭīʿ hem çekici hem müstefʿilātün depeleyici oldı keşende müstefʿilātün **[M50b]** (1) daḫı küşende müstefʿilātün

187 **Hem yeliciye pūyende dirler**
Segirdiciye dirler devende

Pūyende bā-yı ʿAcemīnüñ żammı ve vāvuñ sükūnı ve yā-yı müṯennāt-ı taḥtiyyenüñ fetḥi ile ism-i fāʿildür yelici maʿnāsına (3) maṣdarı pūyīdendür bā-yı ʿAcemīnüñ żammıyıla yelmek maʿnāsına ***devende*** dāl-ı mühmele ile vāvuñ fetḥiyile (4) ism-i fāʿildür segirdici maʿnāsına maṣdarı devīdendür dāluñ fetḥiyile segirtmek maʿnāsına taḳṭīʿ hem yeliciye (5) müstefʿilātün pūyende dirler müstefʿilātün segirdiciye müstefʿilātün dirler devende (6) müstefʿilātün

188 **Ḫod-rā sütūden kendüyü ögmek**
Lāf urucıdur hem keb-zenende

(7) ***ḫod*** ḫā-yı muʿcemenüñ żammı ve vāv-ı resmī ile kendü maʿnāsına ***rā*** żamīr-i mefʿūl ***sütūden*** sīn-i mühmele (8) ile tā-yı müṯennāt-ı fevḳıyyenüñ żammıyıla maṣdardur ögmek ʿArabca medḥ maʿnāsına {müstaḳbelātında vāv yirine elif ve yā getirüp sitāyed sitāyende dirler} muḳaddeminde olan ḫod-rā (9) bunuñ mefʿūlidür ḫod-rā sütūden dimek kendüyi ögmek dimekdür ki ʿınde'l-ḥükemā ve'l-ʿuḳalā (10) ḳabīh nesnedür ḥukemādan birine su'āl itdiler ki nedür ol nesne ki Ḥaḳda olursa yine (11) ḳabīh ola

cevābında bir kişi kendü nefsi ögmekdür dimiş eger suʾāl olunursa sūre-yi Yūsufda (12) Cenāb-ı Ḥaḳḳ ḥażret-i Yūsufdan ḥikāyet buyurup buyurmış ki "*icʿalnī ʿalā ḫazāyini'l-arżı innī ḥafīẓun ʿalīmun*"[272] (13) ve daḫı cenāb-ı resūlu'l-lāhi teʿālā ʿaleyhi ve sellem niçe eḥādiṯ-i şerīfede nefs-i nefīsesin (14) medḥ buyurmışlardur ki "*ene ḥabību'l-lāhi ve ene ḥāmilü livā'i'l-ḥamdi ve ene ekramü'l-evvelīne ve'l-āḫirīn*"[273] ʿala'l-lāhi kütübe (15) el-cevāb bir kişinüñ ḫāli muḫātab üzere ḫafī olsa ol kişi muḫāṭaba menfaʿat izdiyād-i (16) faẓīlet olsun içün kendüyi medḥ ṭarīkıyıla mertebesin duyursa ḳabīh ʿad olınmaz (17) belki ḥasen ʿadd olınur nitekim bir üstādı şākirdine dir ki ben fülan ḳadar kitāb görmüşüm (18) ve çoḳ fen ögrenmişüm imdi ġayret ile benden oḳı ki bencileyin bir daḫı bulamazsun dir ve bir (19) cevāb daḫı budur ki medḥüñ ḳabīh olmasınuñ sebebi oldur ki medḥ kibir ve ʿucb ve ʿamelden fütūr-ı (20) īrāṯ eyler {anuñiçün ḥażret-i ʿÖmer rażiya'l-lāhu teʿālā ʿanh buyurmış ki "*el-medḥu huve'z-zebḥu'*"[274] zīrā medḥ kibir ve ʿucb ve fütūr-ı īrāṯ eyler bunlar ise insānī teḥlikedür nitekim renc-i teḥlikedür} ammā ḳaçan medḥ bu āfetlerden sālim olsa ḳabīḥ ʿadd olunmaz kezā fī şerḥ-i mişkātü'l-mefātih li'ş-şeyḫ el-ʿallāme e'ṭ-ṭībi *ṭayyeba'l-lāhu teʿalā mażcaʿahū*[275] ***keb*** kāf-ı ʿArabīnüñ fetḥi ve bā-yı ʿArabīnüñ **[M51a]** (1) sükūnıyıla laf urmaḳ yaʿnī ögünmek burada murād budur ve sürçmege ve āvirdüñ iç yanına daḫı keb (2) dirler ***zenende*** zā-yı muʿceme ile nūn-ı ūlānuñ fetḥi ile ism-i fāʿildür urucı maʿnāsına maṣdarı zedendür zā-yı (3) muʿcemenüñ fetḥi ile urmaḳ ʿArabca żarb maʿnāsınadur burada murād budur ve meyil eylemek maʿnāsına daḫı istiʿmāl (4) olınur besürḫī zened dirler ḳızıllıġa māyil maʿnāsına ***keb-zende*** vaṣf-ı terkībīdür laf urucı maʿnāsına (5) taḳṭīʿ ḫod-rā sütūden müstefʿilātün kendüyi ögmek müstefʿilātün laf urucıdur müstefʿilātün (6) hem kebzenende müstefʿilātün

189 **Her çi beḫāᵛhī rev ḫāᵛh dertu**

Her ne dilerseñ var iste (7) **sen de**

Her fetḥ-i hā ile külli efrādı maʿnāsına ***çi*** cīm-i ʿAcemīnüñ kesri ve hā-yı ʿalāmet ile ne maʿnāsınadur (8) her çi dimek her ne dimekdür beḫᵛāhī bā-yı muvaḥḥide-yi zāidenüñ kesri ve yā-yı ḫıṭāb ile ṣīġa-yı mużāriʿdür (9) dilersen maʿnāsınadur maṣdarı ḫᵛāstendür ḫā-yı muʿcemenüñ fetḥi ve vāv-ı resmī ile dilemek ʿArabca irādet maʿnāsına (10)

---

[272] "Beni ülkenin hazinelerine tayin et! Çünkü ben (onları) çok iyi korurum ve bu işi bilirim, dedi." Yusuf 55.

[273] "Ben Allâh'ın sevgilisi, hamd sancağının taşıyıcısı, önecekilerin ve sonrakilerin en değerlisiyim" Hadîs-i Şerîf, Tirmizî, Menâkıb, 1.

[274] "Medh boğazlamaktır."

[275] Allâh yattığı yeri güzelleştirsin.

müstaḳbelātında sīn-i mühmele hāya ḳalb olunup ḫᵛāhed ve ḫᵛāhende dinilür ***rev*** rā-yı mühmelenüñ (11) fetḥiyile ṣīġa-yı emrdür git var maʿnāsına maṣdarı reftendür gitmek maʿnāsına müstaḳbelātında fā vāva (12) ḳalb olınur ḫᵛāh ḫā-yı muʿcemenüñ fetḥi ve vāv-ı resmiyile ṣīġa-yı emrdür iste maʿnāsına maṣdarı ḫᵛāstendür (13) ki ẕikr olundı ***der*** fī maʿnāsına ***tu*** sen maʿnāsına maʿlūm ola ki bu beyt-i hümāyūn şerḥ-i vücūdı insānīde (14) ġāyet ü ḳuṣvādur taḥḳīḳ-i ḥaḳīḳī oldur ki her ne dilerseñ cümlesi sendedür yaʿnī on sekiz biñ (15) ʿālemüñ külliyātı vü cüzʾiyyātı cümlesi sendedür bu söz beynü'l-ʿārifīne meşhūrdur maʿnāsı (16) dimekdür ki on sekiz biñ ʿālemüñ cümlesinüñ bir şemmeʾsi vü nişānesi insānda vardur zīrā (17) insānı ol Cenāb-ı Yezdān nüsḫa-yı cāmiʿa ḳılmışdur ki ḥażarāt-ı ḫams-ı ʿulūm ve ʿavālim-i külliye ve cüzʾiyyeyi (18) biesrihā cemʿ itmişdür {anuñiçün baʿż-ı meşāyıḫ insāna ʿālem-i kübrā buyurmışlardur egerçi ṣūreti ḥasebiyile baʿżılar daḫı ʿālem-i ṣuġrā dimişlerise de pes ʿayn-ı başīret ile müşāhede olsa hiç insān gibi aʿceb u aġreb ve ḳudret-i ḫālıḳa edel ve aḳreb bir maḫlūḳ yoḳdur} ve bir metn-i aʿẓamdur ki gökden inen dört kitāb bunı şerḥ itmişdür {ve enbiyā-yı kibār bu metnüñ esātize vü şāriḥleridür ve evliyā-yı ẕevü'l-iʿtibār bunuñ muḥaşşā ider ve bu ḳubbe-yi Mīnā bunuñ ders-ḫānesidür ve bunuñ dānişmendleri nevʿ-i beşerden şol eẕkiyāʾ vü ḳābil-i vücūtlardur ki bu ders-ḫāneye gelmezden evvel ezel mektebinde ḫᵛāce-yi ʿĀlem yanında terbiye bolup buña ḳābiliyyet olıcaḳ biżāʿa ve māye kesb itmişlerdür şöyledür ki nevʿ-i melek ol mektebe varamazlar anuñiçün bu maʿniyi bilemezler} ve cümle (19) ʿūlūm u ʿavālim ṣuġrā ve kübrā meṣābesindedür netīcesi insāndur bu bir sırr-ı meknūndur ki fehm-i efkārdan (20) maṣūndur pes bu bābda tekṣīr-i güftār inkāra medār olur esrāra müʾeddī olduġiçün bāḳī beyān (21) bir ḳaç baḥr-ı maʿrifetden istiḫrāc olınmuş dürr ü mercāne ḳaṣr olundı ki ẕikr olınur lināmiḳıhi'l-faḳīrü'l-Ḳuddūsī **[M51b]** (1)

[fāʿilātün fāʿilātün fāʿilātün fāʿilün]
Ey göñül bir derde düş kim anda dermān gizlidür
Ṭuya gör bu gizli sırrı cānda cānān (2) gizlidür
Ṣuretā gerçi ṣaġīrü'l-cism yaratdı seni
Maʿnide sende niçe biñ ʿarş-ı (3) Raḥmān gizlidür
Sendedür esmā müsemmā sendedir ol muʿammā
Sende maḫzūn kenz-i (4) aḫfā sende ol şān gizlidür
On sekiz biñ ʿālemi maʿnīde olmuşsın muḥīṭ (5)

Bu iḥāṭa şānı olan sırrı pinhān gizlidür
Nüsḫa-yı cāmiʿa ḳılmış nüsḫa-yı insānı (6) Ḥaḳ
Anda iş bu arż u semā şems ü māhān gizlüdür
Seni bilmekde melāʾik ʿāciz (7) oldı ser te-ser
Zīrā ʿilmine bularuñ sırr-ı insān gizlidür
Ẕerre-yi cavvāle şeklinde (8) göründüñ ẓāhirā
Līk bāṭınuñ yüzünde sende ol kān gizlidür
Gör ḳaderüñ (9) ḳudretin bir ḳaṭre içre bī-gümān
Niçe ırmaḳ niçe deryā niçe ʿummān gizlidür
Gel bu (10) göñlüñ baġçesine gir teferrüc eyle kim
Anda dürlü gül gülistān lāle reyḥān gizlidür (11)
Gel bu ʿışḳuñ baḥrına ṭal dürlü cevher bulasun
Zīrā bu baḥruñ içinde dürr ü mercān (12) gizlidür
ʿĀşıḳuñ ḳalbini meyḫāneye teşbīh itdiler
Anda niçe dürlü bāde niçe mestān (13) gizlidür
Żabṭ iderseñ ḥāniḳınuñ beynini ʿucb degül
Zīrā ey şeh sende ol (14) mühr-i Süleymān gizlidür
Ẓulmet-i maḥżā degül Ḳuddūsiyā bu ṭıynetüñ
Bu meṡeldür ẓulmet (15) içre āb-ı ḥayvān gizlidür

fe'l-yete'emmel bi't-te'emmüli'-l-ḥariyyi ve bi'l-lāhi tevfīḳu'l-ʿaliyyi[276] (16) taḳṭīʿ her çi beḫᵛāhi müstefʿilātün rev ḫāh der tu müstefʿilātün her ne dilerseñ (17) müstefʿilātün var iste sende müstefʿilātün

190 Müstefʿilātün müstefʿilātün (18)
Sen senden olma ġāfil igende

Bu mışraʿuñ taḥḳīḳ-i ḥaḳīḳi bu ebyāt-ı saʿādet-i (19) ġāyātdan ber vech-i kemāl ḥāṣıl olur lināmiḳıhi'l-faḳīrü'l-Ḳuddūsī ṣūretā insān (20) sın ammā sīretüñ ḥāli nedür

Bāṭınuñda ḥayye ʿaḳreb dilkü arslan gizlidür (21)
Saña lāzımdur bulardan ḳalbüñi pāk eylemek
Yoḫsa ihmāl eyleriseñ ẕār u efġān [M52a] (1) gizlidür
Mürşid-i kāmilden āl olmaya ey tevḥīdi sen
Bunları ḳırmaġa anda seyf-i Raḥmān (2) gizlidür

[276] Ve gerçekten başarının Allâh ile olduğunu iyice düşün.

Ḫoş saʿādet ḫoş kerāmet bunı anda almada
Anda dermān anda ʿirfān (3) kān-ı iḥsān gizlidür
Yārı aġyāra degişdüñ bulmaduñ bāzāruñı
Bu ticāretüñde senüñ (4) añla ḫüsrān gizlidür
Ḥayfā kim ʿömrüñi żāyiʿ eyledüñ hiç ṭuymaduñ
Sende ʿirfān (5) ʿilm-i Loḳmān sırr-ı Raḥmān gizlidür
Naḳd-i ʿömrüñ bāda virme key ṣaḳın Ḳuddūsiyā
Zīrā (6) kim şoñunda anuñ dürlü pişmān gizlüdür

taḳṭīʿ sen senden olma müstefʿilātü ġafil igende (7) müstefʿilātün hāmişde bu daḫı menḳūldür

14 Dil bende saña hem cān-ı çāker
Vāleh (8) yüzüñe hem şems-i ḫāver

Müstefʿilātün müstefʿilātün
Oldı müreffel baḥr-ı recezdür (9)

Müreffel terfīlden ism-i mefʿūldür terfīl ʿilel-i arūżiyyeden sebeb-i ḫafīf ẕiyādesine dirler (10)

Baḥr-ı ḫams-ʿaşere ḳıṭʿa-yı derbaḥr-ı remel-i eşkel

191 Nedür uşṭura sütürre ḳazımaḳdurur sütürden (11)
Bilegü fisān fesāne meṡel vü ḳışır sütürven

Sütürre sīn-i mühmele ile tā-yı müṡennāt-ı fevḳıyyenüñ (12) ẓammıyıla ve vezn içün rā-yı mühmelenüñ teşdīdiyile Türkce uşṭura maʿnāsına *sütürden* sīn-i mühmele ile tā-yı (13) müṡennāt-ı fevḳıyenüñ żammıyıla maṣdardur ḳazımaḳ maʿnāsına ʿArabca ḥalaḳ dirler ve daḫı yonmaḳ ve yolmaḳ maʿnāsına (14) daḫı gelür *fisān* fānuñ kesriyile bilegü ṭaşı ki bıçaḳ ve ġayrı nesneler bilerler *fesāne* fānuñ kesriyile (15) ve āḫırında hā-yı ġayr-ı melfūẓa ile meṡel ve ḳıṣṣa ve ḥiḳāyet maʿnāsına *siterven* sīn-i mühmelenüñ kesri ve tā-yı müṡennāt-ı (16) fevḳıyyenüñ fetḥiyile sitervāndan maḳṣūrdur ol dişiye dirler ki hergiz ṭoġurmaya ʿArabca ʿaḳim dirler (17) Türkce ḳışır dirler ve ḥayvanātda istiʿmāl iderler ancaḳ ammā ʿArabīde ʿaḳīm insānda ve ḥayvānda istiʿmāl (18) olınur Fārsīde siterven daḫı insāna vü ḥayvāna ʿāmdur pes kelām-ı nāẓımuñ ẓāhirinden fehm (19) olınan ki siterveni ḳışıra taḫṣīṣdür yirinde degildür meger ki murādı sütürven lafẓınuñ medlūlünüñ (20) baʿż-ı efrādını ẕikr ola fe'fhem taḳṭīʿ nedür uşṭura mütefāʿilün sütürre

feʿūlün ḳazımaḳdurur mütefāʿilün (21) sütürden feʿūlün bilegü fisan mütefāʿilün fesāne feʿūlün meṯel ü ḳışır mütefāʿilün siterven feʿūlün {veznde ḥarf-i nāḳış olan yirlere bir miḳdār teʾennī ulanur taṣḥīḥ-i vezn içün} **[M52b]** (1)

192 Didi dikmege nişānden daḫı saçmaġa feşānden
Daḫı ṣıḳmaġa füşürden daḫı ṭoñmaġa (2) füsürden

Nişānden nūnuñ kesriyile maṣdardur dikmek maʿnāsına yaʿnī şecer dikmek ve ṭaş dikmek ve bir kimseyin bir (3) iş içün naṣb eylemek ve oturtmaḳ iclās ve iḳʿād maʿnāsına ***feşānden*** fānuñ kesriyile (4) maṣdardur ṣaçmaḳ maʿnāsına ***füşürden*** fā ile şīn-i muʿcemenüñ żammıyıla maṣdardur ṣıḳmaḳ maʿnāsına ki ʿArabca (5) ʿaṣr dirler ***füsürden*** fā ile sīn-i mühmelenüñ żammıyıla maṣdardur ṭoñmaḳ maʿnāsına taḳṭīʿ didi dikmege (6) mütefāʿilün nişānden feʿūlün daḫı ṣaçmaġa mütefāʿilün feşānden feʿūlün daḫı ṣıḳmaġa mütefāʿilün (7) füşürden feʿūlün daḫı ṭoñmaġa mütefāʿilün füsürden feʿūlün

193 Baġal oldı ḳoltuḳ aġız (8) **bucaġına lünc dirler**
Bucaġa di künc līkin oturaḳdurur nişīmen

baġal bā-yı muvaḥḥide (9) ile ġayn-ı muʿcemenüñ fetḥiyile ḳoltuḳ ki ʿArabca ibṭa dirler ***lünc*** lāmuñ żammı ve nūnuñ sükūnıyıla avurduñ (10) ṭaş yanı ve muṭlaḳā avurd maʿnāsına ve bir nesneyi yirden ṭaşra çekmek {lüncīden maʿnāsına} ***künc*** kāf-ı {kāf-ı ʿArabī ile ḳayd olundı zīrā ʿAcemī ile günc şol kişiye dirler ki gögsü içerü gider ve arḳası ṭomulur ṭaşra çıḳar} ʿArabīnüñ (11) żammı ve nūnıla cīmüñ sükūnıyıla bucaḳ maʿnāsına ***nişīmen*** nūnıla şīn-i muʿcemenüñ kesriyile oturcaḳ (12) yir maʿnāsına ve ḳuş yuvası ve cānavarlaruñ yataġı maʿnāsına daḫı gelür taḳṭīʿ baġal oldı ḳol mütefāʿilün (13) tuḳ aġız feʿūlün bucaġına lün metefāʿilün ci dirler feʿūlün bucaġa di kün mütefāʿilün ci līkin (14) feʿūlün oturaḳdurur mütefāʿilün nişīmen feʿūlün

194 Dimiş otlaġa çerāgah daḫı (15) **otlu yer ʿalefzār**
Ota di giyāh oraḳ dās nedürür nüvār urġan (16)

Çerā cīm-i ʿAcemīnüñ fetḥiyile otlaḳ ***gāh*** kāf-ı ʿAcemīyile maḥal maʿnāsınadur ***çerā-gāh*** bu ikisinden mürekkebdür (17) otlaḳ yiri dimekdür {ki Türkce otlaḳ dirler} aṣlı gāh-ı çerādur ʿilm olmaġıla mużāfun ileyhe taḳdīm olunmışdur {maʿlūm ola ki gāh zemānıla mekān ortasında müşterekdür sitān gibi ẓarf-ı zemān istiʿmāl olunduġına meṯelā ṣabaḥ-gāh gibi ki ṣabaḥ vaḳti dimekdür ẓarf-ı mekān olduġına miṯāller çerā-gāhdur ve dergāhdur maʿnāsı ḳapu yiri dimekdür ve tekye-gāh su teknecik yirde ve bār-gāhdur bār Fārsīde icāzet maʿnāsınadur bār-gāh pādişāhlaruñ çıḳup oturup erbāb-ı hācete hācetlerine göre fermān itdügi yire dirler bār-ı Ḫudādaki bār daḫı bu maʿnāyadur

maʿnāsı ṣāḥib bārdur Ḫudāyı ṣāḥib maʿnāsınadur ʿilm olmaġıla mużāfun ileyh taḳdīm olunmışdur ʿām-ı enāma bār-ı ʿām ḥaḳḳdur gāhenden olduġiçün bār-ı Ḫudā dirler anuñ sükūnıyıla olıcaḳ böyle olur} {ammā kesresiyile olıcaḳ ʿArabī oldur aṣlı bārīdür daḫı maʿnāsınadur bu taḳdīrce Ḫudāyīden murād Ḥaḳḳ teʿālādur ve daḫı gāh ile sitān beyninde farḳ vardur ki sitānda ve saʿat ve ḳısmet-i maẓhar ve fend ve fert ve keṯret ve meẓbur-u fenne nisbet maḳṣūrdur anuñiçün yalguz istiʿmāl olınmaz gāhde bunlar muʿteber degildür anuñiçün yalguz istiʿmāl olınur gāh ve bīgāh dirler ve nāgāh dirler ve daḫı gāh teclis maʿnāsınadur taḫtgāh gibi ki pādişāhlaruñ oturıcaḳ yirine dirler aṣlı gāh baḥṯ-i ʿilm olmaġıla mużāfun ileyhe naḳl olunmışdur fe'l-yaḥfaẓ haẓe'l-mebḥaṯu'n-nefīs} (18) ʿ*alef* ʿayn-ı muʿceme ile lāmuñ fetḥiyile (19) ʿArabīdür ḥayvāna virdükleri yigü gerek ot olsun gerek ṣamān ve gerek ġayri *zār* zā-yı muʿcemenüñ (20) fetḥiyile ism-i cāmiddür ismüñ āḫırına lāḥıḳ olur keṯret maʿnāsına Türkīde andan lik ile taʿbīr iderler **[M53a]** (1) meṯelā terekeye ʿAcem giştzār dir Türk ekinlik dir ve sebzezāruñ ve benefşezāruñ ve gülzāruñ (2) maʿnāları sebzelik ve benefşelik ve güllük dimekdür pes gülzār ile gülistānuñ farḳı bundan ẓāhir (3) oldı ki sitān ẓarf-ı mekāndur gülistānuñ maʿnāsı gül yiri dimekdür pes kelām-ı nāẓımda iki vecihle (4) ḫaṭā vardur biri budur ki ʿalef ʿArabīdür ve ota maḫṣūṣ degildür belki muṭlaḳā ḥayvān yigüsine (5) dirler nāẓım ise ʿalefi {mücerred} ot maʿnāsına ḳıldı naḳale-yi lüġate muḫālefet eyledi ve biri daḫı budur ki ʿalef-zāruñ (6) maʿnāsı otlu yir degildür belki otlıḳdur ki zār Türkīde lik maʿnāsınadur ki taḥḳīḳi olundı ẓarf-ı mekān (7) degildür ki yir maʿnāsına ola (8) ve daḫı zār özenme ve iñleme {ve iñleyici} ve bāṭıl maʿnāsına ve edāt-ı ism-i mekān daḫı istiʿmāl olınur (9) (10) *giyāh* kāf-ı ʿArabīnüñ kesriyile ot maʿnāsına hāsız giyā daḫı istiʿmāl olınur *dās* dāl-ı (11) mühmelenüñ fetḥiyile Türkce oraḳ ki anuñıla ot biçerler ʿArab mincel dir ve çanaḳ çölmek balçuġı helāl (12) ve fesād maʿnāsına da istiʿmāl olınur *nüvār* nūnuñ żammıyıla urġan maʿnāsına baʿż-ı nüsḫada urġan yirine (13) urgen vāḳıʿ olmuş ol daḫı ṣaḥīḥdür zīrā nüvāruñ urgen maʿnāsına olmasın naḳale-yi lüġat naḳl itmişlerdür (14) lüṭfu'l-lāh Ḥalīmī eydür "nüvār urgen ve urġan ve çadırvānuñ yuları üzerine dikdükleri ki maʿrūfdur" (15) taḳṭīʿ dimiş otlaġa mütefāʿilün çerāgāh feʿūlün daḫı otlu yer mütefāʿilün ʿalefzār feʿūlün ota di giyāh (16) mütefāʿilün oraḳ dās feʿūlün nedürür nüvā mütefāʿilün rı urġan feʿūlün

195 **Şemem oldı çaruḳ** (17) **adı işim oldı daḫı rānīn**
Ḳara eve dindi ḫar-geh ḳalabaḳ ne ola gerzen

şem (18) ve ***şemem*** ikisinde daḫı şīn-i muʿcemenüñ fetḥiyile çaruḳ ki ekinciler ḫām gönden dikerler ayaḳlaruna giyerler ve yolcılar babuci (19) ve neġrat ve buʿde ve ṭuluḳ ve ḫāne-yi zīr zemīn ki yollarda misāfir ḳōnaġıçün eydürler rānīn rā-yı mühmelenüñ (20) fetḥiyile Türkce işim didükleri dür ki örme şalvārdur Türkmān ṭāʾifesi giyerler ḫar-geh ḫā-yı muʿcemenüñ kesri ve āḫrında (21) hā-yı ġayr-ı melfūẓa ile ḫırgāhden maḳṣūrdur ḳara ev ki keçeden olur dezīm ve torlıḳ daḫı dirler gerzen **[M53b]** (1) kāf-ı ʿArabīnüñ fetḥiyile kāf-ı ʿAcemiyile daḫı ṣaḥīḥdür ḳalabaḳ maʿnāsına ki marūfdur ve daḫı muraṣṣaḥ tācdur ki (2) ʿAcem pādişāhları geyerler ve dürlü dürlü ḳışlarla dikilen yular ve teber ve balta maʿnālaruna daḫı gelür (3) taḳṭīʿ şemem oldı ça mütefāʿilün ruḳ adı feʿūlün işim oldı da mütefāʿilün ḫı rānīn feʿūlün ḳara eve din (4) mütefāʿilün di ḫar-geh feʿūlün ḳalabaḳ ne o mütefāʿilün la gerzen feʿūlün

196 Beheme tu nīgūyī kün betu (5) pend īnek ezmen
Ḳamuya sen iylik eyle saña ögüt işte benden

bā taʿdiye içün (6) hem cemīʿ maʿnāsına ***beheme*** cümleye ve cemīʿ-i ḫalḳa dimekdür ***tu*** sen ***nīgūyī nīg*** nūnuñ kesri ve yā-yı müşennāt-ı (7) taḥtiyyenüñ sükūnıyıla eyü maʿnāsınadur muḳābili beddür ki maʿnāsı yaramazdur bih ile nīgüñ farḳı oldur ki (8) bihüñ maʿnāsı yekdür ben senden yeg bilürin diyecek yirdeʿAcem men ez tu bih dānem dir nigī eyülükdür (9) āḫırındaki yā vaṣfiyyet içündür nīgūnüñ maʿnāsı gökçekdür ki muḳābili ziştdür ki maʿnāsı çirkin (10) dür āḫırındaki vāv hindūdeki gibi nisbet-i lāzımıyye ki ḫılḳī ola kesbī olmaya aña delālet ider (11) nīgūnuñ aṣlı nīgūydür nitekim hindūnuñ āslı hindūydür bunları bir şeyʾe mużāf itseler ol (12) yāy-ı iẓhār iderler meselā rūy-i nīgūyiş ve mūy-ı hindūyiş dirler gāh olur nīgūyden iki (13) yāyı ḥaẕf idüp nīgū dirler ve gāh olur āḫırına yā-yı nisbeyt-i ziyāde idüp ***nīgūyī*** dirler (14) iḥsān maʿnāsın ifāde ider kelām-ı nāẓımda böyledür nīgūyi eyülik ve iḥsān dimekdür żamīr-i mefʿūl (15) ki rādur ḥaẕf olunmışdur ***kün*** emr-i ḥāżırdur eyle dimekdür tu bunuñ fāʿilidür żamīr-i munfaṣıldur nīgūyī (16) mefʿūl-i ṣarīḥdür behem mefʿūl-i ġayr-ı ṣarīḥdür {be tu saña ***pend*** bā-yı ʿAcemīnüñ fetḥi ve nūnuñ sükūnıyıla naṣīḥat Türkce ögüt ***īnek*** hemzenüñ kesriyile işte maʿnāsına ezmen benden} taḳṭīʿ beheme tu nī mütefāʿilün guyī kün feʿūlün betu pened (17) ī mütefāʿilün nek ez men feʿūlün ḳamuya sen iy mütefāʿilün lik eyle feʿūlün saña ögüt iş mütefāʿilün (18) te benden feʿūlün

197 Mütefāʿilün feʿūlün mütefāʿilün feʿūlün
Yaramazla yār olma eyülerden (19) iylik örgen

Yaʿnī fāsıḳlarla ve yaramazlarıla yār olup ṣoḥbet eyleme zīrā yaramazlıḳ ve fısḳ (20) saña sirāyet ider belki eyülerle yaʿnī ʿulemā vü meşāyıḫ u ṣulehā ile ṣoḥbet idüp anlardan (21) eyülük ve ṣalāḥiyet ve ʿilm ve ḥikmet ögren ki fāsıḳlarla ṣoḥbet idene fısḳ sirāyet itdügi **[M54a]** (1) gibi ṣāliḥlerle ṣoḥbet idene daḫı ṣalāḥ sirāyet ider miṡāli rūzgārdur ki eyü ḳoḫulu nesneye uġrasa (2) eyü ḳoḫı kesb ider kem ḳoḫulu nesneye uġrasa kem ḳoḫu kesb ider ḥukemā dimişler ki nefs-i insān şer (3) üzere mecbūle olmaġıla fesād ve fısḳuñ sirāyeti esraʿdur ṣalāḥuñ sirāyetinden ḥażret-i Mevlānā ḳaddesallāhu teʿālā (4) sırrahu *evṣil ileynā birrahu*[277] yaramazlarla ṣoḥbetüñ fesādını beyān ṭarīḳıyıla buyurmışlar Meṡnevī

Yār-ı bed bedter buved (5) ezmār-ı bed
Bihaḳḳı ẕāt-ı pāk-i Allâhu's-samed

Yār-ı bed āred turā sûy-ı caḥīm
yār-ı nigū gîr tā yābī naʿīm[278]

taḳṭīʿ (6) yaramazla yā mütefāʿilün rı olma feʿūlün eyülerden iy mütefāʿilün lik örgen feʿūlün hāmişde menḳūldür (7)

15 **Şekeri ḫacīl ḳılupdur lebiñiñ nebāt u ḳandi**
İreli ṣaçıñ nesīmi ḳo ʿabīri misk utandı (8)

ʿabīr ʿayn-ı mühmelenüñ fetḥiyile bir ḫoş ḳoḫulu nesne ki gül ḳurusından ve benefşe dibinden ve ṣandaldan (9) olur lüġat-ı müşterekedür üç dilde şāyiʿdür

Mütefāʿilün feʿūlün mütefāʿilün feʿūlün (10)
Remel-i eşkel oldı çünkim anı ḫoşça bil

Baḥr-ı sitte ʿaşere ḳıṭʿa-yı derbaḥr-ı mużāriʿ-i (11) aḫreb

198 **Balçıḳ gil āheg alçı hem ḳılçıġ oldı dāse**
Mītīn külüng ü kürek (12) pāru di daḫı māsa

Gil kāf-ı ʿAcemīnüñ kesriyile balçıḳ maʿnāsına ʿArabca ṭıyn dirler *āheg* medd-i hemze (13) ile alçı balçıġı dimekdür *dāse* dāl-ı mühmelenüñ fetḥiyile ve āḫırında hā-yı ġayr-ı melfūẓa ile ḳılçıġ ki ekin başında (14) olur *mītīn* mīmüñ kesriyile ve yā-yı müṡennāt-ı taḥtiyyenüñ sükūnıyıla külüng {külüng lafẓı daḫı Fārsīdür Türkīde daḫı müstaʿmeldür}

---

[277] İyiliğine bizi ulaştır.
[278] "Kötü dost tehlikeli yılandan daha fenadır. O pâk ve Samed olan Allâh hakkı için. Kötü dost seni cehenneme doğru götürür. İyi dostu tut ki cenneti bulasın."

ki anuñıla ṭaş keserler ḳazmaya da (15) dirler ***pāru*** bā-yı ʿAcemīnüñ fetḥiyile ***māsa*** sīn-i mühmelenüñ fetḥiyile ikisi daḫı kürek maʿnāsına {dāsa ile māsa beyninde ṣanʿat-ı cināس vardur} {şīn-i muʿceme ile māşa oldugı görk maʿnāsınadur} taḳṭīʿ (16) balçıḳ gi mefʿūlü lāheg alçı fāʿilātün hem ḳıl çı mefʿūlü ġ oldı dāse fāʿilātün mītīn kü (17) mefʿūlü lüng ü kürek fāʿilātün pāru di mefʿūlü daḫı māsa fāʿilātün

199 **Ḳaplañ peleng ü (18) ḳolañ teng oldı ṭar hem teng**

Mānī kitābı Erjeng di jeng is ü pasa (19)

Peleng bā-yı ʿAcemī ile ve lāmuñ fetḥiyile ḳaplañ didükleri yırtıcı cānavar ***teng*** tā-yı müṣennāt-ı fevḳıyyenüñ fetḥi ve nūnıla (20) kāf-ı ʿAcemīnüñ sükūnıyıla lüġat-ı müşterekedür Türkce ḳolañ yaʿnī eyer ḳolañı ve ṭaracıḳ maʿnālarına gelür (21) ve çuval ve ṣarp dere ve müşkil ve denk ki yüküñ bir yanı ve ṭaġ depesi maʿnālarına daḫı gelür ***erjeng*** [M54b] (1) hemzenüñ fetḥi ve rā-yı mühmelenüñ sükūnı ve zā-yı muʿcemenüñ fetḥiyile Çin diyārında Mānī didükleri naḳḳāşuñ (2) kitābıdur ki anda nuḳūş-ı ʿacībe ve teṣāvīr-i ġarībe cemʿ itmişdür erteng miṣlehu ***jeng*** zā-yı ʿAcemīnüñ (3) fetḥiyile ve nūnıla kāf-ı ʿArabīnüñ sükūnıyıla is ve pas maʿnāsına taḳṭīʿ ḳaplañ pe mefʿūlü leng ü ḳolañ (4) fāʿilātün teng oldı mefʿūlü tar hem teng fāʿilātün mani ki mefʿūlü tabı erjeng fāʿilātün (5) di jeng mefʿūlü isü pasa fāʿilātün

200 **Ṭurna külengdür reng ṭaġ keçisi velī neng (6)**

ʿĀr oldı ḫatne sünnet minnet dimiş sipāsa

küleng kāf-ı ʿArabīnüñ żammı ve lāmuñ (7) fetḥiyile ṭurna didükleri ḳuş ***reng*** rā-yı mühmelenüñ fetḥi ve nūnıla kāf-ı ʿArabīnüñ sükūnıyıla ṭaġ keçisi yaʿnī (8) ṭaġ tekesi ki yabānīdür ve geyik buzaġusına ve ḥīle ve mekre daḫı dirler Türkīde daḫı bu istiʿmāl (9) vardur ki fülan kişi ne ʿaceb reng geçdi dirler ***velī*** lafẓı vezn içün ziyāde olunmışdur ***neng*** ol iki (10) nūnuñ fetḥi ve ṣāniyenüñ sükūnıyıla ʿār ve nāmūs maʿnāsına pes bu beyt merhūn ḳabīlindendür ***ḫatne*** (11) ḫā-yı muʿcemenüñ fetḥi ve tā-yı müṣennāt-ı fevḳiyyenüñ sükūnı ve āḫırında hā-yı ġayr-ı melfūẓa ile sünnet ʿArabca ḫıtān maʿnāsına (12) ismdür maṣdarı ḫatnegerdendür sünnet eylemek maʿnāsına (13) ***sipās*** sīn-i mühmelenüñ kesri ve bā-yı ʿAcemīyile (14) minnet ve şükr maʿnāsına taḳṭīʿ ṭurna kü [taṣḥīḥ-i vezn içün nūnda bir miḳdār teʾennī gerekdür] mefʿūlü lengdür reng fāʿilātün ṭaġ keçi mefʿūlü si velī neng (15) fāʿilātün ʿār oldı mefʿūlü ḫatne sünnet fāʿilātün minnet di mefʿūlü miş sipāsa fāʿilātün (16)

201 **Hefdānedür ʿaşūra aşı vü yaġ rūġan**

Büryān aşına gūẕāb dirler çanaġa kāse (17)

Hefdānenüñ aṣlı ***heft dāne***dür heft yedi maʿnāsınadur heft dāne dimek maʿnā-yı (18) laġvīsi yedi dāne dimekdür ʿādetā ʿaşūrā aşı ṭurı bişmegile ṭurılıḳdan kināye idüp (19) heft-dāne dirler nāẓım-ı merḥumuñ ḥaẕf-ı tā ile hefdāne dimesi vezn rakīk olmasun içündür (20) ***rūġan*** rā-yı mühmelenüñ żammı ve vāvuñ sükūnı ve ġayn-ı muʿcemenüñ fetḥiyile muṭlaḳā yaġ maʿnāsına ism-i ʿāmdur her nenüñ (21) yaġı olursa olsun egerçi lisān-ı ʿArabīde farḳ olup ḥayvanātdan olana semen dirler ve nebātatdan **[M55a]** (1) olana dühn dirler vavsuz ruġan daḫı müstaʿmeldür ***gūẕāb*** kāf-ı ʿArabīnüñ żammı ve vāvuñ sükūnı ve ẕāl-ı muʿcemenüñ (2) fetḥiyile büryān aşı yaʿnī büryān altında bişmiş birinc veyā buġday aşı ʿArab taʿrīb idüp cūd-āb (3) dir ***kāse*** kāf-ı ʿArabuñ fetḥi ve āḫırında hā-yı ʿalāmet ile Türkce çanaḳ ʿArabca ḳaṣʿe dirler ism-i ʿāmdur büyügüne (4) ve küçügüne ve baḳırdan ve saḳsıdan olana dirler taḳṭīʿ hefdāne mefʿūlü dür ʿaşūra fāʿilātün aşı vü (5) mefʿūlü yaġ rūġan fāʿilātün büryān a mefʿūlü şuna gūẕ-āb fāʿilātün dirler ça mefʿūlü (6) naġa kāse fāʿilātün

202 Encām ṣoñ u düşnām sögmek sitāyiş ögmek
Deşt (7) ovadır legin ṭaşt pingān dinildi ṭasa

Encām {encāmīden işi āḫır itmek ve işi āḫır olmaḳ lāzım ve müteʿaddī gelür} hemzenüñ fetḥiyile işüñ ṣoñu ve āḫırı maʿnāsına (8) ***düşnām*** dāl-ı mühmelenüñ żammıyıladur istiʿmāli dāden iledür düşnāmdāden dirler sögmek ve ilenmek maʿnāsına (9) pes nāẓım-ı merḥūmuñ kelāmı bu istiʿmāle muḫālifdür ***sitāyiş*** sīn-i mühmelenüñ kesriyile ism-i maṣdardur (10) ögüş maʿnāsınadur maṣdarı sütūdendür sīn-i mühmelenüñ żammıyıla ögmek ʿArabca medḥ maʿnāsına (11) pes nāẓımuñ ism-i maṣdar ile maṣdarı farḳ itmeyüp sitāyişi ögmek maʿnāsına ḳılması ḫaṭā-yı ẓāhirdür (12) ***deşt*** dāl-ı mühmelenüñ fetḥi ve şīn-i muʿceme ile tā-yı müṯennāt-ı fevḳıyyenüñ sükūnıyıla ova ʿArabca ṣaḥrā maʿnāsına (13) ***ṭaşt*** ṭā-yı mühmelenüñ fetḥi ve şīn-i muʿceme ile tā-yı müṯennāt-ı fevḳıyyenüñ sükūnıyıla legen didükleri ki içinde (14) giyecek yıḳarlar Fārsīde ve ʿArabīde müstaʿmeldür nihāyeti ʿArabīde sīn-i mühmele ile daḫı lüġatdür ***pingān*** (15) pā-yı ʿAcemīnüñ fetḥi ve nūnuñ sükūnı ve baʿde kāf-ı ʿArabīyile büyük ṭas dimekdür sāʿat şīşesi ve legin (16) maʿnāsına daḫı gelür taḳṭīʿ encām mefʿūlü ṣoñ u düşnam fāʿilātün sögmek si mefʿūlü tāyiş ögmek (17) fāʿilātün deşt ova mefʿūlü dür lekin ṭaşt fāʿilātün pingān di mefʿūlü nildü ṭasa (18) fāʿilātün

203 Engür üzüm erikdir ālū murūd emrūd
Sīb elma nār enār u gülnār (19) di kirāsa

Engür hemzenüñ fetḥi ve nūnuñ sükūnı ve kāf-ı ʿAcemīnüñ żammıyıla üzüm ʿArabca ʿıneb maʿnāsına (20) ***ālū*** medd-i hemze ile ve lāmuñ żammıyıla Türkce erik didükleri yemiş ʿArabca ıcās dirler ***murūd*** mīmile rā-yı (21) mühmelenüñ żammıyıla Türkce emrūd didükleri yemişdür ***sīb*** sīn-i mühmelenüñ fetḥi ve yā-yı müṯennāt-ı taḥtiyye ile bā-yı **[M55b]** (1) muvaḫḫidenüñ sükūnıyıla elma ʿArabca tuffāf dirler ***nār*** Fārsīdür Türkce enār maʿnāsına ʿArabca rummān dirler (2) ***gülnār*** kāf-ı ʿAcemīnüñ żammıyıla kiras didükleri yemiş ve enār çiçegine daḫı gülnār dirler aṣlı gül-i nārdur (3) lāmuñ kesriyile terkīb-i iżāfīdür ʿilmiyyetde naḳl olunmaġıla ʿalāmet içün mużāfuñ āḫırı sākin ḳılınmışdur (4) taḳṭīʿ engüri mefʿūlü üzüm erik fāʿilātün dir ālū mefʿūlü murūd emrūd fāʿilātün sīb elma (5) mefʿūlü nār enār u fāʿilātün gülnār mefʿūlü di kirāsa fāʿilātün

204 Atmaca bāşe āleh ṭavşancıl u (6) ṭoġan bāz

Yūhe delüce ṭoġan hem şebpere yarasa

Bāşe bā-yı ʿArabīyile yāḫud ʿAcemīyile ve āḫırında (7) hā-yı ġayr-ı melfūẓa ile ve elif ile [heb lüġatdür] atmaca didükleri ḳuşdur ve vezīre daḫı bāşe dirler ***āleh*** medd-i hemze ile (8) ve āḫırında hā-yı ġayr-ı melfūza ile ṭavşancıl didükleri ḳuşdur ki yırtıcılaruñ seyyīdidür ʿArabca ʿuḳḳāb dirler (9) ***bāz*** bā-yı ʿArabiyile ṭoġan didükleri ḳuş [muṭlaḳā cinsine ʿāmdur ṭoġan ṣaḳlayıcıya bāz-dār dirler büyük ṭoġana şāh-bāz dirler ammā çaḳıra ḫuṣūṣıla aʿlām-ı gālibeden olmışdur muṭlaḳ ẕikr olınsa murād çaḳır olur ve gāh olur bāsı vāva tebdīl olunup vāz dirler pervāz bundandur aṣlı per-bāzdur ve der-vāze daḫı bundandur aṣlı dere-bāzedür hāsı naḳl içündür der-bāze ol büyük ḳanatlı ḳapuya dirler ki açuḳ ṭurur hiç bekinmez ve daḫı bāz lüġat-ı müştereke olup] girü ve erişen ve ẕiraʿ ve açıḳ ve rūşen ve farḳ (10) ve temyīz itmek ve ḳulāc ve oyun {yaʿnī oyun maʿnāsına ism-i maṣdar olur} {bāzīden oynamak luʿbet maʿnāsına} bāz-dīden lafẓından ṣīġa-yı emr ü vaṣf-ı terkībī gelür şatranç (11) -bāz ve luʿbet-bāz gibi ***yūhe*** yā-yı müṯennāt-ı taḥtiyenüñ żammı ve vāvuñ sükūnı ve āḫırında hā-yı ġayr-ı melfūẓa (12) ile yuve miṯlehu yūher keẕālik delüce ṭoġandur baʿż-ı erbāb-ı lüġat dimişler ki buymul didükleri (13) ḳuşdur ve baʿżılar daḫı ḳara göz didükleri ḳuşdur didiler ***şeb*** gīce ***pere*** bā-yı ʿAcemīnüñ fetḥiyiledür hāsı (14) naḳl içündür uçmaḳ maʿnāsına olan perīdenden vaṣf-ı terkībīdür şeb-perenüñ maʿnā-yı laġvīsi (15) gīce uçucısı dimekdür ve yarasa didükleri ḳuş gice uçmaġıla aña ʿalem oldı aṣlı pere-yi şebdür (16) ʿilmiyyete naḳl olunmaġıla mużāfun ileyhe taḳdīm olunmışdur taḳṭīʿ atmaca mefʿūlü bāşe āleh fāʿilātün (17) ṭavşancı mefʿūlü lu ṭoġan-bāz fāʿilātün yūhe de mefʿūlü lüce ṭoġan fāʿilātün hemşeb pe (18) mefʿūlü re yarasa fāʿīlātün

205 İvmek sevinmegile oldı baṭar velīkin
Hem ḫārḫār (19) dirler olsa göñülde ṭasa

Baṭar bā-yı muvaḥḥide ile ṭā-yı mühmelenüñ fethiyile ʿArabīdür naḳale-yi (20) lüġat-ı ʿArabiyye ziyāde sevinmek ve ḥayret ve dehşet ve tekebbür maʿnāsına naḳl itmişlerdür bizüm yanımızda (21) olan kütb-i luġat-ı Fārsiyyede lafẓ-ı mezbūre taʿarużż ve naḳl yoḳdur {pes ġālib-i ḥāl ʿArabī maḥż olmasıdur} ve lafẓ-ı mezbūr ʿArabī olıcaḳ {lafẓ-ı meẕkūruñ Fārsīde daḫı müstaʿmel olması naḳale-yi lüġat-ı Fārsiyyenüñ naḳline muḥtācdur} **[M56a]** (1) maḥall-i kelām olur zīrā lafẓ-ı ʿArabīye taʿarruż nāẓım-ı merḥūmuñ vaẓīfesi degildür ***ḫārḫār*** ikisinde (2) daḫı ḫā-yı muʿceme ile tasa ve ġuṣṣa ve ḥarāret ve yırtıḳ ve cerāḥat maʿnālarına gelür taḳṭīʿ ivmek se mefʿūlü (3) vinmegile fāʿilātün oldı ba mefʿūlü ṭar velīkin fāʿilātün hem ḫar mefʿūlü ḫar dirler fāʿilātün (4) olsa gö mefʿūlü ñülde ṭasa fāʿilātün

206 Şādī mekün tu bāsūr enduh meyār bāsūk (5)
Sevinme sen dügüne ġuṣṣa getürme yasa

Şādī şīn-i muʿceme ile ve āḫırında yā-yı (6) vaṣfiyyet ile sevinmek maʿnāsına ***mekün*** mīmüñ fetḥiyile nehī ḥāżırdur eyleme dimekdür ***şādī mekün*** dimek (7) sevinmek eyleme yaʿnī sevinme dimekdür ***tu*** sen ***bā*** meʿa maʿnāsına edāt-ı muṣāhabetdür ***sūr*** (8) sīn-i mühmelenüñ żammı ve vāvıla rā-yı mühmelenüñ sükūnıyıla dügün ve cemʿiyyet maʿnāsınadur {ʿArabca velīme dirler} lafẓ-ı meẕbūr ʿArabīde (9) ve Fārsīde müstaʿmeldür ʿArabīde ḥiṣār maʿnāsına istiʿmāl iderler sūre'l-beled dirler ve bir yirüñ eṭrāfında (10) ḥavlīsi maʿnāsına daḫı istiʿmāl iderler ***enduh*** hemzenüñ fetḥi ve nūnuñ sükūnı ve dāl-ı mühmelenüñ żammı ve hānuñ sükūnıyıla (11) ġuṣṣa maʿnāsınadur endūhdan muḥaffefdür ***meyār*** mīmile yā-yı müṣennāt-ı taḥtiyyenüñ fetḥiyile nehī ḥāżırdur gelme (12) dimekdür āmeden maṣdarıdur gelmek maʿnāsına lāzım istiʿmāl olınur nāẓım-ı merḥūm (13) getürme maʿnāsına ḳıldı bu ise āmedenüñ müteʿaddī olmasına mebnīdür buña ise naḳale-yi lüġat-ı Fārsiyyenüñ (14) taʿarrużı yoḳdur bā edāt-ı muṣāḥabet ***sūk*** sīn-i mühmelenüñ żammı ve vāvıla kāf-ı ʿArabīnüñ sükūnıyıla yas (15) ve muṣībet maʿnāsınadur ve köse ṣaḳal ve tereke başı maʿnāsına daḫı istiʿmāl olınur taḳṭīʿ şādī me (16) mefʿūlü kün tu bā-sūr fāʿilātün endūh me mefʿūlü yārı bā-sūk fāʿilātün sevinme mefʿūlü (17) sen dügüne fāʿilātün ġuṣṣa ge mefʿūlü türme yasa fāʿilātün

207 Mefʿūlü fāʿilātün (18) mefʿūlü fāʿilātün
Sulṭān-ı ʿālem oldı ḳāniʿ olan pelāsa

Taḳṭīʿ sulṭānı (19) mefʿūlü ʿālem oldı fāʿilātün ḳāniʿ o mefʿūlü lan pelāsa fāʿilātün hāmişde bu daḫı menḳūldür (20)

16 **Ruḫsāruñ üzre ol ḫālḫāl üzre ol siyeh-mū**

ruḫsār lafẓ-ı mürekkebdür bir cüzi (21) ***ruḫ*** rā-yı mühmelenüñ żammı ve ḫā-yı muʿcemenüñ sükūnuyıla yañaḳ maʿnāsına ***sār*** sīn-i mühmele ile bir lafẓdur ki ismüñ **[M56b]** (1) āḫırına ulaşur anuñ keṯretine delālet ider aṣlı zārdur zār keṯret ve mübālaġa içün mevżuʿdur (2) gülzār ve lālezār gibi ḳaçan māḳabili ḥarf-i ḥalḳ olsa ʿalā sebilü'l-vücūb zāsı sīne ḳalb (3) olınur ruḫsār gibi eger ḥarf-i ḫalḳ olmazsa ʿalā sebīlü'l-cevāz ḳalb olınur baḥru'l-ġarāyibde dir ki (4) "ruḫsār büyük degirmī yüzdür zīrā lafẓ-ı sār bir ismüñ āḫırına ulaşur anuñ keṯretine delālet (5) eyler aṣlı zārdur zā sīne ḳalb olınur ruḫsār şāḫsār gibi bir kişide yañaġuñ çoḳluġundan (6) murād büyüklügidür ve degirmīligidür" intehā Kemāl Paşa-zāde Efendinüñ ruḫsārı yañaġuñ yuḳaru (7) ṭarafı maʿnāsına ḳılup baḥru'l-ġarāyib ṣāḥibinüñ bu kelām-ı laṭīf ü ṣaḥīḥini ġarāyibden ʿadd itmesi ġarāyibdendür (8) ve daḫı sār lüġat-ı müştereke olup kelle maʿnāsına daḫı gelür ser ile sāruñ faḳı budur ki ser başdur (9) ki yüz serde dāḫildür sārda dāḫil degildür ve ṣıġırcıḳ ḳuşına dirler ve sır maʿnāsına daḫı gelür (10) elif zāyide olur sebk-i sār ve sebk-i ser gibi

Çünān āteş üzre ʿanber ʿanberde dūd-ı ḫoş-bū (11)

nāẓım-ı merḥūmuñ bu teşbīhlerinüñ leṭāfeti faṣīḥ ve belīʿe ḫafī degildür

Mefʿūlü fāʿilātün mefʿūlü (12) fāʿilātün

Olsa mużāriʿ aḫreb vezni olur anuñ bu

Baḥr-ı sebʿa-ʿaşere ḳıṭʿa-yı (13) derbaḥr-ı ḫafīf

208 **Ayu ḫırs u ṭoñuz ne ḫūk ü gürāz**

Seg meges it (14) siñek di ḫargez üyez

ḫırs ḫā-yı muʿcemenüñ kesriyile ayu didükleri cānavardur ʿArabca (15) dubb dirler ḫūk ü gürāz Türkce ṭoñuz ʿArabca ḫınzīr dirler ḫūk ile gürāzuñ farḳ u taḥḳīḳi (16) sebḳ itdi ***seg*** sīn-i mühmelenüñ fetḥi ve kāf-ı ʿAcemīnüñ sükūnıyıla it ʿArabca kelb maʿnāsına ***meges*** {meges-rān lafẓ-ı mürekkebdür yelpezeye ṣādıḳdur ki Fārsīde aña bād-ı bīzen dirler} mīmile (17) kāf-ı ʿArabīnüñ fetḥiyile siñek ʿArabca ẕübāb maʿnāsına ism-i ʿāmdur envāʿına şāmildür aruya daḫı ṣādıḳdur (18) siñek ḳorıyacaḳ nesneye meges-rān dirler ***ḫar*** merkeb gez kāf-ı ʿAcemīnüñ fetḥi ve zā-yı ʿArabīnüñ sükūnıyıla (19) vaṣf-ı terkībīdür maṣdarı gezīdendür ışırmaḳ maʿnāsına ḫargez aṣlında merkeb ışırıcı

dimekdür (20) Türkce üyez didükleri siñek ekşeriyyā merkebe üşdügiçün ol siñege ḫargez dirler taḳṭīʿ (21) ayu ḫırsu fāʿilātün ṭoñuz ne ḫu mefāʿilün kü gürāz feʿilün seg meges it fāʿilātün siñek di ḫar **[M57a]** (1) mefāʿilün gez üyez feʿilün

209 Dirsege vārin ü bidest ḳarış

Ḳola bāzū di hem ḳulaca (2) di bāz

vārin vārīnden maḳṣūrdur vārinç miş̱lehu dirseg ʿArabca mirfaḳ maʿnāsına (3) vārinde rā-yı mühmelenüñ kesri ve fetḥi cāyizdür ammā vārīncde hemān kesrile istiʿmāl olınur ***bidest*** (4) bā-yı muvaḥḥidenüñ kesri ve dāl-ı mühmelenüñ fetḥi ve sīn-i mühmele ile tā-yı müş̱ennāt-ı fevḳiyyenüñ sükūnıyıla deşt ve ṭaşt (5) ḳāfiyesinde istiʿmāl olınur ḳarış maʿnāsınadur ki ʿArabca şibr dirler ***bāzū*** bā-yı ʿArabīyile zā-yı muʿcemenüñ (6) ẓammıyıla ḳol ʿArabca ʿażud maʿnāsına ve bāzū lüġat-ı müşterekedür ḳarīḥa ve ḳuvvet ve ḳapu sövesi maʿnāsına daḫı istiʿmāl (7) olınur ***bāz*** ḳulac maʿnāsına maṣdarı bāzīdendür ḳulaçlayup ya adımlayup ölçmek maʿnāsına (8) bāzuñ sāyir maʿnīsi ānfen sebḳ itdi taḳṭīʿ dirsege vā fāʿilātün rin ü bides mefāʿilün ti ḳarış (9) feʿilün ḳola bāzū fāʿilātün di hem ḳula mefāʿilün ca di bāz feʿilün

210 Pehen yaşşı yoġun sitebr ü (10) ḳışa

Kūteh ü gird degirm'uzun ne dırāz

Pehen bā-yı ʿAcemīnüñ fetḥi ve hānuñ kesri ve nūnuñ sükūnıyıla aṣlında (11) ol buʿde dirler ki Türkīde andan in ile taʿbīr iderler ʿArabīde ʿarż dirler ve mecāzen yaşşıya (12) daḫı pehen dirler kelām-ı nāẓımda olduġı gibi ve mübālaġa ile enlü diyicek yirde ʿAcem pehnā (13) dir elif-i mübālaġa ile ***sitebr*** sīn-i mühmelenüñ kesri ve tānuñ fetḥi ve bā-yı muvaḥḥidenüñ sükūnıyıla yoġun (14) ve ḳalıñ ve ḳavī ve sıḳ maʿnālarına gelür ***kūteh*** ḳūtāhdan maḳṣūrdur ḳışa maʿnāsına (15) ʿArabca ḳaṣr dirler muḳābili dırāzdur pes bu beyt merḥūn ḳabīlindendür {kāf-ı ʿAcemīnüñ kesriyile ḳayd olundı zīrā kāf-ı ʿArabīnüñ fetḥiyile gerd fiʿl-i māżīdür maṣdarı gerdendür eylemek maʿnāsına} ***gird*** kāf- ʿAcemīnün kesri (16) ve rā-yı mühmele ile dāl-ı mühmelenüñ sükūnıyıla degirmī maʿnāsınadur girdeye girde didükleri degirmī (17) olduġiçündür lisān-ı Türkīde şāyiʿ olmışdur hāsı naḳl içündür ve mecāzen cemʿ olmaġa (18) gird gerden dirler maʿnā-yı cemʿiyyet gird olmaġuñ lāzımı olduġiçün {girdāb daḫı bundandur lafẓ-ı mürekkebdür vaṣfıla mevṣūfdur aṣlı āb-ı girddür ʿilm olmaġıla ḳāyide-yi terkīb-i taġyīr olunup vaṣf-ı taḳdīm olunmışdur lisān-ı Türkīde çevrelik didükleri ʿAcem girdāb dir ṣuyuñ orada çevrilüp degirmīliginden ötüri gerz̲bāde daḫı bundandur Türkīde ḳışraġa didükleriyledür ki çevrili çevrili gider ʿAcem girdbād dir degirmī olduġiçüin} ***dırāz*** dāl-ı mühmelenüñ

kesiyile (19) cism-i mümtedd maʿnāsına Türkīde uzun dirler ʿArabīde ṭavīl dirler maʿnā-yı imtidād ḳuyuda bulunmaġıla (20) ḳuyuyı dırāz ile tavṣīf idüp çāh-ı dırāz dirler ve arġāca dırāzī dirler (21) murād uzun idecek nesne dimekdür idecek maʿnāsın ifāde içün **[M57b]** (1) yā-yı imāle getürmişlerdür maʿnā-yı terkībīsi māṣıdḳ olduġı iʿtibārıla taḳṭīʿ pehen yaṣṣı fāʿilātün (2) yoġun siteb mafāʿilün rü ḳısa feʿilün kūteh ü gird fāʿilātün degirm'uzun mefāʿilün ne dırāz (3) feʿilün

211 Dīde göz gör bibīn ü baḳ biniger
Yaḳ bisūz ez bisāy u eyle bisāz (4)

Dīde dāl-ı mühmelenüñ kesri ve yā-yı müşennāt-ı taḥtiyenüñ sükūnı ve dāl-ı mühmelenüñ fetḥi ve hā-yı ʿalāmet ile (5) göz maʿnāsınadur ʿArabca ʿayn dirler maʿnā-yı ḥaḳīḳīsi gözüñ içinde ḳabaġ altında olan (6) yirdür göze çeşm daḫı dirler ki ẕikri sebḳ itmişdür dīde ile anuñ farḳı oldur ki çeşmde (7) ḳapaġ ve kirpig bile dāḫildür dīdede dāḫil degildür dīde mürekkebdür bir cüzi dīddür (8) ism-i müştaḳḳdur görmek maʿnāsına olan dīdenden ve bir cüzi daḫı hā-yı naḳldür ve gāh olur (9) ism-i mefʿūl daḫı olur maṣdarı dīdendür müstaḳbelātında ʿalā ġayrü'l-ḳıyās dāl yāya ḳalb (10) olınur bīned ve bīnende dirler {göze gerek görsün gerek görmesün Fārsīde çeşm dirler temyīz ḳaṣd idecek bīnā ve nābīnā ile taḳyīd iderler görür göze çeşm-i bīnā dirler görmez göze çeşm-i nābīnā dirler Fārsīde nā Türkīde degül maʿnāsınadur nābīnānuñ maʿnāsı bīnā degildür bīnā da mürekkebdür bir cüzi bīndür ism-i fāʿildür görici maʿnāsına dīdenden meʾḫūẕdur ḫılāf-ı ḳıyās üzerine cihān göriciye cihānbīn dirler ve bir cüzi daḫı elifdür ki Fārsīde vaṣf-ı cibillī ile tavṣīfüñ edātıdur ve gözi çıḳmış kimseye kör dirler ol sebebden kör çeşme ṣıfat olmaz ammā nābīnā olur meger köri nābīnā maʿnāsına istiʿmāl iderler fe'l-yaḥfaẓ} ***bibīn*** bā-yı ūlā-yı zāidenüñ żammı ve s̱āniyenüñ kesri ile emrdür {gör maʿnāsına} (11) maṣdarı dīdendür görmek maʿnāsına bunlar bā-yı muvaḥḥide-yi zāyide ile nūnuñ kesriyile ve kaf-ı (12) ʿAcemīnüñ fetḥiyile emrdür baḳ maʿnāsına maṣdarı nigerīdendür nūnuñ kesri ve kāfuñ fetḥiyile baḳmaḳ (13) ʿArabca naẓar maʿnāsına ***bisūz*** bā-yı muvaḥḥide-yi zāyide ile sīn-i mühmelenüñ żammıyıla emrdür yaḳ maʿnāsına (14) maṣdarı sūḫtendür yanmaḳ ve yandırmaḳ maʿnāsına lāzım ve müteʿaddī istiʿmāl olınur müstaḳbelātında (15) ḫā-yı muʿceme zā-yı muʿcemeye ḳalb olınur sūzed ve sūzende dinilür ***bisāy*** bā-yı zāide-yi meksūre (16) ile emrdür ez maʿnāsına maṣdarı sāyīdendür ezmek maʿnāsına ve süzmek ve dörpi (17) lemek maʿnāsına daḫı gelür ***bisāz*** bā-yı zāidenüñ kesriyile emrdür düz ḳoş ve yaraḳla ve ḥażırla (18) dimekdür maṣdarı sāzīdendür düzmek ḳoşmaḳ ve yaraḳlamaḳ maʿnāsınadur nāẓım-ı merḥūm bisāzī (19)

eyle maʿnāsına ḳldı ammā öyle degildür zīrā eyle dimege Fārsīce bigerd dirler meger ile dīmden (20) murādı düz ḳōş dimek ola ammā baʿīddür taḳṭīʿ dīde göz gör fāʿilātün bibīn ü baḳ (21) mefāʿilün biniger feʿilün yaḳ bisūz ez fāʿilātün bisāy u ey mefāʿilün le bisāz feʿilün **[M58a]** (1)

212 Ḳamçıdur tāziyāne yort itmek
Türktāz oldı hem segird bitāz

Tāziyāne ḳamçı dimekdür (2) tāzāna miṣlehu ***türktāz*** yort itmek yaʿnī segirtmek maʿnāsınadur nāẓım-ı merḥūm muṭlaḳ segirtmek (3) maʿnāsına ḳıldı ammā naḳale-yi lüġatuñ kelāmlaruna muḫālifdür ki anlar didiler ki türktāz yıġma ve ġār içün (4) il üzerine çaymaḳ ve segirtmek maʿnāsınadur ve ism-i maṣdardur ve vaṣf daḫı istiʿmāl olınur ve daḫı (5) bu beyt merhūn ḳabīlindendür ***bitāz*** bā-yı zāidenüñ kesriyile emrdür segird maʿnāsına maṣdarı tāzīden (6) dür segirtmek maʿnāsına taḳṭīʿ ḳamçıdur tā fāʿilātün ziyāne yor mefāʿilün titmek feʿilün Türk-tāz ol (7) fāʿilātün dı hem segir mefāʿilün di bitāz feʿilün

213 Sūzen igne gez arşun sūfār (8)
Oḳ gezidür daḫı di şınduya kāz

sūzen sīn-i mühmelenüñ żammıyıla igne ʿArabca ibre (9) maʿnāsına igne ḳoyacaġa Fārsīce sūzendān dirler ***gez*** kāf-ı ʿAcemīnüñ fetḥi ve zā-yı ʿArabīnüñ sükūnıyıla (10) arşun ve cetel ve oḳ gezi ve gezīden lafẓından emr ve vaṣf-ı terkībīdür ***sūfār*** (11) sīn-i mühmelenüñ żammıyıla oḳ gezine dirler ve igne ve çuvalduz yordusına daḫı dirler sūfāl (12) miṣlehu pes bu beyt merhūn ḳabīlindendür ***kāz*** kāf-ı ʿAcemīnüñ fetḥi ve zā-yı ʿArabī ile muṭlaḳa şındı (13) ve ḥuṣūṣıla ol şındıya dirler ki anuñıla altun ve gümüş keserler ve cetel maʿnāsına gelür ki Türkce kez dirler (14) Fārsīce kāz dirler ve ṭaġlarda ve yabān yirlerde olan iniler ki ḳoyun ḳuşlar ve kavrānīler ṣıġınır (15) taḳṭīʿ sūzen igne fāʿilātün gez arşunu mefāʿilün sū fār feʿilün oḳ gezidür fāʿilātün (16) daḫı di ṣın mefāʿilün duya kāz feʿilün

214 Ḳalḳmaḳdur çehīden ü bāzī
Oyun u ḳalḳı berçe (17) oyna bübāz

Çehīden cīm-i ʿAcemīnüñ fetḥiyile ḳalḳmaḳ maʿnāsına ***bāzī*** ismdür oyun ʿArabca (18) laʿb maʿnāsına pes bu beyt merhūn ḳabīlindendür ***berçe*** ber ḥarf-i istiʿlāʾ çe cīm-i ʿAcemīnüñ fetḥi (19) ve hā-yı melfūẓa ile emrdür maṣdarı çehīdendür berçe yuḳaru ḳalḳı dimekdür ***bübāz*** bā-yı ūlā-yı (20) zāidenüñ żammı ve ṯāniyenüñ fetḥiyile emrdür oyna maʿnāsına maṣdarı bāzīdendür oynamaḳ (21) maʿnāsına taḳṭīʿ ḳalḳmaḳdur fāʿilātün

çehīden ü mefāʿilün bāzī feʿilün oyun u ḳal fāʿilātün [M58b] (1) ḳı berçe oy mefāʿilün na bübāz feʿilün

215 Merdümek māş mercimek mencū

Hem ḳıçı sermdür ṣoġan (2) ḫo-piyāz

Māş şīn-i muʿceme ile Türkce mürdümek didükleri nesnedür mercimek gibidür andan (3) ṭaʿām ittiḫāẕ iderler Ḥaleb diyārında çoḳ olurmuş ve ḳaraca bögrülceye daḫı māş dirler (4) *mencū* mīmüñ fetḥiyile mercimek ʿArabca ʿades maʿnāsına *serm* sīn-i mühmelenüñ fetḥiyile ḳıçı dirler bir acı (5) otdur *ḫo* veziçün ziyāde olunmışdur *piyāz* bā-yı ʿAcemīnüñ kesriyile ṣoġan ʿArabca başal maʿnāsına (6) yaban ṣoġanına piyāzū dirler taḳṭīʿ merdümek mā fāʿilātün şı mercimek mefāʿilün mencū feʿilün (7) hem ḳıçı ser fāʿilātün midür ṣoġan mefāʿilün ḫo-piyāz feʿilün

216 Bīmdür ḳorḳu ṣayrudur (8) bīmār

Daḫı bisyār çoḳdur endek ü az

Bīm bā-yı muvaḥḥidenüñ kesriyile ḳorḳu ve ḳuyu (9) maʿnāsına muḳābili ümmīddür tevaḳḳuʿ ḫayra lisān-ı ʿArabda recā dirler Fārsīde ümmīd Türkīde umud (10) dirler nevmīd olana umūsı yoḳdur dirler tevaḳḳuʿ şerre ʿArab dilinde ḫavf Fārsīde bīm (11) Türkīde ḳuyu dirler ʿAcem bīters ü bīm dir Türkīde ḳorḳusı ḳuyusı yoḳdur dirler ḳorḳuya (12) Fārsīde ters daḫı dirler bīmile bunuñ farḳı oldur ki bīm olacaḳdan ḳorḳudur ammā ters (13) muṭlaḳ ḳorḳudur gerek olacaḳdan olsun ve gerek olmışdan *bīmār* bā-yı muvaḥḥidenüñ kesri (14) ve yā-yı müşennāt-ı taḥtiyyenüñ sükunıyıla ṣayru ve ḫaste maʿnāsına ve ḫastelikden ḳalḳmış kişinüñ āşına (15) daḫı bīmār dirler *bisyār* rā-yı muvaḥḥidenüñ kesri ve sīn-i mühmelenüñ sükūnıyıla çoḳ ʿArabca keşīr maʿnāsına (16) *endek* hemzenüñ fetḥi ve nūnuñ sükūnuyıla az ʿArabca ḳalīl maʿnāsına bisyāruñ muḳābilidür taḳṭīʿ bīmdür ḳor (17) fāʿilātün ḳu ṣayrudur mefāʿilün bīmār feʿilün daḫı bisyār fāʿilātün çoḳdurı en mefāʿilün dek ü az (18) feʿilün

217 Hem kem eksikdürür firāvān bol

Oldı ḫorsend ḳāniʿ ü ḥırṣ āz

Kem kāf-ı (19) ʿArabīnüñ fetḥiyile eksük ʿArabca nāḳıs maʿnāsına *firāvān* fānuñ fetḥiyile faṣīḥdür kesriyile meşhūrdur bol (20) vāfir maʿnāsına ve uvaḳ yılduzlara daḫı firāvān dirler *ḫorsend* ḫā-yı muʿcemenüñ żammı ve rā-yı mühmelenün sükūnı ve sīn-i (21) mühmelenüñ fetḥiyile ḳāniʿ yaʿnī ehl-i ḳanāʿat olup ḥarīṣ olmayan kişi *āz* meddile ḥırṣ u ṭamaʿ ve ārzu [meşelā Niʿmetullāh eydür bāk yaʿnī bā-yı ʿArabīyile ḳorḳu maʿnāsınadur ammā Ḥalīmī dir ki inmek mübālāt maʿnāsına Kemāl Paşa-zāde Efendi

Daḳāyıḳda buyurur ki bāk Fārsīde şol ḥāletden ʿāretdür Türk andan inmek ile taʿbīr ider ḫavfa iḫtiṣāṣı yoḳdur inmek gāh ḳorḳudan olur gāh ḥayādan olur ʿArab ol ḥāletden mübālāt ile taʿbīr ider niteki bu laṭīfede vākıʿdur ki ʿallāme-yi Şirāzī bir gün soḳaḳda giderken bir ʿavret yuḳarudan başına tebūk eyledi ʿallāme ṭūrup yuḳaru baḳıcaḳ bāk nist monla serçeşme pākest dimiş ʿallāmede ārī ʿaşere fī hest dimiş ārīden murād evet maʿnāsıdur ammā Türkīde arı pāk maʿnāsınadur bu iʿtibārıla pāk muḳābelesinde ẕikr-i letāfetden ḫālī degildür] **[M59a]** (1) maʿnāsınadur taḳṭīʿ hem kem eksik fāʿilātün dürür firā mefāʿilün vān bol feʿilün oldı ḫorsen fāʿilātün (2) di ḳāniʿ ü mefāʿilün ḥırṣ āz feʿilün

218 Pīşḫord ütme ḥāṣıla di ḫᵛīd

Kefe kesmik di (3) ortaġa enbāz

Pīşḫord bā-yı ʿAcemīnüñ kesri ve yā-yı müṣennāt-ı taḥtiyye ile şīn-i muʿcemenüñ sükūnıyıla ve ḫā-yı (4) muʿcemenüñ żammı ve vāv-ı resmī ile ve rānuñ ve dāl-ı mühmelenüñ sükūnıyıla buġdāyı ütmesi ki temām olmadın (5) ḳılçıġın od yalġına dutup üterler daḫı yirler ʿArabca ʿaḥālī dirler pīş-ḫor miṣlehu ***ḫᵛīd*** ḫā-yı muʿcemenüñ kesriyile (6) ve vāv-ı resmiyile ve yā-yı müṣennāt-ı taḥtiyye ile dāl-ı mühmelenüñ sükūnıyıla bid kāfiyesinde istiʿmāl olınur Türkce (7) ḥaṣīl maʿnāsına yaʿnī eylük yaz atlara virdükleri ḥaṣīl ki yeşil arpadur ***kefe*** kāf-ı ʿArabīyile fānuñ (8) fetḥiyile ve hā-yı ʿalāmet ile kesmik didükleridür ki ḫarmanuñ ṣoñıdur ḥaḳīḳatde ekinüñ boġunlarıdur (9) ḳatılığından giç yumşanur tīz ṣamān olmaz ve muṭlaḳ ekinüñ ve otuñ boġunlaruna daḫı kefe dirler (10) ***enbāz*** hemzenüñ fetḥiyile ve nūnuñ sükūnıyıla Türkce ortaḳ ʿArabca şerīk maʿnāsına taḳṭīʿ pīş-ḫord üt fāʿilātün (11) me ḥāṣıla mefāʿilün di ḫᵛīd feʿilün kefe kesmik fāilātün di ortaġa mefāʿilün enbāz feʿilün (12)

219 Göñlümüz gitdi gelmedi yine

Dil-i mā reft ü mīneyāmed bāz

Dil göñül ***māye*** mużāfdur ***mā*** biz (13) maʿnāsına ʿArabīde naḥnü dirler żamīr-i mütekellim meʿa'l-ġayrdur dil-i mā göñülmez dimekdür reft fiʿl-i māżīdür gitdi (14) maʿnāsına maṣdarı reftendür gitmek maʿnāsına ***mīniyāmed*** gelmedi dimekdür mī edāt-ı ḥāldür niyāmed fiʿl-i (15) mużāriʿ nefy-i ḥāldür ***bāz*** yine ve girü maʿnāsınadur taḳṭīʿgöñlümüz git fāʿilātün di gelmedi mefāʿilün (16) yine feʿilün dil-i māref fāʿilātün tü mīneyā mefāʿilün med bāz feʿilün

220 İy güzel yüzlü beg (17) gül ü nazlan

İy şeh-i ḫūb-rū biḫand u bināz

İy kesr-i hemze ile ḥarf-i nidā ***şeh*** şāhdan (18) maḳṣūrdur ***ḫūb-rū*** vaṣf-ı tekībīdür nisbet murāddur güzel yüzlü ve güzel yüz ṣaçı (19) dimekdür şehüñ ṣıfatıdur ***biḫand*** bā-yı zāidenün kesri ve ḫā-yı muʿcemenüñ fetḥiyile emrdür gül maʿnāsına (20) maṣdarı ḫandīdendür ḫānuñ fetḥiyile gülmek ʿArabca żıḥk maʿnāsına ***bināz*** bānuñ kesriyile emrdür nazlan (21) maʿnāsına maṣdarı nāzīdendür nazlanmaḳ maʿnāsına taḳṭīʿ iy güzel yüz fāʿilātün lü beg gül ü mefāʿilün **[M59b]** (1) nazlan feʿilün iy şeh-i ḫūb fāʿilātün rū biḫand u mefāʿilün bināz feʿilün

221 **Fāʿilātün mefāʿilün (2) feʿilün**
İre maḳṣūda her ki saḳlaya rāz

Rāz Fārsīdür Türkīde daḫı müstāʿmeldür (3) sır maʿnāsınadur taḥḳīḳ-i kelām oldur ki her kim ki ḥaḳlı kendi beyninde olan sırrı ve ḥāli (4) ṣaḳlıya nāmaḥreme fāş itmeye ol kimse maḳṣūd u murādına ire yaʿnī maḥbūb-ı ḥaḳīḳīye ve aṣl (5) ola ve her kim ki sırr-ı yārı aġyāra iḥbār ide ol kimse noḳṣānıla ḳala zīrā maʿṣūḳ (6) ʿāṣıḳıyıla olan muʿāmelesin ve sırrın aġyāra fāş itmege rāżı degildür fāş olursa (7) ol muʿāmeleyi bir daḫı itmez bu ḳażiyye erbāb-ı sülūk ḳatında bā sırrı hem müsellemedür BEYT

Eylemez aġyāra (8) sırrın āşikār
Yārıyıla bir gizli bāzāra isteyen

Taḳṭīʿ ire maḳṣū fāʿilātün da her (9) ki ṣaḳ mefāʿilün laya raz feʿilün hāmişde bu daḫı menḳūldür

17 **Gözüñüñ fitnesine cān (10) meftūn**
Ṣaçuñuñ ʿuḳdesine dil mecnūn

Fāʿilātün mefāʿilün feʿilün
Bu ḥafīf (11) oldı ḳaṣrıla maḫbūn

maḫbūn ism-i mefʿūldür ḫabenlenmiş dimekdür ḫaben ḫā-yı muʿcemenüñ (12) fetḥiyile ʿılel-i ʿarūżiyyedendür {sebeb-i ḫafīfden} {sebeb-i ḥafīf didükleri ol ḥarf-i müteḥarrikdür ki baʿde ḥarf-i sākin vardur füm ve fā gibi} ḥarf-i ṯānī-yi sākini ḥazfa ıṣṭılāḥ-ı ʿarūżda ḫaben dirler (13)

Baḥr-ı ṯemānʿaşere ḳıṭʿa-yı derbaḥr-ı remel ü maḫbūn

222 **Butraġa dūje di çūje pilice nesneye (14) çīz**
Lüledür nāyije di ṣola çep ü pula peşīz

Dūje dāl-ı mühmelenüñ (15) żammı ve vāvuñ sükūnı ve zā-yı ʿAcemīnüñ fetḥi ve hā-yı ʿalāmet ile butraġ ki ḳaftana yapışur ***çūje*** (16) cīm-i ʿAcemīyile vāvuñ sükūnı ve zā-yı

ʿArabīnüñ fetḥi ve hā-yı ʿalāmet ile ʿale'l-ıṭlāḳ ḳuş yavrusına (17) dirler nāẓım-ı merḥūmuñ tavuḳ yavrusına taḫṣīṣi naḳale-yi lüġatuñ taʿmīmine muḫālifdür ***çīz*** cīm-i ʿAcemīnüñ kesri (18) ve yā-yı müşennāt-ı taḥtiyye ile zā-yı muʿcemenüñ sükūnıyıla nesne dimekdür ʿArabca şey'e dirler ***nāyīje*** hāsız nāyīz (19) daḫı lüġatdur lüle yaʿnī çeşme lülesi ***çep*** (20) cīm-i ʿAcemīnüñ fetḥi ve bā-yı ʿAcemīnüñ sükūnıyıla ṣol ʿArabca yesār maʿnāsına teşdīdile ve teşdīdsiz cāyizdür (21) ***peşīz*** bā-yı ʿAcemīnüñ fetḥi ve şīn-i muʿcemenüñ kesriyile pul maʿnāsına taḳtīʿ butraġa du fāʿilātün je di çūje feʿilātün **[M60a]** (1) pilice nes feʿilātün neye çīz feʿilāt lüledür nā feʿilātün yije di ṣo feʿilātün la çep ü pu feʿilātün (2) la peşīz feʿilāt

223 Şamraya çirk dimişler daḫı sergīn likīn
Sidüge poḫa çemin (3) dirler ü hem daḫı kümīz

Çirk cīm-i ʿAcemīnüñ kesriyile Türkce ṣamra ve kir ü pās maʿnāsınadur kirlüye (4) ve pasluya çirkīn diler çirk Türkīde daḫı mmüstaʿmeldür ***sergīn*** sīn-i mühmelenüñ fetḥiyile kemre yaʿnī ters maʿnāsınadur ʿArab taʿrīb idüp serḳīn dir [naḳale-yi lüġatuñ muḥtārları budur] nāẓım-ı merḥūmuñ çirk ile (5) sergīni ikisin daḫı ṣamra maʿnāsına ḳılması bunlaruñ muḥtāruna muḫālifdür ***çemīn*** cīm-i ʿAcemīnüñ fetḥi ve mīmüñ (6) kesriyile Türkce sidik ʿArabca bevl maʿnāsına ***kümīz*** kāf-ı ʿArabīnüñ żammı ve mīmüñ kesriyile necis ki maʿlūmdur bevle (7) daḫı dirler ḳaviġa kümīzdān dirler taḳṭīʿ ṣamrāya çir feʿilātün ki dimişler feʿilātün daḫı sergī feʿilātün (8) ni likīn feʿilāt sidüge po feʿilātün ḫa çemin dir feʿilātün ler ü hem da feʿilātün ḫı kümīz feʿilāt

224 Ġunde (9) örümcege di ṣaru arı münc-sütūh
Önegülük ḫu-sitih oldı hem istīze (10) sitīz

ġunde gayn-ı muʿcemenüñ żammı ve nūnuñ sükūnı ve dāl-ı mühmelenüñ fetḥi ve hā-yı ʿalāmet ile örümcek (11) ʿArabca ʿankebūt dirler ve būy didükleri ki bir küçük aġulu ḥayvāndur ʿaḳrebden yaramazdur ve ṣu (12) ḳabarcuġı ki ʿArabca ḥabāb dirler ve ekşi ḫamīr ve ḳoḳu bū maʿnāsına ***münc*** mīmüñ żammı ve nūnıla mīmüñ sükūnıyıla (13) zenbūr gibi bal arusı maʿnāsınadur ve arular ki envāʿına şāmildür erbāb-ı lüġatuñ yazdıḳları böyle (14) dür nāẓım-ı merḥūmuñ ṣaruca arıya taḫṣīṣi bunlaruñ muḥtāruna muḫālifdür ***sütūh*** sīn-i mühmelenüñ (15) żammı ve tā-yı müşennāt-ı fevḳiyyenüñ żammı ve vāvıla hānuñ sükūnıyıla ṣaruca aru ki bal eyler gāh olur vāvı taḫfīf (16) idüp sütüh daḫı dirler ve ser-gerdān ve ʿāciz ḳalan kimseye daḫı sütūḥ dirler ***sitih*** sīn-i (17) mühmele ile tā-yı müşennāt-ı fevḳıyyenüñ kesriyile ve yā-yı müşennāt-ı taḥtiyye ile hānuñ sükūnıyıla ʿinād ü cedel maʿnāsına ki Türkce (18) öñegülük taʿbīr iderler {ve

cedel iden kimseye öñegü ādem dirler} maṣdarı sitīhīdendür öñegülük eylemek maʿnāsına *istīze* sitīz ikisi daḫı (19) öñegülük maʿnāsınadur taḳṭīʿ ġunde örüm faʿilātün cege di ṣa feʿilātün ru arı mün {feʿilātün} ci sütūh (20) feʿilāt öñegülük feʿilātün ḫu-sitih ol feʿilātün dı hem istī feʿilātün ze sitīz feʿilāt **[M60b]** (1)

225 Kārgāh oldı dükān çenbere āhence digil
Pāybāf oldıysa çulha daḫı (2) kirbās ola biz

Kār kāf-ı ʿArabīyile iş ***gāh*** kāf-ı ʿAcemīnüñ fetḥiyile ism-i mekān kārgāh dimenüñ (3) maʿnā-yı laʿviyesi iş yeri dimekdür dükān iş yeri olmaġıla kārgāh didiler ʿArabca ḥānūt (4) dirler ***āhence*** medd-i hemze ile ve āḫırında hā-yı ʿalāmet ile çenber didükleridür ki cullāhlaruñ āletlerinden(5)dür iki ucı demürli bir aġacdur bezüñ eynin ṭoḳuriken derilmege ḳomaz ve hem eynin ḥıfẓ ider (6) ***pāy*** ayaḳ ***bāf*** ba-yı muvaḥḥide ile vaṣf-ı terkībīdür maṣdarı bāftendür doḳumaḳ maʿnāsına çulha (7) ayaġıla doḳuduġı içün pāybāf didüler ***kirbās*** kāf-ı ʿArabīnüñ kesriyile muṭlaḳā bez ve ḥuṣūṣıla (8) ḳaftanluḳ beze daḫı dirler taḳṭīʿ kārgāh ol feʿilātün dı dükān çen feʿilātün bere āhen feʿilātün (9) ce digil feʿilāt pāybāf ol feʿilātün dıysa çulha feʿilātün daḫı kirbā feʿilātün sola biz (10) feʿilāt

226 Pīşe di ṣanʿata bīşe meşeyistāna digil
Maʿnisi kefş ü direfşiñ (11) biri başmaḳ biri biz

Pīşe bā-yı ʿAcemīnüñ kesri ve yā-yı müṣennāt-ı taḥtiyyenüñ sükūnı ve şīn-i muʿceme ile (12) ve hā-yı ʿalāmet ile ṣanʿat ve hüner maʿnāsına ehl-i ṣanʿata ve üstāẕa pīşever dirler ***bīşe*** bā-yı (13) ʿArabīnüñ kesri ile meşelik ve ormanlıḳ maʿnāsına ve arslan yataġına ve her cānavar yataġına daḫı (14) bīşe dirler ***kefş*** kāf-ı ʿArabīnüñ fetḥi ve fāyıla şīn-i muʿcemenüñ sükūnıyıla başmaḳ maʿnāsına başmaḳcıya (15) kefşger dirler ***direfş*** dāl-ı mühmelenüñ kesri ve rā-yı mühmelenüñ fetḥi ve fāyıla şīn-i muʿcemenüñ sükūnıyıla (16) biz maʿnāsına ki başmaḳcılaruñ ve serrācılaruñ aletidür ve demür bil ki anuñula baġ bellerler taḳṭīʿ (17) pīşe di ṣan faʿilātün ʿata bīşe feʿilātün meşeyistā feʿilātün na digil feʿilāt maʿnisi kef (18) feʿilātün şü direfşiñ feʿilātün biri başmaḳ feʿilātün biri biz feʿilāt

227 Ḳarġaya zāġ di (19) **dām aġ u penāġ iplik ucı**
Bend baġ rāġ u ṭaġ u bāġ ile bostān pālīz (20)

zāġ zā-yı muʿcemenüñ fetḥi ve ġayn-ı muʿcemenüñ sükūnuyıla muṭlaḳā ḳarġā ve ḫuṣūṣıla ḳuzġuna ve burnı (21) ḳızıl uzun ḳarġaya daḫı dirler ʿArabīde ve Fārsīde müstaʿmeldür ***dām*** dāl-ı mühmelenüñ fetḥiyile **[M61a]** (1) aġ ve tuzaḳ ism-i cinsdür

envāʿına şāmildür ve ḥaşerāt-ı arża daḫı dām dirler ***penāġ*** bā-yı (2) ʿAcemīnüñ fetḥiyile ve āḫırında ġayn-ı muʿcemenüñ sükūnıyıla iplik ucına dirler baʿżılar didiler ki iplik telidür (3) ve baʿżılar didiler ibrişim telidür ve baʿżılar didiler ipdür resīmān maʿnāsına ***bend*** {besten bā-yı ʿArabīnüñ fetḥiyile baġlamaḳ maʿnāsınadur} bā-yı ʿArabīnüñ fetḥi ve nūnıla dāl-ı (4) mühmelenüñ sükūnıyıla baġ ʿArabca ḳayd maʿnāsına ve bestenden ṣīġa-yı emr ve vaṣf-ı terkībī gelür naʿlbend (5) gibi naʿl baġlayıcı maʿnāsına ve naḳlbend gibi naḳl baġla(yı)cı maʿnāsına ve dügüm ve boġun ve buḳaġunuñ egri yiridür (6) ***rāġ*** rā-yı mühmelenüñ fetḥi ve āḫırında ġayn-ı muʿcemenüñ sükūnıyıla ṭaġ ʿArabca cebel maʿnāsına ***pālīz*** bā-yı ʿAcemīnüñ (7) fetḥiyile baġ ve bostān maʿnāsınadur taḳṭīʿ ḳarġaya zā fāʿilātün ġı di dām a feʿilātün ġu penāġ ip feʿilātün (8) lik ucı feʿilāt bend baġ rā fāʿilātün ġu ṭaġ u bā feʿilātün ġile bostān feʿilātün pālīz feʿilāt (9)

228 **Bir yürüyüş yüri kim saña ḳıyāmetde gerek**
Revişī rev ki turā bāyed-i derrüstāḫīz (10)

Revişī rā-yı mühmelenüñ fetḥi ve vāvuñ kesri ve āḫırında yā-yı vaḥdet ile ism-i maṣdardur yüriyiş (11) ve gidiş maʿnāsına maṣdarı reftendür rā-yı mühmelenüñ fetḥiyile yürimek ve gitmek maʿnāsına ve daḫı reviş (12) ʿādet ve töre maʿnāsına gelür ve rā-yı mühmelenüñ fetḥiyile ṣīġa-yı emrdür yüri ve git maʿnāsına (13) maṣdarı reftendür ki kāf-ı ʿArabīnüñ kesri ve hā-yı ġayr-ı melfūẓa ile edāt-ı tavṣīf turā saña bāyed (14) gerek der fī maʿnāsına ***rüstāḫīz*** rā-yı mühmelenüñ żammı ve sīn-i mühmelenüñ sükūnıyıla ḳıyāmet günine dirler (15) rüsteḫīz daḫı dirler elifni ḳaṣrıla taḳṭīʿ bir yürüyüş fāʿilātün yüri kim sa feʿilātün ña ḳıyāmet (16) feʿilātün de gerek feʿilāt revişī rev feʿilātün ki turā bā feʿilātün yed-i derrüs feʿilātün (17) tāḫīz feʿilāt

229 **Feʿilātün feʿilātün feʿilātün feʿilāt**
Görmeye hīç saʿādet yüzin (18) oġlan ki ola ḥīz

ḥīz ḥā-yı mühmelenüñ kesri ve yā-yı müṣennāt-ı taḥtiyye ile zā-yı muʿcemenüñ sükūnıyıla yaramaz muḥanneṣ (19) oġlandur bu lafẓ lüġat-ı Pehlevīde aṣlında ḥammām ṭasına dirler yaramaz oġlan ḥammām ṭası gibi (20) elden ele varduġıçün aña daḫı ḥīz didiler aṣlında güzelce hā iledür ʿavām taḥrīf idüp (21) hā-yı ḥuṭṭī ile telaffūẓ ide ide meşhūr oldı ʿArabca meʿbūn dirler ve ol yaramaz ṭabiʿata ibne dirler **[M61b]** (1) taḳṭīʿ görmeye hī fāʿilātün çi saʿādet feʿilātün yüzin oġlan feʿilātün k'ola ḥīz feʿilāt hāmişde (2) bu daḫı menḳūldür

18 **Gözüñüñ fitnesine her kim iderse naẓarı**
Şanemā ḳopdı şanur fitne-i (3) **devr-i ḳameri**

Feʿilātün feʿilātün feʿilātün feʿilāt
Budur baḥr-ı remel kim ola maḫbūn (4) **eşeri**

Baḥr-ı tisʿa-ʿaşere ḳıṭʿa-yı derbaḥr-ı hezec-i aḫrem

230 **Tek ḥamle vü ḳaʿr üzüm tekākīdür** (5) **tāk**
Hem rezdür üzüm çubuġı yırtıḳdur çāk

[tekāpūy ve tek-pūy yilüp yupurmaḳ maʿnāsına] ***Tek*** tā-yı müşennāt-ı fevḳiyyenüñ fetḥi ve kāf-ı ʿArabīnüñ (6) sükūnıyıla ḥamle itmek maʿnāsına ve daḫı ḳaʿr maʿnāsına gelür ki ʿArabca dīb dimekdür nāẓım-ı merḥūm (7) ḳaʿr yirine dib dise evlā ve enseb olurdı ve daḫı tekīyelemek maʿnāsına olan tekīdenden emr ve vaṣf-ı (8) terkībī gelür meselā bād-ı tek ve esb-i tek dirler bād-ı secer yaşlu ve at segirdişlü maʿnāsına ve edāt-ı teşbīhdür (9) ismüñ āḫırına lāḥıḳ olur māh-tek dirler ay gibi maʿnāsına ve ḳuş burnı ve hemān maʿnāsına daḫı gelür (10) ***tāk*** kāf-ı ʿArabīyile üzüm tekākī yaʿnī aşmasınuñ çıbuġı dimekdür ki yaşken tefek dirler (11) ve çırtlıḳ şecerine daḫı tāk dirler ***rez*** rā-yı mühmelenüñ fetḥi baʿde zā-yı muʿcemenüñ sükūnıyıla bu daḫı üzüm (12) aşmasınuñ çubuġına dirler ve ṣavaş maʿnāsına daḫı gelür ***çāk*** cīm-i ʿAcemī ve kāf-ı ʿArabīyile yırtıḳ (13) maʿnāsına ve ḳaftānuñ yırtmacuna daḫı dirler bā-yı ʿAcemīyile olan pāre ile bunuñ farḳı oldur ki pāre bir cümleden ayrılmuşa (14) dirler Türkīde daḫı bu maʿnāya istiʿmāl olınur bir bütün nesneyi ṭoġrasalar pāre pāre oldı (15) dirler ammā çākde bir cümleden ayrılmaḳ muʿteber degildür ve daḫı çāk bir nevʿ ṣadāya ism olmışdur ki (16) Türk çāḳ çāḳ didügi yirde ʿAcem çāk çāk dir taḳṭīʿ tek ḥamle mefʿūlü vü ḳaʿr üzüm mefāʿilün (17) tekākīdür mefāʿīlün tāk fāʿ hem rezdür mefʿūlü üzüm çubu mefāʿilün ġı yırtıḳdur mefāʿīlün (18) çāk fāʿ

231 **Yapraḳ daḫı bergdür aġac ḥāşılı bār**
Kök bīḫ velīk beksümedī bil kāk (19)

Berg bā-yı muvaḥḥidenüñ fetḥi ve rā-yı mühmele ile kāf-ı ʿArabīnüñ sükūnuyıla maʿnā-yı ḥaḳīḳīsi yıraḳdur yol (20) yıraġına berg-rāh dirler yapraġa berg (21) didiler ʿalā ṭarīku'l-mecāz yapraġuñ aṣlı lafẓ-ı mevżūʿ-ı bahārdur ki zikri sebḳ itdi ve berg lüġat-ı müştereke olup **[M62a]** (1) ḳuvvet ve zīnet ve sāz maʿnālarına daḫı gelür ***bār*** {üzerinde yemiş olan şecere dıraḫt-ı bārdār dirler budāġına şāḫ-ı pürbār dirler} şecerde biten

yemişe dirler gerekse ādem yemege ḳābil olsun (2) gerekse olmasun bunuñ ile ber u mīve beyninde farḳ oldur ki ber bā-yı ʿArabīnüñ fetḥiyile ʿale'l-ıṭlāḳ bāġ u baḥçe (3) vü bostān ḥāṣılına ıṭlāḳ iderler mīve ḥuṣūṣıla ādem yemege ḳābil olan yemişe dirler ki ʿArabca fākihe (4) dirler pes mīve ḫāṣdur bār ʿāmdur ber āʿmdur ve daḫı bār lüġat-ı müşterekdür bāḳī meʿānīsi ʿan ḳarīb (5) gelür ***bīḫ*** bā-yı muvaḥḥidenüñ kesri ve yā-yı müşennāt-ı taḥtiyye ile ḫā-yı muʿcemenüñ sükūnıyıla kök yaʿnī şecerüñ köki ʿArabca ʿırḳu'l-(6) şecer maʿnāsına ***kāk*** iki kāf-ı ʿArabīyile Türkce beksümed didükleri etmekdür ve māverāü'n-nehr lüġatında er dimek olur (7) merd maʿnāsına ve göz bebegine daḫı dirler kim ʿArab dilinde insānü'l-ʿayn dirler taḳṭīʿ yapraḳ da mefʿūlü (8) ḫı bergdür a mefāʿilün ġac ḥāṣılı mefāʿīlün bār faʿ kök bīḫ mefʿūlü velīk bek mefāʿilün sümedī bil (9) mefāʿīlün kāk fāʿ

232 **Boġmaḳ ḫafe kerden oldı silledür lers**
Celd oldı (10) lüġatde çāpük ü hem çālāk

ḫafe kerden [boġaz] boġmaḳ maʿnāsına maṣdardur ***lers*** lāmuñ fetḥi (11) ve rā-yı mühmele ile sīn-i mühmelenüñ sükūnıyıla sille ʿArabca luṭme maʿnāsına ***celd*** cīm-i ʿArabīnüñ fetḥi ve lāmıla dāl-ı (12) mühmelenüñ sükūnıyıla çāpük ādeme dirler ve ḳatı muḥkem yire ve ḳamçıya daḫı celd dirler ʿArabīde ve Fārsīde (13) müstaʿmeldür baʿż nüsḫada celd yirine çüst vāḳıʿ olmuş çīm-i ʿAcemīnüñ żammıyıla ol daḫı ṣaḥīḥdür zīrā (14) çest daḫı çāpük maʿnāsına gelür ***çālāk*** çīm-i ʿAcemī ile bu daḫı çāpük maʿnāsınadur taḳṭīʿ boġmaḳ ḫa mefʿūlü (15) fe kerden ol mefāʿilün dı silledür mefāʿīlün lers fāʿ celd oldı mefʿūlü lüġatde çā mefāʿilün (16) pük ü hem çā mefāʿīlün lāk fāʿ

233 **Hem jerf deriñ şigerf ulu gaf şikāf**
Di yarıġa (17) gev çuḳurdurur daḫı meġāk

Jerf zā-yı ʿAcemīnüñ fetḥi ve rā-yı mühmele ile fānuñ sükūnıyıla deriñ ʿArabca ʿamiḳ (18) maʿnāsına ve istiʿāre ṭarīḳıyıla çoḳ ve büyük maʿnāsına daḫı istiʿmāl olınur ***şigerf*** şīn-i muʿcemenüñ kesri (19) ve kāf-ı ʿArabīnüñ fetḥi ve rā-yı mühmele ile fānuñ sükūnıyıla ulu kişi maʿnāsına ve muḥteşem ve ḳavī ve büyük ve çāpük (20) maʿnālarına daḫı gelür ***gaf*** kāf-ı ʿArabīyile yaruḳdur yarmaḳ maʿnāsına olan ḳaftenden müştaḳḳdur ve gaf (21) yarıcı maʿnāsına ism-i fāʿil ve yar maʿnāsına emr daḫı olur ***şikāf*** şīn-i muʿcemenüñ kesri ve kāf-ı ʿArabīnüñ fetḥiyile **[M62b]** (1) ayrıḳ maʿnāsına şikāften yarmaḳdur şükūfe bundan meʾḫūẕdur çiçekde açuldıġı vaḳt parlamaḳ (2) bulunur ve şikāf ism-i fāʿil daḫı gelür ve mūşikāfdegi şikāf bu maʿnāyadur mūşikāfuñ (3) maʿnā-yı terkībīsi ḳıl yarıcıdur istiʿāre ṭarīḳiyile taḥḳīḳ-i kelāmda tedḳīḳ iden kişiye mūşkāf (4)

dirler ve gaf ile şikāfuñ maʿnāları [taḥḳīḳ budur ki beyinlerinde farḳ vardur] biribirine ḳarīb olmaġın Ebū Mansūr Esedī ve Şems Faḫrī (5) farḳ itmişler baḥru'l-ġarāyib ṣāḥibi de anlara uymuş ve monla Ḥalīmī ve Nimetullāh ve nāẓım-ı merḥūm daḫı (6) baḥru'l-ġarāyib ṣāḥibine uymuşlar ammā farḳ oldur ki maʿnā-yı gafda ayrulup gitmek lāzım (7) degildür ammā şikāfde lāzımdur ʿArabīde faṣm ile ḳaṣm gibidür ve daḫı ẕikr olınan maʿnāları ḳafıla (8) şikāfuñ maʿnā-yı ḥaḳīḳīleridür mecāzen aḥd-i ḥümānuñ aḫırda istiʿmāli cāyizdür ve aralarında ʿalāḳa-yı (9) mecāziyye ẓāhiredür ve daḫı bu beyt merhūn ḳabīlindendür ***gev*** kāf-ı ʿAcemīnüñ fetḥi ve vāvuñ sükūnıyıla (10) Türkce çuḳur ʿArabca ḥafre maʿnāsınadur ***meġak*** mīmüñ żammı ve ġayn-ı muʿcemenüñ fetḥi ve kāf-ı ʿArabīyile bu daḫı çuḳur (11) maʿnāsınadur taḳṭīʿ hem jerf mefʿūlü deriñ şiger mefāʿilün f ulu gaf şi mefāʿīlün kāf fāʿ (12) di yarı mefʿūlü ġa gev çuḳur mefāʿilün dur daḫı me mefāʿīlün ġāk fāʿ

234 Yük bār daḫı (13) **yol üç kerre se-bār**
Tāc efser ü gürsine aç zāc oldı zāk

Bār (14) yük ʿArabca ḥamil maʿnāsına {ve daḫı yol ʿArabca ṭarīḳ maʿnāsına} ve daḫı kerre maʿnāsına se-bār dirler üç kere maʿnāsına daḫı bār (15) yemiş ve icāzet ve destūr maʿnāsına gelür ki pādişāhlaruñ kapusına bār-gāh didükleri icāzet (16) yiri olduġiçündür ve ulu maʿnāsına gelür nitekim bār-ı ḫudā dirler yaʿnī ey ulu pādişāh dimekdür (17) ve bārīdenden {bārīde lāzımīdür yaġmaḳ maʿnāsınadur bārānīden müteʿaddīsidür yaġdurmaḳ maʿnāsına} ṣīġa-yı emr ve vaṣf-ı terkībī gelür ey eşkbār dirler göz yaşı yaġdırıcı maʿnāsına (18) yaʿnī dökici dimekdür ve meşkbār dirler meşk yaġdırıcı maʿnāsına ***efser*** hemzenüñ fetḥiyile tāc maʿnāsınadur (19) ***gürsine*** aç maʿnāsına rā-yı mühmelenüñ sükūnı ve sīn-i mühmelenüñ fetḥasıyıla ve ʿaksiyile iki vechile faṣīḥ (20) ve müstaʿmeldür ***zāk*** zā-yı muʿcemenüñ fetḥi ve kāf-ı ʿArabīnüñ sükūnıyıla zāc maʿnāsına ki Türkce ḳara büyü didükleri (21) ve şeb-i yemnīye ve loḥusa ʿavrete daḫı zāk dirler taḳṭīʿ yük bār mefʿūlü daḫı yol mefāʿilün üç kerre se {rā-yı ṯāniyede farḳ miḳdārı teʾennī gerek} **[M63a]** (1) mefāʿīlün bār fāʿ tāc efse mefʿūlü r ü gürsin'a mefāʿilün çı zāc oldı mefāʿīlün zāk fāʿ (2)

235 Ol ki oldı eyü vü ṭoġrı aña ne ḳorḳu
Ān ki şud nīk ü rāst urā çi bāk (3)

ān ki ol ki ***şud*** fiʿ-li māżī yaʿnī oldı ***nīk*** eyü ve ***rast*** ve ṭoġrı ***ūra*** aña ***çi bāk*** (4) ne ḳorḳu taḳṭīʿ ol k'oldı mefʿūlü eyü vü ṭoġ mefāʿilün r'aña ne ḳor mefāʿīlün ḳu fāʿ (5) ān ki şud mefʿūlü nīk ü rā mefāʿilün sıt urā çi mefāʿīlün bāk fāʿ

236 **Mefʿūlü mefāʿilün (6) mefāʿīlün fāʿ**
Devletlü o kim özin ʿaybdan ide pāk

Taḳṭīʿ devletlü mefʿūlü (7) o kim özin mefāʿilün ʿaybdan ide mefāʿīlün pāk fāʿ hāmişde bu daḫı menḳūldür (8)

19 **Dil-bendedürür saña vü çāker hem cān**
Şīrin-lebüñe rūḥ-ı revānım ḥayrān

Maʿlūm (9) ola ki müşābih ḳatında rūḥ birdür bi-ḥasbü'l-iʿtibār esmāsı muḥtelifdür ʿālem-i ḳudduse intisābı (10) olup ḫılaʿı ḳuddüsiye ile mülebbes olması iʿtibārıyıla rūḥ-ı ḳuddūsī dirler ve ʿālem-i ceberūta intisābı (11) olup ḫılaʿ-ı ceberutiyye ile mülebbes olması iʿtibarıyıla rūḥ-ı sulṭānī dirler ve aʿlādan esfele (12) ve esfelden aʿlāya ve vaṭan-ı aṣlīsine seyr-ü sülūki olması iʿtibārıyıla rūh-ı seyrānī ve rūḥ-ı (13) revānī dirler ve aṣlında iżāfet ve nisbeti iʿtibārıyıla rūḥ-ı iżāfī dirler ḥāliyā bu ʿālem-i cismāni (14) ile ʿalāḳası olması iʿtibārıyıla rūḥ-ı cismānī dirler

Mefʿūlü mefāʿilün mefāʿīlün fāʿ (15)
Bu vezn-i rubāʿidür ki olmış pinhān

Baḥr-ı ʿaşrīn ḳıṭʿa-yı derbāḥr-ı recez-i maṭvī (16)

237 **Bīḫten oldı elemek hem daḫı māşūdur elek**
Hem daḫı aşu gil-i surḫ oldı sepūs (17) oldı kepek

bīḫten bā-yı ʿArabīnüñ kesri ve yā-yı müṯennāt-ı taḥtiyye ile ḫā-yı muʿcemenüñ sükūnıyıla elemek (18) maʿnāsına ʿArabca naḫl dirler müstaḳbelātında ḫā zāya ḳalb olunup bīzed ve bīzende dirler ***māşū*** (19) elek ve ḳalbire daḫı dirler māşūb miṯlehu ***gil-i surḫ gil*** kāf-ı ʿAcemīnüñ kesri ile balçıḳ maʿnāsına ***surḫ*** (20) ḳızıl maʿnāsına aşı tobraġına ḳızıl olduġiçün gil-i surḫ dirler ***sepūs*** sīn-i mühmelenüñ fetḥi ve bā-yı (21) ʿAcemīnüñ żammı ile kepek ʿArabca neḫāle dirler ve herīseye daḫı dirler taḳṭīʿ bīḫten ol müfteʿilün dı elemek müfteʿilün **[M63b]** (1) hem daḫı mā müfteʿilün şūdur elek müfteʿilün hem daḫı a müfteʿilün şu gil-i surḫ müfteʿilün oldı sepū (2) müfteʿilün soldı kepek müfteʿilün

238 **Ḫāʿher ḳız ḳardeşe di māder ana ata peder (3)**
Ādeme merdüm di velī merdüm-i çeşm oldı bebek

ḫāᵛher ḫā-yı muʿceme aṣlında maġmūme (4) idi lākin mekre żammesin fetḥaya imāle itdiler ve vāv-ı resmīdür ḳız ḳardeş ʿArabca uḫt (5) maʿnāsına ***māder*** dāl-ı mühmele ile meşhūrdur ve dāl-ı muʿceme ile daḫı cāyizdür Türkce ana ʿArabca (6) vālide maʿnāsına ***peder*** bā-yı ʿAcemīnüñ ve dāl-ı mühmelenüñ fetḥiyile Türkce ata ʿArabca vālid maʿnāsına ***merdüm*** {nitekim insān lafẓı ʿArabīde bu iki maʿnāda müştereke olduġı gibi ve göz bebegine} (7) ādem oġlanı ve daḫı göz bebegi maʿnāsınadur ki merdüm-i çeşm dirler {bā-yı ʿAcemīyile ḳayd olındı zīrā bā-yı ʿArabīyile peder ḫāric maʿnāsınadur peder-reft dirler ṭaşra gitdi maʿnāsına} ʿArabca insānü'l-ʿayn (8) dirler taḳṭīʿ ḫāᵛher ḳız müfteʿilün ḳardeşe di müfteʿilün māder ana müfteʿilün ata peder müfteʿilün (9) ādeme mer müfteʿilün düm di velī müfteʿilün merdüm-i çeş müfteʿilün moldı bebek müfteʿilün (10)

239 **Hīme ve hīzümdür odun hem daḫı ḫākister kül**
Āzer od engüşt kömür aḫkere (11) **köz yaʿnī zelek**

Hīme ve ***hīzüm*** ikisinde daḫı hānuñ kesriyiledür nāẓım-ı merḥūm naḳale-yi (12) lüġate ittibāʿ idüp ikisini de odun ʿArabca ḥaṭab maʿnāsına ḳıldı ammā ʿallāme-yi yegāne (13) Kemāl Paşāzāde Efendi Deḳāyıḳında ikisini farḳ idüp hīzümi kesilmedük şecer (14) maʿnāsına ḳılmış ve bu beyt ile istişhād itmiş Beyt

Çü āmed berān kūh-ı hīzüm-firāz (15)
Bedānest bālā vü pehn ü dırāz[279]

Ve hīmeye kesildikden ṣoñra şecerüñ yanacaġı maʿnāsına (16) ḳılmış odun çekene hīmekeş dirler ***ḫākister*** ḫā-yı muʿceme ile ve kāf-ı ʿArabīnüñ kesriyile kül ʿArabca (17) remād maʿnāsına ārıż-ı meddile ve zā-yı muʿceme-yi muḳaddimenüñ fetḥiyile ve rā-yı mühmelenüñ sükūnıyıla odun (18) yaḳarlar āteş ile bunuñ beyninde farḳ oldur ki āteş ʿanāsır-ı erbaʿanuñ birisidür maḥsūs olsun (19) ġayr-ı maḥsūs olsun ***āzer*** ḳızaran maḥsūs odun ismidür āzergūn {kāfı yāya ḳalb idüp āzeryūn da dirler} bundandur ki bir çiçek (20) adıdur {Türkīde aña ḥaṭmī dirler} rengi od rengine müşābihdür ve semender didükleri kuşa od içinde maʿīşet itdügiçün **[M64a]** (1) Fārsīde āzertuş dirler {aṣlı āzertūşdur} ve daḫı āzer ḥażret-i ībrāḥimüñ ʿammesi adıdur ḳavl-i ṣaḥīḥ budur {ibn ü ʿAbbas ve Mücāḥid ve ibn ü Cerīr ü Sedār buña ẕāhibūndur} zīrā (2) uṣūl-i enbiyā-yı ʿaleyhimü's-selām denesi küfrden ṭāhirūndur babasınuñ adı tāraḫdur (3) ki ḥażret-i Nūḥ ʿaleyhi's-selām şerīʿatı üzere inmiş naẓm-ı Kerīmde liebyehu üzere Āzer buyurulması

[279] "Ağaçların yükseldiği o dağa doğru geldiğinde… Ulu, geniş ve uzun ağaçlar…"

(4) ḳāyide-yi ʿAraba mebnīdür ki ʿArab ʿamme eb ıṭlāḳ ider kezā fi'l-ḳāmūs ***engüşr*** hemze (5) nüñ fetḥi ve kāf {kāfuñ kesriyile ḳayd olundı zīrā kāfuñ żammıyıla olup barmaḳ maʿnāsına olur nitekim zikri sebḳ itdi} ʿArabīnüñ kesri ve şīnüñ sükūnıyıla kömür maʿnāsına ***āḫger*** hemzenüñ fetḥi ve ḫā-yı (6) muʿcemenüñ sükūnıyıla od gözi ki ḳor dirler buña Fārsīde züleḳ daḫı dirler zā-yı muʿceme ile (7) lāmuñ fetḥiyile nāẓım-ı merḥūmuñ yaʿnī zülek dimiş taṣḥīḥ-i vezn içündür ve illā müfessirüñ müfesserden (8) evżaḥ olması tefsīrüñ şarṭıdur taḳṭīʿ hīme ve hī mütefāʿilün zümdür odun mütefāʿilün hem daḫı ḫā (9) mütefāʿilün kister kül müfteʿilün āzer od en mütefāʿilün güşt kömür mütefāʿilün aḫkere köz mütefāʿilün yaʿnī ze (10) lek mütefāʿilün

240 Zinde diri jinde yamalu ṭona di daḫı edīm
Saḫtiyan u çerm (11) gön vü post deri ḫa^{v}ste dilek

Zinde zā-yı ʿArabīnüñ kesriyile diri (12) ʿArabca ḥay maʿnāsına muḳābili mürdedür ki Türkce ölü ʿArabca meyyit maʿnāsınadur zindegi dirilik (13) ʿArabca ḥayāt maʿnāsına zindegānī {kāf ve yā ve elif ve nūn mübālaġa içün ziyāde olunmışdur} dirilik ḥayātdan temettuʿ maʿnāsına nitekim ʿÖmer Ḫayyāmuñ bu (14) rubāʿīsinde ẓāhirdür Beyt

Mīgûş ki ʿömr-i cāvidānī īnest
Ezḥāṣılet ezrūz-ı (15) **cevānī īnest**

Hengām-ı gül ü bāde ve yārān-ı sermest
Ḫoş bāş demî ki zindegānī inest[280] (16)

Jinde zā-yı ʿAcemīnüñ {zā-yı ʿAcemīyile ḳayd olundı zīrā zā-yı ʿArabīyile zinde maʿnā-yı āḫır ifāde ider büyük şuya zinde-rūd dirler} fetḥiyile yamalu ṭon yaʿnī köhne ḳaftān maʿnāsına taḥḳīḳ budur ki yıpramaġıla (17) pārelenmiş dirler ʿale'l-ıṭlāḳ ***edīm*** ʿArabīdür Fārsīde daḫı müstaʿmeldür ṣaḫtiyān maʿnāsına pes (18) nāẓım-ı merḥūmuñ daḫı edīm ḳulı mābāʿdine merhūndur ***çerm*** cīm-i ʿAcemīnüñ fetḥiyile ṣaġar günine dirler (19) ***post*** bā-yı ʿAcemīnüñ żammıyıla diri ve her nesnenüñ ḳabında daḫı istiʿmāl olınur post bādām (20) ve post cevz dirler ***ḫā^{v}ste*** ḫā-yı muʿcemenüñ fetḥi ve vāvı resmīyile ism-i maṣdardur dilek maʿnāsına (21) ve ṣīġa-yı māżī daḫı olur ve maṣdarı ḫā^{v}stendür dilemek ʿArabca irādet maʿnāsına **[M64b]** (1) müstaḳbelātında sīn hāya ḳalb olınur ḫā^{v}hed ve ḫā^{v}hend dinilür taḳṭīʿ zinde diri müfteʿilün (2) jinde yama müfteʿilün lu ṭona di

[280] "Bil ki sonsuz ömür budur. Gençlik günlerinin mahsulü budur. Gül, bâde ve sermest dostlar; ânını hoş geçir ki sonsuzluk işte budur."

müfteʿilün daḫı edīm müfteʿilün saḫtiyan u müfteʿilün çerm gön vü müfteʿilün (3) post deri müfteʿilün ḫavste dilek müfteʿilün

241 Boz ata di ḫınk semend oldı ḳula (4) oldı çemş
Serkeş ü süksük yilegen nerm-rev ol k'ola dölek (5)

ḫınk ḫā-yı muʿcemenüñ kesri ve nūnıla kāf-ı ʿArabīnüñ sükūnıyıla boz ata dirler ***semend*** sīn-i mühmele ile (6) mīmüñ fetḥiyile ṣāru at ki Türkce ḳula at dirler ve kül renginde olan ata daḫı dirler ***serkeş*** (7) aṣlında vaṣf-ı terkībīdür ser ile keşden mürekkebdür baş çekici maʿnāsınadur ṣoñra çamış (8) olan ḥayvāna baş çekici olup rām olmadıġiçün serkeş didiler ve insānda (9) daḫı ʿinād idüp baş çekici olan kimseye daḫı dirler ve muḥarref kesilmiş ḳaleme daḫı dirler (10) ve daḫı mıṣraʿ-ı {evvelüñ āḫırı mıṣraʿ-ı ṣānīnüñ evveline} merhūndur ***süksük*** iki sīn-i muʿcemenüñ żammıyıla ve iki kāf-ı ʿArabīnüñ (11) sükūnıyıla yilegen ṭavara dirler ve aḫlad emruduna daḫı dirler ***nerm-rev*** vaṣf-ı terkībīdür yumşaḳ (12) gidici dimekdür yumşaḳ yürüyüşlü ata Türkce dölek at dirler Fārsīde nerm-rev dirler taḳṭīʿ (13) boz ata di müfteʿilün ḫınk semen müfteʿilün doldı ḳula müfteʿilün oldı çemş müfteʿilün serkeş ü sük (14) müfteʿilün sük yilegen müfteʿilün nerm-rev ol müfteʿilün k'ola dölek müfteʿilün

242 Çend şitābī (15) begüneh īn revişet tā beküçā
Niçe iversin yazuġa bu gidişiñ ḳandaya dek (16)

Çend {çendān niçe niçe dimekdür} cīm-i ʿAcemīnüñ fetḥiyile ʿArabīyile cend miṣlehu niçe maʿnāsınadur ve gāh olur ḳaç maʿnāsına ʿadedden (17) suʾāl olur burada maʿnā-yı evvel murāddur ***şitābī*** yāsı ḫıṭāb içün şitāb ism-i (18) maṣdardur ivme maʿnāsına maṣdarı şītābīdendür ivmek ʿacele maʿnāsına Luṭfullāh Ḥalīmī ism-i maṣdar (19) ile maṣdarı farḳ itmeyüp şitāb ivmek maʿnāsına ism-i maṣdar didügünde ḫıṭāb itmişdür burada (20) mużāriʿ maʿnāsı virilür ***çend şitābī*** dimek niçe iversin dimekdür ***begüneh*** bānuñ fetḥiyile ***güneh*** günāhdan (21) muḥaffefdür Türkīsi yazıḳdur ***īn*** bu ***revīşet*** tāsı ḫıṭāb içün reviş rānuñ fetḥi ve vāvuñ kesriyile ism-i maṣdar [rānuñ fetḥiyile ḳayd olundı zīrā rānuñ żammıyıla rüviş olursa yavuz ādem ve ḳatı ṭabiʿatlı kişi maʿnāsına olur] **[M65a]** (1) dur gidiş ve yürüyüş maʿnāsına maṣdarı reftendür ve daḫı reviş ʿādet ve töre maʿnāsına daḫı gelür (2) burada maʿnā-yı evvel murāddur ***tā beküçā*** tā burada intehā ġāyet içündür beküçā bānuñ fetḥiyile küçā (3) ḳande dimekdür tā beküçā dimek ḳandeye dek dimekdür taḳṭīʿ çend şitā müfteʿilün bī begüneh (4) müfteʿilün īn revişet müfteʿilün tā beküçā müfteʿilün niçe iver müfteʿilün sin yazuġa müfteʿilün (5) bu gidişiñ müfteʿilün ḳandaya dek müfteʿilün

243 **Müfteʿilün müfteʿilün müfteʿilün müfteʿilün (6)**
Her ne ṣanursan işüñe hep başıña gelse gerek

Yaʿnī işüñ ve musāḥibüñ (7) her ne ṣanursañ eger ḫayr eger şer heb kendü başuña gelse gerek anuñiçün ḥażret-i ʿAli rāżiy (8) allāhu teʿālā anha buyurmış ben bir kimesneye eyülik itmedüm ve kemlik itmedüm yaʿnī āḫıra itdügüm (9) eyülük ve kemlik heb başuma geldi pes eyüligi ve kemlügi kimesneye itmedüm belki kendüme (10) itdüm dimekdür pes bu kelām muṣaḫabet-i ʿaẓīmā-yı mutażammın oldı kim kişi āḫıra dāyimā eyülik (11) ṣanmaḳ gerek imiş tā ki āḫıra ṣanduġı eyülik kendüye iṣābet eyleye taḳṭīʿ (12) her ne ṣanur müfteʿilün san işüñe müfteʿilün hep başıña müfteʿilün gelse gerek müfteʿilün (13) hāmişde menḳūldür

20 **ʿĀşıḳ olan ey gül-i ter derdine bir çāre irer**
Bir ṣanemi ṣarmġıla (14) sīnesine çāre irer

Müfteʿilün müfteʿilün müfteʿilün müfteʿilün
Bu recez-i maṭviyi (15) bil tā olasın ehl-i hüner

Baḥr-ı eḥad-ı ʿaşrīn ḳıṭʿa-yı derbaḥr-ı münseriḥ (16)

244 **Dübdüze hem-vāre di hem daḫı yeksān**
Kes bübür enbür ḳısac örse di sindān (17)

Hemvāre hānuñ fetḥiyile hemvār miṯlehu muṭlaḳ düz dimekdür ʿArabca emles maʿnāsına yerin ve ġayr-ı eşyānuñ (18) ṣıfatı olur nāẓım-ı merḥūmuñ murādı budur ve gāh olur ḥuṣūṣıyıla düz yirde daḫı istiʿmāl olınur (19) ve hemīşe maʿnāsına daḫı gelür ***yeksān*** bu daḫı düpdüz maʿnāsınadur taḥḳīḳi budur ki yek ile (20) sāndan mürekkebdür yek bir sān vech ü iʿtibār maʿnāsına yeksān bir vech ü iʿtibār üzere (21) dimekdür düpdüz olan nesneye bir vech ve bir iʿtibār üzere olduġıçün yeksān dinmişdür **[M65b]** (1) ***bübür*** bā-yı ūlā-yı zāyide ile bā-yı ṯāniye-yi aṣliyyenüñ żammıyıla ṣīġa-yı emr-i ḥāżırdur kes ʿArabca ıḳṭaʿ maʿnāsına (2) maṣdarı bürīdendür bānuñ żammıyıla kesmek ʿArabca ḳıṭʿa maʿnāsına rānuñ teşdīdiyile ve taḫfīfiyile ikisi (3) daḫı lüġatdür ***enbür*** hemzenüñ fetḥi ve nūnuñ sükūnı ve bānuñ żammıyıla enbüre miṯlehu ḳısac ʿArabca kelūb maʿnāsına (4) ve kelbetāna daḫı dirler ***sindān*** sīn-i mühmelenüñ kesriyile örs maʿnāsına ki demürcilerüñ ve ḳuyumcılaruñ (5) ve sāyir od işi işleyenlerüñ āletlerindendür ʿArabīdür Fārsīde daḫı müstaʿmeldür örse (6) ʿArabca ʿālet daḫı dirler

Fārsīde sindār daḫı dirler { Ṣıḥāḥ-ı Cevherīde eydür *ve'l-ʿālatü's-sindān ve'l-cemʿu e'l-ʿālāt yüḳālu li'n-nāḳati ʿālāt-ı tüşebbeh bihā fī ṣalābetihā* intehā[281} taḳṭīʿ dübdüze hem müfteʿilün (7) vāre di fāʿilün hem daḫı yek müfteʿilün sān fāʿ kes bübür en müfteʿilün bür ḳısac fāʿilün (8) örse di sin müfteʿilün dān fāʿ

245 Tīşe keserdür çekic hem daḫı ḫāyisk

Dörpiye (9) **di çūbsay hem ige sūhān**

tīşe tānuñ kesri ve yānuñ süḳunı ve āḫırında hā-yı (10) ġayr-ı melfūẓa ile keser ki neccārlaruñ āletlerindendür külünge daḫı dirler ***ḫāyisk*** ḫā-yı muʿceme ile (11) ve kesr-i yā ile çekiç ʿArabca mıṭraḳa maʿnāsına lüġat-ı Pehlevīde nesīdān maʿnāsına gelür ***çūbsāy*** (12) cīm-i ʿAcemī ile ve bā-yı ʿAcemīnüñ kesriyile dörpü ki neccārlaruñ āletlerindendür ʿArabca sefn dirler (13) ***sūhān*** ige didükleri ālet-i maʿrūfdur taḳṭīʿ tīşe keser müfteʿilün dür çekic fāʿilün (14) hem daḫı ḫā müfteʿilün yisk fāʿ dörpi ye di müfteʿilün çūb-say fāʿilün hem ige sū müfteʿilün (15) hān fāʿ

246 Oldı ṭuman ıldırım pejmile baḫnev

Şeb-nem çi hir ṭuman ʿarş-ı (16) **kerejmān**

Pejm bā-yı ʿAcemīnüñ fetḥi ve zā-yı ʿAcemīnüñ sükūnuyıla ṭuman maʿnāsına ***baḫnev*** bā-yı muvaḥḥidenüñ (17) fetḥi ve ḫā-yı muʿcemenüñ sükūnı ve nūnuñ fetḥiyile aṣlı baḫnevedür hā ile vezniçün ḥaẕf olınmışdur (18) ıldırım ʿArabca ṣāʿiḳā maʿnāsına ve gerek gürlemege daḫı dirler nem çi her gice düşen çiye ***şeb-nem*** (19) dirler ḳaṭre ḳaṭre olursa ***jāle*** dirler ***hir*** hānuñ kesriyile ṭuman maʿnāsına tār-ı meniʿ dirler (20) pejmile bunuñ farḳı oldur ki pejm muṭlaḳ ṭumandur her ḳızıl ṭumandur ki yaz eyyāmında ḥarr-ı şedīd (21) vaḳtinde ẓāhir olur keẕā sümiʿa min baʿżi'l-esātizeti'l-cehābizeti ***kerejmān*** kāf-ı ʿArabīyile rā-yı **[M66a]** (1) mühmelenüñ fetḥiyile baʿde zā-yı ʿAcemīnüñ sükūnıyıla nemekdān vezni üzere baʿż erbāb-ı lüġat zaʿferān (2) vezni üzere naḳl itmiş ʿarş u felek ve āsmān maʿnālarına gelür kerj-bān meşele (3) taḳṭīʿ oldı ṭuman müfteʿilün ıldırım fāʿilün pejmile ba müfteʿilün ḫnev fāʿ şeb-nem çi (4) müfteʿilün hir ṭuman fāʿilün ʿarş-ı kerej müfteʿilün mān fāʿ

247 Hem daḫı raḫşendedür (5) **ıldırayıcı**

Hem daḫı tābāndurur daḫı direfşān

raḫşende ṣīġa-yı ism-i fāʿildür ıldırayıcı (6) maʿnāsına maṣdarı raḫşīdendür rānuñ fetḥiyile ıldırmaḳ maʿnāsınadur ḫaşīden lafẓından (7) taḫfīf olunmışdur raḫşendenüñ

[281] Cevheri Sıhâhda "sindan âlettir çoğulu âlâtdır." demiştir. Deveye de dayanıklılığına benzetilerek âlât denilmiştir.

ṣīġa-yı mübālaġası raḫşā ve raḫşān gelür mübālaġa ile (8) ıldırıcı maʿnāsına *tāb* şuʿle tābīden maṣdardur ıldırmaḳ maʿnāsına ṣīġa-yı fāʿili tābān gelür (9) *direfşān* dāl-ı mühmelenüñ kesri ve rā-yı mühmelenüñ fetḥiyile ıldırmaḳ maʿnāsına olan dırefşīden (10) den ism-i fāʿildür ıldırıcı maʿnāsına taḳṭīʿ hem daḫı raḫ müfteʿilün şendedür fāʿilün ıldırayı (11) müfteʿilün {ḫı fāʿ medd-i yā ile oḳumaḳ gerek ki yānuñ meddi bir ḥarf maʿñāsına} cı fāʿ hem daḫı tā müfteʿilün bāndurur fāʿilün daḫı diref müfteʿilün şān fāʿ (12)

248 **Maʿnide deryāb ḫoş añla dimekdür**
Hem zih ü zād döl ü döş yön yöş (13) sāmān

Deryāb ṣīġa-yı emr-i ḫāżırdur añla dimekdür maṣdarı deryāftendür yāften (14) bulmaḳ maʿnāsınadur evveline der idḫāl olınacaḳ añlamaḳ ʿArabca idrāk maʿñāsına olur (15) müstaḳbelātında fāyı bāya ḳalb idüp deryābed ve deryābende dirler ammā nāẓım-ı merḥūmuñ (16) ḫoş añla dimesi ḫoş añlanmadı zīrā maʿnā-yı deryābda dāḫil degildür vezn içün (17) gelmiş dinilürse veznüñ maḫṣūṣa aña tevaḳḳufı yoḳdur lafẓ-ı āḫır ıtyānıla daḫı olur *zih ü zād* (18) zā-yı muʿcemenüñ fetḥiyile mecmūʿı Türkce döl döş ʿArabca nesl maʿnāsına *sāmān* Türkce yön yöş (19) intiẓām-ı ḥarekāt ü sekenāt maʿnāsına yönsüz yöşsüz kişiye bī-sāmān dirler ve daḫı (20) sāmān ʿaḳl ve ṣāliḥ ve mecāl ve ḥadd ü endāze ve nişāngāh ve eyü ḫū ve ʿādet maʿnāsına gelür (21) taḳṭīʿ maʿnide der müfteʿilün yābı ḫo fāʿilün şañla dimek müfteʿilün dür fāʿ hem zih ü zād **[M66b]** (1) müfteʿilün döl ü döş fāʿilün yön yöş sā müfteʿilün mān fāʿ

249 **Büklüm çīn ṣar büpīç ḫam şud** (2) **egildi**
Egri kej-i yüz çevür rūy bigerdān

Çīn cīm-i ʿAcemiyile büklüm maʿnāsına ve ṭoġrı (3) rāst maʿnāsına ve bir memleket adıdur ki ʿArab taʿrīb idüp ṣīñ dir ve dermek maʿnāsına olan (4) çīndenden ṣīġa-yı emr ve vaṣf-ı terkībī olur gül-çīn ve ʿaraḳ-çīn gibi *büpīç* bā-yı ūlā (5) ziyāde olınmışdur bā-yı ṣāniye-yi ʿAcemiyye āsliyyedür ṣīġa-yı emr-i ḫāżırdur maṣdarı püçīdendür {ṣarmaḳ ve} ṭolamaḳ (6) maʿnāsına ve burmaḳ ve bükmek maʿnāsına daḫı gelür *ḫam* fetḥ-i ḫā-yı muʿceme ile egri ve büklüm ve yaz evi ve ṣuffa (7) ve eyvān maʿnāsına ḫamīden egilmek maʿnāsına ḫamşud añladı dimekdür ve maʿlūm ola ki bu gelmek ile egilmek (8) beyninde farḳ vardur bir ṭoġrı nesne her ḫanḳı ṭarafa egilse egildi dirler büküldi dimezler ḫam ile kejüñ (9) farḳı vardur bundan ẓāhir oldı ḥalḳa olan nesneye bükülmüş olduġıçün ḫam dirler nitekim (10) ḥalḳa-yı kemende ḫam-kemend dirler *kej* kāf-ı ʿArabīnüñ fetḥi ve zā-yı ʿAcemīnüñ sükūnıyıla egri ʿArabca aʿvec maʿnāsına (11) *rūy*

bigerdān rūy yüz bigerdān bā-yı zāidenüñ kesri ve kāf-ı ʿAcemīyile ṣīġa-yı emrdür mecmūʿı (12) yüz çevir ve yüz döndür maʿnāsınadur maṣdarı gerdānīdendür muṭlaḳā döndürmek (13) maʿnāsınadur monla Niʿmetullāhuñ taḥvīl-i aḥvāle taḫṣīṣ idüp bir ḥālden bir ḥāle döndürmek (14) dimesi ṣaḥīḥ degildür ve daḫı gerdān vaṣf-ı terkībī daḫı gelür rū-gerdān dirler yüz döndürici (15) maʿnāsına ve dönegen maʿnāsına ṣīġa-yı mübālaġa daḫı olur taḳṭīʿ büklüm çīn müfteʿilün (16) ṣar büpīç fāʿilün ḫam şud egil müfteʿilün di fāʿ {medd-i yā bir ḥarf maʿnāsına ḳāyimdür} egri kej-i müfteʿilün yüz çevür fāʿilün (17) rūy biger müfteʿilün dān fāʿ

250 Bügzer gec ü yi vü iç binuş biyāşām (18)

Ḳonuḳ alan mīzbān ḳonuġa mihmān

bügzer bā-yı zāyidenüñ żammı ve vezn içün kāf-ı (19) ʿAcemīnüñ sükūnıyıla geç git maʿnāsına ṣīġa-yı emrdür ***binuş*** bā-yı zāyidenüñ (20) żammıyıla ***biyāşām*** bā-yı zāyidenüñ kesriyile ikisi daḫı ṣīġa-yı emrdür iç ʿArabca işrab maʿnāsına (21) maṣdarları nūşīden ve ābşāmīdendür içmek maʿnāsına yemek maʿnāsına olması menḳūl degildür **[M67a]** (1) pes nāẓım-ı merḥūmuñ yi dimesi müvecceh degildür ***mīzbān*** mīz mīmüñ kesriyile ḳonuġa dirler {mīzgāh olur tebeddül maʿnāsına olan mīzīdenden emr olur} mīzbān (2) ḳonuḳ alup riʿāyet idene dirler {ʿArabca mużīf dirler} lafẓ-ı mürekkebdür bir cüzi mīzdür ki ḳonuḳ maʿnāsına ve bir cüzi (3) bāndur ki ḥıfẓ idici maʿnāsına zīrā bā ve elif ve nūn kelime āḫırında ḥıfẓ ve ḥırāset maʿnāsın (4) ifāde ider ***mihmān*** ḳonuġa ıṭlāḳ olınur lafẓ-ı mürekkebdür bir cüzi mihdür ulu maʿnāsına bir cüzi (5) daḫı bāndur beñzeyici maʿnāsına ism-i fāʿildür mānistenden ḳonuḳ müsteḥaḳ-ı taʿẓīm olup (6) ḳonduġı yirde riʿāyet olunduġiçün mihmān {nāẓım-ı merḥūma lāʾiḳ olan ġaynıla böyle yazmaḳ gerek idi ḳonuġa mihmānda ġaynıla yazduġı gibi zīrā ʿaref-i Türkīde kāf ḥarfi āḫıra muttaṣıl olduḳda telaffuẓda ve kitābetde ġayna ḳalb olınur} didiler mīz ile bunuñ beyninde niseb-i erbaʿādan (7) tesāvī vardur ʿArabīde bunuñ gibilere lafẓān müterādifān dirler Kemāl Paşa-zāde (8) daḳāyıḳda ḫuṣūṣ u ʿumūm ile farḳ idüp mīz vażʿ-ı ḫāṣıla mevżūʿdur mihmānuñ ıṭlāḳı (9) vażʿ-ı ʿām-ı terkībi ḥasebiyiledür didigünüñ vechi ẓāhir degildür zīrā ikisinüñ daḫı vaṣfı ʿām (10) olup ḳonuḳ nevʿine şāmil olması iẓhar-ı mine'ş-şemsdür taḳṭīʿ bügzer {sākini çoḳ olmaġıla müfteʿilün bir ḥarf ziyāde żarar itmez } gec ü (11) müfteʿilün yi vü iç fāʿilün binuş biyā müfteʿilün şām fāʿ ḳonuḳ alan müfteʿilün (12) mīzbān fāʿilün ḳonuġa mih müfteʿilün mān fāʿ

251 **Ṭaġ depesine di şaḫ girīve beleñdür** (13)
Gūh necis kūh ṭaġ örgece kūhān

şaḫ şīn-i muʿcemenüñ fetḥi ve ḫā-yı muʿceme ile ṭaġ (14) depesine dirler ʿArabca ḳulle maʿnāsına ve bayır olan yire daḫı dirler ***girīve*** kāf-ı ʿAcemīnüñ ve rā-yı mühmelenüñ (15) kesriyile ve yā-yı müşennāt-ı taḥtiyyenüñ sükūnı ve vāvuñ fetḥi ve hā-yı ġayr-ı melfūẓa (16) ile beleñ maʿnāsına ki Türkīde iki {ṭaġ} ortasına dirler ve çetiñ yol ve iniş ve yoḳuş ve aġıl ve yaḳa (17) maʿnāsına gelür ***gūh*** kāf-ı ʿAcemīnüñ żammı ve vāvıla hānuñ sükūnıyıla insān necāsetine dirler ʿArabca ġāʾiṭ (18) dirler ***kūh*** kāf-ı ʿArabīyile ṭaġ ʿArabca cebel maʿnāsına ***kūhān*** kāf-ı ʿArabīnüñ żammı ve vāvuñ sükūnıyıla (19) deve örgecine dirler ʿArabca ẕirve dirler ve daḫı her ḥayvānuñ ṣırtına daḫı dirler taḳṭīʿ (20) ṭaġ depesi müfteʿilün ne di şaḫ fāʿilün girīve bel müfteʿilün eñdür fāʿ[282] gūh necis müfteʿilün (21) kūh ṭaġ fāʿilün örgece kū müfteʿilün hān fāʿ

252 **Mīve yemiş bīve ṭul ḫarbüze ḳavun [M67b]** (1)
Pātile tava vü reym hem ola tavan

Mīve mīmüñ kesriyile insān yiyecek yemiş ***bīve*** bā-yı (2) muvaḥḥidenüñ kesriyile ṭul ʿavret ʿArabca ermele maʿnāsına ***ḫarbüze*** ḫā-yı muʿcemenüñ fetḥi ve rā-yı mühmelenüñ (3) sükūnı ve bā-yı muvaḥḥidenüñ żammı ve zā-yı muʿcemenüñ fetḥi ve hā-yı ġayr-ı melfūẓa ile ḳavun ve ḳarpuz cinsinüñ adıdur (4) nitekim ʿArabīsi müşterekdür ki ikisine daḫı biṭṭīḫ dirler ***pātile*** bā-yı ʿAcemīyile ve tā-yı müşennāt-ı fevḳiyyenüñ kesri (5) ve hā-yı ġayr-ı melfūẓa ile patile miṣlehu tencereye dirler naḳale-yi lüġātuñ naḳli budur nāẓım-ı merḥūmuñ tava (6) maʿnāsına ḳılması müvecceh degildür zīrā pātilenüñ tava maʿnāsına olması ṣābit degildür ***tavan*** (7) ve ***reym*** ʿArabca deyn maʿnāsına ve ālım ve borclu ve cürüm ve cināyet ve ṣuç maʿnāsına daḫı gelür (8) taḳṭīʿ mīve yemiş müfteʿilün bīve ṭul fāʿilün ḫarbüze ḳa müfteʿilün vun fāʿ pātile ta (9) müfteʿilün va vü reym fāʿilün hem ola ta müfteʿilün van fāʿ

253 **Ḳış evi kāşānedür** (10) **kāḫdurur köşk**
Çardaġa vervāre di hem daḫı eyvan

Kāşāne (11) ḳış evi ve şehnişīn ve ṣoḥbet yiri ve muṭlaḳ ev maʿnāsına ***kaḫ*** köşk ve çardaḳ ve temāşāgāh (12) ve teferrücgāh maʿnāsına ***vervāre*** çardaḳ maʿnāsına baʿż-ı nüsḫada vārvāre vāḳıʿ olmuş ammā ṣaḥīḥ (13) degildür ***eyvān*** hemzenüñ fetḥiyile bu daḫı çardaḳ maʿnāsınadur ve muṣandere ve oṭurası (14) ve ruvāk ki ʿArabca ev öginüñ saḳfıdur bu maʿnālara daḫı gelür taḳṭīʿ ḳış evi kā müfteʿilün (15) şānedür fāʿilün

[282] Vezin aksamaktadır.

kāḫdurur müfteʿilün köşk fāʿ çardaġa ver müfteʿilün vāre di (16) fāʿilün hem daḫı ey müfteʿilün vān fāʿ

254 Mūnise di ġam-küsar derddeşe hem-derd (17)

Dem nefes ü hem-dem iş şoña di pāyān

ġam-küsār mūnis ve muṣāḥib maʿnāsınadur (18) nāẓım-ı merḥūm mūnisi maḳam-ı Türkīde ḳılup ġam-küsārı bunuñ ile taʿbīr eyledi lākin mūnis ʿArabīdür (19) maʿnā-yı terkībīsi ögürdür hemderd hem muṣāḥabet içün bilme maʿnāsına hemderddür derddeş degildür (20) ***dem*** dāl-ı mühmelenüñ fetḥiyile nefes maʿnāsına fārsīdür ve demürcilerüñ küregi ve fırun ve ḳızġun ve ʿayş (21)u ʿişret ve ẕevḳ ve āḫ āḫ eylemek maʿnāsına daḫı gelür hemdem bolca oturup ṭuran yaʿnī eş maʿnāsına **[M68a]** (1) ***pāyān*** bā-yı ʿAcemīyile şoñ ʿArabca āḫır māʿnāsına taḳṭīʿ mūnise di müfteʿilün ġam-küsār fāʿilün derddeşe hem (2) müfteʿilün derd fāʿ {dem nefes ü müfteʿilün hem-dem iş fāʿilün şoña di pā müfteʿilün yān fāʿ}

255 Ḫırḳa rukū arḳa püşt bil miyāndur

Āb-ı revān di aḳar (3) şuya revān cān

Rukū rā-yı mühmele ile kāf-ı ʿArabīnüñ żammıyıla rukūyden maḳṣūrdur (4) bez pāresine dirler ki ʿArabca ḫırḳa dirler ***püşt*** arḳa ʿArabca ẓahr maʿnāsına ***miyān*** kesr-i mīmile bil (5) maʿnāsına ***āb-ı revān*** āb şu revān reftenden mübālaġa ile ism-i fāʿildür mübālāġa ile mürūr idici (6) maʿnāsına āb-ı revān vaṣf-ı terkībīdür aḳıcı şu dimekdür ***revān*** cāna daḫı dirler maʿlūm ola (7) ki cān daḫı Fārsīdür ʿArabīsi rūḥdur revān ile cān beyninde farḳ oldur ki cān (8) rūh-ı ḥayvānīdür her diride vardur ḥayvana cānavar didükleri canlı olmaḳ iʿtisārıyıladur{cānver Fārsīdür nitekim bu beytde vāḳıʿdur Beyt

Hümā berser-i murġān ezān şeref-dāred

Ki üstüḫvān ḫored cānvār neyāzāred[283]

Türkīde istiʿmāli şāyiʿdür Fārsīde ver ʿArabīde ẕü maʿnāsınadur Türkīde ol maʿnādan lü ile taʿbīr iderler meṣelā Türk canlu dir ʿArab ẕurūḥ dir ʿAcem cānver dir fe’l-yaḥfaẓ} (9) revān rūḥ-ı mücerreddür ki insāna maḫṣūṣdur ḥayvanātda olmaz ʿArabīde aña nefs-i nāṭıḳa (10) dirler fe’l-yaḥfaẓ ve daḫı revān mevżūʿ-ı cān ve muṭlaḳā aḳar nesne ve tīz yürür nesne ve ḳuvvet maʿnāsına (11) daḫı gelür taḳṭīʿ ḫırḳa rukū müfteʿilün arḳa püş fāʿilün ti bil miy müfteʿilün yāndur fāʿ[284] āb-ı revān (12) müfteʿilün di aḳar fāʿilün şuya revān müfteʿilün cān fāʿ

---

[283] “Hümâ kuşların üstünde onunla şeref kazanır. Kemik yer ve diğer cânavarlar onu zorda bırakmaz.”

[284] Vezin aksamaktadır.

256 **Men ben ü batman** (13) **menn ü kīledürür ṣāʿ**
Ölçege peymāne di ʿahde di peymān

Men żamīr-i (14) mütekellimdür ʿArabīde ene Türkīde ben maʿnāsına ***menn*** nūnuñ teşdīdiyile baṭman maʿnāsına ki ikiyüz (15) altmış dirhemdür her iḳlīmde bir dürlü ṣayılur ʿArabīde daḫı men dirler teşdīdile ***kīle*** (16) Fārsīdür Türkīde daḫı şāyiʿdür {ölçek maʿnāsına} ***ṣaʿ***ʿArabīdür Cevherī Ṣıḥāḥda eydür *eṣ-ṣaʿ (17) mā yüktālü bihdür*[285] nāẓım-ı merḥūmuñ kīleyi ṣaʿ ile taʿbīri ġarībdür ***peymāne*** bā-yı ʿAcemīnüñ fetḥiyile (18) ölçege dirler ve ḳadeḥ maʿnāsına meşhūrdur {peymūden ölcek müstaḳbelātında vāvı elife ḳalb idüp mabāʿdine bir yā ziyāde idüp peymāyed ve peymāyende dirler} peymān ʿahd ü ḳavl ve ḳarār maʿnāsına taḳṭīʿ men ben ü bat (19) müfteʿilün man men ü fāʿilün kīledürür müfteʿilün ṣaʿ fāʿ ölçege pey müfteʿilün māne di fāʿilün (20) ʿahde di pey müfteʿilün mān fāʿ

257 **Oldı girān u sebük aġır u yeyni**
Duḫter ḳız (21) **ḳız girān hem ucuz erzān**

Girān kesr-i kāf-ı ʿAcemīyile aġır ʿArabca ṣaḳīl maʿnāsına sebküñ muḳābilidür {ve daḫı girān bahalu nesneye dirler aġır bahalu nesneye serānümāye dirler ribḥ maʿnāsına daḫı gelür} **[M68b]** (1) ***Sebük*** sīn-i mühmelenüñ fetḥi ve bā-yı muvaḥḥidenüñ żammıyıla yeyni ʿArabca ḫafīf maʿnāsına ***duḫter*** dāl-ı mühmelenüñ (2) żammı ve ḫā-yı muʿcemenüñ sükūnıyıla duḫt miṣlehu ḳız ʿArabca bint maʿnāsına ve ḳız ṭoġurucı ʿavrete duḫt-zāy (3) dirler ***girān*** kāf-ı ʿAcemīnüñ kesriyile Türkce ḳız yaʿnī bahalu ve ḳıymetlü maʿnāsına ʿArabca ġālī dirler erzānuñ (4) muḳābilidür ***erzān*** hemzenüñ fetḥi ve baʿde rā-yı mühmelenüñ sükūnıyıla ucuz ʿArabca raḫīṣ maʿnāsına (5) taḳṭīʿ oldı girā müfteʿilün nu sebük fāʿilün aġır u yey müfteʿilün ni {medd-i yā ḥarf maḳāmına ḳāyimdür} fāʿ duḫter ḳız müfteʿilün (6) ḳız girān fāʿilün hem ucuz er müfteʿilün zān fāʿ

258 **Ṣorarısañ ṣavlecan ne ola (7) çevgān**
Yuvalanan ṭopcaġız gūyek-i ġalṭān

çevgān cīm-i ʿAcemīnüñ fetḥi ve vāvuñ (8) sükūnı ve kāf-ı ʿArabīyile ***ṣavlecān*** {ṣavlecān Fārsīdür taʿrīb olunmışdur Cevherī Ṣıḥāḥda eydür *es-ṣavlecān bifetḥi'l-lām el-muḥaccen bih Fārsīyyün muʿarrabün ve'l-cemʿu e'ṣ-ṣavālice velhāu li'l-ʿucme*[286]intehā} didükleri ucı egri ʿaṣādur pādişāhlar (9) altundan ve gümüşden idüp anuñıla

---

[285] Bir şeyin kendisiyle ölçüldüğü, tartıldığı şeydir.
[286] Savlecân lāmın fethiyle ucu eğriltilmiş anlamındadır. Çoğulu savâlic'dir. Arapça'dan Farsça'ya geçmiş bir kelimedir.

meydānda ve ṣaḥrālarda ṭop oynarlar ***gūyek*** kūy kāf-ı (10) ʿAcemīnüñ żammıyıla ve vāvıla yānuñ sükūnıyıla ṭop ki çevgānıla çalarlar ve her nesne ki ṭopa beñzer yumrı ola (11) aña ıṭlāḳ olınur ve güften lafẓından ṣīġa-yı mübālaġa ve vaṣf-ı terkībī olur meṯelā suḫangūy (12) dirler ve söz gelici maʿnāsına daḫı olur gūyekde olan yā-yı āḫıra ṭaṣġīr içündür ṭopcaġız (13) dimekdür ***ġalṭān*** ġayn-ı muʿcemenüñ fetḥiyile ṣīġa-yı müşebbehedür maṣdarı ġalṭīdendür {ġaltīden miṯlehu} yuvalanmaḳ (14) ʿArabca tedaḫruc maʿnāsına gūyek-i ġalṭān mecmūʿınuñ maʿnāsı yuvalanan ṭopcaġız dimekdür (15) maʿlūm ola ki ḥarf-i ṭā ṣıfat-ı iṭṭibāḳı ve ṣıfat-ı istiʿlāyı cāmiʿ olduġı sebebden (16) ġalẓetden ḫālī degildür anuñiçün ehl her ṭāyı tā oḳıdurlar ve ekṯerni daḫı tā yazılur ḥattā (17) ġayrı dilde ve Ḳur'ānda vāḳıʿ olan lüġatleri bile böyle iderler fe'l-yaḥfaẓ taḳṭīʿ ṣorarısañ (18) müfteʿilün ṣavlecan fāʿilün ne ola çev müfteʿilün gān fāʿ yuvalanan müfteʿilün ṭopcaġız (19) fāʿilün gūyek-i ġal müfteʿilün ṭān fāʿ

259 Jāle ṣuda binilen ṭuluġa dirler (20)
Hem daḫı taġarcıġa didiler enbān

Jāle zā-yı ʿAcemiyye ile şol ṭulumdur ki üfürürler (21) aña ṣuda binerler anuñıla yüzerler Türkce tulġuḳ dirler ***enbān*** hemzenüñ fetḥi ve nūnuñ sükūnıyıla **[M69a]** (1) ṭaġarcıḳ ʿArabca cerāb maʿnāsına taḳṭīʿ Jāle ṣuda {dālde bir miḳdār teʾennī gerek} müfteʿilün binilen fāʿilün ṭuluġa dir müfteʿilün (2) ler fāʿ hem daḫı ta müfteʿilün ġarcıġa fāʿilün didiler en müfteʿilün bān fāʿ (3)

260 Mihr güneş daḫı bil mihr ü mehārī
Sevi burunduruḳ deveci şütürbān

(4) ***mihr*** mīmüñ kesri ve hā ile rānuñ sükūnuyıla güneş maʿnāsına ve daḫı mihr sāvī ve muḥabbet maʿnāsına (5) gelür pes bu beyt merhūn ḳabīlindendür ve daḫı mihr şefḳat ve faṣl-ı ḫazānuñ evvel ayı (6) ve ayuñ on altıcı güni ve ilk yaz ayı maʿnāsına gelür ***mehār*** mīmüñ fetḥiyile Türkce burunduruḳ (7) maʿnāsına ki ḥayvāna vurduḳları yulara dirler şütür deve bān ḥıfẓ idici ***şütürbān*** (8) deve ḥıfẓ idici yaʿnī deveci maʿnāsına ve daḫı devecinüñ vāvı sākin oḳınur vezn (9) içün taḳṭīʿ mihr güneş müfteʿilün daḫı bil fāʿilün mihr ü mehā müfteʿilün rī fāʿ (10) sevi vü bu müfteʿilün runduruḳ fāʿilün devci şütür müfteʿilün bān fāʿ (11)

261 Gey daḫı geydür bipuş daḫı bipūşān
Nīfedür iç ṭon yaḳası yaḳa (12) **girbān**

Bipuş bā-yı ūlā-yı zāyide ile bā-yı ʿAcemiyye-yi aṣliyyenüñ żammıyıla ṣīġa-yı emrdür giy (13) maʿnāsına lāzımdur maṣdarı pūşīdendür giymek maʿnāsına ***bipūşān*** bu daḫı

ṣīġa-yı (14) emrdür giydür maʿnāsına müteʿaddīdür maṣdarı pūşānīdendür giydirmek maʿnāsına ***nīfe*** (15) nūnuñ kesri ve yā-yı müşennāt-ı taḥtiyyenüñ sükūnı ve fānuñ fetḥi ve hā-yı ġayr-ı melfūẓa ile iç ṭon yaḳası yaʿnī (16) ṭuman aġı ki iki paçasınuñ arasına dirler ki oġlancuḳlara dikmezler ʿArab taʿrīb idüp (17) nīfaḳ dir Cevherī Ṣıḥāḥ[da] eydür *ve nefaḳu's-serāvīl el-mevżiu'l-müttesiʿu minhā ve'l-ʿāmmetu teḳūlu "nīfaḳ" bikesri'n-nūn*[287] intehā (18) ***girībān*** kāf-ı ʿAcemīyile rā-yı mühmelenüñ kesriyile eṣvāb yaḳası (19) maʿnāsına taḳṭīʿ gey daḫı gey müfteʿilün dür bipuş fāʿilün daḫı bipū müfteʿilün şān fāʿ (20) nīfedür iç müfteʿilün ṭon yaḳası fāʿilün yaḳa girī müfteʿilün bān fāʿ

262 Ḳamuyı besleyici (21) **ṣaḳlayıcıdur**

Bāheme Perverdigar hest nigehbān

Bāheme ḳāmūyı yaʿnī ḳamuḫluġı **[M69b]** (1) ***perverdigār*** bā-yı ʿAcemīyile ve kāf-ı ʿAcemīyile perverd ile gārdan mürekkebdür perverd fiʿl-i māżī terbiye itdi besledi (2) maʿnāsına gār edāt-ı mübālaġadur gāh olur ṣīġa-yı māżīyyenüñ āḫırınā lāḥıḳ olur mübālaġa-yı fāʿil (3) maʿnāsına olur burada oldugı gibi perverdegār ki maʿnāsı mübālaġa ile terbiye idüp besleyici dimekdür (4) ʿArabca rab maʿnāsına ve gāh olur emr āḫırına ulaşur āmūzgār gibi keşīrü't-taʿlīm maʿnāsına (5) ***hest*** var maʿnāsına ***nigehbān*** nigāhbāndan maḳṣūrdur nāẓım-ı merḥūmuñ hest nigehbān (6) ḳavlinde iki vech ile kelām vardur biri bu ki nāẓım-ı merḥūmuñ böyle maḥalde kāyidesi (7) mıṣrāʿı Fārsīde olan kelimātınuñ her biri mıṣrāʿ-ı Türkīde olan kelimātınuñ her birine (8) muḳābil olmaḳdur burada bu ḳāyideye muḥālefet itdügi mıṣrāʿ-ı Türkīde hestüñ muḳābili (9) yoḳdur ve biri daḫı ṣaḳlayıcı ile nigehbān beyninde ittihād-ı maʿnī cihetiyile teḳābül yoḳdur zīrā (10) nigehbānuñ maʿnāsı ṣaḳlayıcı dimek degildür belki görüp göz daḫı ʿArabca raḳīb maʿnāsınadur (11) ṣaḳlayıcı maʿnāsına olan nigehdārdur pes bu vechile daḫı ḳāyidesine muḫālefet eyledi (12) {buña göre est dır var lafẓına muḳābil olurdı vezn içün mıṣrāʿ-ı ṣānīde muḳābili muḳazzem olmış olurdı} pes ḳamuyı besleyici gözleyicidür bāheme ve perverdigār est nigehbān diseydi (13) bu iki iʿtirāżdan ḳurtulurdı felyefhem taḳṭīʿ ḳamuyı bes müfteʿilün leyici fāʿilün (14) ṣaḳlayıcı müfteʿilün dur fāʿ bāheme per müfteʿilün verdigar fāʿilün hest nigeh (15) müfteʿilün bān fāʿ {baʿż nüsḫada fāʿ yirine feʿ vāḳıʿ olmuş ammā ṣaḥīḥ degildür}

[287] Nefak iç don (pantolon)da oluşturulan genişletilmiş delik demekdir. Halk nunun kesresiyle nîfak demişdir.

263 **Müfteʿilün fāʿilün müfteʿilün fāʿ**

Yār ola dāʾim saña (16) **himmet-i merdān**

Merdān merdüñ cemʿīdür burada merdānīden murād ricālullāh (17) Türkce erenlerdür meşāyıḫ ḳatında mücāhede ve ʿibādetile ḳuvvet-i seriyye kesb idüp (18) ser-i yüzünde esrār ṭālibīne taṣarrufa mālik olan meşāyıḫa ıṭlāḳ olınur taṣarruf (19) fi'l-vücūd şarṭ degildür taḳṭīʿ yār ola dā müfteʿilün ʾim saña fāʿilün himmet-i mer müfteʿilün (20) dān fāʿ hāmişde menḳūldür

21 **Pād-şehā rifʿatüñ mezīd ola her gāh**

Devlet (21) **ü nuṣret muʿīn yarıcıñ Allāh**

Müfteʿilün fāʿilün müfteʿilün fāʿ

Maṭviy ü meczū [M70a] (1) **geldi münseriḫ ey şāh**

Cezʾ cīmüñ fetḥiyile şaṭrānīden ḥaẕf cezʾ-i bīne dirler baḥra meczū ıṭlāḳı (2) mücevvez ṭarīḳıyladur zīrā meczū ḥaḳīḳatde cezʾ-i maḥẕūfdur

Baḥr-ı iṯnā ʿışrīn ḳıṭʿa-yı derbaḥr-ı (3) hezec-i maḥẕūf

264 **Çi ne ḳuş yemi çīne daḫı ḳovcı süḫan-çīn**

Ḥasūd oldı (4) **bed-endīş özin görici ḫod-bīn**

Çi ne dimekdür tafṣīli sebḳ itdi ***çīne*** (5) cīm-i ʿAcemīnüñ kesri ve yānuñ sükūnı ve nūnuñ fetḥi ve hā-yı ġayr-ı melfūẓa ile dāne ki ṭuzaġa ḳorlar anuñıla (6) ḳuş avlarlar ve ḳuş ḳurṣaġı ve faḳ didükleri ṭuzaḳ maʿnāsına gelür ***süḫan-çīn*** vasf-ı (7) terkībīdür süḫan söz çīn didirüp divşürmek maʿnāsına olan çīdenden süḫan-çīn söz (8) didirüp divşürici dimekdür ḳovcı olan kimseye söz derüp divşürüp bir yirden bi yire naḳl (9) itdügiçün suḫan-çīn dirler ʿArabca nemmām dirler ***bed-endīş*** vaṣf-ı terkībīdür yaramaz fikirlü (10) dimekdür ḥasūd ve ʿadūya ḥased ve ʿadāvet itdügi kimse ḥaḳḳında fikri yaramaz olduġiçün (11) bed-endīş dirler ***ḫod-bīn*** daḫı vaṣf-ı terkībīdür kendin görici dimekdür taḳṭī (12) çi ne ḳuş ye mefāʿīlün mi çīne feʿūlün daḫı ḳovcı mefāʿīlün süḫan-çīn fāʿilün ḥasūd oldı (13) mefāʿīlün bed-endīş feʿūlün özin göri mefāʿīlün ci ḫod-bīn feʿulün

265 **Yoġun zeft** (14) **ü baḫīle digil züft ü velī zift**

Nedür ḳayır di tīre bulanıḳ töre āyīn (15)

Zeft zā-yı muʿcemenüñ fetḥi ve fā ile tānuñ sükūnıyıla yoġun kimseye daḫı dirler ve yumrı ve uṣūlsüz ḫuşunet iden (16) kimseye ***züft*** zā-yı muʿcemenüñ żammıyıla baḫīl ve bedḫū maʿnāsına gelür ***zift*** zā-yı muʿcemenüñ kesriyile (17) Türkīdür aṣlı Fārsīdür ***ḳayır*** Fārsīdür muʿarrebdür ki ʿArabca daḫı ḳayr dirler maʿnāsı ḳara ṣaḳızdur (18) muḥaḳḳiḳān

eṭibbā ḳār lafẓından taḫrīf olunmışdur dimişler ve daḫı bu beyt merhūn (19) ḳabīlindendür ***tīre*** tā-yı müṯennāt-ı fevḳıyyenüñ kesri ve yā-yı müṯennāt-ı taḥtiyyenüñ sükūnıyıla bulanuḳ maʿnāsına (20) ve ḳara gülek ve bir münevver nesne müteġayyir olup ḳararup ṭonuḳ olmaḳ maʿnāsına daḫı gelür (21) ***āyīn*** meddile tertīb ve tūra ʿArabca resm ve ʿādet maʿnāsına ve destī ki ṣu ḳoyıcaḳ ḳabdur buña **[M70b]** (1) daḫı dirler taḳṭīʿ yoġun zeft ü mefāʿīlün baḫīle feʿūlün digil züft ü mefāʿīlün velī zift feʿūlün (2) nedür ḳayır mefāʿīlün di tīre feʿūlün bulanıḳ tö mefāʿīlün re āyīn feʿūlün

266 Perend ibrīşime (3) **hem di dībāc u ipek kej**
Güzel ḫūb ola zībā velī zişt ola çirkin (4)

Perend bā-yı ʿAcemīyile rā-yı mühmelenüñ fetḥiyile kesriyile daḫı cāyizdür ibrīşime dirler ve pīk ʿArabca berīd (5) ve ʿilm pādişāhı ve ḳılıc cevheri ki ʿArabca firind dirler ve ümmīd ṭutdı maʿnāsına daḫı gelür (6) ***ibrīşim*** lafẓı daḫı Fārsīdür Türkīde meşhūrdur ki ṭut yapraġında ḥāṣıl olur ʿArab taʿrīb (7) idüp ibrisim dir sin-i mühmele ile ***dībāc*** da-ı mühmelenüñ kesriyile bu daḫı ibrişim maʿnāsına (8) dur muʿarrebdür aṣlı dībādur ʿalāmet-i taʿrīb içün cīm ziyāde olunmışdur ***kej*** feṭḥ-i kāf-ı ʿAcemī (9) ve zā-yı ʿAcemīyile bu daḫı ibrīşime dirler yā budur ki ʿArabī olan ḳaz lafẓından taʿcīm olunmışdur zīrā (10) ʿArab baʿż-ı lüġat-ı ʿAcemi taʿrīb itdügi gibi ʿAcem daḫı baʿż-ı lüġat-ı ʿArabı taʿcīm ider bunuñ neẓāyiri (11) {meṯelā ayāz gibi ki ayāsıñ muʿaccemidür ve yāz gibi ki bāġıñ muʿaccemidür ve ḳafes gibi ki ḳafaṣuñ muʿaccemīdür ilā emṯāl} çoḳdur ve yāḫud ḳaz lafẓı bundan taʿrīb olunmışdur ***ḫūb*** güzel ʿArabca ḥasen maʿnāsına (12) ***zībā*** zībān miṯlehu bu daḫı güzel maʿnāsına istiʿmāl olınur ammā aṣl maʿnāsı yaraşuḳludur (13) ki taḥḳīḳi sebḳ itdi ***zişt*** zā-yı ʿAcemīnüñ kesriyile çirkin ʿArabca ḳabīḥ maʿnāsına ḫūbuñ muḳābilidür (14) taḳṭīʿ perend ibrī mefāʿīlün şime hem feʿūlün di dībāc u mefāʿīlün ipek kej feʿūlün (15) güzel ḫūb o mefāʿīlün la zībā feʿūlün velī zişt o mefāʿīlün la çirkin feʿūlün

267 Nedür ṭaġ (16) erigi nilk ḳalem kilk ḳuru üzüm
Mevīz oldı vü ḳoz göz daḫı mürde ne mersin (17)

Nilk nūnuñ kesri ve lāmıla kāf-ı ʿArabīnüñ sükūnıyıla ṭaġ erigi ki uvacuḳ ekşi olur baʿż-ı naḳale-yi (18) lüġat kestāne maʿnāsınadur diyü naḳl itmiş ***kilk*** kāf-ı {evveli ki kāfuñ ʿAcemī olması daḫı cāyizdür} ʿArabīnüñ kesri ve lāmıla kāf-ı ʿArabīnüñ sükūnıyıla (19) ḳalem maʿnāsına istiʿmāl olınur ḫāme ile bunuñ beyninde farḳ vardur kilk ol ḳamışa dirler ki (20) andan ḳalem iderler andan olan o ki kilk dirler yonulup ḳalem olduḳdan ṣoñra ḫāme (21) dirler fe'l-yaḥfaẓ ***mevīz*** mīmüñ fetḥi ve vāvuñ kesri ve yā ile zā-yı

ʿArabīnüñ sükūnıyıla ḳuru üzüm aṣlı ʿArabīdür [M71a] {zā-yı ʿArabīyile ḳayd olundı zīrā zā-yı ʿAcemīyile kūj maḳʿaddan çıḳan yele dirler} (1) Fārsīde daḫı müstaʿmeldür ḳurı üzüm ṣuyına mevīzāb dirler aṣlı āb-ı mevīzdür ʿilm olmaġıla (2) taḳdīm ü teʾḥīz olunmışdur ve daḫı bu beyt merhūn ḳabīlindendür ***göz*** kāf-ı ʿAcemīnüñ żammı ve vāvıla (3) zā-yı ʿArabīnüñ sükūnıyıla ḳoz ʿArabca cevz maʿnāsına ḳoza Fārsīde kerdgān {iki kāf-ı ʿAcemīyile yāḥūẕ kāf-ı ūlā-yı ʿArabī ve ṯāniye-yi ʿAcemī ile} daḫı dirler ***mürd*** (4) mīmüñ żammı ve vāvuñ sükūnı ve rā-yı mühmelenüñ fetḥiyile mersin şeceri ki ʿArabca āş dirler bāʿż-ı naḳale-yi (5) lüġat mersin şecerinüñ yemişi maʿnāsına naḳl itmiş mürdānenüñ miṯli ḳılmış ve daḫı mürd (6) ṣu ortasında biten sebzeye daḫı dirler taḳṭīʿ nedür ṭaġ e mefāʿīlün rigi nilk feʿūlün (7) ḳalem kilk mefāʿīlün ḳur'üzüm feʿūlün mevīz oldı {āḫırındaki yā mefāʿīlündeki yānuñ meddi yirine gelmişdür nitekim daḫı mürde deki yā mefāʿīlündeki elifüñ meddi yirine gelmişdür} mefāʿīlün vü ḳoz göz feʿūlün daḫı mürde (8) mefāʿīlün ne mersin feʿūlün

268 **Di şīr arslana keftār dinür sırtlana rūbeh** (9)
Dinür dilküye hem pārsdurur yūz u künām in

Şīr {imāle ile dinür zīrā kesre-yi ṣarīḥa ile olursa süd maʿnāsına olur nitekim sebḳ itdi} şīnüñ kesrini fetḥaya imāle (10) ile arslan ʿArabca esed maʿnāsına ***keftār*** fetḥ-i kāf-ı ʿArabīyile Türkce sırtlan didükleri yırtıcı (11) cānavar ʿArabca żabuʿ dirler ***rūbeh*** rā-yı mühmelenüñ żammı ve vāvuñ sükūnı ve bā-yı muvaḥḥidenüñ (12) fetḥi ve hānuñ sükūnıyıla rūbāhden maḳṣūrdur dilkü ʿArabca ṯaʿleb maʿnāsına pes nāẓımuñ rūbeh ḳavli (13) mıṣrāʿ-ı ṯānīye merhūndur ***yūz*** yā-yı müṯennāt-ı taḥtiyyenüñ żammı ve vāvıla zā-yı ʿArabīnüñ sükūnıyıla pars (14) didükleri yırtıcı ḥayvāndur ʿArabca fehd dirler ve sıçırmaḳ ve esinmek maʿnāsına daḫı gelür (15) ***künām*** kāf-ı ʿArabīnüñ żammıyıla yırtıcı ḥayvānlaruñ īni ve ṭuraġı maʿnāsına ve otluḳ yiri ve ḳuş (16) dernegi maʿnāsına daḫı gelür taḳṭīʿ di şīr arsla mefāʿīlün na keftār feʿūlün dinür sırtla (17) mefāʿīlün na rūbeh feʿūlün dinür dilkü mefāʿīlün ye hem pārs feʿūlün durur yūz u mefāʿīlün (18) künām in feʿūlün

269 **Daḫı ḳuvvete di zūr daḫı dīr gic ü dūr**
Iraḳ ṭaġ eşigi (19) **gūr daḫı gūrdurur sīn**

Zūr zā-yı ʿArabīnüñ żammıyıla idmān ile ḥāṣıl olan (20) güc ü ḳuvvet maʿnāsına bunuñ ile tāb u tüvān beyninde farḳ evāʾil-i şerḥde sebḳ itdi (21) ***dīr*** dāl-ı mühmelenüñ kesri ve yānuñ sükūnuyıla gic maʿnāsına ***dūr*** dāluñ żammıyıla ve vāvıla rānuñ sükūnıyıla [M71b] (1) ırak ʿArabca baʿīd maʿnāsına pes bu beyt merhūn ḳabīlindendür ***gūr*** {ḥattā bir gün

şikārda bir görk ardına düşüp gider gūr bir maġaraya gider bu da ardınca andan ṣoñra niçe oldugı maʿlūm olur} kāf-ı ʿAcemīnüñ żammı ve vāvıla rānuñ sükūnıyıla (2) ṭaġ merkebi Türkce ḳulan daḫı dirler Behrām-ı gūr didükleri cebbār pādişāhuñ vech-i tesmiyesi (3) aṣlı kelām-ı iżāfīdür iżāfeti ednā mülābese içündür ʿilm olmaġıla mużāfuñ āḫırından ṣoñra sākin ḳılmışlardur [şekārīn aña taḫṣīṣ itdügiçündür (4) ve daḫı ***gūr*** lüġat-ı müştereke olup ***sīn*** ʿArabca maḳbere ve ʿayş u ʿişret ve neşāṭ (5) ve ocaḳ ve baḫīl maʿnāsına gelür taḳṭīʿ daḫı ḳuvve mefāʿīlün te di zū feʿūlün rı daḫı dī mefāʿīlün (6) ri gic dūr feʿūlün ıraḳ ṭaġ e mefāʿīlün şigi gū feʿūlün rı daḫı gūr mefāʿīlün durur sīn (7) feʿūlün

270 Kise olsa ṭolu aḳça digil kīse-i pür-sīm

Ger olsa çanaḳ altun (8) **dinür kāse-i zerrin**

Pür bā-yı ʿAcemīnüñ żammıyıla ṭolu ʿArabca meşḥūn maʿnāsına ***sīm*** {yā ile mīmüñ sükūnıyıla olursa otuzuncı maʿnāsına olur} (9) sīnüñ kesri ve yā ile mīmüñ sükūnıyıla gümüş ʿArabca fużża maʿnāsına ve aḳça maʿnāsına daḫı istiʿmāl (10) olınur gümüşden oldugıçün kīse-yi pür-sīm dimek ṭolu akça kīse dimekdür ***kāse*** çanaḳ (11) ʿArabca ḳaṣʿa maʿnāsına ***zerrīn*** zer altun yāyıla nūn nisbet içündür kāse-yi zerrīn dimek (12) altuna mensūb yaʿnī altundan kāse dimekdür taḳṭīʿ kise olsa mefāʿīlün ṭol'aḳça feʿūlün (13) digil kīse mefāʿīlün i pür-sīm feʿūlün ger olsa ça mefāʿīlün naḳ altun feʿūlün dinür kāse (14) mefāʿīlün i zerrīn feʿūlün

271 Digil ṣalḳıma ḫūşe daḫı azuġa tūşe

Ṭatıḳ (15) **nān-ḫūriş oldı digil hegbeye ḫurçīn**

ḫūşe ḫā-yı muʿcemenüñ żammı ve vāvuñ sükūnı (16) ve {hā-yı ʿalāmet ile} fetḥ-i şīn-i muʿceme ile üzümüñ ve ḫurmanuñ salḳumı ve buġdayuñ ve arpa (17) nuñ başı ve gökde bir burc adıdur ki sünbüle dirler ***tūşe*** żammı tā-yı müşennāt-ı fevḳıyye ile (18) ḫūşe vezninde azıḳ ʿArabca zād maʿnāsına nān-ḫurīş {kütb-i lüġatında nān ḫurīş ile muttaṣıl yazılmuş nāẓım-ı merḥūm daḫı öyle itmek gerek idi} nān etmek ḫurīş ism-i maṣdardur (19) yiyiş maʿnāsına nān-ḫuriş bu ikisinden mürekkebdür etmek ḳatuġı ʿArabca idām maʿnāsınadur (20) vāvı resmīdür ḫurçīn ḫā-yı muʿcemenüñ żammı ve rānuñ sükūnı ve cīm-i ʿAcemīnüñ kesriyile ḫurç miṣlehu ***ḫurçīn*** (21) keẕālik hegbe maʿnāsınadur ve ḫoros ibügine daḫı dirler taḳṭīʿ digil ṣalḳı mefāʿīlün ma ḫūşe **[M72a]** (1) feʿūlün daḫı azu mefāʿīlün ġa tūşe feʿūlün ṭatıḳ nān-ḫū mefāʿīlün riş oldı feʿūlün digil hegbe (2) mefāʿīlün ye ḫurçīn feʿūlün

272 **Göñül niçe bir aldar seni semiz ü ṭatlu**

Dilā çend-i (3) **firībed turā ferbih ü şīrīn**

Dilā ey göñül {dimekdür āḫırındagi elif ḥarf-i nidādur} ***çend*** (4) niçe ***firībed*** aldar ***turā*** seni ***ferbih*** fānuñ fetḥi ve rānuñ sükūnı ve bā-yı muvaḥḥidenüñ kesri ve hānuñ (5) sükūnıyıla ferbī miṣlehu semiz ʿArabca semīn maʿnāsına ***şīrīn*** ṭatlu taḳṭīʿ göñül niçe mefāʿīlün (6) bir aldar feʿūlün seni semi mefāʿīlün zü ṭatlu feʿūlün dilā çend-i mefāʿīlün firībed feʿūlün (7) turā ferbi mefāʿīlün hü şīrīn feʿūlün

273 **Mefāʿīlün feʿūlün mefāʿīlün feʿūlün** (8)

Dürüş ʿilm ü kemāle ideler saña taḥsīn

Taḳṭīʿ dürüş ʿilm ü mefāʿīlün (9) kemāle feʿūlün ideler sa mefāʿīlün ña taḥsīn feʿūlün hāmişde bu daḫı menḳūldür (10)

22 **Elā iy şeh-i** {vezn içün şīn sekte ile oḳınur} **ḫūbān dil ü cānı ideyin cāy**

Saʿādetle burayı (11) **şerīf eyle ser-ā-pāy**

Mefāʿīlün feʿūlün mefāʿīlün feʿūlün

Çü mekfūf (12) **ola maḫzū hezec baḥrı dilā sāy**

Dil ile āsāydan mürekkeb vaṣf-ı terkībīdür dil (13) göñül āsāy vaṣf-ı terkībī maṣdarı āsāyānīdendür diñlendirmek maʿnāsına müteʿaddīdür (14) lāzumı āsāyīdendür {diñlemek maʿnāsına} ***dilā sāy*** göñül dinlendirici yaʿnī göñüle işrāḥat ve ṣafā virici (15) dimekdür baḥruñ ṣıfatıdur

Baḥr-ı ṣülüṣ-i ʿaşrīn ḳıṭʿa-yı derbaḥr-ı ferʿ-i medīd-i müṣemmen (16)

274 **Şāne ṭaraḳ bıyık burūt hem ṣaḳal adı rīşdür**

Rīşe ṣaçaḳdurur daḫı (17) **bart baş adı rīşdür**

Şāne şīn-i muʿceme ile ve nūnuñ fetḥiyile ve hā-yı ʿalāmet (18) ile ṣaḳal ṭaraġı maʿnāsına şāyiʿdür ve ḳıl ṭaraġına daḫı ıṭlāḳ olınur ***burūt*** bā-yı muvaḥḥidenüñ (19) ve rā-yı mühmelenüñ żammı ve vāvıla tānuñ sükūnıyıla bıyıḳ ʿArabca şārib maʿnāsına ***rīş*** kesre-yi (20) ṣarīḥa ile ṣaḳal ʿArabca liḥye maʿnāsına ve kişilik ṭon ve ferāce ve yüñ maʿnāsına ***rīşe*** ṣaçaḳ (21) maʿnāsına ***rīş*** rānuñ kesresin fetḥaya imāle ile Türkce bart baş ʿArabca ḳarḥa maʿnāsına **[M72b]** (1) taḳṭīʿ şāne ṭaraḳ müfteʿilün bıyık burūt mefāʿilün hem ṣaḳal a müfteʿilün dı rīşdür mefāʿilün (2) rīşe ṣaçaḳ müfteʿilün durur daḫı mefāʿilün bert baş a müfteʿilün dı rīşdür mefāʿilün (3)

275 **Ṭaşaġı dābe bād-künd arḳası kuj ḫo kūj-püşt**
Köse vü şaḳalı ḳaba (4) **kūsec ü belme rīşdür**

Bād-künd aşlında vaşf-ı terkībīdür debe kişiye ʿilm olmışdur (5) ***kūj-püşt*** kūj ile püştden mürekkebdür kūj kāf-ı ʿArabīnüñ żammı ve vāvuñ sükūnı ve zā-yı (6) ʿAcemī ile egri ve iki bükülmüş maʿnāsına püşt arḳa kūj-püşt arḳası bügri dimekdür (7) aşlında püşt-i kūj idi ʿilm olmaġıla kūj taḳdīm olundı ve daḫı nāẓım-ı merḥūm bunı (8) arḳası kūj ile taʿbīr itmesi yirinde degildür zīrā kūj Türkīde istiʿmāl olınmaz pes bunuñ (9) yirine arḳası bügri kūj-ı püşt dise ıẓhar olurdı ***kūsec*** kāf-ı ʿArabīnüñ żammıyıla ʿalāmet-i (10) taʿrīb içün āḫırına cīm ziyāde olunmışdur kūse lafẓı Türkīde daḫı şāyiʿdür şaḳalı (11) az ve seyrek olan kimesneye dirler pes nāẓım-ı merḥūmuñ secī diyecegine lafẓ-ı (12) Fārsī getürüp kūse ve belme-rīşdür dise evlā olurdı nitekim Lüṭfullāh (13) Ḥalīmī böyle itmişdür zīrā anuñ vaẓīfesi elfāẓ-ı Fārsīyyenüñ meʿānīsini beyāndur yoḫsa (14) elfāẓ-ı ʿArabiyyenüñ meʿānīsini beyān degildür ***belme rīş*** belme ile rīşden mürekkebdür belme bā-yı (15) muvaḥḥidenüñ fetḥi ve lāmuñ sükūnı ve hā-yı ʿalāmet ile ulu büyük maʿnāsınadur büzürg gibi (16) rīş şaḳal şaḳalı büyük ve ḳaba olan kimseye belme rīş dirler bunuñ daḫı aşlı rīş-i belmedür (17) ʿilm olmaġıla taḳdīm ü teʾḥīz olunmışdur taḳṭīʿ ṭaşaġı dābe müfteʿilün bād-künd mefāʿilün (18) arḳsı kuj ḫo müfteʿilün kūj-püşt mefāʿilün köse vü ṣa müfteʿilün ḳalı ḳaba mefāʿilün (19) kūsec ü bel müfteʿilün me rīşdür mefāʿilün

276 **Ḳuyruġa düm di rīm irīñ nīm** (20) **yarım ṣırım devāl**
Ṣu ṣıġırı başı nedür kelle-yi gāv-mīşdür

Düm dāl-ı mühmelenüñ **[M73a]** (1) żammıyıla ḳuyruḳ maʿnāsına atda ve itde ve her ḥayvānda istiʿmāl olınur ve bir sebīl-i istiʿāre her nesnenüñ (2) āḫırında istiʿmāl olınur ***rīm*** rā-yı mühmelenüñ kesri ve yā-yı müşennāt-ı taḥtiyenüñ sükūnıyıla irīñ ʿArabca ṣadīd (3) maʿnāsına ve aḳ geyige ve Mıṣır ḳavaġına daḫı dirler ***nīm*** nūnuñ kesri ve yā-yı müşennāt-ı taḥtiyenüñ sükūnıyıla yarım (4) ʿArabca nıṣf maʿnāsına ***duvāl*** {duvāl-pā ḳayış baldurlu dirler ṭāʾife-yi zer-Hindūsitānda yol üstüne oturup ayaḳlarını düşürüp altına aldururmuş yanına gelen ādeme neyi getürsen ḫayra girsüñ dermiş baʿżılar esr giyüp omzuna alup götürmek istedikde hemān ayaḳlarnı muḥkem ādemüñ beline ṭolarmuş ve daḫı aşaġa yuḳaru şöyle segirtürmüş ki mecāli ḳalmayup düşer ölürmüş ʿayyār olana daḫı duvālet dirler ṭāʾife-yi mezbūreye teşbīhan} dāl-ı mühmelenüñ żammı ve vāvuñ fetḥiyile ṣırım didükleri ḳayışdur ki ḥayvānuñ (5) ḳarnı altına ve gerisine ururlar ***kelle*** kāf-ı ʿArabīnüñ fetḥi ve lām-ı müşeddede ile muṭlaḳā baş ve depe (6) ve

ḳafa ve naḳl olınur ki Çīn vilāyetinde bir ādem başıdur ki ol yirüñ pādişāhınuñ şarābḫāne (7) sidür ol diyārda ne deñlü bağı büyük kimse varise üzümlerin anuñ içünde ṣıḳarlar daḫı ṭolmaz (8) ***gāv-mīş*** ṣu ṣıġırı gāv ile mīşden mürekkebdür aṣlı mīş-i gāvdur {nīm çehre bir nevʿ maḫlūḳdur ki yarım yüzlü ve bir gözlü ve bir ellü ve bir ayaḳlu irkegi ṣaġ dişisi ṣol olur ikisini biri birine muttaṣıl ṭursa hemān bir ādem ṣūretinde olur ve yine ayrılur daḫı ḳalḳı ḳalḳı gider ġāyetde ḳattāl ü ḫunḫᵛār olur ve insān şeklinde olur} maʿnā-yı terkībīsi gāvuñ (9) mīşi yaʿnī ḳoyuna benzeyen dimekdür vech-i müşābehet oldur ki gāvuñ bir nevʿi min vechin ehlīdür (10) evde beslenür ḫıdmetlenürler ve min vechin deştīdür niçe ayular yabānda gezer kimse gözetmez mīş cinsinüñ (11) daḫı ʿumūmı vardur ehlīye ve deştīye anuñiçün meẕkūr ḥayvānuñ mīşe iżāfeti cāyiz olunmışdur (12) kelle-yi gāv-mīş dimek ṣu ṣıġırı başı dimekdür taḳṭīʿ ḳuyruġa düm müfteʿilün di rīm iriñ {ʿilm olmaġıla taḳdīm ve teʾḫīr olunmışdur} mefāʿilün (13) nīm yarım müfteʿilün ṣırım devāl mefāʿilün ṣu ṣıġırı müfteʿilün başı nedür mefāʿilün kelle-yi gā (14) müfteʿilün vemīşdür mefāʿilün

277 Göz ḳapaġına pīle di pür ṭoludur kedū ḳabaḳ
Boş (15) **tehī vü baş ser artuḳ daḫı bīşdür**[288]

Pīle bā-yı ʿAcemīnüñ kesri ve yā-yı müṣennāt-ı taḥtiyyenüñ sükūnı (16) ve hā-yı ʿalāmet ile göz ḳapaġı ʿArabca cefn maʿnāsına ve çerçi āleti ve göñül ibrişimi ve göñül ḳurdı (17) ve çatal demrenlü oḳ maʿnāsına daḫı gelür ***pür*** bā-yı ʿAcemīnüñ żammıyıla ṭolu ʿArabca meşḥūn maʿnāsına ***kedū*** kāf-ı (18) ʿArabīnüñ fetḥi ve dāl-ı mühmelenüñ żammı ve vāvuñ sükūnıyıla ḳapaḳ ʿArabca ḳaraʿ maʿnāsına ***tehī*** tā-yı müṣennāt-ı (19) fevḳıyyenüñ fetḥi ve hānuñ kesri ve yānuñ sükūnıyıla boş ʿArabca ḫālī maʿnāsına tehī tehüñ ittibā u müzāvece (20) ṭarīḳıyıla istiʿmāl olınur ***ser*** baş ʿArabca reʾs maʿnāsına ***bīş*** bā-yı ʿArabīnüñ kesriyile artuḳ (21) ʿArabca ẕāʾid ve keṣīr maʿnāsına baʿż-ı nüsḫada artuġa maʿnī bīşdür vāḳıʿ olmışdur baʿżısındda daḫı **[M73b]** (1) artuḳ yaʿnī bīşdür vāḳıʿ olmuşdur ammā ikisi daḫı ṣaḥīḥ degildür taḳṭīʿ göz ḳapaġı müfteʿilün na pīle di (2) mefāʿilün pür ṭoludur müfteʿilün kedū ḳabaḳ mefāʿilün boş tehī müfteʿilün vü baş ser mefāʿilün (3) artuḳ daḫ müfteʿilün ı bīşdür mefāʿilün

278 Çīre yegin di kimnūne zīre vü ḫīre yoşdur (4)
Balı arınıñ çü nūşdur dikeni daḫı nīşdür

Çīre cīm-i ʿAcemīnüñ kesri ve yā-yı müṣennāt-ı taḥtiyyenüñ (5) sükūnı ve hā-yı ʿalāmet ile yegin ʿArabca ġālib maʿnāsına ve yüreklü ve faṣīḥ ve öñegü ve bīedeb (6) ve büyük

[288] Vezin aksamaktadır

yol ve bir otuñ adıdur çīr miṣlehu {ve eli uz olup neye yabışursa elinden gelen kimseye çīre-dest dirler} ***zīre*** zā-yı muʿcemenüñ kesri ve yā-yı müṣennāt-ı taḥtiyyenüñ sükūnı ve hā-yı (7) ʿalāmet ile Türkce kimnūn didükleri ot ***ḫīre*** ḫā-yı muʿcemenüñ kesri ile zīre vezninde Türkce yoş (8) yaʿnī ṭonuḳ ādem dimekdür yoş lafẓı Fārsīdür Türkīde daḫı meşhūrdur ve daḫı ḫīre uyuşmuş (9) aʿżā ve ḳamaşmış göz ve boş ve yorġun ve taḥayyür ve bilmezlik ve bed-endiş ve lecūc kimse maʿnāsına gelür (10) ḫīr ve eli uz olmayup işe yaḳışmayan kimseye ḫīre-dest dirler ***nūş*** nūnuñ żammı ve vāvıla (11) şīn-i muʿcemenüñ sükūnıyıla bal ʿArabca ʿasel maʿnāsına ve çam aġacı ve ʿāḳıbet ve leẕẕet ve leẕẕetlü (12) şerbetler ve nūşīden lafẓından ṣīġa-yı emr ve vaṣf-ı terkībīdür ve içme maʿnāsına ism-i maṣdardur (13) maṣdarı nūşīdendür içmek ʿArabca şurb maʿnāsına pes Luṭfullāh Ḥalīmī nūş içmek şurb (14) maʿnāsına ism-i maṣdardur didügünde ḫaṭā itmişdür kemāle'n-ḥafī ***nīş*** nūnuñ kesri ve yā-yı müṣennāt-ı (15) taḥṭiyye ile şīn-i muʿcemenüñ sükūnıyıla muṭlaḳā aġulu ḥayvanātuñ ignesi ve dikeni naḳale-yi lüġātuñ (16) naḳli böyledür nāẓım-ı merḥūmuñ bal arusınuñ ignesine taḫṣīṣi anlaruñ taʿmīmüne muḫālifdür maḳbūl (17) degildür taḳṭīʿ çīre yegin müfteʿilün di kimnūne mefāʿilün zīre vü ḫī müfteʿilün re yoşdur mefāʿilün (18) bal arınıñ müfteʿilün çü nūşdur mefāʿilün dikeni da müfteʿilün ḫı nīşdür mefāʿilün (19)

279 Muştuluġa di müjde vü müzd kirā dönüm gerī
Vīje arı vü rīze uvaḳ yek (20) **vīze bir ḳarışdur**

Müjde mīmüñ żammı ve zā-yı ʿAcemīnüñ sükūnı ve dāl-ı mühmelenüñ fetḥi ve hā-yı ʿalāmet (21) ile muştuluḳ maʿnāsına ism-i maṣdardur maṣdarı müjdedāden ve müjdegerdendür {muştulamaḳ maʿnāsına} {muştuġlaḳ virilen nesneye müjdegānī dirler} ***müzd*** mīmüñ **[M74a]** (1) żammı ve zā-yı ʿArabīyile dāl-ı mühmelenüñ sükūnıyıla Türkce kirā ʿArabca ücret maʿnāsına ve ṣevāb ve müşterī yılduzı (2) ***gerī*** kāf-ı ʿAcemīnüñ fetḥi ve rā-yı mühmelenüñ kesriyile dönüm maʿnāsına ve evlik maʿnāsına daḫı gelür ʿArab (3) taʿrīb idüp cerīb {Cevherī Sıḥāḥda eydür *el-cerību el-miḳdāru'l-maʿlūmu minhu'ṭ-ṭaʿāmi ve'l-1arżī*[289]} dir ***vīje*** vāvuñ kesri ve yā-yı müṣennāt-ı taḥtiyyenüñ sükūnı ve zā-yı ʿAcemīnüñ fetḥi (4) ve hā-yı ʿalāmet ile ḫāliṣ Türkce arı ve pāk maʿnāsına vīj miṣlehu baʿż-ı naḳale-yi lüġat ḫāṣyiye maʿnāsına (5) naḳl itmişler ve bi'l-külliyye maʿnāsına daḫı naḳl olınmuş ***rīze*** {rīze rīze oḳ oḳ dimekdür} rā-yı mühmelenüñ kesri ve yā-yı müṣennāt-ı tahtiyyenüñ (6) sükūnı ve rā-yı ʿArabīnüñ fetḥiyile rīz miṣlehu uvaḳ uşaḳ daḫı dirler ʿArabca ḫard dirler ve dökmek maʿnāsına (7)

[289] Cerîb, yiyecek ve herhangi bir toprak parçasından belli bir miktarın adıdır.

olan rīḫtenden ṣīġa-yı emr ve vaṣf-ı terkībī olur ḫūn-rīze gibi ḳan dökici maʿnāsına (8) ***vīze*** vāvuñ kesri ve zā-yı ʿAcemīnüñ fetḥi ve hā-yı ʿalāmet ile ḳarış ʿArabca şibr maʿnāsına baʿż-ı nüsḫada (9) vīje düşmiş {ammā ġalaṭdur} yek vize bir ḳarış dimekdür taḳṭīʿ muştuluġa (10) müfteʿilün di müjde vü mefāʿilün müzd kirā müfteʿilün dönüm gerī mefāʿilün vīze arı müfteʿilün vü rīz'uvaḳ (11) mefāʿīlün yek vīze bir müfteʿilün ḳarışdur mefāʿilün

280 Revnaḳ u fer daḫı diger balta teber velī siper (12)
Ḳalḳana dirler oḳ u yay ḳoyacaḳ adı kīşdür

fer fānuñ fetḥiyile revnaḳ maʿnāsına (13) ***diger*** dāl-ı mühmelenüñ kesri ve ʿalāmet-i kesre olan yā ile daḫı ʿArabīde vāv-ı ʿāṭfe maʿnāsına (14) ve ayrıḳ ve ikindü vaḳti ʿaṣr maʿnāsına ***teber*** tā-yı müṯennāt-ı fevḳāniyye-yi muḳaddime ile bā-yı muvaḥḥidenün (15) fetḥiyile balta ʿArabca feʾs maʿnāsına ***siper*** sīn-i mühmelenüñ kesri ve bā-yı ʿAcemīnüñ fetḥiyile ḳalḳan ʿArabca cünne (16) maʿnāsına ve üç ḳanatlu maʿnāsına gelür nāẓımuñ velī siper didügi mıṣrāʿ-ı ṣānīnüñ evveline merhūndur (17) ***kīş*** kāf-ı ʿArabīnüñ kesri ve yā-yı müṯennāt-ı taḥtiyye ile şīn-i muʿcemenüñ sükūnıyıla şol ṣanduḳ ki içine oḳ (18) yay ḳoyarlar Türkce kiş dirler ve daḫı meẕheb ve dīn maʿnāsına daḫı gelür nitekim şimdi gelicek beytde (19) gelür taḳṭīʿ revnaḳ u fer müfteʿilün daḫı diger mefāʿilün balta teber müfteʿilün velī siper mefāʿilün (20) ḳalḳana dir müfteʿilün ler oḳ u yay mefāʿilün ḳoyacaḳ a müfteʿilün dı kīşdür mefāʿilün

281 Ṭapmaġa (21) **di perestiş ü beslemege di perveriş**
Zāhide pārsā digil meẕheb ü dīn ḫu kīşdür

[M74b] (1) ***perestiş*** bā-yı ʿAcemīyile rānuñ fetḥiyile ṭapış maʿnāsına ism-i maṣdardur maṣdarı perestīdendür ṭapmaḳ maʿnāsına (2) nāẓım-ı merḥūmuñ perestişe maʿnā-yı maṣdarī virüp ṭapmaḳ maʿnāsına ḳılması ṣaḥīḥ degildür ***perveriş*** (3) bā-yı ʿAcemīnüñ fetḥi ve rā-yı mühmelenüñ sükūnı ve vāvuñ fetḥi ve rā-yı mühmelenüñ kesriyile ism-i maṣdardur besleyiş (4) maʿnāsınadur maṣdarı perverdendür beslemek maʿnāsına nāẓım-ı merḥūmuñ perverişi {daḫı beslemek} maʿnāsına (5) ḳılması ṣaḥīḥ degildür ***pārsā*** bā-yı ʿAccemīyile ve vezn içün rā-yı mühmelenüñ kesriyile zāhid ve ʿābid ve pāk (6) dāmen ve tezkiyelenmiş şāhed ve ḥilālzāde ve iş eri ve ivecek iş maʿnāsına taḳṭīʿ (7) ṭapmaġa di müfteʿilün perestiş ü mefāʿilün beslemege müfteʿilün di perveriş mefāʿilün zāhide pā (8) müfteʿilün rısā digil mefāʿilün meẕheb ü dīn müfteʿilün ḫu kīşdür mefāʿilün

282 **Atlu süvār** (9) **u mertebe pāye piyādedür yaya**
Sac ayaġı se-pāyedür hem daḫı sīḫ (10) **şīşdür**

Süvār sīn-i mühmelenüñ żammıyıla atlu ʿArabca fāris maʿnāsına ***pāye*** bā-yı (11) ʿAcemīyile ve yā-yı müṯennāt-ı taḥtiyye ile ve hā-yı ġayr-ı melfūẓa ile maʿnā-yı ḥaḳīḳīsi nerdübāndur istiʿāre (12) ṭarīkıyla mertebe maʿnāsına istiʿmāl olınur ve aġac özdegi ve bahādur ve derece maʿnāsına ***piyāde*** (13) yaya ʿArabca racil maʿnāsına ve şaṭranc piyādesi maʿnāsına ***se-pāye*** se-pa miṯlehu sac ayaḳ (14) ki üzerine ṭencere ve çölmek ḳorlar ve her nesne ki incileyin üç ayaḳlu ola ki daḫı se-pā dirler (15) nitekim [çerāġdārlaruñ] üzerine çıḳup ḳandil yaḳduḳlarına se-pā didükleri gibi ki Türkīde daḫı meşhūrdur (16) ser ile pāyīden mürekkebdür ser üç maʿnāsına āḫırındaki hā-yı ʿalāmet-i fetḥadur lākin sīn-i (17) fetḥa-yı ṣarīḥa ile telaffuẓ olınmaz belki imāle ile telaffuẓ olınur ve ekṯer (18) yirde işbāʿ olunup yā ile telaffuẓ olınur pāy ayaḳ meẕkūr şīşlere se-pāyenüñ (19) ıṭlāḳı üç ayaḳlu olduġiçündür ***sīḫ*** sīn-i mühmelenüñ kesri ve yā-yı müṯennāt-ı taḥtiyye ile (20) ḫā-yı muʿcemenüñ sükūnuyıla muṭlaḳā şiş ki bir nesneyi ṣancarlar gerek şecerden olsun ve gerek demürden (21) ḥuṣūṣıla kebāb demürine dirler ve emzük ve naṭas ve pālāndūz demüri ve çuvāl ve ġırāre aġzına **[M75a]** (1) sacduḳları çuvāl-dūz gibi şecerdür taḳṭīʿ atlu süvā müfteʿilün r u mertebe mefāʿilün pāye piyā (2) müfteʿilün dedür yaya mefāʿilün sac ayaġı müfteʿilün se-pāyedür mefāʿilün hem daḫı sī (3) müfteʿilün ḫı şīşdür mefāʿilün

283 **Īnest āb-ı ḫoş-güvār āyed ān ki teşneest**[290] (4)
Budur eyü siñici ṣu gele oña ṣuṣamışdur[291]

īnest budur ***āb-ı ḫoş-güvār*** (5) ḫoş-güvār ʿibāreti vaṣf-ı terkībīdür ḫoş ile güvārden mürekkkebdür ḫoş eyü maʿnāsına (6) güvār kāf-ı ʿAcemīnüñ żammıyıla güvārīdenden vaṣf-ı terkībīdür güvārīden ṣiñmek ve siñirmek (7) maʿnāsına lāzım ve müteʿaddī istiʿmāl olınur āb-ı ḫoş-güvār dimek eyü siñici ṣu dimekdür (8) ***āyed*** gele maʿnāsınadur ʿale'l-ıṣṭılāḥ ***ānki*** aṣlı ānrā ki dür ki żamīr-i mefʿūl olan (9) rānuñ ṣıfatıdur oña ki dimekdür teşneest ṣuṣamışdur dimekdür {bu mādan murād ẕikr olınan lüġat-ı mühimmātdur ki mā gibidür teşne gibi olan ṭālibe nefʿ-i küllī virür} {taḳṭīʿ īnesti ā müfteʿilün bı ḫoş-güvār mefāʿilün āyed ān ki müfteʿilün teşneest mefāʿilün budur eyü müfteʿilün siñici ṣu mefāʿilün gele ki ṣu müfteʿilün ṣamışdur mefāʿilün}

---

[290] Vezin aksamaktadır.
[291] Vezin aksamaktadır.

284 **Müfteʿilün** (10) **mefāʿilün müfteʿilün mefāʿilün**

ʿİlm ü kemāl ü maʿrifet ʿārife özge ʿİşdur (11)

ʿİş emsāline mevāzin olsun içün kesr-i ʿaynıla oḳınur ve illā aṣlı fetḥa iledür {taḳṭīʿ ʿilm ü kemā müfteʿilün li maʿrifet mefāʿilün ʿārife öz müfteʿilün ge ʿİşdür mefāʿilün} (12) hāmişinde bu daḫı menḳūldür

23 **Mürşid-i kāmil ādemi cām-ı cihān-nümā ider**

Cām-ı (13) **cihān-nümā nedür āyine-i Ḫudā ider**

Maʿlūm ola ki cenāb-ı Ḥaḳḳ ʿazze şānuhu (14) kemāl-i ḳudretiyile vücūd-ı insānīyi meclā-yı (15) zāt u ṣıfāt olur mirāt olmaġa müstaʿid-i ḫalḳ itmegile vücūd-ı ḥayvānīden (16) mümtāz ḳıldı pes bir ṭālib-i ṣādıḳ-ı müsteʿid ḳaçan bir mürşid-i kāmile teslīm-i vücūd idüp (17) andan māyeli tevḥīdi telaḳḳin itse ve irādet-i ḳaviyye birle tevḥīd ü ʿibādāt ü riyāżāt (18) ve mücāhedāta meşġūl olsa ʿale'tedrīc kendü ile Ḥaḳḳ beyninde olan yetmiş büyük (19) ḥicāb refiʿ olunup vücūd-ı āyīne {iskenderī ki cām-ı cihān-nümā dirler anuñ gibi} {āyīne-yi iskenderī bir ṭaşdur ki cümle ʿālem anuñ içinde görinür} olur pes anda Ḥaḳḳ teʿālānuñ zāt (20) ve ṣıfātı ve cümle ʿavālim ü ekvān nümāyān olur {maʿlūm ola ki ol yetmiş biñ ḥicābuñ on biñi ḳalıbındadur on biñi daḫı nefisdedür on biñi daḫı ḳalbdedür on biñi daḫı rūḥdadur on biñi daḫı serdede on biñi daḫı ḫafīdedür on biñi daḫı aḫfādadur fe'l-yaḥfaẓ} ol vaḳt kişi kendü nefs-i ḳudsī (21) sinüñ ḥaḳīḳatini fehm ider lākin ol maḥalde sālike lāzımdur ki kendü nefsiyile Ḥaḳḳı temyīz **[M75b]** (1) eyleme eger nefsine Ḥaḳḳ dise taḥḳīḳ kendüyi bulmamış olur maḫlūḳ-ı Ḫālıḳ olmaḳ nice mutaṣavvurdur (2) sālikīnden niçeler bu arada ġalaṭa düşmüşlerdür maʿnā-yı nefsi Ḥaḳḳ ṣanmışlardur ene'l-Ḥaḳḳ (3) daʿvāsın urmışlardur şeyḫ Ebū Yezīd Besṭāmī ḳuddise sırrahu's-sāmī buyurmışlar otuz (4) yıl envāʿ-ı mücāḥedāt ve riyāżāt ve mezellet ḳapusında oturdum otuz yıldan ṣoñra (5) Ḥaḳḳıla benüm aramda olan ḥicāblaru ḳaldırdum gördüm Ebū Yezīd perde ardından ẓāhir (6) oldı yaʿnī Ebū Yezīd yine ebū Yezīde mütecellī oldı öyle ṣandum ki istedigüm gine benmişüm çünki (7) taḥḳīḳ bildüm taḥḳīḳ görinen maʿnā-yı Ebū Yezīd imiş çünki maʿnā-yı Ebū Yezīdi bildüm (8) anda Ḥaḳḳı bildüm Beyt

Ey nüsḫa-yı nâme-yi ilāhī ki tuyî

V'ey āyīne-yi cemāl-i şāhî (9) ki tuyî

Dil āyine-yi cemāl-i şāhenşāhest

Ey her dü cihān ġılāf-ı āyīne-i (10) tuyî[292]

Fe'l-yeteḥaḳḳaḳ ṣümme'l-yefhem

Müfteʿilün mefāʿilün müfteʿilün mefāʿilün

Ḫabnıla ṭayyıla (11) **recez ḳalbüñi pür-ṣafā ider**

Baḥr- erbāʿ-ı aşrīn ḳıṭʿa-yı derbaḥr-ı remel-i maḫbūn (12)

285 **Firīb aldamaḳ oldı firībiden aldanmaḳ**

Kişi cāblūs itmek nedür (13) **yaʿnī yaldanmaḳ**

firīb fā ile rā-yı mühmelenüñ kesriyile ism-i maṣdardur aldayış maʿnāsına (14) gāh olur maṣdar maʿnāsına daḫı istiʿmāl olınur anuñiçün nāẓım-ı merḥūm bu maʿnāya (15) ḳıldı ***firībiden*** {firīfden miṣlehu} maṣdar-ı müteʿddīdür aldamaḳ ʿArabca ḫıdāʿ maʿnāsınadur nāẓım-ı merḥūmuñ aldanmaḳ maʿnāsına lāzım (16) ḳılması ʿArabīdür ***cāblūs*** cīm-i ʿArabīyile ʿAcemīyile daḫı cāyizdür ve elifden ṣoñra bā-yı muvaḥḥide ile (17) lāmuñ żammıyıladur maṣdar oldugı zemān gerden ile istiʿmāl olunup cāblūsgerden (18) dirler Türkce yaltaḳlanmaḳ {ve dilkilik itmek} yaʿnī dostluḳ ṣūretin gösterüp ammā göñlünde olmamaḳ ʿArabca (19) tabaşbuş dirler pes nāẓım-ı merḥūm daḫı cāblūsgerdendür yaʿnī yalṭanmaḳ dise evlā (20) olurdı taḳṭīʿ firīb al feʿūlün damaḳ oldı mefāʿīlün firībī feʿūlün den aldanmaḳ (21) mefāʿīlün kişi cā feʿūlün blūs itmek mefāʿīlün nedür yaʿ feʿūlün ni yaldanmaḳ mefāʿīlün **[M76a]** (1)

286 **Keşīdendürür çekmek güşādendürür açmaḳ**

Luġatde bimenkīden ḳaḳuyup ṭoṭuldanmaḳ (2)

Keşīden kāf-ı ʿArabīnüñ fetḥi ve şīn-i muʿcemenüñ kesriyile maṣdardur çekmek maʿnāsına ***güşāden*** kāf-ı (3) ʿArabīnüñ żammıyıla maṣdardur açmaḳ ve açılmaḳ maʿnāsına maṣdarı lāzım istiʿmāl olınur müstaḳbelātında (4) bir yā ziyāde idüp küşāyed ve küşāyende dirler ***bimenkīden*** {dendīden daḫı dirler} bā-yı zāyidenüñ żammı ve mīmüñ kesriyile bir kimseyi (5) ḳaḳuyup ṭoṭuldanmaġa dirler maṣdardur ve cümle bu baḥirde ẕikr olınan kelimāt heb maṣdardur taḳṭīʿ (6) keşīden feʿūlün dürür çekmek mefāʿīlün güşāden feʿūlün dürür açmaḳ mefāʿīlün luġatde feʿūlün (7) bimenkīden mefāʿīlün ḳaḳyup feʿūlün ṭoṭuldanmaḳ mefāʿīlün

---

[292] "Ey İlâhî mektubun bir nüshası olan ve ey sultanlığın güzellik aynası olan; gönül şâhlar şâhının güzellik aynasıdır. Her iki cihân, senin güzellik aynanın örtüsüdür."

287 **Ġunūden ımızġanmaḳ uyumaḳ** (8) **biḫusbīden**

Bebāliş nihāden ser-ḫu yaṣduġa yaṣdanmaḳ

ġunūden ġayn-ı muʿcemenüñ (9) żammıyıla bir şeyʾe ṭayanup uyumaḳ ki Türkce ımızġanmaḳ dirler ***biḫusbīden*** bā-yı zāyide ile ḫā-yı muʿceme (10) nüñ żammıyıla yatup uyumaḳ maʿnāsına ***bebāliş*** bā-yı ūlā-yı zāyidenüñ fetḥiyile bāliş yaṣduḳ ʿArabca (11) visāde maʿnāsına ***nihāden*** nūnuñ kesriyile ḳomaḳ ʿArabca vażʿ maʿnāsına ***ser*** baş mecmūʿınuñ maʿnāsı (12) başı yaṣduġa ḳomaḳ yaʿnī yaṣduġı yaṣdanmaḳ dimekdür taḳṭīʿ ġunūden feʿūlün ımızġanmaḳ (13) mefāʿīlün uyumaḳ feʿūlün biḫusbīden mefāʿīlün bebāliş feʿūlün nihāden ser mefāʿīlün ḫu yaṣdu (14) feʿūlün ġa yaṣdanmaḳ mefāʿīlün

288 **Begenmek pesendīden güzīden ögütlemek**

Serāyīden (15) ırlamaḳ bişermīden utanmaḳ

Pesendīden bā-yı ʿAcemīyile sīn-i mühmelenüñ fetḥiyile begenmek ʿArabca (16) taḥsīn maʿnāsına ***güzīden*** {güzīn üründü yaʿnī her nesnenüñ eyüsi} kāf-ı ʿAcemīnüñ żammıyıla ögütlemek yaʿnī bir şeyüñ eyüsini üründüleyüp (17) seçmek ʿArabca inteḫāb maʿnāsına müstaḳbelātında nūn ziyāde olunup güzīnend ve güzīnende dinilür (18) ***serāyīden*** sīn-i mühmelenüñ fetḥiyile ve kesriyile cāyizdür ırlamaḳ ʿArabca teġannī maʿnāsına ***bişermīden*** (19) bā-yı zāidenüñ kesriyile utanmaḳ maʿnāsına taḳṭīʿ begenmek feʿūlün pesendīden mefāʿīlün güzīden feʿūlün (20) ögütlemek mefāʿīlün serāyī feʿūlün den ırlamaḳ mefāʿīlün bişermī feʿūlün den utanmaḳmefāʿīlün (21)

289 **Çeşīdendürür ṭatmaḳ yemek ḫurden ü emmek**

Mezīden mekīden hem biġurrīden ıñranmaḳ

[M76b] (1) ***çeşīden*** cīm-i ʿAcemīnüñ fetḥi ve şīn-i muʿcemenüñ kesriyile ṭaṭmaḳ ʿArabca zevḳ maʿnāsına ***ḫūrden*** ḫā-yı (2) muʿcemenüñ żammı ve vāv-ı resmiyile yemek ʿArabca ekel maʿnāsına ***mezīden*** mīmüñ fetḥi ve zā-yı ʿArabīnüñ kesriyile (3) bir şeyʾi ṣorup emmek ʿArabca maṣṣe maʿnāsına ve ṭaṭmaḳ maʿnāsına daḫı gelür (4) ***mekīden*** mīmüñ fetḥi ve kāf-ı ʿArabīnüñ kesriyile bu daḫı emmek maʿnāsınadur (5) pes bu beyt merhūn ḳabīlindendür ***biġurrīden*** bā-yı zāide ile ġayn-ı muʿcemenüñ żammıyıla ıñranmaḳ (6) yaʿnī gürlemek arslan ıñranması gibi ve gerinüp sünmek maʿnāsına daḫı gelür taḳṭīʿ (7) çeşīden feʿūlün dürür ṭatmaḳ mefāʿīlün yemek ḫur feʿūlün den ü emmek mefāʿīlün mezīden feʿūlün (8) mekīden hem mefāʿīlün biġurrī feʿūlün den ıñranmaḳ mefāʿīlün

290 Di süften delik delmek (9) **direngīden eglenmek**
Di fincā vü ġalṭīden gerinmek yuvalanmaḳ

Süften sīn-i mühmelenüñ (10) żammıyıla delmek ʿArabca ṣeḳab maʿnāsına sünbīden miṣlehu müstaḳbelātında fā yirine nūn ve yā getürüp (11) sīnend ve sīnende dirler ***direngīden*** dāl-ı mühmelenüñ kesri ve rā-yı mühmelenüñ fetḥi ve nūnuñ sükūnı ve kāf-ı (12) ʿAcemīnüñ kesriyile eglenmek ʿArabca lebeṣ maʿnāsına direnggerden daḫı dirler lāzımdur müteʿddīsi direngānīden (13) dür ***fincā*** fānuñ kesri ve nūnuñ sükūnıyıla aṣlı fincāgerdendür żarūret-i vezn içün gerden ḥaẕf (14) olunmışdur fincīden miṣlehu gerinmek ki iṭṭibāḳatinde ʿillet ʿadd olınur ʿArabca temaṭṭī dirler (15) ***ġalṭīden*** ġayn-ı muʿcemenüñ fetḥi ve lāmuñ sükūnıyıla ʿAcem bu ṭāları tā oḳur belki gāhī tā yazar yuvalanmaḳ (16) ʿArabca tedaḥruc maʿnāsına yuvalmaḳ maʿnāsına olan ġalṭānīdenüñ meṭāvīʿidür taḳṭīʿ di süften (17) feʿūlün delik delmek mefāʿīlün direngī feʿūlün den eglenmek mefāʿīlün di fincā feʿūlün vü ġalṭīden (18) mefāʿīlün gerinmek feʿūlün yuvalanmaḳ mefāʿīlün

291 Çerīdendür otlamaḳ hem āġişten ışlamaḳ (19)
Şuden ter zibārān yaʿnī yaġmurdan ışlanmaḳ

Çerīden cīm-i ʿAcemīnüñ fetḥi ve rā-yı mühmelenüñ kesriyile (20) ve rānuñ muḫaffefiyile teşdīdiyile cāyizdür otlamaḳ maʿnāsına ***āġişten*** meddile ve ġayn-ı muʿcemenüñ kesriyile (21) aṣlı āġīştendür taḫfīfi içün yā ḥaẕf olunmışdur ışlamaḳ ve ışlanmaḳ maʿnāsına müteʿaddī [M77a] (1) ve lāzım istiʿmāl olınur ***şuden ter*** yaş olmaḳ ***zibārān*** yaġmurdan yaʿnī yaġmurdan ışlanmaḳ (2) dimekdür taḳṭīʿ çerīden feʿūlün dür otlamaḳ mefāʿīlün hem āġiş feʿūlün ten ışlamaḳ mefāʿīlün (3) şuden ter feʿūlün zibārān yaʿ mefāʿīlün ni yaġmur feʿūlün dan ışlanmaḳ mefāʿīlün

292 Bihez cānest (4) **īn güftār eger mīkünī bāver**
Bu söz yegdürür cāndan ger idersen inanmaḳ

(5) ***bihez cānest*** cāndan eyüdür ***īn güftār*** bu söz ***eger mīkünī*** eger idersen ***bāver*** (6) burada inanmaḳ ʿArabca taṣdīḳ maʿnāsına maṣdar istiʿmāl olunmışdur ammā aṣlında ism-i maṣdar (7) dur maṣdarı bāverīdendür ve daḫı bāver rāstgūy yaʿnī ṭoġrı söyleyici maʿnāsına daḫı (8) gelür taḳṭīʿ bihez cā feʿūlün nest īn güftā mefāʿīlün reger mī feʿūlün künī bāver mefāʿīlün (9) bu söz yeg feʿūlün dürür cāndan mefāʿīlün ger ider feʿūlün señ inanmaḳ mefāʿīlün (10)

293 **Feʿūlün mefāʿīlün feʿūlün mefāʿīlün**

Kişi uşluluḳdandur işi uşluya (11) **ṭanmaḳ**

taḳṭīʿ kişi uş feʿūlün luluḳdandur mefāʿīlün işi uş feʿūlün luya ṭanmaḳ (12) mefāʿīlün hāmişde menḳūldür

24 **Bu baḥr-ı ṭavīli gel işit ey boyı uzun** (13)

Ki nice laṭīf ü ḫūb olur müntehā mevzūn

Feʿūlün mefāʿīlün feʿūlün mefāʿīlün (14)

Hemīşe saʿādet yarıcıñ devletüñ efzūn

Baḥr-ı ḫāmis aşrīn ḳıṭʿa-yı derbaḥr-ı müteḳārib (15)

294 **Çam aġacı gīj ü ḳayın aġacı ġūş**

SAġaç delegen ḫūldur būm bayḳuş (16)

Gīj kāf-ı ʿArabīnüñ kesri ve yā-yı müṣennāt-ı taḥtiyye ile zā-yı ʿAcemīnüñ sükūnıyıla çam şeceri ki ʿArabca ṣanevber (17) dirler *ġūş* ġayn-ı muʿcemenüñ żammı ve vāvıla şīn-i muʿcemenüñ sükūnıyıla ḳayın şeceri ki andan oḳ (18) düzerler ve sāzendeler ḳabuġundan zaḫme dizerler ve buġday başı maʿnāsına daḫı gelür (19) *ḫūl* ḫā-yı muʿcemenüñ żammı ve vāvıla lāmuñ sükūnıyıla aġaç delen ḳuşı ve ḫoros ibigi ve çavlaḳ (20) ḳuşı ve alaca serçe ve yayın balıḳ ve żiyāraḳ merżā ve öz ḳuşı maʿnāsına gelür (21) *būm* bā-yı ʿArabīnüñ żammı ve vāvıla mīmüñ sükūnıyıla ʿArabīdür Fārsīde daḫı müstaʿmeldür bayḳuş didükleri [M77b] (1) ḳuşdur ki emr-i Ḥaḳḳıla avı ayaġına gelüp baʿżan yir ve baʿżan āzād ider ve ügi ḳuşı ve serḥad (2) ve ḳarargāh maʿnāsına daḫı gelür taḳṭīʿ çam aġa feʿūlün cı gīj ü feʿūlün ḳayn aġa feʿūlün cı ġūş (3) feʿūlün aġaç de {dālda bir ḥarf ḳadar teʾennī gerek} feʿūlün legen ḫū feʿūlün lidur būm feʿūlün bayḳuş feʿūlün

295 **Perīr öteki güne (4) di dey düne di**

Dün ışraġı giceye düş u perendüş

Perīr bā-yı ʿAcemīnüñ fetḥi (5) ve rā-yı mühmelenüñ kesriyile dün degil öteki gün *di* dāl-ı mühmelenüñ kesriyile dün ʿArabca emsī (6) maʿnāsına *düş* dāl-ı mühmelenüñ żammı ve vāvıla şīn-i muʿcemenüñ sükūnıyıla {dün gice maʿnāsına} *perendüş* bā-yı ʿAcemīyile (7) rā-yı mühmelenüñ fetḥi ve nūnuñ sükūnı ve dāl-ı mühmelenüñ żammı ve vāvıla şīn-i muʿcemenün sükūnıyıla (8) dün gice degil öteki gice maʿnāsına ki ġalīẓ Türkīsi ışraġıdur {dünki güne degil öteki güne ışraġı gün dirler} taḳṭīʿ perīr ö feʿūlün (9)

teki gü feʿūlün ne di dey feʿūlün düne di feʿūlün dün ışra feʿūlün ġı gice feʿūlün ye dūş u (10) feʿūlün perendūş feʿūlün

296 Döşek cāme-ḫᵛāb oldı ʿuryan yalıncaḳ (11)

Derāġūş kün ḳoc ḳucaḳ oldı āġūş

Cāme-ḫᵛāb döşek aşlında cāme-yi ḫᵛābdur (12) ʿilm olmaġıla ḳāyide-yi terkīb taġayyür olunup cāmenüñ āḫırındaki hemze ki ʿalāmet-i iżāfetdür (13) ḥaẕf olunmışdur ***ʿuryān*** ʿArabīdür Fārsīde müstaʿmel degildür bu ki taʿarruż nāẓım-ı merḥūmuñ (14) vaẓīfesi degildür ***derāġūş kün*** dāl-ı mühmele ile rā-yı mühmelenüñ fetḥiyile emr-i ḫāżırdur (15) ḳoc maʿnāsına {der ile āġūşden müekkebdür} maṣdarı āġūşgerdendür ḳoçmaḳ ʿArabca yeżummu maʿnāsına āġūş meddile ve gayn-ı (16) muʿcemenüñ żammıyıla bir ḳucaḳ arpa ve buġday destesi ḥuzme maʿnāsına ve ḳucmaḳ ve ḳuculmaḳ maʿnāsına (17) olan āġūşīdenden ism-i maṣdar ve emr-i vaṣf-ı terkībī daḫı gelür taḳṭīʿ (18) döşek cā feʿūlün me-ḫᵛāb ol feʿūlün dı ʿuryan feʿūlün yalıncaḳ feʿūlün derāġū feʿūlün şı kün ḳoc (19) feʿūlün ḳucaḳ ol feʿūlün dı āġūş feʿūlün

297 Sümük ḫılmdür daḫı bīnī burundur (20)

Ḳafā ḥīre ḳulaḳ dibidür binā-gūş

ḫılm ḫa-yı muʿcemenüñ żammıyıla yāḫud kesriyile sümük ki burundan (21) çıḳan balġamdur ʿArabca muḫaṭ dirler ḫım miṡlehu ***bīnī*** bā-yı muvaḥḥidenüñ kesri ve yā-yı müṡennāt-ı taḥtiyyenüñ sükūnı ve nūnuñ **[M78a]** (1) kesriyile burun ʿArabca enf maʿnāsına ve dīdenden ṣīġa-yı muḥāṭab-ı müstaḳbeldür gör göresin maʿnāsına (2) ***ḥīre*** ḥa-yı mühmelenüñ kesri ve yā-yı müsennāt-ı taḥtiyyenüñ sükūnı ve rā-yı mühmelenüñ fetḥi ve hā-yı ġayr-ı melfūẓa ile ḳafa (3) Türkce eñse maʿnāsına ***binā-gūş*** bā-yı muvaḥḥidenüñ kesriyile ḳulaḳ tozı maʿnāsına taḳṭīʿ sümük ḫıl (4) feʿūlün midür da feʿūlün ḫı bīnī feʿūlün burundur feʿūlün ḳafā ḥī feʿūlün re ḳulaḳ feʿūlün (5) dibidür feʿūlün binā-gūş feʿūlün

298 Di kirpiye çīzī vü maymuna kebī

Hem āhū (6) **geyik ṭavşana hem di ḫargūş**

Çīzī cīm-i ʿAcemīnüñ kesriyile bir nesne dimekdür {kirpi} maʿnāsına (7) degüldür belki kirpi maʿnāsına olan çīzūdur çīzuvā miṡlehuhū ġālibā nāsiḫūn çīzūyı çīzīye (8) taḥrīf itmişler ***kebī*** kāf-ı ʿArabīnüñ fetḥi ve bā-yı müşeddedenüñ kesriyile maymun didükleri ḥayvāndur (9) ***āhū*** meddile ve hānuñ żammıyıla geyik didükleri ḥayvān ʿArabca ẓabī dirler ve ʿayb maʿnāsına daḫı gelür ***ḫargūş*** (10) ṭavşan ʿArabca erneb maʿnāsına ḫar ile ġūşden mürekkebdür ḫar merkeb gūş ḳulaḳ ḳulaġı (11) merkeb ḳulaġına müşābih

olmağıla ṭavşana ḫargūş dimişlerdür taḳṭīʿ di kirpi feʿūlün (12) ye çīzī feʿūlün vü maymu feʿūlün na kebī feʿūlün hem āhū feʿūlün geyik ṭav feʿūlün şana hem feʿūlün (13) di ḫargūş feʿūlün

299 **Yemek ḫordenī sīr ṭoḳ rūze orçdur**
Edik mūze oldı (14) **papıç oldı pā-būş**

ḫordenī {ve ḫūrden lafẓından māżī vü ism-i maṣdardur ve ṣataşdı ve bulaşdı maʿnāsına daḫı gelür} {ve daḫı cetsen ḥamle eylemek ṣancmaḳ ve zaḥmetlü olmaḳ maʿnāsına daḫı gelür} ḫord vāv-ı resmīyile ṭaʿām maʿnāsına berd ü serd ḳāfiyesinde (15) istiʿmāl olınur ḫordenīnüñ yāsı yā-yı māldür ki evāʾil-i şerḥde tafṣīli sebḳ itdi yemege müntehī (16) ṭaʿām dimekdür ***sīr*** {imāle ile ḳayd olundı zīrā imālesiz kesre-yi ṣarīḥa ile olursa ṣarmaşıḳ maʿnāsına olur} sīn-i mühmelenüñ kesresin fetḥaya imāle ile ṭoḳ yaʿnī yemekden ṭoymuş ʿArabca (17) şebʿān maʿnāsına ***rūze*** rā-yı mühmelenüñ żammı ve zā-yı ʿArabīnüñ fetḥi ve hā-yı ʿalāmet ile (18) oruç ʿArabca ṣavm maʿnāsına gün maʿnāsına olan rūze iḫtişāşı oldugından ötüri āḫırında (19) ki hā edātı iḫtişāṣdur rūzedār oruç ṭutucı ʿArabca ṣāʾim maʿnāsınadur ***mūze*** mīmüñ (20) żammı ve vāvuñ sükūnı ve zā-yı ʿArabīnüñ fetḥi ve hā-yı ʿalāmet ile edik ʿArabca ḫuf maʿnāsına ***pā-būş*** [pābük miṯlehu pābünük keẕālik] papıç maʿnāsına (21) ayaḳ maʿnāsına olan pā ile örti maʿnāsına olan pūşden mürekkebdür **[M78b]** (1) aṣlı pūş-ı pādur ayaḳ örtüsi dimekdür ʿilm olmağıla mużāfun ileyhe taḳdīm olunmışdur ve daḫı (2) pūş örtmek maʿnāsına olan pūşīdenden ṣīġa-yı emr ve vaṣf-ı terkībī daḫı istiʿmāl olınur (3) taḳṭīʿ yemek ḫor feʿūlün denī sī feʿūlün ri ṭoḳ rū feʿūlün ze orçdur feʿūlün edik mū feʿūlün (4) ze oldı feʿūlün papıç ol feʿūlün dı pā-būş feʿūlün

300 **Uçuḳ ṭutmuşa dīv-fersāy** (5) **dirler**
Ḫıred ʿaḳla di ögi gitmişe bīhūş

Dīv-fersāy uçuḳ ṭutmış kimesne (6) dīv ü versāy miṯlehu ***ḫıred*** {ḫā-yı muʿcemenüñ kesriyile ḳayd olundı zīrā żammıyıla ḫured uvaḳ maʿnāsınadur ve fetḥiyile ḫared özlü balçuḳ ki ayaġa yapışur} ḫā-yı muʿcemenüñ kesri ve rā-yı mühmelenüñ fetḥiyile ʿaḳıl maʿnāsına ***bīhūş*** ögi (7) gitmiş kimesne zīrā hūş ög maʿnāsınadur ki ʿaḳlıñ verāsında bir ḥāletdür ki tafṣīli sebḳ (8) itdi taḳṭīʿ uçuḳ ṭut feʿūlün muşa dī {şīnda bir miḳdār teʾennī gerekdür vezn içün} feʿūlün vi fersā feʿūlün yı dirler feʿūlün (9) ḫıred ʿaḳ feʿūlün la di ö feʿūlün gi gitmi feʿūlün şe bī-hūş feʿūlün

301 **Ṭoḳuşmaḳdur** (10) **āsīb ü āşūb ürki**
Uruş rezm ḳatı vü ġavġā ḫalālūş

āsīb (11) meddile ve sīn-i mühmelenüñ {kesri} ve yā-yı müşennāt-ı taḥtiyye ile bā-yı muvaḥḥidenüñ sükūnıyıla ṭoḳuşma ve yan başı gelme (12) maʿnāsına ism-i maṣdardur ṣoñra zaḥmet ve meşḳūl maʿnāsına şāyiʿ olmışdur nāẓım-ı merḥūm maʿnā-yı (13) maṣdar ile taʿbīr idüp ṭoḳışmaḳ dir āsīb dimesi yirinde degildür ***āşūb*** meddile (14) ve şīn-i muʿcemenüñ żammı ve vāvıla bā-yı muvaḥḥidenüñ sükūnıyıla ürki yaʿnī her nesnenüñ (15) ürküp biri birine ḳarışması ism-i maṣdardur maṣdarı aşüftendür ve daḫı āşūb deñiz (16) mevci ve kesgü ki anuñıla od ḳarışdururlar ve āşüftenden ṣīġa-yı emr ve vaṣf-ı terkībī (17) daḫı gelür ***rezm*** rā-yı mühmele-yi muḳaddimenüñ fetḥi ve zā-yı muʿceme ile mīmüñ sükūnıyıla uruş yaʿnī ġavġā (18) ve cenk maʿnāsına ***ḫalālūş*** meşhūrdur ḫırārūş miṣlehu ammā nādirdür ḳatı ḳavġa maʿnāsına (19) ve muṭlaḳā ġalebe ve ḳatı ve güft ü gūy yaʿnī dedi ḳodı ve şūrsāv ve ḫalḳ arasında (20) olan çāv maʿnāsına daḫı gelür taḳṭīʿ ṭoḳuşmaḳ feʿūlün dur āsī feʿūlün bü āşū (21) feʿūlün bi ürki feʿūlün uruş rez feʿūlün mi dür ḳa feʿūlün tı ġavġā feʿūlün ḫalālūş **[M79a]** (1) feʿūlün

302 **Ferişte sürūş u edeb oldı ferheng**
Delüye di dīvāne hem daḫı (2) **medhūş**

Sürūş sīn-i mühmele ile rā-yı mühmelenüñ żammı ve vāvıla şīn-i muʿcemenüñ sükūnıyıla (3) cānib-i Ḥaḳḳdan enbiyāya ḫaber getüren ferişteye dirler Şems Faḫrī ve ebū Manṣūr Esedī Cebrāʾīl (4) dirler dimişler ferişte hā-yı ġayr-ı melfūẓa ile muṭlaḳā melege dirler pes nāẓım-ı merḥūmüñ muḳayyedi (5) muṭlaḳ ile teġayyür idüp ferişte sürūş dimesi maḥall-i kelāmdur ve daḫı firişte daḫı Fārsīdür (6) Türkīde şāyiʿdür aşlı perhūşte per ile hışteden mürekkebdür per bā-yı ʿAcemīyile ḳanat maʿnāsınadur (7) bānuñ fāya tebdīli şāyiʿdür yarısı da pārsīde Fārsī ve ışbahānda ışfahān didükleri gibi (8) hışte ṣalı virmek maʿnāsına olan hīştenden ism-i mefʿūldür ḳuş ḳanatlarını yaysa fürū (9) hişt dirler taṣvvīrlerde ferişte ḳanatlarnı açıḳ yazduḳlarıçün perhişte dinmişdür (10) bu daḫı cāyizdür ki feriştenüñ {cüzʾ-i āḫırı} hişte ola ki ṣīġa-yı māżīdür āḫırındaki hā maʿnā-yı ʿām-ı (11) terkībīden maʿnā-yı ḫāṣṣ-ı ʿilmīye naḳl içün ola nitekim hemḫᵛābedeki hā gibi ***ferheng*** fer ile (12) hengden mürekkebdür fer ol maʿnādan ʿibāretdür ki Türkīde aña fer dirler heng aġırluḳ maʿnāsına (13) dur bunuñıla edebden kināye iderler nitekim böyle kināye Türkīde daḫı vardur ki fülan edeblidür (14) diyecek yirde aġurdur dirler pes mecmūʿ-ı mürekkeb-i ıṣṭılāḥ-ı ehl-i Fürsde edeb maʿnāsına istiʿmāl (15) olınur ***dīvāne*** delü ʿArabca mecnūn maʿnāsına taḥḳīḳi budur ki āḫırındaki

hā teşbīh içündür (16) ki dīve teşbīh olunmışdur elif ile nūn teşbīhde mübālaġa içündür ve bunuñ neẓāyiri (17) Fārsīde çoḳdur tetebbuʿ idene ḫafī degildür ***medhūş*** bu daḫı delü maʿnāsınadur taḳṭīʿ (18) ferişte feʿūlün sürūş u feʿūlün edeb ol feʿūlün dı ferheng feʿūlün delüye feʿūlün di dīvā (19) feʿūlün ne hem da feʿūlün ḫı medhūş feʿūlün

303 Ṣalıvir diseñ di rehā kün di ten zen (20)

Diseñ epsem ol hem di mībāş ḫāmūş

Rehā kün emr-i ḫāżırdur ṣalıvir dimekdür (21) maṣdarı rehāgerdendür ṣalıvirmek maʿnāsına rehānden miṣlehu ***ten zen*** emr-i ḫāżırdur **[M79b]** (1) epsem ol dimekdür maṣdarı ten zedendür epsem olmaḳ maʿnāsına tem zeden miṣlehu pes ten zen ḳavli mıṣrāʿ-ı (2) ṣānīnüñ evveline merhūndur ***mībāş ḫāmūş*** bu daḫı epsem ol dimekdür emr-i ḫāżırdur maṣdarı (3) ḫāmūş şudendür epsem olmaḳ maʿnāsına ḫāmūşīden miṣlehu lāzımdur müteʿaddīsi ḫāmūş (4) gerdendür epsem eylemek maʿnāsına taḳṭīʿ ṣalıvir feʿūlün diseñ di feʿūlün rehā kün feʿūlün (5) di ten zen feʿūlün diseñ ep feʿūlün sem ol hem feʿūlün di mībā feʿūlün şı ḫāmūş feʿūlün (6)

304 Diyeyin saña diyecekler sen işit

Bigūyem betū güftenīhā tu bünyūş (7)

Bigūyem diyeyin ***betū*** saña ***güftenīhā*** diyecekler güftenīnüñ cemʿidür güftenīde olan yā yā-yı (8) māldür söylencek yaʿnī söylenmege lāyıḳ söz dimekdür ***tu*** sen ***bünyūş*** emr-i ḫāżırdur (9) işit maʿnāsına evveline bā ile yā ziyāde olunmışdur maṣdarı yūşīden ve yā-yı müṣennāt-ı taḥtiyyenüñ (10) żammıyıla işitmek maʿnāsına baʿż-ı nüsḫada bīnūş vāḳıʿdur nūnıla ammā ġalāṭdur taḳṭīʿ diyeyin (11) feʿūlün saña di feʿūlün yecekler feʿūlün sen işit feʿūlün bigūyem feʿūlün betū güf (12) feʿūlün tenīhā feʿūlün tu bünyūş feʿūlün

305 Feʿūlün feʿūlün feʿūlün feʿūlün

İt üstāẕa (13) **ḫıdmet ṣaḳın olmaġıl lūş**

Lūş lāmuñ żammı ve vāvıla şīn-i muʿcemenüñ sükūnuyıla (14) Fārsīdür Türkīde daḫı meşhūrdur süst ü kāhil yaʿnī tembel ādem dimekdür ve balçıḳ (15) ki ḥayvān batar aña daḫı lūş dirler taḳṭīʿ it üstā feʿūlün ẕa ḫıdmet feʿūlün ṣaḳın ol (16) feʿūlün maġıl lūş feʿūlün hāmīşde bu daḫı menḳūldür

25 Nigārā semen-ber şeker-leb (17) **perī-rū**

Beñi ʿanber-i ter ṣaçı ġāliye-bū

Semen sīn-i mühmele ile mīmüñ fetḥiyile bir nevʿ (18) aḳ çiçekdür ki baʿż-ı yirde aña yaġmur çiçegi dirler ve yasemīne ve yonca çiçegine daḫı (19) dirler ***ber*** gögüs

maʿnāsına ***semen-ber*** dimek semen gögüslü dimekdür nigāruñ gögsi (20) beyāż ṣāfī olmada ol çiçege yāḫūẕ yāsemen çiçegine teşbīhdür ***şeker-leb*** şeker (21) ṭuṭaḳlu dimekdür bu daḫı nigāruñ ṣıfatıdur leẕẕetde nigāruñ ṭuṭaġı şekere teşbīh olunmışdur **[M80a]** (1) perī Fārsīdür ʿArabīsi cinnīdür ve daḫı güneş maʿnāsına da gelür nitekim burada bu maʿnāyadur (2) ***perī-rū*** dimek güneş yüzlü dimekdür ***ʿanber-i ter*** ʿanberraḳ dimekdür ʿanber maʿrūf ḳoḳulu (3) nesnedür ter edāt-ı tafżīldür ġāliye ḳalye miṯk didükleri ṭayb-ı maʿrūfdur ki ḥātūnlar (4) istiʿmāl iderler ***ġāliye-bū*** dimek ḳalye miṯk ḳoḳulu dimekdür

Feʿūlün feʿūlün feʿūlün (5) **feʿūlün**
Teḳārüb k'ola sālim uş ey perī-rū

Baḥr-ı sitte ʿışrīn ḳıṭʿa-yı (6) derbaḥr-ı ḫafīf

306 **Hem perīden uçmaḳ u hem daḫı uçmaḳ oldı behişt** (7)
Dūzaḫ oldı ṭamu adı geşt oldı ekdi bigeşt

Perīden bā-yı ʿAcemīnüñ (8) fetḥi ve rā-yı mühmelenüñ kesriyile uçmaḳ {baʿż-ı nüsḫada uçmaḳ ve hem vāḳıʿ olmış ammā ġalaṭdur vechi mirārā geçmişdir} ʿArabca ṭayarān maʿnāsına rānuñ teşdīdi ve taḫfīfi (9) ikisi daḫı lüġatdür ***behişt*** bā-yı muvaḥḥide ile hānuñ kesriyile Türkce uçmaḳ ʿArabca cennet (10) maʿnāsına ***dūzaḫ*** dal-ı mühmelenüñ żammı ve vāvuñ sükūnı ve zā-yı muʿcemenüñ fetḥiyile Türkce ṭāmu ʿArabca (11) cehennem maʿnāsına ***geşt*** kāf-ı ʿAcemīnüñ fetḥiyile oldı ʿArabca ṣār maʿnāsına fiʿl-i māżīdür maṣdarı (12) geştendür olmaḳ ʿArabca ṣayrūret maʿnāsına ve daḫı dönmek ʿArabca ʿavd ve bir ḥālden bir ḥāle (13) dönmek ınḳılāb maʿnāsınadur belki ṣayrūret maʿnāsına istiʿmāli bundandur ki ṣayrūret (14) ḥālden ḥāle intiḳālden ʿibāretdür ***bigeşt*** bā-yı zāyide ile kāf-ı ʿArabīnüñ kesriyile (15) fiʿl-i māżīdür ekdi maʿnāsına maṣdarı giştendür ekmek ʿArabca zirāʿat maʿnāsına (16) müstaḳbelātında şīn zāya ibdāl olunup ve māḳablinde bir elif ẕiyāde olunup gāred (17) ve gārende dirler taḳṭīʿ hem perīden fāʿīlātün uçmaḳ u hem müfteʿilün daḫı uçmaḳ fāʿīlātün (18) oldı behişt müfteʿilün dūzaḫ oldı fāʿīlātün ṭamu adı müfteʿilün geşt oldı (19) fāʿilātün ekdi bigeşt müfteʿilün

307 **İncīl adı engiliyūn büt-perest puta ṭapucı** (20)
Hem telīse hegbedürür hem kelīse oldı künişt

Engiliyūn hemzenüñ fetḥi ve nūnuñ sükūnı (21) ve kāf-ı ʿAcemīyile lāmuñ kesri ve yā-yı müṯennāt-ı taḥtiyyenüñ żammı ve vāvıla nūnuñ sükūnıyıla incīl maʿnāsına ki gökden

[M80b] (1) inen dört kitābuñ biridür ve tersā [tersā naṣrānī dimekdür] beyninde bir muʿteber kitābdur ve bir ḳumaşdur ki yedi dürlü rengi (2) ve dürlü dürlü çiçekleri vardur ***büt*** bā-yı ʿArabīnüñ żammıyıla ol ṣūretdür ki kāfirler düzerler (3) bezerler tañrı diyü ṭaparlar ʿArabca ṣanem dirler büt-perest vaṣf-ı terkībīdür büte pucı dimekdür (4) ***telīse*** tā-yı müṯennāt-ı fevḳiyyenüñ fetḥi ve lāmuñ kesriyile Türkce hegbe maʿnāsına ki maʿrūfdur ***künişt*** kāf-ı ʿArabīnüñ (5) żammı ve nūnuñ kesriyile muṭlaḳ kelīse maʿnāsına ḫuṣūṣıla cehūdlerüñ kilīsesine künişt {künş iş maʿnāsına çoḳ istiʿmāl olınur aṣlında ism-i maṣdardur eyleş maʿnāsına zīrā her emr-i mücerred ki āḫrına şīn ḥaḳ ola ism-i maṣdardur dāneş ve bīnuş gibi ilā emṯāl ve ḫū ve ʿādet ve yaramaz işlü ve ḫūlu maʿnāsına daḫı gelür} dirler taḳṭīʿ (6) incīl adı fāʿilātün engiliyūn müfteʿilün büt-perest pu fāʿilātün ta ṭapucı {tā sekte ile oḳınur taṣḥīḥ-i vezn içün} müfteʿilün hem telīse (7) fāʿilātün hegbedürür müfteʿilün hem kelīse fāʿilātün oldı künişt müfteʿilün

308 Sumcdur (8) **yir altı zalaḳ yaḫc oldı raḫc u feraḫc**
Çirkin ü çepel daḫı di çirkine ḫuşūk di (9) **zişt**

Sumc sīn-i mühmelenüñ żammı ve mīm ile cīmüñ sükūnıyıla naḳb ki yir altında ḳazup (10) ḳalʿalara yol iderler ammā ʿibāret-i nāẓımuñ bu maʿnāya delāleti ẓāhire degildür ve daḫı (11) maġara ve çirki ḳoḫulu ādem maʿnāsına daḫı gelür semce miṯlehu ***yaḫc*** yā-yı müṯennāt-ı fevḳiyyenüñ fetḥi ve ḫā-yı (12) muʿceme-yi muḳaddime ile cīmüñ sükūnıyıla zalaḳ maʿnāsına ***zalaḳ*** zā-yı muʿceme ile lāmuñ fetḥiyile ṭayrınmaḳ (13) ve buz urmaḳ maʿnāsına ʿArabīdür Fārsīsi zelaḫdur ḫā-yı muʿceme ile nāẓım-ı merḥūmuñ yaḫcı lafẓ-ı (14) ʿArabīyile taʿbīri vaẓīfesi degildür ***raḫc*** rā-yı mühmelenüñ fetḥi ve ḫā-yı muʿceme-yi muḳaddime ile cīmüñ (15) sükūnıyıla çirkin maʿnāsına ***feraḫc*** fā ile rā-yı mühmelenüñ fetḥi ve ḫā-yı muʿceme ile ve āḫırında cīm-i ʿAcemīyile (16) çepel maʿnāsına ve ġāyet çirkin maʿnāsına daḫı gelür ve bu beyt merhūn ḳabīlindendür (17) ***ḫuşūk*** ḫā-yı muʿceme ile şīn-i muʿcemenüñ żammıyıla ve vāvıla kāf-ı ʿArabīnüñ sükūnıyıla bu daḫı çirkin (18) maʿnāsına ve ḥaramzāde maʿnāsına daḫı gelür zişt zā-yı ʿArabīnüñ kesriyile bu daḫı çirkin maʿnāsına (19) dur meşhūrudr taḳṭīʿ sumcdur yir fāʿilātün altı zalaḳ müfteʿilün yaḫc oldı fāʿilātün (20) raḫc u feraḫc müfteʿilün çirkin ü çe fāʿilātün pel daḫı di müfteʿilün çirkine ḫuşū fāʿilātün (21) ku di zişt müfteʿilün

309 Geliserdürür başıña ol ezel ne yazdı ise
Ḫāᵛhed [M81a] (1) āmeden beseret v'ey nuḫust her çi nübişt

ḫāᵛhed āmeden yirine ḫāᵛhed āmedest (2) dise evlā olurdı zīrā geliserdür maʿnāsına olan ḫāᵛhed āmedestdür ḫāᵛhed āmeden (3) degildür ***beseret*** başuña ***vey*** ol ***nuḫust*** ezel ***her çi***

her ne ***nübişt*** nūn-ı muḳaddimenüñ (4) żammı ve bā-yı muvaḥḥidenüñ kesriyile fiʿl-i māżīdür yazdı maʿnāsına maṣdarı binūştendür ʿArabca kitābet (5) maʿnāsına müstaḳbelātında yā vāva ve şīn sīne ḳalb olunup ve mābeyne bir vāv ẕiyāde (6) olunup nüvīsed ve nüvīsende dinilür taḳṭīʿ geliserdür fāʿilātün rür başıña (7) müfteʿilün ol ezel ne fāʿilātün yazdı ise müfteʿilün ḫāᵛhed āme fāʿilātün den beseret (8) müfteʿilün v'ey nuḫust he fāʿilātün ri çi nübişt müfteʿilün

310 Fāʿilātün müfteʿilün fāʿilātün (9) **müfteʿilün**

ekṣer nüsḫada fāʿilātü müfteʿilün fāʿilātü müfteʿilün vāḳıʿdur ammā ġalaṭ (10) dur

Ṭabʿı vü ṭabīʿatıdur ādemiñ nihād u sirişt

Nihād kesr-i nūnıla aṣl u bünyād (11) beden maʿnāsınadur ṭabʿ ü ṭabiʿat maʿnāsına olması manḳūl degildür ve daḫı nihād resm ve āyīn (12) maʿnāsına ve ḳomaḳ maʿnāsına olan nihādenden {müstaḳbelātında elif ḥaẕf olunup nihad ve nihande dirler} ṣīġa-yı māżīdür ***sirişt*** sīn-i mühmele (13) ile rā-yı mühmelenüñ kesriyile mizāç ve ṭabiʿat ve ʿanāṣır-ı erbāʿa ve ḫu maʿnāsına ve yoġurmaḳ maʿnāsına (14) olan sirişten ism-i maṣdardur yoġuruş dimekdür taḳṭīʿ ṭabʿ vü ṭa bī fāʿilātün (15) ʿatıdur ā müfteʿilün {dāl sekte ile oḳınur taṣḥīḥ-i vezn içün} demiñ nihā fāʿilātün du sirişt müfteʿilün hāmişde menḳūldür (16)

26 Yār-ı gül-ʿiẕārum eger göz ucıyla ḳıla naẓar

ḫurrem ola cān u göñül medḥin ide (17) **şām useḥer**

Fāʿilātün müfteʿilün fāʿilātün müfteʿilün

Ṭayy iderse muḳteẓī dinür (18) **aña ehl-i hüner**

Baḥr-ı sebʿa ışrīn ḳıṭʿa-yı derbaḥr-ı medīd-i müseddes (19)

311 Cāh manṣıb çāh ḳuyı rāh yol

Kāh ṣaman keh daḫı kāhū marul (20)

Cāh cīm-i ʿArabīyile ʿArabīdür {Ceherī ṣıḥāḥda *eydür el-cāh el-ḳadr ve'l-menzile vefülān zū cāhin* [293]intehā} Fārsīde daḫı müstaʿmeldür manṣıb ve ḳader ve devlet (21) ve ġırret maʿnāsına ***çāh*** cīm-i ʿAcemīyile muṭlaḳā ḳuyı gerekse ṣu ḳuyusı olsun ve gerekse içinde **[M81b]** (1) ādem ḥabs itdükleri ḳuyu olsun ***rāh*** yol ʿArabca ṭarīḳ maʿnāsına elifni ḳaṣr ile reh daḫı lüġatdur (2) ***kāh*** kāf-ı ʿArabīyile ṣaman ʿArabca tibn

[293] Câh, değer ve yer anlamına gelir; filan değerlidir, bir konum sahibidir denilir.

maʿnāsına ve manṣıb u minder ve mesned ve marul maʿnāsına (3) ve eksik itmek ve eksülmek maʿnāsına olan kāstenden ṣīġa-yı emr ve vaṣf-ı terkībī ve ism-i (4) maṣdardur elifni ḳaṣr ile ki daḫı lüġatdür ***kāhū*** kāf-ı ʿArabīyile marul ki bağçelerde ekerler ṣatarlar (5) taḳṭīʿ cāh manṣıb fāʿīlātün çāh ḳuyı fāʿilātün rāh yol fāʿilāt kāh ṣaman (6) fāʿilātün keh daḫı kā fāʿilātün hū marul fāʿilāt

312 **Ḳaynana zen** (7) **māder ü bil şūy er**
Yenge ḳaynata peyū vü zen-peder

Zen burada er ʿavreti ʿArabca (8) zevce maʿnāsınadur zen-māderüñ aṣlı māder-i zendür kelām-ı iżāfīdür ʿavretüñ anası dimekdür (9) ʿilmiyyete naḳl ile mużāfun ileyh mużāf üzerine taḳdīm olunmışdur ***şūy*** şīn-i muʿcemenüñ żammı ve vāvıla yā-yı (10) müşennāt-ı taḥtiyyenüñ sükūnıyıla er yaʿnī ʿavret eri ʿArabca zevc maʿnāsına zenüñ muḳābilidür maʿnā-yı meẕkūr (11) iʿtibārıyıla yāsız şū daḫı lüġatdur ***peyū*** bā-yı ʿAcemīyile yā-yı müşennāt-ı taḥtiyyenüñ żammıyıla yenge ve gelin ve dīze (12) ve ikiz oġlan ve güve didükleri ḳurdcaġızdur ki eṣvāb ü kitāb maḳūlesin helāk eyler (13) ***zen-peder*** ḳaynata dimekdür aṣlı peder-i zendür ʿavretüñ babası dimekdür ʿilm olmaġıla mużāfun ileyhe (14) taḳdīm olunmışdur taḳṭīʿ ḳaynana zen fāʿilātün māder ü bil fāʿilātün şūy er fāʿilāt (15) yenge ḳayna fāʿilātün ta peyū vü fāʿilātün zen-peder fāʿilāt

313 **Nūl ḳaz burnıdurur ferzend** (16) **oġul**
Güyegü dāmāddur oynaş mūl

Nūl nūnuñ żammı ve vāvıla lāmuñ sükūnıyıla muṭlaḳā (17) ḳuş burnına dirler naḳale-yi lüġatuñ naḳli böyledür nāẓım-ı merḥūmuñ ḳaz burnına taḫṣīṣinüñ vechi (18) ẓāhir degildür ve daḫı nūl aġız ki ṭaşrasına ve ṭanıyacaḳ nesneye daḫı dirler ***ferzend*** fānuñ fetḥi (19) ve rā-yı mühmelenüñ sükūnı ve zā-yı ʿArabīnüñ fetḥi ve nūnuñ sükūnıyıla oġul maʿnāsına ekṣer-i istiʿmāli bu maʿnāda (20) dur ve gāh olur oġul ve ḳız ʿArabca veled maʿnāsına ve tāze çimen maʿnāsına daḫı istiʿmāl olınur (21) ***dāmād*** güyegü ʿArabca ḫatn maʿnāsına ***mūl*** mīmüñ żammı ve vāvıla lāmuñ sükūnıyıla oynaş maʿnāsına **[M82a]** (1) ki maʿrūfdur ve eglenmek maʿnāsına olan mūlīdenden ism-i maṣdar ve emr-i vaṣf-ı terkībī daḫı gelür (2) taḳṭīʿ nūl ḳaz bur fāʿilātün nıdurur fer fāʿilātün zend oġul fāʿilāt güyegü dā fāʿilātün (3) māddur oy fāʿilātün naş mūl fāʿilāt

314 **Ḫışmgīn ṭīre tebīredür ṭavul**
Oġul (4) **oġlıdur nebīre köpri pūl**

ḫışm kasr-i ḫā ile meşhūrdur fetḥiyile efṣaḥdur ġaḍab maʿnāsına (5) dur ***gīn*** kesr-i kāf-ı ʿAcemīyile edāt-ı nisbetdür ***ḫışmgīn*** ḫışmlu ve ġaḍablu kimesne dimekdür (6) ġamgīn

ve nem-gīn gibi ***ṭīre*** ṭā-yı mühmelenüñ kesri ve yā-yı müşennāt-ı taḥtiyyenüñ sükūnı ve rā-yı mühmelenüñ fetḥiyile (7) ḫışm ü ġaḍab maʿnāsınadur {maṣdarı ṭayreşuden miṯlehu ġaḍab itmek maʿnāsına} pes kelām-ı nāẓımda kelām vardur zīrā ḥaml ṣaḥīḥ degildür zīrā (8) ḫışmlu kimesne ġaḍab degildür ***tebīre*** tā-yı müşennāt-ı fevḳıyyenüñ fetḥi ve bā-yı muvaḥḥidenüñ kesriyile Türkce (9) ṭavul maʿnāsına kös ve zurna ki çalarlar ve pāre pāre maʿnāsına daḫı gelür ***nebīre*** nūnuñ fetḥi ve bā-yı (10) muvaḥḥidenüñ kesriyile oġul ve oġlı maʿnāsına nebīr miṯlehu ***pūl*** bā-yı ʿAcemīnüñ żammıyıla köpri ʿArabca cesr (11) maʿāsına {ve ayaḳ ökçesi maʿnāsına daḫı gelür} vāvıla puvl daḫı lüġatdur taḳṭīʿ ḫışm-gīn ṭī fāʿilātün re tebīre fāʿilātün (12) dür ṭavul fāʿilāt oġul oġlı fāʿilātün dur nebīre fāʿilātün köpri pūl fāʿilāt (13)

315 **Dūledür ḳaṣırġa yelken bādbān**

Emcege pistān di çalḳoyan sitān (14)

Dūle dal-ı mühmelenüñ żammı ve vāvuñ sükūnı ve lāmuñ fetḥi ve hā-yı ʿalāmet ile ḳaṣırġa ʿArabca (15) iʿṣār maʿnāsına ḳaṣırġaya Fārsīde bād-gerd daḫı dirler ***bādbān*** gemi yelkeni ʿArabca şirāʿ (16) maʿnāsına yel maʿnāsına olan bād ile ḥāfıẓ yaʿnī ṣaḳlayıcı maʿnāsına olan bānden mürekkebdür (17) bādbānuñ maʿnā-yı laġviyesi ṣaṭıcı dimekdür yelken rūzgārı ḥıfẓ itdügiçün (18) bādbān tesmiye olunmışdur ***pistān*** bā-yı ʿAcemīnüñ kesri ve sīn-i mühmelenüñ sükūnıyıla emcek maʿnāsına (19) emcek Türkmān lüġatıdur meme ʿArabca ṣedy maʿnāsınadur ***sitān*** sīn-i mühmelenüñ kesriyile arḳası (20) üzere çalaḳ ḳoyun yatan kimseye dirler ve almaḳ maʿnāsına olan sitedenden ṣīġa-yı emr (21) ve vaṣf-ı terkībī gelür dil-sitān gibi göñül alıcı maʿnāsına ve edāt-ı ism-i mekāndur ki taḥḳīḳi **[M82b]** (1) ve dān ile nūnuñ beyninde farḳı evāʾil-i şerḥde sebḳ itdi taḳṭīʿ dūledür ḳa fāʿilātün (2) ṣırġa yelken fāʿilātün bād-bān fāʿilāt emcege pis fāʿilātün tān di çalḳo fāʿilātün (3) yan sitān fāʿilāt

316 **Yele püş dūşāb pekmez ḫᵛāb düş**

Kebk (4) **keklik pire geyik bit süpüş**

Püş bā-yı ʿAcemīnüñ żammı ve şīn-i muʿceme ile at yelesi maʿnāsına (5) ve ḳuyumcı maʿnāsına ***dūşāb*** dāl-ı mühmelenüñ żammı ve vāvuñ sükūnıyıla pekmez ʿArabca debs dirler (6) iṭṭibāḳatında muṭlaḳā dūşāb ve debs ẕikr olınsa ḫurma pekmezi murād olur üzüm pekmezine (7) rabbü'l-ʿıneb dirler ***ḫᵛāb*** fetḥi ḫā-yı muʿceme ile ve vāv-ı resmīyile düş ʿArabca rüʾyā maʿnāsına (8) ve gāh olur uyḫu ʿArabca nevm maʿnāsına da gelür maʿlūm ola ki ḫānuñ maḫreci aġzuñ (9) boġaza manżım olduġı yirden olmaġıla ekseriyā Fārsīde ḫā-yı meftūḥa ve meksūreden ṣoñra (10) revmī żammeye işāret idüp vāv-ı resmī

yazarlar ki telaffuẓda aṣla daḫli yoḳdur ḫᵛāb (11) ve ḫᵛān ve üstüḫᵛān gibi ***kebk*** kāf-ı ʿArabīnüñ fetḥi ve bā-yı muvaḥḥidenüñ sükūnıyıla keklik ḳuşı (12) ve nādān ve marul maʿnāsına ***geyik*** kāf-ı ʿArabīnün fetḥi ve yā-yı müṯennāt-ı taḥtiyyenüñ sükūnıyıla pire ki (13) insāna ve ḥayvāna üşer ʿArabca bürġūṯ dirler ve imāle-yi kāfıla göz bebegine dirler ʿArabca (14) insānu'l-ʿayn maʿnāsına ***süpüş*** sīn-i mühmele ile bā-yı ʿAcemīnüñ żammıyıla bit maʿnāsına olanda (15) şīn-i muʿceme ile şüpüş daḫı lüġatdür {süpüşüñ bāsı teʾennī ile oḳınur vezn içün} taḳṭīʿ yele püş dū fāʿilātün şāb pekmez fāʿilātün (16) ḫᵛāb düş fāʿilāt kebk keklik fāʿilātün pīre geyik fāʿilātün bit süpüş fāʿilāt (17)

317 **Çükre ṭamla küflü etmek faḫfere**

Erre bıçḳu küf kelāş u hem kere

(18) ***çükre*** cīm-i ʿAcemīnüñ fetḥi ve kāf-ı ʿArabīnüñ sükūnı ve rā-yı mühmelenüñ fetḥi ve hā-yı ʿalāmet ile ṭamla maʿnāsına (19) çekke daḫı lüġatdür ve köpük maʿnāsına daḫı gelür gerek ṣunuñ olsun ve gerek ġayrınuñ ***faḫfere*** fānuñ (20) fetḥi ve ḫa-yı muʿcemenüñ sükūnı ve yine fā ile rā-yı mühmelenüñ fetḥi ve hā-yı ʿalāmet ile küflü etmek maʿnāsına (21) ***erre*** hemze ile rā-yı mühmele-yi müşeddede yāḫud muḥaffefenüñ fetḥi ile ve hā-yı ʿalāmet ile bıçḳu ki neccārlaruñ āletlerinden **[M83a]** (1) dür ***kelāş*** kāf-ı ʿArabīyile lāmuñ fetḥiyile küf ki demürde ve etmekde ve ġayrı nesnelerde olur [muḥaffefe ile ḳayd olundı zīrā kerre teşdīd-i rā ile devlet ve uṣūl ve bir kerre maʿnāsına ʿArabīdür ve daḫı kelāş ögi ve bayḳuş ve ḫoros ve nigehbān ve nigehdār maʿnāsına gelür] (2) kelāşekre miṯlehu ***kere*** kāf-ı ʿArabīyile rā-yı mühmele-yi taḥfīfenüñ fetḥiyile ve hā-yı ʿalāmet ile bu daḫı küf (3) maʿnāsınadur taḳṭīʿ çükre ṭamla fāʿilātün küflü etmek fāʿilātün faḫfere - faḫferede dehmekerede olan rālarda iki ḥarf miḳdārı eklemek gerek vezn içün - fāʿilāt erre bıçḳu (4) fāʿilātün küf kelāş u fāʿilātün hem kere fāʿilāt

318 **Pūz hem bed-fūz ağız avurd-ı** (5) **zem**

Ġuṣṣa vü ḳayġu nijend ü hem düjem

Pūz bā-yı ʿAcemīnüñ żammı ve vāvıla zā-yı ʿArabīnüñ sükūnıyıla (6) ağız ʿArabca fem maʿnāsına ve ağız çevresi maʿnāsına daḫı mervīdür ***bed-fūz*** bā-yı muvaḥḥidenün (7) fetḥiyile bu daḫı ağız maʿnāsına ve çevresi maʿnāsına daḫı mervīdür ***jem*** fetḥ-i zā-yı ʿArabī yāḫuẕ (8) ʿAcemīyile avurd maʿnāsına ***nijend*** nūnuñ kesri ve zā-yı ʿAcemīnüñ fetḥi ve nūnıla dāluñ sükūnıyıla (9) aṣlında müteġayyirü'l-ḥāl maʿnāsınadur ve bu maʿnā-yı ʿāmuñ taḥtesinde münderic olan melūl (10) ve ġuṣṣalu maʿnāsına da istiʿmāl olınur nāẓım-ı merḥūmuñ nefs-i ġuṣṣa maʿnāsına ḳılması menḳūl (11) degildür ve daḫı

furūmānde ḳalmışa ve öykelenmişe ve ṣolmışa daḫı dirler ki her birinde (12) teġayyür-i ḥāl müteḥaḳḳıḳdur ***dūjem*** dāl-ı mühmelenüñ kesri ve zā-yı ʿAcemīnüñ fetḥiyile bu daḫı aṣlında müteġayirü'l- (13) hāl maʿnāsınadur ādeme ve gayrıya ṣıfat vāḳıʿ olur ve ġuṣṣaluya düm dirler teġayyüri'l-ḥāl mevcūd olması iʿtibārıyıla nāẓım-ı (14) merḥūm bunı daḫı nefs-i ġuṣṣa ve ḳayġu maʿnāsına ḳıldı ammā menḳūl degildür ve maʿnā-yı (15) mesfūruñ vücūdı iʿtibārıyıla öykelü ādeme {ve heybetlü ādeme} daḫı dijem dirler taḳṭīʿ pūz hem bed (16) fāʿilātün fūz aġız a fāʿilātün vurd-ı jem fāʿilāt ġuṣṣa vü ḳay fāʿilātün (17) ġu nijend ü fāʿilātün hem dijem fāʿilāt

319 Ṭurmaḳ oldı īstāden (18) **kāsten**
Oldı eksilmek ü ḳalḳmaḳ ḫāsten

İstāden hemzenüñ kesriyile (19) giderken ṭurmaḳ yāsuz daḫı lüġatdur müstaḳbelātında düşer isted dirler ***kāsten***{nāẓım-ı merḥūm ḳāfı ġayna ḳalb idüp ṭurmaġuldı dimek gerek idi ki vechi mirārā geçmişdür} (20) maṣdardur eksimek ve eksilmek ʿArabca naḳṣ ve intiḳāṣ maʿnāsına müteʿaddī ve lāzım istiʿmāl (21) olunur müstaḳbelātında sīn hāya ḳalb olunup kāhed ve kāhende dinilür pes **[M83b]** (1) beytde merhūn vardur ***ḫāsten*** ḳalḳmaḳ ʿArabca ḳıyam maʿnāsına maṣdardur taḳṭīʿ ṭurmaḳ oldı (2) fāʿilātün īstāden fāʿilātün kāsten fāʿilāt oldı eksil fāʿilātün mek ü ḳalḳmaḳ (3) fāʿilātün ḫāsten fāʿilāt

320 Hem perestū ḳırlaġuc sīm-ābdur
Jīve çigiñ (4) **çeres añıt surḫābdur**

Perestū bā-yı ʿAcemīyile rā-yı mühmelenüñ fetḥi ve sīn-i mühmelenüñ sükūnı (5) ile ḳırlaġuc didükleri ḳuş ki meşhūrdur peresten miṣlehu ve ḳuzı ḳulaġı ***sīmāb*** sīn-i (6) mühmelenüñ kesri ve yā-yı müṣennāt-ı taḥtiyyenüñ sükūnıyıla jīve Türkīde taḥrīf idüp şīve dirler (7) ʿArabca zībaḳ dinür ***jīve*** zā-yı ʿAcemīyile bu daḫı Fārsīdür Türkīde daḫı şāyiʿ olmışdur (8) ve daḫı beytde merhūn vardur ***çeres*** cīm-i ʿAcemīnüñ fetḥi ve rā-yı mühmele ile sin-i mühmelenüñ sükūnıyıla (9) Türkce çigiñ didükleri ḳuşdur ki alaca başın ve ḳuyruġun oynadur ***surḫāb*** sīn-i (10) mühmelenüñ żammıyıla Türkce añıt didükleri ḳuşdur ki ördege beñzer ve egri otı ve Tebrīzde (11) olan teferrücgāh ve figer yaʿnī ʿavretler ḳızılcası ve ḳızıl ṣu ve ḳan ve bir şehr adıdur ve bir pehlivāndur (12) ve Rüstem cihangīrüñ atlarundan bir at adıdur ki surḫābtāz dirler idi taḳṭīʿ hem perestū fāʿilātün (13) ḳırlaġuc sī fāʿilātün mābdur fāʿilāt jīve çigiñ fāʿilātün ceres añt sur fāʿilātün (14) ḫābdur fāʿilāt

321 Dīdebān gözci ṭanıḳdur hem güvāh
Ṣıġınacaḳ yire di (15) cāy-ı penāh

Dīdebān {dīdenüñ hā-yı ġayr-ı melfūẓası ʿınde'l-terkīb sāḳıṭa olmışdur} göz maʿnāsına olan dīde ile edāt-ı nisbet olup Türkce (16) ci maʿnāsına olan bāndan mürekkebdür maʿnāsı gözci ʿArabca ʿayn ü ṭalīʿa {dirler} ***güvāh*** (17) kāf-ı ʿAcemīnüñ żammıyıla Türkce ṭanıḳ ʿArabca şāḥid maʿnāsınadur ***cāy*** yir ʿArabca mekān maʿnāsına yāsız (18) cā daḫı lüġatdür ***penāh*** bā-yı ʿAcemīnüñ fetḥiyile ṣıġınacaḳ yir ʿArabca melceʾ maʿnāsına penāgāhdan muḥaffefdür (19) ammā aṣlında penāh ilticā Türkce ṣıġınacaḳ maʿnāsına olan penāhīdenden ism-i maṣdar ve emr (20) ü vaṣf-ı terkībīdür līk mefʿūliyyet maʿnāsınadur pādişāh ʿālem-i penāh gibi ki ʿālem ṣıġınmış (21) pādişāh dimekdür cāy-ı penāh ṣıġınacaḳ yir dimekdür maʿnā-yı mekān penāhde var iken cāy **[M84a]** (1) ẕikri penāhı maʿnā-yı mekāndan tedrīce mebnīdür taḳṭīʿ dīdebān göz fāʿilātün ci ṭanıḳdur fāʿilātün (2) hem güvāh fāʿilāt ṣıġınacaḳ fāʿilātün yire di cā fāʿilātün yı penāh fāʿilāt (3)

322 Di ḳaçacaḳ yire hem cāy-ı girīz
Depeye tārek di tādek daḫı nīz

Girīz kāf-ı (4) ʿAcemīnüñ żammıyıla ve kesriyile cāyizdür ism-i maṣdardur ḳaçma ve ḳaçış maʿnāsına maṣdarı girīḫtendür kāf-ı (5) ʿAcemīnüñ żammıyıla ve kesriyile cāyizdür ḳaçmaḳ ʿArabca firār maʿnāsına müstaḳbelātında ḫā zāya ḳalb olunup (6) gürīzed ve gürīzende dinilür ***cāy-ı girīz*** ḳaçacaḳ yir dimekdür tār muṭlaḳā depe gerek ādemüñ olsun (7) ve gerek ġayrınuñ{ve daḫı tār (…) ve ṭuman ve ḳarañu ve bulanmaḳ maʿnāsına daḫı gelür} ***tārek*** depecik dimekdür kāf taṣġīr içündür nāẓım-ı merḥūm depecik (8) tārek di dise evlā olurdı zīrā maʿnā-yı lafẓuñ ʿaynını getürmiş olurdı maʿlūm (9) ola ki lüġat-ı ʿArabīde ṣīġa-yı taṣġīr istiʿmāl olınan yirlerde ḥaḳīḳaten ṣıġar bulunmaḳ (10) lāzum degildür gāh olur fi'l-ḥaḳīḳa kebīr iken taḥḳīran ṣīġa-yı taṣġīrile taʿbīr iderler (11) ve gāh olur aḥd-i żıddını āḫır içün istiʿāre ṭarīḳıyıla taʿẓīm yirinde daḫı istiʿmāl iderler (12) ve gāh olur ṣīġa-yı meẕkūre ile telaṭṭuf ḳaṣd iderler lüġat-ı Fārsīde daḫı kāf-ı (13) taṣġīrüñ istiʿmāli bu vücūh üzeredür ve daḫı edāt-ı taṣġīrile ṣıġar-ı miḳdārdan taʿbīr (14) itdükleri gibi ḳuṣūr-ı şāndan da taʿbīr iderler meṡelā gözlüge görmek ḥuṣūṣunda gözden (15) ḳuṣūrı oldugıyiçün çeşmek dirler ve daḫı Fārsīde delālet-i vażʿiyye ḥasebiyile ḳıṭʿā (16) maʿnā-yı ṣaġiri ifāde iden ʿibāret çedür ki āḫır kelimeye lāḥıḳ olur ol kelimenüñ (17) medlūlünde ṣaġir maʿnāsın ifāde ider meṡelā küçücük baġa baġçe dirler bāġuñ leṭāfetinden (18) taʿbīr ḳaṣd itseler bāġak dirler ṣaġīrinden ḫaber virmek dileseler baġçe dirler fe'l-yaḥfaẓ fe innehu nefīsün (19) ***tā***

Fārsīde edāt-ı ġāyetdür Türkce dek maʿnāsına tānuñ sāyir maʿnāsını sebḳ itdi ***nīz*** (20) daḫı dimekdür ʿArabīde vāv-ı ʿāṭıfa maʿnāsına taḳṭīʿ di ḳaçacaḳ fāʿilātün yire hem cā fāʿilātün (21) yı girīz fāʿilāt depeye tā fāʿilātün rek di tādek fāʿilātün daḫı nīz fāʿilāt **[M84b]** (1)

323 Tāşdur yüzde çıġıt hem dāmġūl
Ūrdur u zānū diz ü ṭopuḳ pezūl

(2) ***tāş*** ol ḫaṭdur ki yüzde çod ile ʿavretler iderler ki Türkīde aña çıġıt dirler (3) ***dāmġūl*** ur didükleri şīşdür ki ādemde ve ġayrı ḥayvānda olur aġrımaz ḫunām (4) rencine de dirler pes beytde merhūn vardur ***zānū*** diz ʿArabca rükbe maʿnāsına ***pezūl*** bā-yı (5) ʿAcemīyile zā-yı ʿArabīnüñ żammıyıla ṭopuḳ ve aşıḳ ve baldır ve incik ve ḳızcaġızlaruñ debselim oyunı ki (6) ʿArabca ḥakīk dirler taḳṭīʿ tāşdur yüz fāʿilātün de çıġıt hem fāʿilātün dāmġūl (7) fāʿilāt ūrdur u zā fāʿilātün nū diz ü ṭo fāʿilātün puḳ pezūl fāʿilāt (8)

324 Çeşn bayramdur bişi lālengdür
Hem süci sīgī vü maşlıḳ bengdür (9)

Çeşn cīm-i ʿAcemīnüñ fetḥiyile ve āḫırında nūnıla ve nūnsuz daḫı lüġatdür bayrām ʿArabca ʿīd maʿnāsına (10) ve dügün ʿArabca velīme maʿnāsına çeşed miṣlehu ***lāleng*** bişi ki yaġda bişürdükleri ḫamīr (11)dür ṭaṭlu maʿnāsına lālenk miṣlehu ***sīgī*** sin-i mühmelenüñ kesri ve vezn içün ẓiyāde (12) olınan yānuñ sükūnı ve kāf-ı ʿAcemīnüñ kesriyile Türkce süci yaʿnī şarāb maʿnāsınadur ḥaḳīḳatde (13) müṣelleṣüñ adıdur ammā istiʿmāl-i ehl-i Fürsde süci murād olur ve şarāb-ḫāneye sīgī-ḫāne (14) dirler ***beng*** bā-yı ʿArabīnüñ fetḥi ve nūnıla kāf-ı ʿArabīnüñ sükūnıyıla esrār maʿnāsına ki Türkce maşlıḳ (15) ʿArabca ġubrā dirler lākin bu maʿnāda istiʿmāli ıṣṭılāḥ-ı ʿavām üzeredür dimişler aṣl maʿnāsı (16) bezrebencdür taḳṭīʿ çeşn bayram fāʿilātün dur bişi lā fāʿilātün lengdür fāʿilāt (17) hem süci sī fāʿilātün gī vü maşlıḳ fāʿilātün bengdür fāʿilāt

325 Ḳorḳulu işe di (18) **kār-ı sehmnāk**
Balçıḳ iltecekleri şanduġa lāk

Kār kāf-ı ʿArabīyile iş maʿnāsına (19) ***sehm*** {Fārsīde dindi zīrā ʿArabīde oḳ ve naṣīb maʿnāsınadur} Fārsīde ḳorḳu ve heybet maʿnāsına ***nāk*** {burada dindi zīrā nāk gāh olur miṣk otı miṣk gibi ḳoḳar ve gāh olur miṣk mefṣūṣ ki cigerle sersete olmış ola ol maʿnāya olur} burada edāt-ı ittiṣāl {kelimenüñ āḫırına lāḥıḳ olur ittiṣāl ve ittiṣāf maʿnāsın ifāde ider zehrnāk ve ḫaşmnāk ferṣnāk gibi ile'l-emṣāl} ve ittiṣāfdur ***kār-ı sehmnāk*** (20) ḳorḳulu iş dimekdür ***lāk*** muṭlaḳā teknedür gerek balçuḳ teknesi olsun ve gerek ḫamīr (21) teknesi olsun ve gerek giysi teknesi olsun nāẓım-ı merḥūmuñ balçıḳ teknesine

taḥṣīṣi naḳale-yi **[M85a]** (1) lüġatuñ taʿmīmine muḫālifdür ve daḫı lāk lük maʿnāsına gelür lük ol nesnedür ki anuñıla ḳızıl renk (2) boyarlar hindūsitāndan gelür ki anda serv gibi bir otuñ üstine gökden yaġar taḳṭīʿ (3) ḳorḳulu i fāʿilātün şe di kār-ı fāʿilātün sehmnāk fāʿilāt balçıḳ ilte fāʿilātün (4) cekleri ṣan fāʿilātün duġa lāk fāʿilātün

326 Pejġ ṣu bendi gözen oldı ṣıġın (5)
Ḫāk-i tūde oldı ṭopraḳdan yıġın

Pejg bā-yı ʿAcemīnüñ fetḥi ve zā-yı ʿAcemīyile ġayn-ı muʿcemenüñ sükūnıyıla (6) ṣu bendi yaʿnī ṣu arḳı degirmen arḳı gibi ve ḳurbaġa ve seme ādem maʿnāsına da gelür {bā-yı ʿAcemī ve zā-yı ʿAcemī ile ḳayd olındı zīrā bā-yı ve zā-yı ʿArabiyyeteyn ile bezʿ bāġ tengi ve heregi maʿnāsınadur} ***gözen*** kāf-ı (7) ʿArabīnüñ żammı ve vāvuñ fetḥi ve zā-yı muʿceme ile nūnuñ sükūnıyıla sıġın geyik maʿnāsına gözene miṣlehu ***ḫāk*** (8) ṭopraḳ ***tūde*** tā-yı müṣennāt-ı fevḳıyyenüñ żammı ve vāvuñ sükūnı ve dāl-ı mühmelenüñ fetḥi ve hā-yı ʿalāmet ile (9) aṣlında depeye dirler ve her nesne ki çeç gibi yıġıla bersebīl-i teşbīh aña daḫı tūde dirler (10) nitekim burada ṭopraḳ yıġınına ḫāk-tūde didükleri gibi taḳṭīʿ pejġ ṣu ben fāʿilātün (11) di gözen ol fāʿilātün dı ṣıġın fāʿilāt ḫāk-i tūde fāʿilātün oldı ṭopraḳ fāʿilātün (12) dan yıġın fāʿilāt

327 Oldı āverden getürmek rīḫten
Dökmek ü ḳaçmaḳdurur (13) **bigrīḫten**

āverden meddile ve vāvuñ fetḥi ve rānuñ sükūnuyıla getürmek maʿnāsına maṣdardur (14) müstaḳbelātında rāya fetḥa ḥareket virilüp āvered ve āverende dinilür ***rīḫten*** rā-yı (15) mühmelenüñ kesri ve yā ile ḫā-yı muʿcemenüñ sükūnıyıla dökmek ʿArabca ṣab maʿnāsına (16) maṣdardur müstaḳbelātında ḫā rāya ḳalb olınup rīzed ve rīzende dinilür pes beytde (17) merhūn vardur bigrīḫten bā-yı zāidenüñ żammıyıla ve kesriyile cāyizdür baʿīdenden olan kāfuñ (18) żammı ve kesri cāyiz olduġıçün taḳṭīʿ oldı āver fāʿilātün den getürmek fāʿilātün rīḫten (19) fāʿilāt dökmek ü ḳaç fāʿilātün maḳdurur big fāʿilātün rīḫten fāʿilāt

328 Māḫçī palan (20) **atıdur üştülüm**
ʿArbededür ṭıynaġa di sünb ü süm

māḫcī palan atı yaʿnī semer (21) atı ki aña sīḫāne dirler ***üştülüm*** hemzenüñ żammı ve şīn-i muʿcemenüñ sükūnı ve tā ile rānuñ żammıyıla **[M85b]** (1) cezaʿ u fezaʿ maʿnāsınadur ʿarbede maʿnāsına olması menḳūl degildür ve daḫı ʿarbede lafẓı ʿArabīdür (2) Ṣıḥāḥ-ı Cevherīde eydür *el-ʿarbedetu sū'u'l-ḥuluḳ ve fulānun muʿarbidun yuveẕẕi*

nedīmuhū fīsukrihī[294](3) Fārsīyi ʿArabile taʿbīr nāẓım-ı merḥūmuñ vaẓīfesi degildür ve daḫı beytde merhūn vardur (4) ***sünb*** sīn-i mühmelenüñ żammıyıla ve kesriyile daḫı menḳuldür süm sīn-i mühmelenüñ żammıyıla ikisi daḫı (5) ṭıynaḳ maʿnāsınadur ṭıynaḳ Türkmān lüġatıdur ṭırnaḳ dimekdür taḳṭīʿ māḫçī pa fāʿilātün (6) lan atıdur fāʿilātün üştülüm fāʿilāt ʿarbededür fāʿilātün ṭıynaġa di fāʿilātün (7) sünb ü süm fāʿilāt

329 **Esnemek āsā vü surfa öksürük**
Gizlidür pūşīde (8) **pūsīde çürük**

āsā medd-i hemze ile esneme maʿnāsına ism-i maṣdardur maṣdarı āsā (9) keşīdendür esnemek maʿnāsına nāẓım-ı merḥūm ism-i maṣdar ile maṣdarı farḳ {itmeyüp} āsāyı esnemek (10) maʿnāsına ḳılması yirinde degildür Luṭfullāh Ḥalīmī daḫı āsā esnemek maʿnāsına ism-i maṣdardur (11) didügünde iṣābet itmişdür ve daḫı āsā miṣlehu uyḳuda ağzı açuḳ ḳalmaḳ ve āsāyis (12) ve rāḥat ḳakım didükleri ḥayvān maʿnāsına gelür ***surfa*** sīn-i mühmelenüñ żammıyıla öksürük (13) ārabca suʾāl maʿnāsına ʿillete ve maʿlūle ıṭlāḳ olınur maṣdarı surfīdendür (14) öksürmek maʿnāsına ***pūşīde*** gizlü ve örtülü ʿArabca ḫafī ve mestūr maʿnāsına {aṣlında örtmek maʿnāsına olan pūşīdenden ism-i mefʿūldür} ve mestūre (15) ve pāk ʿavrete daḫı dirler ***pūsīde*** çürük nesne {aṣlında çürimek maʿnāsına olan pūsīdenden ism-i mefʿūldür çürimüş dimekdür} taḳṭīʿ esnemek ā fāʿilātün sā vü surfa (16) fāʿilātün öksürük fāʿilāt gizlidür pū fāʿilātün şīde pūsī fāʿilātün de çürük (17) fāʿilāt

330 **Uyḫuda ḫoruldamaḳ oldı buḫust**
Hem şikestedür ṣınıḳ (18) **bütün dürüst**

buḫust bā-yı muvaḥḥide ile ḫā-yı muʿcemenüñ żammıyıla fiʿl-i māżīdür uyḳuda (19) ḫoruldadı dimekdür nāẓım-ı merḥūmuñ lafẓı meẕkūra maʿnā-yı maṣdar virüp uyḳuda (20) ḫoruldamaḳ oldı buḫust dimesi ṣavāb degildür zīrā maʿnā-yı meẕkūr buḫustuñ maṣdarı (21) olan buḫustenüñ ve buḫustgerdenüñ maʿnāsıdur baʿż-ı maḥallerde Fārsīde māżīye **[M86a]** (1) maṣdar maʿnāsı virilür lākin ol ancaḳ māżī-yi maṣdar maḳāmında istiʿmāl olunan yirlerde olur (2) her yirde olmaz pes nāẓım-ı merḥūm uyḳuda ḫorladı oldı buḫust didi iṣābet (3) itmiş olurdı ***şikeste*** şīn-i muʿcemenüñ kesri ve kāf-ı ʿArabīnüñ fetḥiyile aṣlında ism-i mefʿūldür ṣınmış (4) maʿnāsına ṣoñra muṭlaḳā ṣınıḳ nevʿine ism olmışdur maṣdarı şikestendür ṣınıḳ ve ṣınmaḳ (5) kesri ü inkisār maʿnāsına müteʿaddī ve lāzım istiʿmāl olınur müstaḳbelātında sīn nūna ḳalb olunup (6) şikened ve şikenende dinilür ve daḫı şikeste ḫaste maʿnāsına daḫı gelür mizācı ṣınduġıçün (7) ***dürüst*** dāl-ı

[294] Arbede, çirkin ahlak anlamındadır. Filan çirkin ahlaklıdır, yani sarhoşluğunda yüzü değişmiştir derler.

mühmele ile rā-yı mühmelenüñ żammıyıla bütün ve ṣaġ ve sikkelenmiş altun ve gümüş maʿnāsına (8) taḳṭīʿ uyḫuda ḫo fāʿilātün ruldamaḳ ol fāʿilātün dı buḫust fāʿilāt hem şikeste (9) fāʿilātün dür ṣınıḳ bü fāʿilātün tün dürüst fāʿilāt

331 **Mühre boncuḳ mühre hem** (10) **vālā-zene**

Ḳāv çaḳmaḳ suḫte āteş-zene

Mühre boncuḳ kāġıd ve bez mühresi (11) ve oñurġa kemügi vālā-zene kaġıd mühresi ***sūḫte*** ḳāv ki anuñıla āteş yaḳarlar ve yanmaḳ (12) ve yandırmaḳ maʿnāsına olan sūḫtenden ism-i mefʿūldür yanmış maʿnāsına ***āteşzene*** çaḳmaḳ (13) ki anuñıla od çıḳarurlar taḳṭīʿ mühre boncuḳ fāʿilātün mühre hem vā fāʿilātün lā-zene fāʿilāt (14) ḳāv çaḳmaḳ fāʿilātün suḫte ā fāʿilātün teş-zene fāʿilāt

332 **Kāsnī güneyik yüzerlik** (15) **sepend**

Hem venīje günlük ü ḳuşburnu şend

Kāsnī kāf-ı ʿArabīyile güneyik didükleri (16) ot ki ʿArabca hindubā dirler ġāyet nāfiʿdür aṣl budur ki çiçegine ıṭlāḳ olınur (17) ve bir nevʿ marul ḳaṣnī maʿnāsına daḫı gelür ***sepend*** sīn-i mühmelenüñ kesri ve bā-yı ʿAcemīnüñ (18) fetḥi ve nūnıla dāl-ı mühmelenüñ sükūnıyıla yüzerlik toḥumı ki yüz göz şerrinden tütsi virirler (19) ***venīje*** vāvuñ fetḥi ve nūnuñ kesri ve yā-yı müṯennāt-ı taḥtiyyenüñ sükūnı ve zā-yı ʿAcemīnüñ fetḥi ve hā-yı ʿalāmet ile (20) günlük ki maʿrūfdur ve kenker ṣaḳızına daḫı dirler ***şend*** şīn-i muʿcemenüñ fetḥi ve nūnıla dāl-ı mühmelenüñ (21) sükūnıyıla ḳuş minḳārī şenīd miṯlehu taḳṭīʿ kāsnī gü fāʿilātün neyik yüzer fāʿilātün **[M86b]** (1) lik sepend fāʿilāt hem venīje fāʿilātün günlük ü ḳuş fāʿilātün burnu şend fāʿilāt (2)

333 **Ġalebe enbūh u ḳaṣnī engüzed**

Avdur naḫcīr ü hem yırtıcı ded

Enbūh hemzenüñ fetḥiyile ġalebe (3) Türkce görümek maʿnāsına ***engüzed*** fetḥ-i hemze sükūn-ı nūn ve kāf-ı ʿAcemīnüñ żammı ve rā-yı ʿAcemīnüñ fetḥiyile (4) Türkce ḳaṣnı didükleri ki ṣaḳız gibi bir nesnedür ṭabīblerde olur ʿilāc içün istiʿmāl (5) iderler ve başra balına daḫı dirler ***naḫcīr*** nūnuñ fetḥi ve ḫā-yı muʿcemenüñ sükūnı ve baʿde cīmüñ kesriyile av (6) ʿArabca ṣayd maʿnāsına avcıya naḫcīrdār dirler ve püsū ve bevl maʿnāsına daḫı gelür ***ded*** dāl-ı ūlā-yı (7) mühmelenüñ fetḥi ve ṣāniyenüñ sükūnıyıla yırtıcı cānavara ıṭlāḳ olınur yırtıcı olmayana dām ıṭlāḳ (8) olınur taḳṭīʿ ġalebe en fāʿilātün būh u ḳaṣnī fāʿilātün engüzed fāʿilāt avdur naḫ (9) fāʿilātün cīr ü hem yır fāʿilātün tıcı ded fāʿilāt

334 Ṭırmaladı ḫast balıḳ aġı şest (10)

Nīst yoḳ ārī eveddür var hest

ḫast fiʿl-i māżīdür ṭırmaladı maʿnāsına (11) ammā bizüm ḳatumuzda olan kütb-i luġātda lafẓ-ı meẕkūruñ {maṣdarı olan ḫastenüñ} maʿnā-yı mesfūre olması meẕkūr degildür (12) ***şest*** şīn-i muʿcemenüñ fetḥi ve sīn-i mühmele ile tānuñ sükūnıyıla balıḳ aġı ve balıḳ avlayıcaḳ (13) olta ki şuʿarā maḥbūblaruñ zülfüñ ekṣeriyyā aña teşbīh iderler ve büyük barmaḳdan oḳ atıcaḳ (14) kiriş ḳoyucaḳ yir ve ince ve laṭīf ve altmış ʿaded maʿnāsına ***nīst*** mürekkebdür kelime-yi nefy olan (15) nī ile rābıṭa olan {ḥükm ü ḫaber maʿnāsın ifāde iden} estden aṣlı nī estdür terkīb olıcaḳ elif ḥaẕf olunmışdur (16) maʿnāsı yoḳdur pes nāẓım-ı merḥūmuñ nīsti yoḳ maʿnāsına ḳılması bu taḥḳīḳ-i ḥaḳīḳden (17) ġāfil olduġıçündür belki yoḳ nīnüñ maʿnāsıdur ve daḫı nīst hestüñ muḳābilidür (18) ki maʿnāsı vardur dimekdür bu daḫı fi'l-cümle vücūda delālet iden ʿibāret-i hā ile rābıṭa olan (19) estden mürekkebdür aṣlı hā estdür terkīb olıcaḳ iki elif ḥaẕf olunmışdur ve maʿlūm (20) ola ki lafẓ-ı est ḳaçan āḫırı meftūḥ olan kelimeye muttaṣıl olsa ḫaṭda elifni iṣbāt vācibdür ḫᵛāceest (21) lafẓında cāyizdür ammā ḳaçan yā vażʿan ve yā istiʿmālen āḫırı sākin olan kelimeye muttaṣıl olsa hem lafẓından {bu kelāmı ẕikr itdügi yirde ve ḳad yuḥẕefu ẕālike yaʿnī el-lafżu'l-kā'ine ed-dāllu ʿalāmaʿne'l-ictimāʿi beyne'l-mevżūʿi ve'l-maḥmūli fīluġāti'l-ʿArabi'l-aṣl keḳavlinā zeydun kātibun ve ḥaḳḳuhu en yuḳāle zeydün hüve kātibun ve ḳad lā yümkinu ḥaẕfuhu fībaʿżi'l-luġāti kemā fi'l-Fārsiyyeti'l-aṣlıyyeti est fī ḳavlinā zeyd debīrest ve hāẕihi'l-lafẓatu tusemmā rābıṭa[295] intehā} {estüñ Fārsīde rābıṭa olmasına re'īsü'l-ḥukemā İbn Sīnā İşārāt[296]ında taṣrīḥ itmişdür} **[M87a]** (1) ve hem ḫaṭdan elifni ḥaẕf {ve baʿde'l-ḥaẕf sükūn ile telaffuẓ olınur zīdest gibi ammā faṣīḥi budur ki bunuñ gibileri sākin ṣūretinde ḥareket iḫtilāṣıyıla telaffuẓ oluna fel-yaḥfaẓ} {żarūret-i şuʿarā içün gāh olur sīn taḥrīk olınur} vācibdür menest vāvest gibi cemʿi end gelür fe'l-yaḥfaẓ (2) ve daḫı estüñ maʿnāsı durdur hestüñ maʿnāsı vardur dimekdür mecāzen gāh olur est (3) hest maʿnāsına da istiʿmāl olınur nitekim bu beytde vāḳıʿdur Beyt

---

[295] Arap dilinde konu ve yüklem (mevdu, mahmul) arasındaki bir araya gelme manasındaki lafız bazen düşürülür. Bizim "zeyd kâtiptir" sözümüzde olduğu gibi. Olması gereken "zeyd, o kâtiptir." şeklinde olmalıdır. Burada Farsça'da olduğu gibi zamirin düşürülmesi doğru değildir. Bizim sözümüzdeki est lafzı "zeyd debîrest" demektir, yani " o saray kâtibidir." Bu söze bağlama, rabıta ismi verilir.

[296] İbn Sînâ'nın (ö. 428/1037) mantık, fizik ve metafiziğe dair en son görüşlerini ihtiva eden eseri. Ayrıntılı bilgi için bkz. Ali Durusoy, "el-İşârât ve't-Tenbîhât", TDV İslam Ansiklopedisi, İSAM, c. 23, s. 421-422, İstanbul, 2001.

[mefāʿīlün mefāʿīlün feʿūlün]

Cihān gerçi serāser (4) **lālezārest**

Bürehne-pā merev āncā ki ḫārest[297]

Murād-ı şāʿir yalıñ ayaḳ gitme şol yire ki (5) diken vardur dimekdür yoḫsa yalıñ ayaḳ gitme şol yire ki dikendür dimek degildür nīstī yoḳluḳ (6) maʿnāsınadur hestī varluḳ maʿnāsınadur maʿlūm ola ki hestī ile būdenüñ maʿnīleri biribirinden (7) mümtazdur hestīnüñ maʿnāsı varluḳdur būdenüñ maʿnāsı olmaḳdur ki ʿArab dilinde andan (8) ʿibāret kün ile taʿbīr iderler vücūd lafẓı kün lafẓına mürādifdür taḥḳīḳ-i maʿnā-yı (9) hestī maʿnā-yı vücūda muġāyir idügüne delīl-i ḳaṭʿī budur ki est mevcūda lāḥıḳ olınur mevcūdest (10) dinilür heste lāḥıḳ olmaz hestest dimezler ammā būde est dirler meẕkūr rābıṭa lafẓına ki (11) mürādif-i mevcūddur lāḥıḳ olur eger hestīnüñ maʿnāsı vücūd maʿnāsına mürādif olaydı mevcūda (12) lāḥıḳ olan rābıṭa heste de lāḥıḳ olurdı niteki būda lāḥıḳ olur maʿnā-yı būd maʿnā-yı (13) vücūd olduġından ötüri fe'l-yaḥfaẓ hāẕā el-taḥḳīḳü'l-ḥaḳīḳ ***ārī*** medd-i hemze ve kesr-i yā ile Fārsīde (14) ḥarf-i īcābdur Türkce eved he de dirler ʿArabca neʿam ve belā maʿnāsına ve daḫı āverdenden istifhāmdur (15) getürür misin maʿnāsına yāḫud ḫaberdür getürürsin maʿnāsına taḳṭīʿ ṭırmaladı fāʿilātün ḫast balıḳ (16) fāʿilātün aġı şest fāʿilāt nīst yoḳ ā fāʿilātün rī eveddür fāʿilātün var hest (17) fāʿilāt

335 **Sū-be-sū her yañadur pusu kemīn**

Hem yüzük engüşterī ḳaşı nigīn (18)

Sū sīn-i mühmelenüñ żammıyıla ṭaraf Türkce yañ maʿnāsına ***sū-be-sū*** her yaña dimekdür ***kemīn*** kāf-ı ʿArabīnüñ (19) fetḥi ve mīmüñ kesriyile kemī miṡlehu pusu ki bir leşkercenüñ maḥallinde bir bölük ādemi bir yirde ṣaḳlarlar (20) kemīngāh u kemīngeh pusu yiri dimekdür (21) ***engüşterī*** hemzenüñ fetḥi ve nūnuñ sükūnı **[M87b]** (1) ve kāf-ı ʿAcemīnüñ żammı ve şīn-i muʿcemenüñ sükūnı ve tānuñ fetḥi ve rānuñ kesri ve yā-yı aṣlıyye ile yüzük ʿArabca ḫātem maʿnāsına (2) taḥḳīḳ-i yā baḥṡinde sebḳ itdi ve daḫı engüştvāne maʿnāsınadur ki derzilerüñ barmaḳlaruna geçirüp (3) anuñıla iş dikdükleri nesnedür ve zihgīr maʿnāsınadur ki anuñıla oḳ atarlar ***nigīn*** nūnıla kāf-ı ʿAcemīnüñ (4) kesriyile yüzük ḳaşı ʿArabca faṣ maʿnāsına taḳṭīʿ sū-be-sū her fāʿilātün yañadur pu

[297] "Dünya gerçi baştanbaşa güllük gülistanlıktır ama oraya yalın ayak gitme, çünkü dikenliktir.

fāʿilātün (5) su kemīn fāʿilāt hem yüzük en fāʿilātün güşterī ḳa fāʿilātün şı nigīn fāʿilāt (6)

336 Penbe panbuḳ hinduvāne ḳārpūz

İkidür pūzīne meymun yarpuz

Penbe Fārsī panbuḳ (7) Türkī ***hinduvāne*** ḳarpuz maʿnāsına hinduvānī miṣlehu ***pūzīne*** bā-yı ʿAcemīnüñ żammıyıladur bu mıṣrāʿuñ maʿnāsı (8) oldur ki pūzīnenüñ maʿnāsı ikidür biri meymūn didükleri cānavardur ve biri yarpuzdur (9) ki yaban maʿnāsına Türkce yarpuz dirler taḳṭīʿ penbe panbuḳ fāʿilātün hinduvāne fāʿilātün (10) ḳārpūz fāʿilāt ikidür pū fāʿilātün zīne meymun fāʿilātün yarpuz fāʿilāt (11)

337 Dest-i ebrencin bilezik gūşvār

Küpe tīhū çil ṣıġırcıḳ ḳuşı sār (12)

Ebrencin {dest-i ebrencin aṣlı ebrecin-destdür ʿilm olmaġıla mużāfun ileyhe taḳdīm olunmışdur pāy-ı ebrencin daḫı böyledür} hemzenüñ fetḥi ve bā-yı muvaḥḥidenüñ sükūnı ve rā-yı mühmelenüñ kesri ve nūnuñ sükūnı ve cīmüñ fetḥi ile muṭlaḳā (13) bilezige dirler ḳola ṭaḳılan bilezige dest-i ebrenc dirler ʿArabca sivār dirler ayaġa geçirdükleri (14) bilezige pāy-ebrencin dirler ʿArabca ḫalḫal dirler ***gūşvār*** ḳulaḳ maʿnāsına olan gūş ile (15) edāt-ı muṣāḥebet ve mülābese ve teʿalluḳ olan vardan mürekkebdür küpeye ḳulaġa ṭaḳılmaġıla (16) ḳulaġa melābese ve taʿalluḳı olduġiçün gūşvār dinmişdür ve daḫı gūşvār dürr-i yekdāneye daḫı (17) dinilür gūşvāre miṣlehu pes beytde merhūn vardur {vāv elif rā kelime āḫırında bunuñ gibi maʿnā ifāde ider ve dāḫı vār gāh olur edāt-ı teşbīh olur şīrvār dirler arslan gibi maʿnāsına} ***tīhū*** tā-yı müṣennāt-ı fevḳiyyenüñ kesri veyā-yı (18) müṣennāt-ı taḥtiyyenüñ sükūnı ve hānuñ żammı ve vāvuñ sükūnıyıla çīl didükleri ḳuşdur ʿArab taʿrīb (19) idüp ṭīhūc dirler ve ḥalīm maʿnāsına daḫı gelür ***sār*** ṣıġırcıḳ ḳuşı ki bir ḳara ile beyāż (20) ḳarışıḳ alaca ḳuşdur ʿArabca zerzūr dirler yaşıl ṣıġırcuġa sārbesez dirler ve daḫı **[M88a]** (1) sār kelle maʿnāsınadur bunuñ ile ser beyninde farḳ sebḳ itdi ve Fürsüñ nişānı ve ḳışla ve nisbet (2) ve iżāfet maʿnāsınadur ve gāh olur keṣretden ve büyüklükden kināye olur ve ser maʿnāsına daḫı (3) gelür elif zāyide olur sebk-sār ve sebk-ser gibi taḳṭīʿ dest-i ebren fāʿilātün cin bilezik (4) fāʿilātün gūşvār fāʿilāt küpe tīhū fāʿilātün çil ṣıġırcıḳ fāʿilātün ḳuşı sār (5) fāʿilāt

338 **Hem ṣuda yüzmek şināvīdendürür**

Hem daḫı ṣızmaḳ tirāvīdendürür (6)

Şināvīden şīn-i muʿcemenüñ kesriyile maṣdardur ṣuda yüzmek ʿArabca sibāḥat maʿnāsına (7) şināgerden miṯlehu şinārīden keẕālik ***tirāvīden*** tā-yı müṯennāt-ı fevḳıyyenüñ kesriyile maṣdardur (8) ṣızmaḳ maʿnāsına ʿArabca tereşşuḥ dinilür tirābīden miṯlehu taḳṭīʿ hem ṣuda yüz fāʿilātün mek şināvī (9) fāʿilātün dendürür fāʿilāt hem daḫı ṣız fāʿilātün maḳ tirāvī fāʿilātün dendürür fāʿilāt (10)

339 **Hem binālīden iñildenmekdürür**

Hem zinūyīden siñildenmekdürür (11)

Binālīden bā-yı zāyidenüñ kesriyile nālīden iñildemek maʿnāsına maṣdardur iñildiye (12) nāle dirler ***zinūyīden*** zā-yı muʿcemenüñ kesriyile maṣdardur siñildemek maʿnāsına ve at kişnemek (13) ve it ulumaḳ ve buña beñzer maʿnālara gelür taḳṭīʿ hem binālī fāʿilātün den iñilden fāʿilātün mekdürür (14) fāʿilāt hem zinūyī fāʿilātün den siñilden fāʿilātün mekdürür fāʿilāt (15)

340 **Hem ṣırıtmaḳ ḫod-gümārīdendürür**

Hem siñüp ḳanmaḳ güvārīdendürür (16)

Gümārīden kāf-ı ʿAcemīnüñ żammıyıla ṣırıtmaḳ maʿnāsına ʿArabca tebessüm dirler ism-i maṣdarı gümārdur [ve daḫı gümār ṣīġa-yı emr ve vaṣf-ı terkībī daḫı gelür] (17) ***güvārīden*** kāf-ı ʿAcemīnüñ żammıyıla maṣdardur siñmek ve siñilmek ve ḳanmaḳ maʿnāsınadur nāẓım-ı (18) merḥūm siñmegü ḳanmaḳ güvārīdendürür dise evlā olurdı taḳṭīʿ hem ṣırıtmaḳ fāʿilātün (19) ḫod-gümārī fāʿilātün dendürür fāʿilāt hem siñüp ḳan fāʿilātün maḳ güvārī fāʿilātün (20) dendürür fāʿilāt

341 **Müstemend eñlüdürür lāġar arıḳ**

Telḫ acı ekşi turuş (21) **ġūre ḳoruḳ**

Müstemend mīmüñ żammı ve sīn-i mühmelenüñ sükūnı ve tā ile mīmüñ fetḥiyile eñlü yaʿnī **[M88b]** (1) ḥācetlü ve şikāyetlü ve ġamlu maʿnāsına da gelür ***lāġar*** arıḳ ʿArabca hüzāl maʿnāsına ***telḫ*** acı turuş (2) tā ile rānuñ żammıyıla fürūş vezninde aṣlı budur ve gāh olur taḫfīf-i ḳaṣd idüp rā-yı sākin (3) ḳılurlar ekşi maʿnāsına turuşīden ekşimek bunda rā elbette sākin telaffuẓ olınur ***ġūre*** (4) ġayn-ı muʿcemenüñ żammı ve vāvuñ sükūnı ve rā-yı mühmelenüñ fetḥi ve hā-yı ġayr-ı melfūẓa ile ḳoruḳ maʿnāsına miʿyār-ı (5) Cemālīde eydür bu lafẓ-ı müşterekdür pamuḳ ḳozasına daḫı dirler ammā meşhūr ve mesmuʿ oldur ki (6) bu maʿnāya zā-yı muʿceme ile istiʿmāl olınur taḳṭīʿ müstemend eñ

fāʿilātün lüdürür lā fāʿilātün (7) ġar arıḳ fāʿilāt telḫ acı ek fāʿilātün şi turuş ġū fāʿilātün re ḳoruḳ fāʿilāt (8)

342 Ev ḳumāşıdur ḫanūr u bārdān

Ḳabḳacaḳdur oḳlaġudur vārdān (9)

ḫanūr ḫā-yı muʿcemenüñ fetḥi ve nūnuñ żammı ve vāvıla rā-yı mühmelenüñ sükūnıyıla ev esbābı ʿArabca meṭāʿu'l-beyt (10) maʿnāsına ḳabā ḳacaġa ve balta ve kesere ve ġayrıya ʿāmdur ve daḫı çölmeklerüñ altına ve ḳumbaraya daḫı (11) dirler ***bārdān*** ḫāṣdur ev metāʿından ḳaba ve ḳacaġa ıṭlāḳ olınur ve daḫı evde yük (12) yıġacaḳ yire daḫı bārdān dirler ve daḫı beytde merhūn vardur ***vārdān*** metāʿ-ı beytden oḳlaġaya (13) dirler ve ḥırār ve çuvāl maʿnāsına daḫı gelür taḳṭīʿ ev ḳumāşı(dur) fāʿilātün [dur] ḫanūr u fāʿilātün (14) bār dān fāʿilāt ḳabḳacaḳdur fāʿilātün oḳlaġudur fāʿilātün vārdān fāʿilāt (15)

343 Aġlayan derdile oldı zār zār

Lābe yalvarmaḳ arıḳdur hem nizār (16)

Zār zār {ve daḫı zārī yalvarmaḳ ve iñlemek ve feryād ve fiġān ve aġlamaḳ maʿnāsına daḫı gelür zīrā böyle ḳayd olındı zīrā jāj evvelde ve āḫırda zā-yı ʿAcemīyile ḳolġan dikeni ve bāṭıl söz ve ḫarman ve çörçöb ve ḫarman ḳapusı ve deve dikeni maʿnāsına gelür} ikisinde daḫı evvelde zā-yı ʿArabī ve āḫırında rā-yı mühmele ile iñleyici nālān (17) maʿnāsına gelür nāẓım-ı merḥūmuñ īrād itdügi maʿnā menḳūl degildür pes iñleyici derdile (18) ol zār zār dise evlā olurdı ve daḫı zār edāt-ı ism-i mekāndur ve ekseriyā kelimenüñ (19) āḫırına lāḥıḳ olur ismüñ kesretine delālet ider lālezār ve gülzār gibi zārı iñledü (20) nāle maʿnāsına zāre mislehu zārīden maṣdardur iñlemek maʿnāsına ***lābe*** ism-i maṣdardur yalvarma (21) maʿnāsınadur {lāb mislehu gāh olur yalvarmaḳ maʿnāsına daḫı istiʿmāl olınur nāẓım-ı merḥūmuñ kelāmı bu ki} lābīden ve lābe-gerdendür yalvarmaḳ ʿArabca tażarruʿ maʿnāsınadur aṣlında **[M89a]** (1) ve daḫı lābe ve laṭīfe ve masḫaralıḳ (2) ve füsūs maʿnāsına daḫı gelür ***nizār*** nūnuñ kesri ve zā-yı ʿArabī ve āḫırında rā-yı mühmele ile arıḳ (3) ve ince maʿnāsına gelür taḳṭīʿ aġlayan der fāʿilātün dile oldı fāʿilātün zār zār (4) fāʿilāt lābe yalvar fāʿilātün maḳ arıḳdur fāʿilātün hem nizār fāʿilāt (5)

344 Ḫastegīdür ṣayruluḳ derd aġrıdur

Aşılan āvīḫte düzd uġrıdur (6)

ḫastegī ṣayruluḳ maʿnāsınadur āḫırındaki yā vaṣfiyyet içündür mā ḳablindeki kāf-ı (7) ʿAcemī ol maʿnā-yı vaṣfiyyeti teʾkīd içün ziyāde ḳılınmışdur {ḫasten ḫamle eylemek ve ṣancımaḳdur ḥamlu olmaḳ maʿnāsına daḫı gelür} ḫastenüñ maʿnā-yı ḥaḳīḳīsi

yārelenmişdür (8) maṣdarı ḫastendür ḫānuñ fetḥiyile yaralamaḳ maʿnāsına her ṣayruya ḫaste didükleri (9) mecāzdur {ve daḫı ḫaste (...) maʿnāsına daḫı gelür} ***derd*** aġrı ve ṣızı ve būrī ʿArabca vecaʿ maʿnāsına derdgerden maṣdardur aġrımaḳ (10) aġrıtmaḳ maʿnāsına ***āviḫte*** medd-i hemze ve kesr-i vāv ile aṣlında ism-i mefʿūldür aṣılmış maʿnāsına (11) maṣdarı āvīḫtendür aṣılmaḳ maʿnāsına müstaḳbelātında ḫā zāya ḳalb olunup āvīzed (12) ve āvīzende dinilür ve daḫı āviḫte ṣarḳmış ve aṣacaḳ nesne ve her nesnenüñ çevresi (13) maʿnāsına da gelür āvīz miṯlehu ***düzd*** dāl-ı mühmelenüñ żammı ve zā-yı muʿceme (14) ile dāl-ı mühmelenüñ sükūnıyıla uġrı ʿArabca sārıḳ maʿnāsına her gördügin uġurlayan (15) uġrıya düzd-efşār dirler düzdīden maṣdardur uġurlamaḳ maʿnāsına {düzd-efşer miṯlehu} taḳṭīʿ (16) ḫastegīdür fāʿilātün ṣayruluḳ der fāʿilātün daġrıdur fāʿilāt aṣılan ā fāʿilātün (17) vīḫte düz fāʿilātün duġrıdur fāʿilāt

345 **Yāften bulmaḳ dimek güftendürür** (18)
Hem delik delmek daḫı süftendürür

Yāften bulmaḳ maʿnāsına burada tekrār vāḳıʿ (19) olmışdur zīrā baḥr-ı tāsiʿde ẕikr-i sebḳ itdi idi ***güften*** maṣdardur dimek tekellüm maʿnāsına (20) ***süften*** delmek maʿnāsına bunda daḫı tekrār vāḳıʿ olmuş zīrā yigirmi beşinci baḥirde (21) ẕikri sebḳ itdi idi taḳṭīʿ yāften bul fāʿilātün maḳ dimek güf fāʿilātün tendürür fāʿilāt **[M89b]** (1) hem delik del fāʿilātün mek daḫı süf fāʿilātün tendürür fāʿilāt

346 **Tü dimekdür şüh dimek** (2) **heybet şükūh**
Oldı Kürdistanda bir ṭaġ Kirdekūh

şüh şīn-i (3) muʿcemenüñ żammı ve hānuñ sükūnıyıla {kelime-yi taġrīrdür tü maʿnāsına} ve bir kimsenüñ yüzine tükürmek maʿnāsına ve tüf (4) üf ve ḳarış virmek ve bizār olmaḳ maʿnāsına da gelür ***şükūh*** şīn-i muʿceme ile (5) kāf-ı ʿArabīnüñ żammıyıla heybet ve ḫaşmet ve yaraşuḳluḳ ve ʿaceb maʿnāsına taḫfīf olunup şüküh (6) daḫı dirler ululuġa şükūhī dirler ululanmaġa şükūhīden dirler maṣdardur ***kirdekūh*** (7) kāf-ı ʿArabīnüñ kesri ve āḫırında hā-yı ʿalāmet ile şāyiʿdür Kürdistānda bir büyük ṭaġdur (8) ḳavminüñ ekṣerī melāḥde imiş faḳīr-i ḥaḳīr ẓann iderüm ki bu ʿibāretde taġyīr ü taṣḥīf vardur (9) ṣaḥīḥi kürdikūhdur kāf-ı ʿArabīnüñ żammı ve daluñ kesriyile aṣlı kūh-ı kürdidür kürd ṭaġı dimekdür (10) ʿilm olmaġıla mużāfun ileyhe taḳdīm olunmışdur taḳṭīʿ tü dimekdür fāʿilātün şüh dimek hey (11) fāʿilātün bet şükūh fāʿilāt oldı Kürdis fāʿilātün tanda bir ṭaġ fāʿilātün Kirdekūh (12) fāʿilāt

347 **Bād-ı bīzen bādzen hem yelpaze**
Bīmeze ṭatsuz u ṭatlu bāmeze (13)

Bād-ı bīzen bādzen ikisi de yelpāze maʿnāsına ʿArabca mirveḥā dirler bād-bār miṯlehu bād-bāz (14) keẕālik ***bī*** ḥarf-i nefy ***meze*** mīmüñ fetḥi ile yāḫud żammıyıla ve zā-yı ʿArabīnüñ fetḥi ve hā-yı ʿalāmet ile (15) ṭad yaʿnī çāşni ve leẕẕet maʿnāsına bīmeze ṭatsuz dimekdür ***bā*** muʿiyyet ve muṣāḥabet maʿnāsına (16) ʿArabca meʿa gibi bāmeze ṭatlu dimekdür taḳṭīʿ bād-ı bīzen fāʿilātün bādzen hem fāʿilātün yelpaze (17) fāʿilāt bīmeze ṭat fāʿilātün suz u ṭatlu fāʿilātün bāmeze fāʿilāt

348 **Ḥabbe dāne** (18) **ḫūşe adı sünbüle**
Dabbe gön bardaḳ kilindür bülbüle

ḥabbe Fārsīde ***dāne*** (19) maʿnāsına istiʿmāl olınmaz belki bir çekirdek aġırında istiʿmāl iderler ki iki arpa aġrıdur dāne maʿnāsına (20) olan ḥabbe ʿArabīdür pes kelām-ı nāẓımda ḥabbe ʿArabīdür lafẓ-ı ʿArabīnüñ ḥalline taʿarruż nāẓımuñ vażīfesi (21) degildür maʿlūm ola ki zebān-ı Fārsīde hā-yı mühmele olmaz belki ya ʿArabīden alup istiʿmāl ve kendü **[M90a]** (1) dilleri gibi taṣarruf iderler lisān-ı ʿArabī cümle dillerüñ eşrefi ve efṣaḥı olduġiçün ve yāḫud ġayrı (2) dilden naḳl iderler ve yāḫud ʿavām taḥrīf idüp ḥā ile telaffuẓ iderler fe'l-yaḥfaẓ (3) ***ḫūşe*** ḫā-yı muʿcemenüñ żammı ve vāvuñ sükūnı ve şīn-i muʿcemenüñ fetḥi ve hā-yı ʿalāmet ile buġdayuñ (4) ve arpanuñ başı kiʿArabca sünbüle dirler ve bunlara beñzer ḥubūbātuñ başı ve ṣalḳım ve elegimṣaġmel (5) ve gökde sünbüle burcı maʿnāsına da gelür ***dabbe*** dāl-ı mühmele ile bā-yı muvaḥḥidenüñ fetḥiyile bardaḳdur (6) ki gönden olur matara gibi seferlerde ṣu ḳabı iderler ve gönden yaġ u bal ve maʿcūn (7) ḳablarına daḫı dirler aṣlı ʿArabīdür lisān-ı ʿArabīde maʿnā-yı āḫırda istiʿmāl olınur açıḳ (8) nitekim Cevherī ṣaḥḥāḥda eydür *ve'd-debbetü'l-letī hiye li'd-dühnī*[298] intehā ***bülbüle*** iki bā-yı muvaḥḥidenüñ (9) żammıyıla bir ḫamr ḳadehidür ki ḳurşundandur Türkce kilindür dirler kāf ile lāmuñ kesriyile ve emzüklü (10) bardaġa daḫı dirler ʿArabīdür Fārsīde daḫı müstaʿmeldür taḳṭīʿ ḥabbe dāne fāʿilātün (11) ḫūşe adı fāʿilātün sünbüle fāʿilāt dabbe gön bar fāʿilātün daḳ kilindür fāʿilātün (12) bülbüle fāʿilāt

349 **Büklümek oldı sigīzīden sütūr**
Ilḳıya dirler geviş (13) **dür nīşḫūr**

[298] Debbe içine yağ konulan kaptır.

Sigīzīden sin-i mühmele ile kāf-ı ʿAcemīnüñ kesriyile Türkce büklümek yaʿnī (14) ḳalḳımaḳ maʿnāsına ve çalḳanmaḳ maʿnāsına da gelür ***sütūr*** sīn-i mühmele ile tā-yı müşennāt-ı (15) fevḳıyyenüñ żammıyıla ism-i ʿāmdur {ṭuvar maʿnāsına} muṭlaḳā dört ayaḳlu olanlara ıṭlāḳ olınur baʿż-ı erbāb-ı (16) lüġat ögrek maʿnāsına ḳılmışlar ki ḳışraḳ sürüsine dirler Türkmān tāʾifesi ılḳ (17) taʿbīr iderler nāẓım-ı merḥūmuñ kelāmı bu ḳavl üzere mebnīdür {ve daḫı beytde merhūñ vardur} ***nīşḫūr*** dāl-ı mühmele ile (18) nīşḫūrdden maḳṣūrdur vezn içün zīrā dālsuz lüġat olması menḳūl degildür (19) geviş maʿnāsına ki baʿż-ı ḥayvān yem yedikden ṣoñra gevişir ṭurur taḳṭīʿ büklümek ol fāʿilātün (20) dı sigīzī fāʿilātün den sütūr fāʿilāt ılḳıya dir fāʿilātün ler geviş dür fāʿilātün (21) nīş-ḫūr fāʿilāt

350 **Icḳırıḳ oldı zaġang ammā arūġ**
Oldı gegirmek daḫı [M90b] (1) **yalan dürūġ**

zaġang zā-yı ʿArabīyile ġayn-ı muʿcemenüñ fetḥiyile ıcḳırıḳ ʿilleti ki iṭṭibāḳatında fuvāḳ (2) dimek ile maʿrūfdur ve göz ḳapamaḳ ki ʿArabca laḥża dirler ıcḳırmaġa zaġangīden dirler ***arūġ*** medd-i (3) hemze ile ḳaṣrıla daḫı cāyizdür ve rā-yı mühmelenüñ żammıyıla gegirmek ʿArabca cüşāʾ dirler {aṣlı arūġgerdendür gerden ḥaẓf olunmışdur ve daḫı} pes beytde (4) merhūn vardur ***dürūġ*** dāl-ı mühmele ile rā-yı mühmelenüñ żammıyıla yalan ʿArabca kizb maʿnāsına (5) yalanciya dürūġzen ve dürūġgūy dirler taḳṭīʿ ıcḳırıḳ ol fāʿilātün dı zaġang am (6) fāʿilātün mā arūġ fāʿilāt oldı gegir fāʿilātün mek daḫı ya fāʿilātün lan dürūġ (7) fāʿilāt

351 **İç yaġı pīh ü ḳaḳırdaḳ çizdere**
Dūde oba çadıra ḫayme çere (8)

Pīh bā-yı ʿAcemīnüñ kesri ve yā-yı müşennāt-ı taḥṭiyye ile hānuñ sükūnıyıla iç yaġı ve surḥa maʿnāsına (9) ***çizdere*** cīm-i ʿAcemīnüñ {fetḥi} kesri ve zā-yı ʿArabīnüñ sükūnı ve dāl-ı mühmele ile rā-yı mühmelenüñ fetḥi ve hā-yı ʿalāmet (10) ile ḳaḳırdaḳ ki maʿrūfdur {ve ṭāru ḳuşı çizde mişlehu} ***dūde*** dāl-ı mühmelenüñ żammıyıla küçük ḳabīleye dirler Türkce (11) oba dirler büyük ḳabīleye dūdemān dirler ***ḫayme*** çadır maʿnāsına ʿArabīdür Fārsīde (12) daḫı müstaʿmeldür ***çere*** cīm-i ʿAcemīyile ve rā-yı mühmelenüñ fetḥiyile ve hā-yı ʿalāmet ile bu daḫı çadıra dirler (13) taḳṭīʿ iç yaġı pī fāʿilātün hü ḳaḳırdaḳ fāʿilātün çizdere fāʿilāt dūde oba (14) fāʿilātün çadıra ḫay fāʿilātün me çere fāʿilāt

352 **İç derun hāmun yazı ḳırañ** (15) **kenār**
Oldı süpürge diken çārūb u ḫār

Derun iç ve içerü maʿnāsına (16) ***hāmun*** düz yir Türkce yazı ʿArabca ṣaḥrā dirler ***kenār*** kāf-ı ʿArabīnüñ fetḥiyile Türkce ḳırañ ʿArabca (17) ṭaraf maʿnāsına ve daḫı kenār ḥālet-i vuṣlatda ḳuçmaḳ maʿnāsına gelür bunuñıla ve ṣalātden (18) kināye iderler ***çārūb*** cīm-i ʿArabīyile süpürge ʿArabca migisene dirler {cārū miṣlehu} ve daḫı çārūb ṣīġa-yı emrdür (19) yir süpür dimekdür {yāḫud süpür} vaṣf-ı terkībīdür süpürge çalıcı dimekdür ***ḫār*** ḫā-yı muʿceme ile diken ʿArabca (20) şevk dirler taḳṭīʿ iç derun hā fāʿilātün mun yazı ḳı fāʿilātün rañ kenār fāʿilāt (21) oldı süpür fāʿilātün ge diken çā fāʿilātün rūb u ḫār fāʿilāt

353 Beñdeşe hemtā digil [M91a] (1) **hem-zād ikiz**
Ābgīr oldı göl ü deryā deñiz

Hemtā hānuñ fetḥiyile aṣlında beñdeş maʿnāsınadur ki (2) bir ādem bir ādeme beñzese ol beñzeyen ādeme dirler ṣoñra muṭlaḳā (3) naẓīr ü şibih maʿnāsına istiʿmāl olındı bī-naẓīre bī-hemtā dirler ***hemzād*** bele ṭoġmış yaʿnī (4) ikiz ʿArabca tevʾem maʿnāsına ***ābgīr*** aṣlında vaṣf-ı terkībīdür ṣu ṭutucı dimekdür göl ṣu (5) ṭutup kendīde ṣuyı cemʿ itdügiçün ābgīr didiler ***deryā*** deñiz ʿArabca baḥr dirler deryāçe göl (6) deryācıḳ dimekdür taḳṭīʿ beñdeşe hem fāʿilātün tā digil hem fāʿilātün zād ikiz fāʿilāt (7) ābgīr ol fāʿilātün dı göl ü der fāʿilātün yā deñiz fāʿilāt

354 Gūr-ḫāne daḫmedür (8) giñiş ferāḫ
Hem çaḳıl çaḳal şeġal ü senglāḫ

daḫme dāl-ı mühmelenüñ fetḥi (9) ve ḫā-yı muʿcemenüñ sükūnı ile gūr-ḫāne maʿnāsına gūr-ḫāne daḫı Fārsīdür şol eve dirler ki (10) içinde ḳabir ola aṣlı ḫāne-yi gūrdur ʿilm olmaġıla mużāfun ileyhe taḳdīm olımuşdur Türkīde (11) daḫı şāyiʿdür ***ferāḫ*** fānuñ fetḥiyile giñiş ʿArabca vāsiʿ maʿnāsına giñlige ferāḫī [eli geniş ġanī ādeme ferāḫ-dest dirler] (12) ve ferāḫa dirler ***şeġal*** şīn-i muʿcemenüñ fetḥiyile Türkce çaḳal didükleri maʿrūf ḥayvāndur (13) ***senglāḫ*** sīn-i mühmelenüñ fetḥi ve nūnıla kāf-ı ʿArabīnüñ (14) sükūnıyıla ṭaşlı ve çaġıllı yire dirler nāẓım-ı merḥūm-ı nefs çaḳıl maʿnāsına ḳıldı ammā (15) menḳūl degildür ***çaḳıl*** ʿibāreti Türkīdür uvaḳ ṭaşlara dirler çāġıl daḫı dirler ve daḫı (16) nāẓım-ı merḥūm bu mıṣraʿda tertībe riʿāyet itdi naẓımdan ötüri taḳṭīʿ gūr-ḫāne (17) fāʿilātün daḫmedür gi fāʿilātün ñiş ferāḫ fāʿilāt hem çaḳıl ça fāʿilātün ḳal şeġal ü (18) fāʿilātün senglāḫ fāʿilāt

355 Loḫuṣa zāc oldı māmī pīşyār (19)
Bu yıl imsāl oldı bıldır oldı pār

Zāc zā-yı ʿArabīyile ve āḫırında cīmile (20) Fārsīdür loḫuṣa ʿavret maʿnāsınadur ʿArab taʿrīb idüp ḳara boya ve mürekkebe ḳoyduḳları (21) nesne maʿnāsına istiʿmāl ider ***pīşyār***

bā-yı ʿAcemīnüñ kesriyile Türkce māmī yaʿnī ebe ki ʿavret [M91b] (1) ṭoġurdur ʿArabca ḳābile dirler *imsāl* aṣlı īm olup Fārsīce īn Türkce bu maʿnāsına olan im (2) ile yel maʿnāsına olan sālden mürekkebdür bu yıl dimekdür *pār* bā-yı ʿAcemīyile Türkce bıldır yaʿnī (3) giçen yıl maʿnāsına taḳṭīʿ loḫuṣa zā fāʿilātün coldı māmī fāʿilātün pīşyār fāʿilāt (4) bu yıl imsāl fāʿilātün oldı bıldır fāʿilātün oldı pār fāʿilāt

356 **Hem çerīden otlamaḳ** (5) **otla biçer**

Otacı çerçi pizişk ü pīlever

Çerīden cīm-i ʿAcemīnüñ fetḥi ve rā-yı mühmele-yi (6) taḫaffife yāḫud müşeddedenüñ kesriyile maṣdardur otlamaḳ ʿArabca raʿī maʿnāsına *biçer* bā-yı zāʿidenüñ (7) kesri ve cīmüñ fetḥiyile emr-i ḫāżırdur otla dimekdür *pizişk* bā-yı ʿAcemīyile zā-yı ʿArabīnüñ kesriyile (8) ve şīn-i muʿceme ile kāf-ı ʿArabīnüñ sükūnıyıla Türkce otacı yaʿnī baʿż edviye içün ot (9) ṣatan ḥekim dimekdür *pīlever* bā-yı ʿAcemīnüñ kesri ve yā-yı müşennāt-ı taḥṭiyyenüñ sükūnı ve lām ile (10) vāvuñ fetḥiyile Türkce çerçi ʿArabca ṣaydelānī dirler taḳṭīʿ hem çerīden fāʿilātün otlamaḳ ot (11) fāʿilātün la biçer fāʿilāt otacı çer fāʿilātün çi pizişk ü fāʿilātün pīle-ver fāʿilāt (12)

357 **Gevdede āmās şişdür ābile**

Ten ḳabarcuġı ṣunuñdur kūbile (13)

āmās medd-i hemze ile ḳaṣrıla daḫı lüġatdür gövdede olan şiş ve verem ve yel ṭutmaḳ (14) maʿnāsına daḫı gelür {āmāh miṯlehu} şişmege āmāsīden dirler maṣdardur *ābile* medd-i hemze ve kesri bā-yı muvaḥḥide (15) ve fetḥ-i lām ve hā-yı ʿalāmet ile tende olan ḳabarcuḳ ki ekṯeriyā ḫılṭī ṭabīʿat defʿ itdiginden olur (16) ve ḥukemā ḳatında ādemüñ aʿżāsında olan çiçekdür ki ʿArabca cüderī dirler ve it didükleri (17) ʿilletdür ve daḫı beyte merhūn vardur *kūbile* kāf-ı ʿArabīnüñ żammı ve vāvuñ sükūnı ve bā-yı (18) ʿAcemīnüñ kesri ve lāmuñ fetḥi ve hā-yı ʿalāmet ile {kūpa miṯlehu} ṣu üzere olan ḳabarcuḳ ki yaġmur yaġarken olur (19) ʿArabca ḥabāb dirler {göz ḳuyruġında çıḳan çıbana ki it dirsegi taʿbīr olınur Fārsīde ābile çeşm dirler} taḳṭīʿ gevdede ā fāʿilātün mās şişdür fāʿilātün ābile fāʿilāt (20) ten ḳabarcu fāʿilātün ġı ṣunuñdur fāʿilātün kūbile fāʿilāt

358 **Kih kiçidür mih uludur** (21) **ayva bih**

Hem gürūha yumaḳ u dügüm girih

Kih kesr-i kāf-ı ʿArabī ve sükūn-ı hā ile {ḳayd olındı zīrā kih hā-yı ġayr-ı melfūẓa ile ki hā-yı ʿalāmetdür içün maʿnāsına gelür ve bir kelimeyi bir kelimeye rābṭ içün gelür ve kim dimekdür ʿArabīde men istifhāmiyye maʿnāsına} kiçi ʿArabca [M92a] (1) ṣaġīr maʿnāsına ve şānı alçaḳ denī maʿnāsına da gelür *mih* kesr-i mīm ve sükūn-ı hā ile ulu

ʿArabca (2) seyyid maʿnāsına ve ne yaʿnī yoḳ maʿnāsına da gelür ***bih*** ba-yı muvaḥḥidenüñ kesri ve hānuñ sükūnıyıla (3) ayva didükleri mīve ʿArabca sefercel dirler ve eyü ʿArabca ḥasen maʿnāsına da gelür ***gürūha*** (4) kāf-ı ʿAcemīyile rānuñ żammı ve vāvuñ sükūnı ve hānuñ fetḥi ve āḫırında hā-yı ʿalāmet ile yumaḳ ve yumrı (5) yuvalaḳ nesnelere ıṭlāḳ olınur her ne olursa olsun ve ḥuṣūṣıla kelleye daḫı gürūha (6) dirler ***girih*** kāf-ı ʿAcemīyile rā-yı mühmelenüñ kesri ve hānuñ sükūnıyıla dügüm ʿArabca ʿūkde maʿnāsına (7) taḳṭīʿ kih kiçidür fāʿilātün mih uludur fāʿilātün ayva bih fāʿilāt hem gürūha (8) fāʿilātün yumaḳ u dü fāʿilātün güm girih fāʿilāt

359 **Hem dıraḫt u şāḫ aġac** (9) **oldı budaḳ**
Mīnihed ḳorlar nihādendür ḳomaḳ

dıraḫt dāl-ı mühmelenüñ (10) kesri ve rā-yı mühmelenüñ fetḥiyile kesilmemiş şecer kesildikden ṣoñra çöb dirler ve daḫı istiʿāre (11) ṭarīḳıyıla kesilmiş şecere daḫı ıṭlāḳ olınur nitekim bu beyte vāḳıʿdur Beyt

Lāle (12) **ḫaddiñden meger gül-i reng-i bū uġurlamış**
Kim dıraḫta ṣāruben gözdür diler bāzārda (13)

ḫoş istiʿāre vāḳıʿ olınmuş dimekdür ki gül reng ü bū bulup tāze ve ter olmuşdur (14) lāle-yi ḫadd-i maḥbūbe muḳārin olmaġıla ve çöb çıḳar ḳuvvet-i ġāẕiye ve nāmiye istiʿdāden (15) bolup dıraḫt mertebesine varmışdur ve bu maʿnāda ḥiḳāyet olınur ki şāh-ı (16) Manṣūruñ üstādı ki şāh oġlan iken ayva çubuġıyıla teʾdīb idüp vururdı (17) pādişāh olduḳdan ṣoñra üstāduñ daʿvet itdügi ʿitāb ide üstādı bildi ki (18) derūnuñda ayva çubuġı acısı vardur yeñi içinde bir ayva gizledi ḳatına varıcaḳ ʿitāb ile (19) ḥiṭāb idecek ayvayı yeñiden çıḳardı ve ḳodı ve eyitdi ki īn mīve-yi ān (20) dıraḫtest yaʿnī bu ādāb u meʿārif ol şecerüñ ṣemeresidür (21) ***şāḫ*** budaḳ ve boyunuz maʿnāsına da gelür şāḫā miṣlehu ***mī*** edāt-ı ḥāl ***nihend*** [M92b] (1) nūnuñ kesri ve hānuñ fetḥiyile fiʿl-i mużāriʿ cemʿ-i meẕkūr ġāʾibdür ḳorlar dimekdür müfredi nihdedür maṣdarı nihāden (2) dür nūnuñ kesriyile ḳomaḳ ʿArabca vażʿ māʿnāsına taḳṭīʿ hem dıraḫt u fāʿilātün şāḫ aġac ol (3) fāʿilātün dı budaḳ fāʿilāt mīnihed ḳor fāʿilātün lar nihāden fāʿilātün dür ḳomaḳ (4) fāʿilāt

360 **Encümen ābisten ü zāden dimek**
Dernek ü yüklü ṭoġ urmaḳ renc (5) **emek**

Encümen hemzenüñ fetḥi ve nūnuñ sükūnı ve cīm-i ʿArabīnüñ żammı ve mīmüñ fetḥiyile aṣlında dernek (6) ve cemʿiyyet yiri maʿnāsınadur ʿArabca maḥfil ü meclis dirler ***ābisten*** medd-i hemze ve kesr-i bā-yı muvaḥḥide (7) ile insāndan ve ḥayvāndan

yüklü olan dişiye dirler ***zāden*** zā-yı ʿArabīyile ṭoġmaḳ (8) ve ṭoġurmaḳ lāzım ve müteʿaddī gelür maṣdardur müstaḳbelātında dāl-ı mühmele yāya (9) ḳalb olunup zāyed ve zāyende dinilür pes bu beytüñ mıṣraʿ-ı evveli mıṣraʿ-ı ṯānīye merhūndur (10) ***renc*** rā-yı mühmelenüñ fetḥiyile emek ve zaḥmet ve ḥastaluḳ rence miṯlehu ve incinmek maʿnāsına olan (11) rencīdenden emrdür ḥasta ve zaḥmetlü kişiye rencūr dirler {lāzımdur müteʿaddīsi rencānīdendür incitmek maʿnāsına} taḳṭīʿ encümen ā fāʿilātün (12) bisten ü zā fāʿilātün den dimek fāʿilāt dernek ü yük fāʿilātün lü ṭoġurmaḳ fāʿilātün (13) renc emek fāʿilāt

361 Serv ile kendir kenefşile kenev

Laḳ daḫı şālaḳ pelās u (14) **yeñi nev**

Kenefş kāf-ı ʿArabīyile nūnuñ fetḥiyile ve fā ile şīn-i muʿcemenüñ sükūnıyıla serv şeceri ki bir maʿrūf (15) ṭoġrı şecerdür zīrā maḥbūblaruñ boyunu aña teşbīh iderler serv Fārsīde daḫı müstaʿmeldür {baʿż-ı nüsḫada servile kenefşile kendir kenu düşmüş ammā evlā ve enseb olan bizüm nüsḫamızda olınur} {serv şecerine serv-i āzād daḫı dirler rivāyet olınur ki bir gün Mecnūn gördi bir baġbān bir serv şecerni keser mecnūn eydür ey baġbān bunuñ ḳaddi yāruñ ḳaddine beñzer kesme yazuḳdur diyüp baġbānden ṣatun alup azād eyledi ol serve serv-i āzād dirler idi keṯret-i istiʿmāle şimdi her serve ki ḳaddi ġāyetle mevzūn olsa aña daḫı serv-āzād istiʿmāl iderler şuʿarā mābeyninde çoḳ istiʿmāl olınur} (16) ***kenev*** kāf-ı ʿArabīyile nūnuñ fetḥiyile kendir didükleri kettāndur ki andan urġan iderler kendir toḥumuna (17) kenevdān ve kenevdāne dirler ***lak*** lāmuñ fetḥiyile şālaḳ miṯlehu şāl keẕālik ***pelās*** yaʿnī eski (18) ḳaftan maʿnāsına ***nev*** fetḥ-i nūnıla şāyiʿdür żammıyıla daḫı lüġatdür yeñi ʿArabca cedīd maʿnāsına (19) taḳṭīʿ serv ile ken fāʿilātün dir kenefşi fāʿilātün le kenev fāʿilāt laḳ daḫı şā fāʿilātün (20) laḳ pelās u fāʿilātün yeñi nev fāʿilāt

362 Dīvçe oldı sülük daḫı zelū

Yu bişū (21) bügzār ḳo boġaz gelū

Dīvçe ʿāmme-yi naḳale-yi lüġat ḳatında taḫıl biti ve güve maʿnāsınadur **[M93a]** (1) ammā şeyḫ ebū İsmāʿil Cürcānī sülük maʿnāsına da naḳl eylemiş nāẓım-ı merḥūmuñ kelāmı buna mebnīdür (2) ***zelū*** zā-yı ʿArabīyile ʿAcemīyile de menḳūldür miṯlehuhu zele taḫfīf-i lāmıla keẕālik bişū bā-yı zāyide ile (3) şīn-i muʿcemenüñ żammıyıla emr-i ḫāżırdur *yu ʿArabca iġsal maʿnāsına* maṣdarı şestendür şīn-i (4) muʿceme-yi muḳaddimenüñ żammıyıla yumaḳ maʿnāsına müstaḳbelātınsa sīn-i mühmele yirine yā ile vāv getirüp (5) şūyed ve şūyende dirler ***bügzār*** bā-yı zāyidenüñ żammı ve vezn içün

kāf-ı ʿAcemīnüñ sükūnıyıla (6) emr-i ḫāżırdur ḳo maʿnāsına maṣdarı güzāştendür kāfuñ żammıyıla ḳomaḳ ve ṣalı virmek (7) ve geçmek maʿnāsınadur müstakbelātında şīn rāya ḳalb olınur güzāred ve güzārende (8) dinilür ***gelū*** kāf-ı ʿAcemīnüñ fetḥiyile boġaz ʿArabca ḥalḳ maʿnāsına {ʿavretlerüñ boġazlaruna aṣduḳları boġmaġa gelū-bend dirler} {ve daḫı güzār vaṣf-ı terkībī daḫı gelür ġam-güzār gibi} taḳṭīʿ dīvçe ol fāʿilātün (9) dı sülük da fāʿilātün ḫı zelū fāʿilāt yu bişū büg fāʿilātün zār ḳo bo fāʿilātün (10) ġaz gelū fāʿilāt

363 **Pābürehne yalın ayaḳ bendegī**
Ḳulluḳ oldı ḳay hem bārendegī (11)

pā ayaḳ pāyden maḳṣūrdur ***bürehne*** bā-yı muvaḥḥidenüñ kesri ve rānuñ fetḥiyile yalıncaḳ ʿArabca ʿārī (12) maʿnāsına ***pābürehne*** {kāf-ı ʿAcemī ziyādesinüñ vechi oldur ki Kemāl Paşa-zāde risāle-yi yāʾiyyesinde dimişdür ki ismüñ āḫırında hā-yı ġayr-ı melfūẓa olsa ol isme yā-yı vaṣfiyyet lāḥıḳ olıcaḳ āḫırında bir kāf-ı ʿAcemī ziyāde olınur ḫᵛācegī veznindeki ve bendegī gibi fe'l-yaḥfaẓ ve māʿlūm ola ki āḫırında hā-yı ġayr-ı melfūẓa olan ismüñ āḫırına yā-yı vaṣfiyye ve kāf ẕiyāde olıcaḳ hā-yı meẕkūre kitābetden düşer fe'l-yaḥfaẓ} yalın ayaḳ dimekdür ***bende*** ḳul tafṣīli sebḳ itdi bendegī kāf-ı ʿAcemī (13) ve yā-yı vaṣfiyyet ile ḳulluḳ dimekdür pes beytde merhūn vardur ***bārendegī*** ḳış günlerinde yaʿnī (14) yaġmur ile ḳarışuḳ ḳardur ki Türkce aña ḳay dirler yaġış daḫı dirler taḳṭīʿ (15) pā-bürehne fāʿilātün yalın ayaḳ fāʿilātün bendegī fāʿilāt ḳulluḳ oldı fāʿilātün (16) ḳay hem bā fāʿilātün rendegī fāʿilāt

364 **Bes yeter ḫaylī pes eyle olsa pes** (17)
Yetişen ḳalmışlara feryād-res

Bes bā-yı ʿArabīnüñ fetḥiyile yeter ve ancaḳ ve niçe ve ḫayli (18) ve mānend maʿnāsına gelür ***pes*** bā-yı ʿAcemīyile edāt-ı cezādur ʿArabca iẕā kāne keẕālik Türkce öyle olsa (19) maʿnāsınadur ve ṣoñ ve ard ve eñse maʿnāsına da gelür ***feryādres*** vaṣf-ı terkībīdür maʿnāsı (20) meded irişdiricüdür meded maʿnāsına olan feryād ile ilişdürmek maʿnāsına olan resāndenden (21) müştaḳḳ olan resden mürekkebdür ḳalmışlara meded irişdirüp muʿāvenet iden kişiye feryād-res dirler **[M93b]** (1) taḳṭīʿ bes yeter ḫay fāʿilātün lī pes eyle fāʿilātün olsa pes fāʿilāt yetişen ḳal (2) fāʿilātün mışlara fer fāʿilātün yād-res fāʿilāt

365 **Hem ṭaru gāvers ü peyġūle** (3) **bucaḳ**
Hem daḫı encūġ u āteşdān ocaḳ

Gāvers kāf-ı ʿAcemīyile vāvuñ fetḥi ve rā-yı (4) mühmele ile sīn-i mühmelenüñ sükūnıyıla ṭaru ki maʿrūfdur ***peyġūle*** bā-yı ʿAcemīnüñ fetḥi ve yā-yı müẕennāt-ı (5)

taḥtiyyenüñ sükūnıyıla muṭlaḳā bucaḳ maʿnāsına gerek ev bucaġı olsun ve gerek ġayrı ve ṭar soḳaḳ (6) ve tekye maʿnāsına da gelür peyġule miṣlehu ***encūġ*** hemzenüñ fetḥi ve nūnuñ sükūnı ve cīmüñ żammı ve āḫırında (7) ġayn-ı muʿceme ile ocaḳ ki anda āteş yanar ve ınçḳırıḳ ve ocaḳ ve büklüm maʿnāsına da gelür (8) ***āteşdān*** bu daḫı ocaḳ maʿnāsınadur ve āteş-perest yaʿnī āteşe ṭapucı maʿnāsına da (9) gelür taḳṭīʿ hem ṭaru gā fāʿilātün vers ü peyġū fāʿilātün le bucaḳ fāʿilāt (10) hem daḫı en fāʿilātün cūġ u āteş fāʿilātün dān ocaḳ fāʿilāt

366 **Pīre bulı** (11) **dur ṭaber-ḫūn taḫgilūn**

Ḳoz çetügi şimdi eknūn u kenūn

ṭaber-ḫūn tā-yı (12) mühmele ile bā-yı muvaḥḥidenüñ fetḥiyile ḳızıl sükūt bīd ṭaberi daḫı dirler ve ḳurı şecer ve tāziyāne (13) ve ṭabılġū şeceri ki bir özü ḳızıl şecerdür maʿrūfdur ve yemiş ki girebolı dirler pīre bolı {pire-bolı arunuñ ḳovan aġzuna yapduġı ladin gibi bir nesnedir maʿrūfdur} (14) maʿnāsına olması menḳūl degildür faḳīr ẓann iderüm ki bu ʿibāretde nāsıḫlaruñ taṣḥīf (15) ü taġyīri vardur aṣlı girebolıdur ki meẕkūr şecerüñ yemişidür ***taḫgilūn*** tā-yı müṣennāt-ı (16) fevḳıyyenüñ fetḥi ve ḫā-yı muʿcemenüñ sükūnı ve kāf-ı ʿArabīyile lāmuñ żammıyıla çetig ceviz ki içün çıḳarmada (17) ʿusret olur taḫgilūn miṣlehu ***eknūn*** hemzenüñ fetḥiyile kāf-ı ʿArabīnüñ sükūnıyıla şimdi (18) ʿArabca el-ān maʿnāsına ***kenūn*** kāfuñ żammıyıla bundan maḳṣūrdur bu daḫı şimdi maʿnāsınadur (19) ve inşāʾallāh maʿnāsına da gelür taḳṭī pīre bulı fāʿilātün dur ṭaber-ḫūn fāʿilātün (20) taḫgilūn fāʿilāt ḳoz çetügi fāʿilātün şimdi eknū fāʿilātün nu kenūn fāʿilāt (21)

367 **Reşk güni puşk ḳıġ berk üstüvān**

At ṭonıdur ḫod ışıḳ yel pehlüvān

[M94a] (1) ***reşk*** rā-yı mühmelenüñ fetḥiyile güni ve ġayret maʿnāsına ***puşk*** bā-yı ʿAcemīnüñ żammıyıla ḳoyun ve keçi ve deve tersi (2) ḳurʿa ve ṭoġrıcaḳ ve bozca ḳıraġı ve ḳıvırcıḳ saç maʿnāsına da gelür ***berk üstüvān*** bā-yı (3) ʿArabīyile ve ʿAcemīyile menḳūldur at ṭonı yaʿnī at esbābı Türkce çuḳāl dirler ***ḫod*** {sükūn-ı vāv ile ḳayd olundı zīrā vāv-ı resmīyile ḫod bed ḳāfiyesinde kendü maʿnāsınadur} ḫā-yı muʿcemenüñ (4) żammı ve vāvıla dāluñ sükūnıyıla ḥod ve bod ḳāfiyesinde istiʿmāl olınur tuġulġa ki (5) demür taḳıyedür bahā dirler cenk güninde başa giyerler Türkce eşḳ dirler (6) ***yel*** {yā-yı müṣennāt-ı taḥtiyyenüñ fetḥiyile yāḫud kesriyile pehlüvān ve bahādur ve ṣālime ṭavār maʿnāsınadur cemʿi yālān gelür pehlüvān lafẓı daḫı Fārsīdür Türkīde daḫı şāyiʿ olmaġıla nāẓım-ı merḥūm yeli bunuñıla taʿbīr eyledi pehlüvān Fārsīde} şecāʿatlü ve ḳuvvetlü ve

dilber ve şu başı ve ser-ʿasker ve Fürsden (7) bir ṭāʾife maʿnāsına gelür İbn Kemāl ʿaleyhi'r-raḥmeti'l-Melikü'l-Müteʿāl Deḳāyıḳda eydür pehlüvān (8) müfred olmaḳ añlanur ki sipāhīnüñ müfredi ola ammā muḳteżā-yı tedḳīḳ-i naẓar oldur ki mürekkeb (9) ola bir cüzʾi pehldür ki ḫışmdur ʿArab ḫīl ve ḫışm dir ʿAcem sipeh ve pehil dir ve bir cüzi vān (10) dur ki aṣlı bāndur ḥāfıẓ maʿnāsına nitekim sek-bān ve ḫar-bān dirler pehlüvān dimek maʿnā-yı (11) terkībīsi ḥāfıẓ-ı ḫaşmdur aṣlı vān-ı pehldür ʿilmiyyeye naḳl olunduḳda mużāfun ileyhe taḳdīm (12) olunup ḳāyide-yi terkīb taʿyīr olunmışdur taḳṭīʿ reşk güni fāʿilātün pişk ḳıġ ber (13) fāʿilātün küstüvān fāʿilāt at ṭonıdur fāʿilātün ḫod ışıḳ yel fāʿilātün (14) pehlüvān fāʿilāt

368 **Reste vü ḥasr u ḫasū yine nedür**
Er şırası ḳaynata ḳaynanadur (15)

Reste rā-yı mühmelenüñ fetḥiyile rest miṯlehu er ṣırası yaʿnī ṣaf maʿnāsına ve bu maʿnādan eḫaz (16) olunup biri biri yanında ṣıra ṣıra bazar dükkanlarunda istiʿmāl iderler ve daḫı bazar (17) maʿnāsına da istiʿmāl iderler ***ḫasr*** ḫa-yı muʿcemenüñ żammı ve sīn-i mühmele ile rā-yı mühmelenüñ sükūnıyıla (18) ḳayn ata maʿnāsına ḫust miṯlehu ḫuster ve ḫustere keẕālik ***ḫasū*** yine ḫa-yı muʿceme ile sīn-i mühmele (19) nüñ żammıyıla (20) ḳayn ata maʿnāsına menḳūldür ḫasru yine miṯlehu (21) ḫusr ve ḫusrīne ve ḫusūr ve ḫusūre keẕālik pes beytüñ mıṣraʿ-ı evveli mıṣraʿ-ı ṯānīsine merhūndur **[M94b]** (1) taḳṭīʿ reste vü ḥas fāʿilātün ru ḫasū yi fāʿilātün ne nedür fāʿilāt er ṣırası (2) fāʿilātün ḳaynata ḳay fāʿilātün nanadur fāʿilāt

369 **Varluḳ hestīdürür peyveste** (3) **dür**
Ulaşıḳ yab yab olan āhestedür

Hestī varlıḳ maʿnāsına tafṣīli (4) sebḳ itdi ***peyveste*** [maṣdarı peyvestendür oluşmaḳ ve oludurmaḳ ʿArabca ittiṣāl ve īṣāl maʿnāsınadur müstaḳbelātında sīn yirine nūn ve dāl getirüp peyvend dirler] ulaşıḳ ve çapıḳ maʿnāsına da gelür pes beytde merhūn vardur (5) ***āheste*** meddile yab yab maʿnāsına ve nerm ve dölek ve ṭavar ve dölek adım maʿnāsına da gelür (6) taḳṭīʿ varluḳ hes fāʿilātün tīdürür pey fāʿilātün veste dür fāʿilāt (7) ulaşıḳ yab fāʿilātün yab olan ā fāʿilātün hestedür fāʿilāt

370 **Küpecik bestū** (8) **sitī ḫatun sitem**
Güc tüfek zebṭāne körük oldı dem

Bestū bā-yı (9) ʿAcemīnüñ fetḥiyile bestūḳa miṯlehu küpecik dimekdür yaʿnī küçük küp ki ḳavanos gibi içine akçe (10) ḳorlar ***sitī*** sīn-i mühmelenüñ kesriyile ḫatun maʿnāsına

sitem sīn-i mühmelenüñ kesri ve tānuñ (11) fetḥiyile Türkce güc ʿArabca cevr maʿnāsına güc idici ẓālime sitemkār dirler ve daḫı beytde (12) merhūn vardur ***zebṭāne*** zā-yı ʿArabīnüñ fetḥiyile ağız tüfegine dirler ve dilki ṭuzağına daḫı (13) dirler ***dem*** dāl-ı mühmelenüñ fetḥiyile demürcilerüñ küregi taḳṭīʿ küpecik bes fāʿilātün (14) tū sitī ḫa fāʿilātün tun sitem fāʿilāt güc tüfek zeb fāʿilātün ṭāne körük (15) fāʿilātün oldı dem fāʿilāt

371 **Bikr ḳız düşīze kālim er gören**
ʿAvret ü (16) **belḫam felāḥandur ṣapan**

düşīze dāl-ı mühmelenüñ żammı ve vāvuñ sükūnıyıla (17) ḳız yaʿnī ḳızoġlan maʿnāsına ḳızlıġa düşīzegi dirler ***ḳālim*** kāf-ı ʿArabīyile er görmüş (18) ʿavret yaʿnī eri olup berāde daḫı varan ʿavret ammā meşhūr olan oldur ki (19) er görmüş ʿavrete ıṭlāḳ olınur ve daḫı beytde merhūn vardur ***belḫam*** bā-yı ʿArabīnüñ (20) fetḥiyile ***felāḥan*** fānuñ fetḥiyile ikisi daḫı ṣapan maʿnāsına ki anuñıla ṭaş atarlar taḳṭīʿ (21) bikr ḳız dū fāʿilātün şīze kālim fāʿilātün er gören fāʿilāt ʿavret ü bel fāʿilātün **[M95a]** (1) ḫam felāḥan fāʿilātün dur ṣapan fāʿilāt

372 **Yüce bālā yorucı dellāledür** (2)
Hem oyuḳ tendīse pīse aladur

Bālā yüce maʿnāsına ***dellāle*** yorucı ʿavret (3) yaʿnī pezevenklik idici ʿavret ***tendīse*** tā-yı müşennāt-ı fevḳıyyenüñ fetḥiyile oyuḳ ki bostanlarda (4) iderler ḳuş ürkmekden ötüri ve muṭlaḳā düzme ṣūret ve alaca maʿnāsına da gelür (5) ***pīse*** bā-yı ʿAcemīnüñ kesriyile ala nesne ve alaca ve ala ḳarġa ve humāz ḳarġa ve ṣağṣağan ve ibraṣ (6) maʿnāsına da gelür taḳṭīʿ yüce bālā fāʿilātün yorucı de fāʿilātün lāledür fāʿilāt (7) hem oyuḳ ten faʿilātün dīse pīse fāʿilātün aladur fāʿilāt

373 **Hem neyistandur** (8) **ḳamışlıḳ perniyān**
Oldı naḳışlu hüveydādur ʿayān

Ney ḳamış ʿArabca (9) ḳaṣab maʿnāsına ***sitān*** ẓarf-ı mekān taḥḳīḳi evāʾil-i şerḥde sebḳ itdi ***neyistan*** (10) ḳamışlıḳ maʿnāsınadur ***perniyān*** bā-yı ʿAcemīnüñ fetḥiyile naḳışlu ḥażır çinidür gerek pīle ṭoḳūnmış olsun (11) ve gerek elile eylenmiş olsun ve aṭlas ve vele maʿnāsına da gelür ve daḫı beytde merhūn vardur (12) ***hüveydā*** żamm-ı hā ile süveydā vezninde meşhūrudur ve fetḥile kesr özinde cāyizdür āşikāre (13) ve ʿayān maʿnāsına taḳṭīʿ hem neyistan fāʿilātün dur ḳamışlıḳ fāʿilātün perniyān (14) fāʿilāt oldı naḳış fāʿilātün lu hüveydā fāʿilātün dur ʿayān fāʿilāt (15)

374 **Teknedür zenber çekürgedür melāḫ**

Şūḫ kirdür çirk tāzīce vü saḫ

zenber zā-yı (16) ʿArabīnüñ fetḥi ve nūnuñ sükūnı ve bā-yı muvaḥḥidenüñ fetḥiyile tezkere ki anuñıla balçıḳ ya ġayri nesne (17) götürürler zenbüd miṯlehu nāẓım-ı merḥūmuñ tekne didügünden murād tezkere dimek ise tezkere (18) ye tekne ıṭlāḳı maʿrūf degildür ve eger maʿrūf olan tekne dimek ise aña zenber ıṭlāḳı (19) menḳūl degildür ***melāḫ*** mīm ile lāmuñ fetḥi ve ḫā-yı muʿcemenüñ sükūnıyıla Türkce çekürge ʿArabca cerād maʿnāsına (20) ***şūḫ*** şīn-i muʿcemenüñ żammı ve vāvıla ḫā-yı muʿcemenüñ sükūnıyıla {ki ʿArabca denes maʿnāsına} ve kirli nesneye de dirler bāḳī meʿānīsi (21) evāʾil-i şerḥde sebḳ itdi ve kirlenmege şūḫīden dirler maṣdardur ve ***saḫ*** vāvıla sīn-i mühmelenüñ **[M95b]** (1) fetḥiyile çirḳ maʿnāsına ʿArabīdür Fārsīde daḫı müstaʿmeldür ʿibāret-i nāẓımda ***tāzīce*** dimek (2) ʿArabīce dimekdür taḳṭīʿ teknedür zen fāʿilātün ber çekürge fāʿilātün dür melāḫ fāʿilāt (3) şūḫ kirdür fāʿilātün çirk tāzī fāʿilātün ce vü saḫ fāʿilāt

375 **Dünbe ḳuyruḳ** (4) **sıtma teb raḫne gedik**

Baḫye maʿnīde nigendedür didik

Dünbe dāl-ı mühmelenüñ (5) żammıyıla ḳuyruḳ maʿnāsına ekṯeriyā ḳoyun ḳuyruġında istiʿmāl olınur gāhī aña teşbīhā (6) ādemde daḫı istiʿmāl olınur ***teb*** evvelinde tā-yı müṯennāt-ı fevḳiyyenüñ fetḥiyile ısıtma ʿArabca (7) ḥummā maʿnāsına ki ʿınde'l-eṭıbbāʾ altmış nevʿa yetişir ***raḫne*** rā-yı mühmelenüñ fetḥiyile gedik ve yāy (8) gözi ve her şınıḳlıḳ nerede gerekse olsun ḳılıç yüzinde ve divārda cümlesine ıṭlāḳ (9) olınur ***baḫye*** bā-yı muvaḥḥidenüñ fetḥi ve ḫā-yı muʿcemenüñ sükūnıyıla nigende ki derziler penbe (10) ile ḳaftana pul pul dikerler taḳṭīʿ dünbe ḳuyruḳ fāʿilātün sıtma teb raḫ fāʿilātün (11) ne gedik fāʿilāt baḫye maʿnī fāʿilātün de nigende fāʿilātün dür didik fāʿilāt (12)

376 **Gicik ḫāriş daḫı oldı zerīr**

Şarulıḳ hem yazıcı oldı debīr (13)

ḫāriş ḫā-yı muʿceme ile gicik didükleri marażdur ʿArabca ḥıkke dirler ve gicimek maʿnāsına (14) olan ḫārīdenden ism-i maṣdardur giciş dimekdür ***zerīr*** zā-yı ʿArabīnüñ fetḥi ve rā-yı (15) mühmelenüñ kesriyile ṣarılıḳ ve ṣarılıḳ otı ʿārıża ve maʿrūża ıṭlāḳ olınur (16) ve bir ṣaru otdur zerdeçöp dirler ve yaraḳan marażına ve maʿlūlüne daḫı ıṭlāḳ (17) iderler {yaraḳan ṣaruluḳ marażına dirler} ve daḫı beytde merhūn vardur ***debīr*** dāl-ı mühmele ile bā-yı muvaḥḥidenüñ kesriyile yazıcı (18) ʿArabca kātib maʿnāsına mektebe debīrsitān dinilür ki yazı yazıcaḳ ve yazı (19) ögrenecek yirdür eger çi oġlancuḳlar

oḳıyacaḳ yirde şāʿir olmışdur taḳṭīʿ (20) gicik[i]ḫā fāʿilātün riş daḫı ol fāʿilātün dı zerīr fāʿilāt ṣarulıḳ hem fāʿilātün (21) yazıcı ol fāʿilātün dı debīr fāʿilāt

377 **Gergedān erc oldı ḳıcıḳ ġalmilic [M96a]** (1)

Hem sipārīdür añız ezdef alıc

Gergedān iki kāf-ı ʿArabīnüñ fetḥiyile ve sükūnı-ı rā-yı (2) mühmele ile bir cānavardur bir rivāyetde ḳuşdur ki Hindistān cezīrelerinde olur (3) arslan pençesi gibi pençesi ve depesinde baḳır boynuzı gibi boynuzı olur fili boynuzuna (4) urur getürür filüñ yaġı erür iz gözlerüne aḳa aḳa kör olur ʿArabca ḥarīş dirler (5) Cevherī Ṣaḥāḥda eydür *ve'l-ḥarīş dābbetehu lehā meḫālibe kemaḫālibi'l-esedi velehā ḳarnun vāḥidun* (6) *fī hāmetihi yusemmīhā e'n-nāsu el-kerkeden* [299]intehā ve daḫı rivāyet olınur ki bir büyük ḳuş (7) olurmış gelürmiş filile ikisin bile ḳapar yuvasına iledür el-ʿuhdetü ʿale'r-rāvī (8) {ve daḫı gergedan muʿarrebdür şedīd-i nūnıladur} ve daḫı gergedān çaḳal maʿnāsına daḫı gelür gergeden miṣlehu ***erc*** ʿibāre-i hemzenüñ fetḥi ve rā ile (9) cīmüñ sükūnıyıla gergedanuñ Türkīsidür erc Fārsīde daḫı istiʿmāl olınur ḳıymet (10) u zībālik ve devlet ü miḳdār maʿnāsına ***ġalmilic*** {baʿż-ı nüsḫada ḳılcıḳ ġalmilic düşmüş ammā ġalāṭdur} ġayn-ı muʿcemenüñ fetḥiyile ḳıcıḳlanmaḳ ki bir kimsenüñ (11) ḳoltuġın yāḫud ṭabanun ḳaşıyıcaḳ güler aña dirler {ʿArabca daġdaġa dirler} (12) ġalġılıca kezālik ***sipārī*** sīn-i mühmelenüñ kesri ve bā-yı ʿAcemīyile Türkce añız yaʿnī tereke biçüldükden ṣoñra (13) yirine añız dirler ***ejdef*** {aṣlında} medd-i hemze iledür vezn içün ḳaṣrıla oḳnur ve zā-yı ʿAcemīnüñ sükūnıyıla (14) dur ʿArabīyile daḫı rivāyet olınur ve dāl-ı mühmelenüñ żammıyıladur Türkce aluç didükleri yimüşdür ki (15) ṭaġ mīvelerindendür şecerine daḫı ıṭlāḳ olınur ʿArabca zuʿrūr dirler taḳṭīʿ (16) gergedān erc fāʿilātün oldı ḳıcıḳ fāʿilātün ġalmilic fāʿilāt hem sipārī fāʿilātün (17) dür añız ez fāʿilātün def alıc fāʿilāt

378 **Bīddür sögüt gez ılġundur nihāl** (18)

Tāze dal oldı vü boyun oldı yāl

Bīd bā-yı ʿArabīnüñ kesriyile sögüt şeceri (19) ʿArabca ḫılāf dirler ve güzel ḳoḳulusına bīd-müṣk dirler ve daḫı bīd ola baş ed maʿnāsına (20) da gelür {bā-yı ʿArbīyile ḳayd olundı zīrā ʿAcemīyile pīdāyeç yaġına dirler} ***gez*** fetḥ-i kāf-ı ʿAcemīyile ve zā-yı ʿArabīyile ılġun şeceri ve arşun ki anuñıla biz ölçerler (21) ve çetel ve ışramaḳ maʿnāsına olan kezīdenden emr ü vaṣf gelür ***nihāl*** kesr-i nūnıla tāze **[M96b]** (1) dal ki şecerden çıḳar pes beytde merhūn vardur ***yāl*** yā-yı müṣennāt- taḥtiyye ile boyun gerdān

[299] Harīs bir hayvandır, aslan gibi pençeleri ve başında bir boynuzu vardır insanlar buna kekreden der.

(2) māʿnāsına ve boy bos maʿnāsına da gelür taḳṭīʿ bīddür sö fāʿilātün güt gez ılġun fāʿilātün (3) dur nihāl fāʿilāt tāze dal ol fāʿilātün dı vü boyun fāʿilātün oldı yāl fāʿilāt (4)

379 **Ota dārū di sīsam küncidddürür**

Biste fıstıḳ igde hem sünciddürür (5)

Dārū dāl-ı mühmele ile ve baʿde'l-elif rā-yı mühmelenüñ żammıyıla aṣlında dermān ʿArabca devā maʿnāsına (6) dur ḥekīm otıdur māne sebeb olamaġıla aña ıṭlāḳ olunmışdur aḳl alıcı ota dārū-yı bihūş {dārū-yı bihūş her ʿaḳıl gideren nesneye de ıṭlāḳ olınur ve bir maḫṣūṣ otuñ ismidür} (7) ve dārū-yı huşber dirler ve daḫı dārū eyü kişi maʿnāsına da gelür ***küncid*** kāf-ı ʿArabīnüñ żammı ve nūnuñ (8) sükūnı ve cīm-i ʿArabīnüñ kesriyile küncīd daḫı lüġatdür belki küncid bundan ḳaṣr olunmışdur sīsām (9) didükleri maʿrūf nesne ʿArabca simsim dirler ***bitse*** bā-yı ʿAcemīnüñ yāḫud ʿArabīnüñ kesriyile baḥcıvānī (10) bā-yı ʿArabīnüñ żammıyıla diyü taṣḥīḥ eylemiş fıstıḳ didükleri yemiş maʿnāsınadur ***süncid*** sīn-i mühmelenüñ kesri (11) ve nūnuñ sükūnı ve cīm-i ʿArabīnüñ kesriyile süncid miṯlehu igde didükleri yemişe ıṭlāḳ olınur ekṯeriyā (12) ve gāh olur şecerine daḫı ıṭlāḳ olınur bir nevʿine ḳızılca igde dirler aña Fārsīde süncid-rāzī (13) dirler ġunnāb daḫı bir nevʿidür aña süncid-i gūrgānī dirler taḳṭīʿ ota dārū fāʿilātün (14) di sīsam kün fāʿilātün ciddürür fāʿilāt biste fıstıḳ fāʿilātün igde hem sün fāʿilātün (15) ciddürür fāʿilāt

380 **Oldı gehvāre beşik lümter büyük**

And sevgend ü gürūh (16) **oldı bölük**

Gehvāre kāf-ı ʿArabīnüñ fetḥi ve hānuñ sükūnıyıla beşik ʿArabca mehd dirler (17) gāhvāreden maḳṣūrdur ***lümter*** lāmuñ żammı ve mīmüñ sükūnıyıla büyük ve semiz ve ḳuvvetlü ve ol (18) kimsedür ki lāubālī ola hiç nesneden ḳayırmaya lümṭar miṯlehu bāʿż-ı nüsḫada lümter yirine mühter vāḳıʿ (19) olmuş ol daḫı ṣaḥīḥdür ***sevgend*** sīn-i mühmelenüñ fetḥi ve vāvuñ sükūnı ve ḳāf-ı ʿArabīnüñ (20) fetḥiyile and ʿArabca yemīn ve ḳasem maʿnāsına and içmege sevgend-ḫūẓden dirler maṣdardur (21) ***gürūh*** kāf-ı ʿAcemīyile rā-yı mühmelenüñ żammıyıla bölük ʿArabca ḥizb maʿnāsına gāh olur şuʿarā vāvun **[M97a]** (1) ḥaẕf idüp gürh dirler taḳṭīʿ oldı gehvā fāʿilātün re beşik lüm fāʿilātün ter büyük (2) fāʿilāt and sevgen fāʿilātün dü gürūh ol fāʿilātün dı bölük fāʿilāt (3)

381 **Sāv egindüdür sepet sāvīn diger**

Dūk ig pervā ḳolay perḫū kiler (4)

Sāv egindü yaʿnī altun uvaġı maʿnāsına {sāvīden maṣdardur ezmek ve süzmek maʿnāsına da gelür sāyīden miṯlehu} ve ṣatun alınmuş altun ve ḥarac ve dörpülmek

maʿnāsına (5) olan sāvīdenden emr ü vaṣf-ı terkībīdür sāve miṯlehu ***sāvīn*** penbe ve panbuḳ sebedi (6) ve ḳufa ki deñiz kenārında biter {sāvin miṯlehu} ***diger*** ʿibāreti daḫı maʿnāsınadur vezn içün gelmişdür ***dūk*** (7) dāl-ı mühmelenüñ żammı ve vāvıla kāf-ı ʿAcemīnüñ sükūnıyıla ig ki anuñıla iplik ve ip egirürler (8) ***pervā*** bā-yı ʿAcemīnüñ fetḥiyile ḳolay ve ṭāḳat ve ferāġ ve heves ve āgāh ve meyl ve mübālāt maʿnāsına (9) gelür ***perḫū*** bā-yı ʿAcemīnüñ fetḥi ve rā-yı mühmelenüñ sükūnı ve ḫā-yı muʿcemenüñ żammı ve vāvuñ sükūnıyıla kiler (10) ki anda ẕaḫīre ḳorlar ve ṣapan ve şādīlüḳ ve ṭaʿām maʿnāsına da gelür taḳṭīʿ (11) sāv egindü fāʿilātün dür sepet sā fāʿilātün vin diger fāʿilāt dūk ig per fāʿilātün (12) vā ḳolay per fāʿilātün ḫū kiler fāʿilāt

382 **Sürb ḳurşun şūredür çoraḳ** (13) **serāb**

Şūre yer kim görünür ıraḳdan āb

Sürb sīn-i mühmele ile (14) rā-yı mühmelenüñ żammıyıla cünüb vezninde yāḫud sükūnıyıla türb vezninde ḳurşun maʿnāsına (15) dur zīr-i zemīn maʿnāsına da gelür ***şūre*** şīn-i muʿcemenüñ żammı ve vāvuñ sükūnı ve rā-yı (16) mühmelenüñ fetḥi ve hā-yı ʿalāmet ile çoraḳ yir kim anda ekin ve ot bitmez {zemīn-şūre daḫı dirler} ve tozlu ve mürekkeb (17) didükleri yemiş ki turunc envāʿındandur ve gereklü ṣu ve at bazarı maʿnāsına da gelür ***serāb*** (18) sīn-i mühmele ile rānuñ fetḥiyile ṣaḥrālarda ıssı vaḳtlerde ṣu gibi görinür çoraḳ yirlerde (19) güneşüñ pür tābundan bu ṣūreti baġlar pes beytde merhūn vardur va daḫı serāb (20) ʿArabīdür {ʿArabīde daḫı} maʿnā-yı meẕkūrda müstaʿmeldür Fārsīde daḫı şāyiʿdür ve Türkīde daḫı müstaʿmeldür (21) elegim ṣaġmal maʿnāsına taḳṭīʿ sürb ḳurşun fāʿilātün şūredür ço fāʿilātün raḳ serāb fāʿilāt **[M97b]** (1) şūre yer kim fāʿilātün görünür ı fāʿilātün raḳdan āb fāʿilāt

383 **Hem çuvalduz toz ola** (2) **pendūz gerd**

Issı germ oldı vü ṣovuḳ oldı serd

Pendūz bā-yı ʿAcemīnüñ żammı (3) ve nūnuñ sükūnıyıla çuvalduz ʿArabca mismār maʿnāsına ***gerd*** {kāf-ı ʿAcemīyile ḳayd olındı zīrā ʿArabīyile ger eyledi maʿnāsına fiʿl-i māżīdür ve bahādur maʿnāsınadur} kāf-ı ʿAcemīnüñ fetḥiyile toz ʿArabca ġubār (4) maʿnāsına ***germ*** kāf-ı ʿAcemīnüñ fetḥi ve rā-yı mühmelenüñ sükūnıyıla ıssı ʿArabca ḥār maʿnāsına ***serd*** sīn-i (5) mühmelenüñ fetḥi ve rā-yı mühmele ile dāl-ı mühmelenüñ sükūnıyıla ṣovuḳ ʿArabca berd maʿnāsına ṣu ṣovudacaḳ (6) yire serdāb ve serdābe dirler taḳṭīʿ hem çuvalduz fāʿilātün toz ola pen fāʿilātün dūz gerd (7) fāʿilāt ıssı germ ol fāʿilātün dı vü ṣovuḳ fāʿilātün oldı serd fāʿilāt (8)

384 **Kāc sille oldı gerc oldı dilim**
Hem bürīn oldı sirişimdür yelim (9)

Kāc kāf-ı ʿArabīyile ve āḫırında cīm-i ʿArabīyile ve ʿAcemīyile daḫı menḳūldür sille ki bir ādemüñ yüzine ururlar (10) ve bir şecerüñ adıdur ***gerc*** kāf-ı ʿArabīnüñ fetḥi ve rā-yı mühmelenüñ {kesri ve} cīm-i ʿAcemīnüñ sükūnıyıla vezn içün (11) rā sākin ḳılınur muṭlaḳā pāre maʿnāsınadur her neden olursa olsun meṣelā ḳavun dilimine (12) gerç ḫarbüze dirler ve yaḳa oyundusuna girç-i girībān dirler nāẓım-ı merḥūma daḫı lāyıḳ olan (13) nāḳale-yi lüġate ittibāʿ idüp muṭlaḳā pāre maʿnāsına ḳılmaġdı ***bürīn*** bā-yı ʿArabīnüñ fetḥi ve rā-yı (14) mühmelenüñ kesriyile ulu maʿnāsınadur ekṣer nüsḫada hem bürīn oldı düşmüş ammā ġalaṭ-ı ẓāhirdür (15) ve daḫı bürīn ṣulu yir ve ḳoḳar ṣu ve yuḳarudaki nesne ve her nesnenüñ laṭīferegi ve yüceregi (16) maʿnāsına {gelür} gerek ẕātda olsun ve gerek mertebede ***sirişim*** sīn-i mühmele ile rā-yı mühmelenüñ (17) kesriyile Türkce yilim {dilimde ve yelimde telaffuẓda yā-yı ziyāde olıncaḳ gerek taṣḥīḥ-i vezn içün nitekim taḳṭīʿinde öyle yazıldu} tutḳal maʿnāsına taḳṭīʿ kācı sille fāʿilātün oldı gerc ol fāʿilātün (18) dı dilim fāʿilāt hem bürīn ol fāʿilātün dı sirişim fāʿilātün dür yelim fāʿilāt (19)

385 **Miḥnet ü işkence oldı pīc pīc**
Yola ʿazm itmek yaraġ oldı besīc (20)

Pīc pīc bā-yı ʿAcemīnüñ kesri ve yā-yı müṣennāt-ı taḥtiyye ile ve cīm-i ʿAcemīnüñ sükūnıyıla mihnet ve işkence ve belā maʿnāsınadur (21) ***besīc*** bā-yı ʿArabīnüñ yāḫud ʿAcemīnüñ fetḥi ve sīn-i mühmelenüñ kesri ve yā-yı müṣennāt-ı taḥtiyye ile cīm-i ʿArabīnüñ sükūnıyıla yol **[M98a]** (1) yaraġı maʿnāsınadur nāẓım-ı merḥūmuñ yola ʿArabca ġarm itmek yaraġ oldı dimesi rekīkdür ve daḫı yir ḳılınmaġa (2) besiciden dirler taḳṭīʿ miḥnet ü iş fāʿilātün kence oldı fāʿilātün pīc pīc fāʿilāt (3) yola ʿazm it fāʿilātün mek yaraġ ol fāʿilātün dı besīc fāʿilāt

386 **Hem nevā naġme** (4) **naṣīb oldı nevā**
Hem kişi kākādurur iş güç kiyā

Nevā nūnuñ fetḥi (5) yāḫud żammıyıladur ʿilm-i mūsiḳīde bir maḳāmuñ adıdur nāẓım-ı merḥūmuñ naġme didügi bu ki işāretdür (6) ve daḫı nevā behre yaʿnī naṣīb ve çekirdek ve ṭūṭī ḳuşı ve bāylıḳ ve niʿmet ve ʿasker çalıcılaruñ (7) sazı ve gerü ve üç ki ucuşurlar ve destān ve ġanā ve revnaḳ ḥāl maʿnāsına da gelür (8) ***kākā*** iki kāf-ı ʿArabīyile kişi ve hindi ādem ve ulu kişi maʿnāsınadur ***kiyā*** kāf-ı ʿArabīnüñ (9) kesriyile iş güç maʿnāsına ve ādemler ve dört ṭabiʿat ve seprendi maʿnāsına da gelür {dört ṭabiʿatdan murād ḥarāret

bürūdet ruṭūbet yebūsetdür} (10) taḳṭīʿ hem nevā naġ fāʿilātün me naṣīb ol fāʿilātün dı nevā fāʿilāt hem kişi kā fāʿilātün (11) kādurur iş fāʿilātün güç kiyā fāʿilāt

387 **Ḫab kün epsem ol dimek balçıḳ ḫalāb** (12)

Zeb geñez oldı vü ṣāfī oldı nāb

ḫab kün ḫā-yı muʿcemenüñ fetḥiyile ṣīġa-yı emr-i ḫāżırdur (13) epsem ol dimekdür maṣdarı ḫābgerdendür epsem olmaḳ maʿnāsına ***ḫalāb*** ḫā-yı muʿcemenüñ (14) kesriyile balçıḳ ʿArabca ṭayn maʿnāsına ve çirkāb ve nefs-i emmāreye uymuş kimse maʿnāsına da gelür (15) ***zeb*** zā-yı ʿArabīnüñ fetḥiyile geñez yaʿnī ḳolay ve āsān maʿnāsına raygan maʿnāsına da gelür (16) ***nāb*** maʿnā-yı ḥaḳīḳīsi ḫāliṣdür mecāzen ṣāfī maʿnāsına istiʿmāl olınur ve mānend ve azu dişi (17) ve ġāyetde büyük diş maʿnāsına da gelür meṯelā filüñ ve ḫınzıruñ dişine dirler taḳṭīʿ (18) ḥab kün epsem fāʿilātün ol dimek bal fāʿilātün çıḳ ḫalāb fāʿilāt zeb geñez ol fāʿilātün (19) dı vü ṣāfī fāʿilātün oldı nāb fāʿilāt

388 **Ezber it kim dörtdürür maʿnī-yi tāb** (20)

Biri tāb-ı āftāb u māhtāb

{mıṣraʿ-ı evvelüñ maʿnāsı} ḥaẓf ile kim tāb lafẓınuñ maʿnāsı dörtdür (21) bundan añlanan tābuñ meʿānīsini dörde ḥaṣrdur ammā yirinde degildür zīrā tābuñ daḫı niçe maʿnālaru vardur ki **[M98b]** (1) on üçünci baḥruñ şerḥinde sebḳ itdi mıṣraʿ-ı ṯānīnüñ maʿnāsı ol dört maʿnānuñ biri güneşüñ (2) ve ayuñ żiyāsıdur lākin bunda iki vechile kelām vardur biri budur ki tābuñ maʿnāsı (3) olan şuʿledür {nitekim Cevherī Saḥḥāḥda eydür e'ş-şuʿletü mine'n-nār} {ki ʿArabca āteş żiyāsına ıṭlāḳ olınur} nāẓım-ı merhūmuñ güneşüñ ve ayuñ żiyāsı maʿnāsına ḳılması yirinde degildür ve biri (4) daḫı beyānuñ şarṭ-ı mübeyyin-i mübeyyenden vāżī olmaḳdur ki beyān-ı müteḥaḳḳiḳ ola nāẓım-ı merḥūm ise tābı (5) yine tāb ile beyān eyledi fāyinü'l-beyān taḳṭīʿ ezber it kim fāʿilātün dörtdürür maʿ fāʿilātün (6) nī-yi tāb fāʿilāt biri tāb-ı fāʿilātün āftāb u fāʿilātün māhtāb fāʿilāt (7)

389 **Biri ḳızmaḳ biri ṭāḳat birisi**

Zülfiñ ipiñ egilüp bükülmesi

Yaʿnī (8) tābuñ meʿānīsinüñ biri ḳızmaḳdur ammā maḥall-i kelāmdur zīrā ḳızmaḳ tābuñ maʿnāsı degildür (9) belki maṣdar olan tābīdenüñ maʿnāsıdur meger tāb tābīden maʿnāsına ola lākin naḳale-yi (10) lüġatuñ naḳline muḥtācdur naḳl ise maʿrūf degildür ve daḫı tābuñ bir maʿnāsı daḫı ṭāḳatdür ki taḥḳīḳi (11) evvel-i şerḥde sebḳ itdi ve biri daḫı muṭlaḳā egilüp bükülmek maʿnāsınadur zülfe maḥṣūṣ degildür (12) murād-ı nāẓım daḫı taḫṣīṣ degildür belki taḫṣīl-i vezn içün kelāmını ol ḳalıba ifraġ itmişdür (13) pes

beytde merhūn vardur taḳṭīʿ biri ḳızmaḳ fāʿilātün biri ṭāḳat fāʿilātün (14) birisi fāʿilāt zülfiñ ipiñ fāʿilātün egilüp bü fāʿilātün külmesi fāʿilāt (15)

390 **Hem kitābıñ evveli fihrist hem**

Bir ḥakīmiñ adı Zerdüşt ey dedem

Fihrist fānuñ (16) kesri ve hānuñ sükūnıyıla kitābuñ evveline dirler ve daḫı ḳānun ve żābıṭa-yı icmālīdür ki kitāblar evvelinde (17) eydürler ol kitāblaruñ bāblaruñ yazarlar bābları bulması āsān olsun diyü fihrin miṣlehu ve daḫı (18) fihrist muʿarrebdür ʿArabīde āḫırında tāsız istiʿmāl olınur ḳāmūsda eydür *el-fihris bi'l-kesri el-küttāb elleẕīne yectemiʿu fīhi el-kütübü muʿrrebu fihrist feḳad fehrese kitābehu*[300] intehā̱ (19) ve daḫı mışraʿ-ı evvelüñ (20) āḫırndaki hem ʿibāreti mışraʿ-ı ṣānīye merhūndur ***Zerdüşt*** zā-yı ʿArabīnüñ fetḥi ve rā-yı mühmelenüñ sükūnı (21) ve dāl-ı mühmelenüñ żammıyıla İbrāḥim ʿaleyhi's-selāmuñ milletinden bir ḥekīmüñ adıdur zerādüşt miṣlehu ***dedem***de **[M99a]** (1) ikinci dāldan ṣoñra hā-yı ġayr-ı melfūẓa ile yazılur nüsḫada yazılması nāsıḫlaruñ cehlindendür dede ʿibāreti (2) ded gibidür yırtıcı cānavara dirler Fārsīde ehl-i taṣavvufa dede dinmesi teşbīhdür aʿdā-yı ẓāhire (3) ve bāṭınaya muḳāvemetde şecāʿat ü ġayret ṣāḥiblerü olduḳlarıçündür taḳṭīʿ hem kitābıñ fāʿilātün (4) evveli fih fāʿilātün rist hem fāʿilāt bir ḥakīmiñ fāʿilātün adı Zerdüş fāʿilātün tey dedem (5) fāʿilāt

391 **Yarılup açılmış olsa kefte di**

Egilüp ṭolaşmış olsa cefte di (6)

Kefte kāf-ı ʿArabīnüñ fetḥiyile ism-i mefʿūldür yarılup {açılmaḳ ve ʿaciblemek maʿnāsına da gelür} dimekdür maṣdarı keftendür yarılup {ekṣer nüsḫada yarılup yirine yazılup düşmüş ammā ġalaṭ-ı ẓāhirdür} açılmaḳ maʿnāsına (7) şükūften miṣlehu ***cefte*** cīm-i ʿArabīnüñ fetḥiyile ism-i mefʿūldür egilüp ṭolaşmuş maʿnāsına maṣdarı (8) ceftendür egilüp ṭolaşmaḳ ve aşmaya herek eylemek ve meyl eylemek ve yabāna ḳaymaḳ maʿnāsına taḳṭīʿ (9) yarılup a fāʿilātün çılmış olsa fāʿilātün kefte di fāʿilāt egilüp ṭo fāʿilātün laşmış olsa (10) fāʿilātün cefte di fāʿilāt

392 **Oldı isperġam ʿArabca żaymurān**

Fesligendür yiñ bunı (11) **Türkī hemān**

isperġam kesr-i hemze ve sükūn-ı sīn-i mühmele ve fetḥ-i bā-yı ʿAcemīyile Fārsīdür ḥaḳ budur ki cemʿi (12) feslegen envāʿına ıṭlāḳ olınur ism-i ʿāmdur ʿArabīde ism-i ʿāmı reyḥāndur żaymurān degildür (13) zīrā ***żaymurān*** żād-ı mühmelenüñ fetḥi ve yā-yı müṣennāt-ı taḥtiyyenüñ sükūnı ve mīmüñ żammıyıla reyāḥīn-berden (14) bir nevʿine

[300] Fihris kitapların bir araya toplandığı yere denir. Arap "kitabını fihristledi der".

yāḫud reyḥān-ı Fārsīye ıṭlāḳ olınur İmām Firūzābādī ḳāmūsda eydür (15) *vel-żaymurān ve'l-żavmürānü min reyḥānü'l-birrā ve'l-reyḥānü'l-Fārsī intehā* pes nāẓım-ı merḥūm (16) żaymurānı reyḥāna tebdīl itse ulā olurdı ve daḫı lafẓ-ı ʿArabīye taʿarruż nāẓımuñ vażīfesi degildür (17) ***yiñ*** bunı yiñ bir ***bun*** bā-yı muvaḥḥidenüñ żammıyıla her nesnenüñ dibine ıṭlāḳ olınur bunıdaki yā-yı nisbet {yir dibili dimekdür} (18) yeñ bunı reyāḥīn envāʿından bir nevʿ feslegen (19) dür ki ancaḳ bir dib olur pes mıṣraʿ-ı ṣānīnüñ maʿnāsı yiñ bunı lafẓınuñ Türkīsi feslegendür (20) dimekdür berāy naẓm-ı tertīb-i ʿibāret taʿyīr olunmışdur taḳṭīʿ oldı isper fāʿilātün ġam ʿArabca (21) fāʿilātün żaymurān fāʿilāt fesligendür fāʿilātün yiñ bunı Tür fāʿilātün kī hemān fāʿilāt [M99b] (1)

393 **Gök gibi yaʿnī sipehr-āsā siperm**

Oldı hem reyḥān utanmaḳ oldı şerm (2)

Sipehr {ve daḫı sipehr çarḫ felek ve zamāna ve āf-tāb maʿnāsına da gelür} sīn-i mühmele ile bā-yı ʿAcemīnüñ kesriyile gök ʿArabca semāʾ maʿnāsına ***āsā*** medd-i hemze ile burada {burada dindi zīrā āsā esnemek ve uyḫuda aġzı uçuḳlamaḳ ve āsāyiş ve raḥat ve ḳāḳım didükleri cānavarcuk maʿnāsına da gelür} (3) miṯl maʿnāsınadur fülan āsā dirler fülan miṯillü maʿnāsına burada daḫı sipehr-āsā sipehr (4) miṯillü Türkce gök gibi dimekdür ***siperm*** sīn-i mühmelenüñ kesri ve bā-yı ʿAcemīnüñ fetḥiyile reyḥān Türkce (5) feslegen maʿnāsına pes beytde merhūn vardur ***şerm*** şīn-i muʿcemenüñ fetḥi ve rā-yı mühmele ile mīmüñ (6) sükūnıyıla ud ʿArabca ḥayā maʿnāsına ism-i maṣdardur maṣdarı şermīdendür utanmaḳ maʿnāsına (7) nāẓım-ı merḥūmuñ şermi utanmaḳ maʿnāsına ḳılması naḳle muḥtācdur naḳl ise yoḳdur belki ʿāmme-yi (8) ehl-i lüġat ud maʿnāsına ism-i maṣdar naḳl itmişlerdür ve daḫı şerm şermīdenden ṣīġa-yı (9) emr ve vaṣf-ı terkībī daḫı gelür {şermterüñ āmizā dinüp dürlü dürlü renge giren kişi} şermār utanan ve ud çeken kimse şermgīn miṯlehu taḳṭīʿ (10) gök gibi yaʿ fāʿilātün nī sipehr-ā fāʿilātün sā siperm fāʿilāt oldı hem rey fāʿilātün (11) ḥān utanmaḳ fāʿilātün oldı şerm fāʿilāt

394 **Fām gūne gibi yaʿnī zerd-fām** (12)

Ṣaruşın gül-gūne gül gibi iy hümām

Fām {ve daḫı fām dīn yaʿnī bun maʿnāsına da gelür aṣlı vāmder vāvıla fā beyninde tüvāḫī olmaġıla fā vāvdan bedel ḳılınmışdur} ve ***gūne*** ikisi daḫı gibi ʿArabca miṯal maʿnāsına (13) dur yaʿnī ʿibāreti fām u gūneyi tefsīrdür bāḳī taḥḳīḳleri sebḳ itdi zerd-fām ṣaruşın (14) maʿnāsına fām burada renk maʿnāsınadur kelime āḫırına gelür ol renge artuḳ meyli oldıġuna delālet (15) ider gül-gūne gül gibi dimekdür taḥḳīḳi sebḳ itdi ***hümām*** żamm-ı hā ile ʿArabīdür aṣlında büyük (16) pādişāh maʿnāsınadur ṣoñra her ulu

kişiye ıṭlāḳ olındı taḳṭīʿ fām gūne fāʿilātün (17) gibi yaʿnī fāʿilātün zerd-fām fāʿilāt ṣaruşın gül fāʿilātün gūne gibi fāilātün (18) iy hümām fāʿilāt

395 **Tūn külḫan şām aġacı merḫdür**
Köşk kerḫ oldı biraz (19) **hem berḫdür**

Tūn tā-yı müs̱ennāt-ı fevḳıyyenüñ żammı ve vāvıla nūnuñ sükūnıyıla külḫan (20) ve şarḳ ṭarafında bir memleket adıdur külḫanda yiten cimriye tūnī {ve uzaḳ yirden gelmiş kimseye de tūnī dirler} dirler yāsı nisbet içündür (21) ***merḫ*** mīmüñ fetḥi ve rā-yı mühmele ile ḫā-yı muʿcemenüñ sükūnıyıla maġrib vilāyetinde iki şecerdür ikisin biri birine **[M100a]** (1) sürerler od çıḳar şām Türkīsidür baʿż-ı nüsḫada şām yirine çam düşmesi ġalāṭdur (2) ***kerḫ*** kāf-ı ʿArabīnüñ fetḥi ve rā-yı mühmele ile ḫā-yı muʿcemenüñ sükūnıyıla köşk ve meʾvā̱ ve bir meşhūr şehr (3) dür ki ḳuṭbü'l-evliyā-yı ḥażret-i maʿrūf-ı Kerḫī ol şehre menṣūbdur aṣl maʿnā-yı mevżūʿıla (4) ol yirdür ki cemīʿ zīnet ve ārāyiş ile ārāste ola şehr-i mezbūra kerḫ ıṭlāḳ (5) vech-i me̱zkūr üzere müzeyyen olduġı içündür ***berḫ*** bā-yı ʿArabīnüñ fetḥi ve rā-yı mühmele ile ḫā-yı muʿcemenüñ (6) sükūnıyıla biraz ʿArabca baʿż maʿnāsına ve köşk ve yer ev ve naṣīb maʿnāsına da gelür berḫī mis̱lehu (7) bā-yı ʿAcemīyile perḫ ke̱zālik {ve daḫı perḫ ḫāncān ve gecmez nesne maʿnāsına da gelür} taḳṭīʿ tūn külḫan fāʿilātün şām aġacı fāʿilātün merḫdür (8) fāʿilāt köşk kerḫ ol fāʿilātün dı biraz hem fāʿilātün berḫdür fāʿilāt (9)

396 **Maʿnide nādān u ġāfildür levend**
Hem daḫı taʿyīni yoḳ ṣaġış idend

Levend (10) lāmıla vāvuñ fetḥi ve nūnıla dāl-ı mühmelenüñ sükūnıyıla nādān ve ġāfil ve bīnevā ve dāyimā nefs arzusına (11) tābiʿ olan kimesne {levend fetḥ-i lāmıla ḳayd olındı zīrā keriyile livend büyük ḳazan maʿnāsınadur} {rūsbī ʿavrete levend-zen dirler} ***idend*** kesr-i hemze ve fetḥ-i dāl-ı mühmele ve sükūn-ı nūn ve dāl-ı mühmele ile ṣaġış ki (12) muʿayyen olmaya ve denk ki yüküñ bir ṭarafıdur ve dirhemüñ bir cānibi maʿnāsına da gelür baʿż-ı (13) nüsḫada idend yirine end düşmüş ol daḫı ṣaḥīḥdür zīrā end gāh olur niçe maʿnāsına ism (14) gelür ki muṭlaḳā ʿaded-i meçhūlden ʿibāretdür baʿż-ı erbāb-ı lüġat üçden ona varınca ʿaded-i meçhūlden (15) ʿibāretdür dimişler ve daḫı end gāh olur emīz ṭutmaḳ maʿnāsına olur ve gāh olur edāt-ı (16) cüz olan estüñ cemʿi olur ve āḫırındaki elif vāv olan isme ulaşsa cāyizdür ki (17) elif yirine yā getüreler me̱selā āşināyend ve mihrūyend gibi bunlardan ġayri isme ulaşsa elif (18) ḥa̱zf olur cānend ve şāfiʿīyend gibi ve gāh olur est rābıṭası ṭururken getürürler (19) nitekim ḫᵛāce Sinānīnüñ bu beytinde vāḳıʿdur Beyt

Īn girūhī ki nevresīdestend

ʿİşve-yi (20) **cān-vezir ḫarīde sitend**

fe'l-yaḥfaẓ taḳṭīʿ maʿnide nā fāʿilātün dān u ġāfil fāʿilātün (21) dür levend fāʿilāt hem daḫı taʿ fāʿilātün yīni yoḳ ṣa fāʿilātün ġış idend fāʿilāt **[M100b]** (1)

397 **Lāf urup söz çeyneme yaʿnī melend**

Hem yavuz olan ḥarūn oldı vü tünd (2)

Melend edāt-ı nehī olan mīmüñ fetḥi ve lāmuñ żammı ve nūnıla dāl-ı mühmelenüñ sükūnıyıla nehī ḥāżırdur laf (3) urup söz çiyneme dimekdür maṣdarı lündīdendür laf urup söz çiynemek maʿnāsına (4) ***ḥarūn*** fetḥ-i ḥā-yı mühmele ve żamm-ı rā-yı mühmele ile ʿArabīdür Fārsīde daḫı müstaʿmeldür iki dilde esb-i (5) nāfercām yaʿnī ögrenmedik tosun at maʿnāsına istiʿmāl olınur Cevherī Ṣıḥāḥda eydür (6) *Fürs-i ḥarūn lā yunteḳādu iẕā iştedde bihi el-ceryü veḳafe*[301] intehā (7) kelām-ı nāẓımdan müstefād olan ki muṭlaḳā yavuz maʿnāsına olmasıdur menḳūl degildür ***tünd*** (8) tā-yı müşennāt-ı fevḳıyyenüñ żammı ve nūnıla dāl-ı mühmelenüñ sükūnıyıla muṭlaḳā ṣarp nesne maʿnāsınadur yavuz (9) maʿnāsına olması menḳūl degildür taḳṭīʿ lāf urup söz fāʿilātün çeyneme yaʿ fāʿilātün nī melend (10) fāʿilāt hem yavuz o fāʿilātün lan ḥarūn ol fāʿilātün dı vü tünd fāʿilāt

398 **Di vedāʿ** (11) **itdi diseñ bedrūd kerd**

Ḥamle vü ceng itmege dirler neberd

Bedrūd kerd bā-yı muvaḥḥide (12) nüñ fetḥi ve dāl-ı mühmelenüñ sükūnı ve rā-yı mühmelenüñ żammıyıla mecmūʿı fi'l-i māżīdür maṣdarı bedrūd gerden (13) dür Türkce esenlemek yaʿnī sefere gideni tañrıya ışmarlamaḳ ve sefere giden kişi yirinde ḳalanlara (14) esen ḳalun dimek maʿnāsına ***neberd*** nūnıla bā-yı muvaḥḥidenüñ fetḥiyile ceng ü ḥamle (15) maʿnāsına ve cenk idici bahādur kimseye neberde dirler taḳṭīʿ di vedāʿ it fāʿilātün di di (16) señ bed fāʿilātün rūd kerd fāʿilāt ḥamle vü cen fāʿilātün gitmege dir fāʿilātün (17) ler neberd fāʿilāt

399 **Uyanıḳ bīdār u ʿāşıḳ kirmdār**

Hem ḥaşıl āhār u muḥkem (18) **üstüvār**

Bīdār bā-yı ʿArabīnüñ kesri ve yā-yı müşennāt-ı taḥtiyyenüñ sükūnıyıla uyanıḳ maʿnāsına maṣdarı (19) bidārişdendür uyanmaḳ maʿnāsına ***kirmdār*** ḳaf-ı ʿAcemīnüñ fetḥiyile ʿāşıḳ maʿnāsınadur ***āhār*** (20) medd-i hemze ile iplik ve bezek ḫaşılı ve şaçaḳ maʿnāsına da gelür ***üstüvār*** hemzenüñ żammı ve sīn-i mühmele (21) nüñ sükūnı ve tā-yı müşennāt-ı fevḳıyyenüñ żammıyıla muḥkem ve bark ve āmīn maʿnāsına üstüvān

[301] Fürs-i Harūn öyle bir attır ki kendisiyle koşulduğunda durdurulamaz.

miṯlehu taḳṭīʿ **[M101a]** (1) uyanıḳ bī fāʿilātün dār u ʿāşıḳ fāʿilātün kirmdār fāʿilāt hem ḥaşıl ā fāʿiāltün (2) hār u muḥkem fāʿilātün üstüvār fāʿilāt

400 İnce yol bennā ipi hencārdur

Ulu (3) **ve leşker başı sālārdur**

Hencār hānuñ fetḥi ve nūnuñ sükūnı ve cīmile evvelā ince yol (4) māʿnāsına baʿż-ı erbāb-ı lüġat muṭlaḳā yol maʿnāsına naḳl itmişler ṯāniyā bennā ipi ki anuñıla divārı (5) ṭoġru yaparlar ve daḫı beraber yola gitmek ve direnmek ve ġuṣṣā maʿnāsına da gelür (6) hencā miṯlehu ***sālār*** ulu kişi ve ʿasker başı iki maʿnāya da gelür ve daḫı naḳīb (7) nāʾib ve şiḥne maʿnāsına da gelür taḳṭīʿ ince yol ben fāʿilātün nā ipi hen fāʿilātün (8) cārdur fāʿilāt ulu ve leş fāʿilātün ker başı sā fāʿilātün lārdur fāʿilāt (9)

401 Yaşlu çaylaḳ sūgvār u mūşḫᵛār

Hem yavaş kişiye dirler bürd-bār (10)

Sūg sīn-i mühmelenüñ żammı ve vāvıla kāf-ı ʿArabīnüñ sükūnıyıla yaṣ ve muṣībet ve küserek (11) ṣaḳl ve terke başı ***sūgvār*** yaşlu dimekdür vār edāt-ı nisbetdür sūgdār miṯlehu (12) ***mūşḫᵛār*** mīmüñ żammı ve vāvıla şīn-i muʿcemenüñ sükūnı ve ḫā-yı muʿcemenüñ fetḥi ve vāv-ı rasmī ile (13) çaylaḳ didükleri ḳuş ***bürd-bār*** aṣl maʿnā-yı terkībīsi yük getüricidür (14) ʿArabca ḥamuʿl maʿnāsına yük getürdügiçün yavaş ādeme bürd-bār didiler bürdār miṯlehu (15) taḳṭīʿ yaşlu çaylaḳ fāʿilātün sūgvār u fāʿilātün mūşḫᵛār fāʿilāt (16) hem yavaş ki fāʿilātün şiye dirler fāʿilātün bürd-bār fāʿilāt

402 Aġlamaḳ mūyīden (17) **efsāne semer**

Hem pirinc boncuḳ şebedür ḳaḥbe ġar

mūyīden żamm-ı mīm ve sükūn-ı vāv (18) ile aġlamaḳ maʿnāsına maṣdardur ve ṣaġu ṣaġumaḳ maʿnāsına da gelür ***semer*** sīn-i mühmele ile (19) mīmüñ fetḥiyile efsāne yaʿnī ḳıṣṣa ve ḥiḳāye maʿnāsına efsāne lafẓı daḫı Fārsīdür lākin Türkīde (20) daḫı müstaʿmel olmaġın nāẓım-ı merḥūm semeri bunuñıla taʿbīr eyledi ***şebe*** şīn-i muʿceme ile bā-yı muvaḥḥidenüñ (21) fetḥi ve hā-yı {aṣlında hā-yı aṣlīdür lākin keṯret istiʿmāli olmaġıla taḫfīf içün hā-yı ʿalāmet ile istiʿmāl iderler} ʿalāmet ile ṣaru pirinc ʿamelīsine ve maʿdenīsine şāmildür ve ḳara boncuḳ ve tūc **[M101b]** (1) ve gīcelik ve bir dikenlü şecerdür ki ẕirāʿ miḳdārı boyı olur ḳatı berk yirlerde teber budaḳları ḳatı olur (2) mersin yapraġı gibi yapraġı olur ve yeşil ṣaruluġa māyil ḳızıl çiçegi olur ve kendir toḥumı gibi toḥumı olur (3) toḫumın ṣıḳıcaḳ yilmişüñ çerisine beñzer ruṭūbet çıḳar ol ruṭūbet ile ʿamel iderler ***ġar*** ġayn-ı muʿcemenüñ (4) fetḥi ve rā-yı mühmelenüñ sükūnıyıla rūsbī ʿavret ve ḫayz oġlan ve debe maʿnāsına baʿż-ı erbāb-ı lüġat (5) debe maʿnāsına olan

żamm-ı ġaynıladur dimişler taḳṭīʿ aġlamaḳ mū fāʿilātün yīden efsā fāʿilātün (6) ne semer fāʿilāt hem pirinc bon fāʿilātün cuḳ şebedür fāʿilātün ḳaḥbe ġar fāʿilāt

403 **Hem daḫı** (7) **ḫāşḫāş oldı kūknār**
Hem peyū güye kelerdür sūsımār

Kūknār kāf-ı ʿArabīnüñ (8) żammı ve vāvıla kāf-ı ʿArabīnüñ sükūnıyıla ḫāşḫāş ve bir nevʿ çam şecerine dirler ***peyū*** bā-yı (9) ʿAcemī-yi muḳaddimenüñ fetḥi ve yā-yı müṯennāt-ı taḥtiyyenüñ żammıyıla güve didükleri ḳurdcaġızdur ki yaz vaḳtinde giyāsīlerde (10) ve kürklerde ve ṣoflarda ve kitāblar durur yir helāk eyler ʿArabca ʿuṯṯe dirler ***sūsımār*** sīn-i mühmelenüñ (11) żammı ve vāvıla sīn-i mühmelenüñ sükūnıyıla keler ʿArabca żabb taḳṭīʿ hem daḫı ḫāş fāʿilātün (12) ḫāş oldı fāʿilātün kūknār fāʿilāt hem peyū gü fāʿilātün ye kelerdür fāʿilātün sūsımār (13) fāʿilātün

404 **Hem ḫazīne oldı gencūr ey püser**
İsteyüci kimse oldı ḫūzeger (14)

Gencūr kāf-ı ʿAcemīnüñ fetḥi ve nūnuñ sukūnıyıla genc yaʿnī ḥazīne maʿnāsına ve ḥazīnedār maʿnāsına da gelür (15) ***ḫūzegār*** ḫā-yı muʿcemenüñ żammıyıla defīne isteyüci ve arayıcı kimse dimekdür taḳṭīʿ hem ḫazīne fāʿilātün (16) oldı gencū fāʿilātün rey püser fāʿilāt isteyüci fāʿilātün kimse oldı fāʿilātün ḫūzeger (17) fāʿilātün

405 **İki köydür Rāz u Mervezdür biri**
Ol vilāyetdeki şehridür Hirī (18)

Rāz rā-yı mühmelenüñ fetḥi ve āḫırında zā-yı ʿArabīnüñ sükūnıyıla Şīrāz'a yaḳın bir köydür ḳumı sinnī (19) dür ḥażret-i Mevlānā ḳuddise sırrahu'l-aʿlā {Meṯnevī'nüñ cild-i evvelünde} lafẓ-ı meẕkūrı maʿnā-yı mesfūrda īrād buyırmuşdur (20) ve daḫı rāz ʿArabca sir maʿnāsına ve balçıġcı ve balçıġıladīvār yapucı ve ʿunnāb maʿnāsına da gelür (21) ***Mervez*** mīmüñ żammı ve rā-yı mühmelenüñ sükūnı ve vāvuñ fetḥi ve zā-yı ʿArabuñ sükūnıyıla Hirī şehrine yaḳın bir köydür **[M102a]** (1) ḳumı rāfżīdür pes nāẓım-ı meḥūmuñ biri didügi mıṣraʿ-ı ṯānīye merhūndur ol birden murādı (2) Mervezdür yaʿnī bu iki köyüñ biri ol vilāyetdedür ki Hirī ol vilāyetüñ şehridür Hirī hā (3) ile rā-yı mühmelenüñ kesriyile Ḫorasan memleketünüñ taḫtgāhıdur taḳṭīʿ iki köydür fāʿilātün Rāz u Mervez (4) fāʿilātün dür biri fāʿilāt ol vilāyet fāʿilātün deki şehri fāʿilātün dür Hirī fāʿilāt (5)

406 **Hem ʿAlem bir şehr adıdur hem Ṭırāz**

Di yaraġa ālete çalġuya sāz

ʿAlem ʿayn-ı mühmele ile (6) lāmuñ fetḥiyile bir şehr adıdur ve bir nesnedür ki ḳaftān omuzınā {ve yeñine} dikerler şimdi itmezler (7) ve nişāne ve ṭaġa daḫı dirler ʿArabīde daḫı maʿnā-yı meẕkūrede müstaʿmeldür (8) Cevherī Ṣıḥāḥda eydür *el-ʿalem el-alāmetu ve'l-ʿalemü'l-cebeli ve'l-ʿaleme ʿalemü'ṣ-ṣevbi*[302] intehā ***ṭırāz*** ṭā-yı (9) mühmelenüñ kesri ve rā-yı mühmelenüñ fetḥi ve āḫırında zā-yı ʿArabīnüñ sükūnıyıla ʿAlem didükleri şehrdür (10) ve ḳaftan omzuna ve yeñine dikdükleri nesne ve yaraşuḳluḳ ve zībā ve ṭırāzīdenden {ṭırāzīden zerdūzler altuna dikmek ve ḳaftana ʿalem dikmek ve omuz eylemek dürlü dürlü yaraşuḳlı nesneler dikmek ve muṭlaḳā dikmek ve bezemek maʿnāsına} ṣīġa-yı emr (11) ve vaṣf-ı terkībī gelür ṭırāz miṣlehu ***sāz*** {sāzīden düzmek ve yaraḳlamaḳ maʿnāsına} yaraġ ve ālet ve çalġu maʿnāsına taḳṭīʿ hem ʿalem bir (12) fāʿilātün şehr adıdur fāʿilātün hem Ṭırāz fāʿilāt di yaraġa fāʿilātün ālete çal fāʿilātün (13) ġuya sāz fāʿilāt

407 **Līz ḫōr enderzdür ışmarlamaḳ**

Hem büyük gebz oldı gürz oldı (14) **çomaḳ**

Līz lāmuñ kesri ve yā-yı müṣennāt-ı taḥtiyye ile zā-yı ʿArabīnüñ sükūnıyıla ḫor ve ḥaḳīr kimse maʿnāsına (15) ***enderz*** hemzenüñ fetḥi ve nūnuñ sükūnı ve dāl-ı mühmelenüñ fetḥi ve rā-yı mühmele-yi muḳaddime ile zā-yı ʿArabīnüñ (16) sükūnıyıla rā-yı mühmelenüñ fetḥasıyla da ism-i menḳūldür aṣlında ism-i maṣdardur ışmarlama maʿnāsına (17) ve enderzgerden yaʿnī ışmarlamaḳ maʿnāsına da menḳūldür ***gebz*** kāf-ı ʿArabīnüñ fetḥi ve bā-yı muvaḥḥide ile zā-yı (18) ʿArabīnüñ sükūnıyıla büyük ʿArabca ʿaẓīm maʿnāsına ve semiz maʿnāsına da gelür ***gürz*** kāf-ı ʿAcemīnüñ żammı ve rā-yı mühmele (19) zā-yı ʿArabīnüñ sükūnıyıla demür çomaḳ çomaġa laḫt de dirler ki sebḳ itdi bunuñıla anuñ beyninde (20) farḳ budur ki laḫt muṭlaḳ çomaġa dirler ammā gürz demür çomaġa dirler baʿż-ı erbāb-ı lüġat büyük çomaḳ (21) maʿnāsına naḳl itmişlerdür taḳṭīʿ līz ḫōr en fāʿilātün derzdür ış fāʿilātün marlamaḳ fāʿilāt **[M102b]** (1) hem büyük geb fāʿilātün zoldı gürz ol fāʿilātün dı çomaḳ fāʿilāt

408 **Esnemekdür ḫāmyāz u** (2) **şaşı kāj**

Ger ola teynūs ḫırmen oldı jāj

ḫāmyāz ḫā-yı muʿceme ile esnemek ʿArabca (3) teṣāʾüb maʿnāsına ***kāj*** kāf-ı ʿAcemī ve zā-yı ʿAcemī ile şaşı ʿArabca eḥvel maʿnāsına ve sāyebān (4) ve ṭurna maʿnāsına da

[302] Alem, alāmet anlamındadır, dağın veya elbisenin alemi denilir.

gelür ***teynūs*** tā-yı müṯennāt-ı fevḳıyyenüñ kesri ve yā-yı müṯennāt-ı taḥtiyyenüñ sükūnı ve nūnuñ (5) żammıyıla ḫarmandaki tereke ki Türkīde ṭınās dirler ***jāj*** iki zā-yı ʿAcemī ile ḫarman ve ḫarman ḳapusı ve deve (6) dikeni ve çör çöb ve bāṭıl söz ve ḳulaġun dikeni ve bir otdur ki ʿArabca ġalīs ve ġalīṣ dirler (7) taḳṭīʿ esnemekdür fāʿilātün ḫāmyāz u fāʿilātün şaşı kāj fāʿilāt ger ola tey (8) fāʿilātün nūs ḫırmen fāʿilātün oldı jāj fāʿilāt

409 İssilik tefş orta yay adı temūz (9)

Daḫı fi'l-cümle dimekdürür henūz

tefş tā-yı müṯennāt-ı fevḳıyyenüñ fetḥi ve fā ile şīn-i muʿcemenüñ sükūnıyıla (10) isilik ʿArabca ḥarāret maʿnāsına ve köpük maʿnāsına da gelür ʿāmme-yi nüsḫada tefs vāḳıʿdur sīn-i (11) mühmele ile ammā ṣaḥīḥ degildür ***temūz*** tā-yı müṯennāt-ı fevḳıyyenüñ fetḥi ve mīmüñ żammı ve vāv ile zā-yı muʿcemenüñ sükūnıyıla (12) orta {yaz} ayı baʿż-ı erbāb-ı lüġat orta güz ayı maʿnāsına naḳl itmişler ***henūz*** (13) hānuñ fetḥi ve nūnuñ żammıyıla fi'l-cümle dimekdür ammā bu maʿnāya olması maʿrūf degildür belki maʿrūf (14) olan şimdi maʿnāsına olmasıdur taḳṭīʿ issilik tef fāʿilātün şorta yay a fāʿilātün (15) dı temūz fāʿilātün daḫı fi'l-cüm fāʿilātün le dimekdü fāʿilātün rür henūz fāʿilāt (16)

410 Hem füsūs oldı daḫı ḥayf eylemek

Daḫı hezl ü bī-hude söz söylemek (17)

Füsūs fā ile sīn-i mühmelenüñ żammıyıla ḥayf eylemek {ve hezl ü bī-hūde söz söylemek maʿnāsına mıṣraʿ-ı ṯānī mıṣraʿ-ı evvelde füsūsuñ maʿnā-yı evveli üzere maʿṭūfdur} ve daḫı uvaḳ ṭoġranmuş nesne ve ṭanz (18) yaʿnī musaḫḫarlıġa almaḳ maʿnāsına da gelür taḳṭīʿ hem füsūs ol fāʿilātün dı daḫı ḥay fāʿilātün (19) feylemek fāʿilāt daḫı hezl ü fāʿilātün bī-hude söz fāʿilātün söylemek fāʿilāt (20)

411 Çaġz içi çirklü çıbandur hem denes

Çirkdür bir şehr adıdur hem Ṭabes (21)

çaġz cīm-i ʿAcemīnüñ fetḥi ve ġayn-ı muʿceme ile zā-yı ʿArabīnüñ sükūnıyıla içi çirkli çıban dimekdür bāḳī meʿānīsi **[M103a]** (1) sebḳ itdi ***denes*** dāl ile nūnuñ fetḥiyile çirk maʿnāsınadur ve daḫı denes lafẓı ʿArabīdür lafẓ-ı (2) ʿArabīye taʿarruż nāẓım-ı merḥūmuñ vaẓīfesi degildür ***çirk*** lafẓı Türkīde şāyiʿdür ammā aṣlı Fārsīdür (3) kir ü pas maʿnāsınadur kirlü ve paslu ādeme çirkin dirler ***ṭabes*** ṭā-yı mühmele ile bā-yı muvaḥḥidenüñ (4) fetḥiyile bir şehrüñ adıdur taḳṭīʿ çaġz içi çirk fāʿilātün lü çıbandur fāʿilātün hem denes fāʿilāt (5) çirkdür bir fāʿilātün şehr adıdur fāʿilātün hem Ṭabes fāʿilāt

412 **Hem meniş ṭabʿ u sigāliş** (6) **ḥīle mekr**
Bevş keṯret yaʿnī cemʿ-i Zeyd ü Bekr

Meniş mīmüñ fetḥi ve nūnuñ kesriyile ṭabʿ u ṭabiʿat (7) maʿnāsına ve göñül ḫoşluġı ve kibar ve arzu ve himmet ve oluḳ maʿnāsına da gelür {menişkeşten göñül dönmek maʿnāsına menişger miṯlehu} ***sigāliş*** sīn-i (8) mühmelenüñ kesri ve kāf-ı ʿAcemīyile ḥīle ve mekr maʿnāsına ve endīşe ve daʿvet maʿnāsına da gelür [sigāl yaramaz fikr ve ġıybet maʿnāsına] (9) ***bevş*** bā-yı ʿArabīnüñ fetḥi ve vāvıla şīn-i muʿcemenüñ sükūnıyıla keṯret yaʿnī derindi cemāʿat maʿnāsına (10) ve muṭlaḳā çoḳ ve büyük ve şöhret ve faḫr maʿnāsına da gelür lafẓ-ı ʿArabīdür Fārsīde daḫı müstaʿmeldür (11) ʿArabīde maʿnā-yı evvelde müstaʿmeldür Cevherī Ṣıḥāḥda eydür *el-bevşü el-cemāʿatü mine'n-nāsi (12) el-muḫtelıtīne yuḳālu bevşun bā'işun ve'l-evbāşu maḳlūbun minhu*[303] intehā taḳṭīʿ hem meniş ṭab (13) fāʿilātün ʿu sigāliş fāʿilātün ḥīle mekr fāʿilāt bevş keṯret fāʿilātün yaʿnī cemʿ-i (14) fāʿilātün Zeyd ü Bekr fāʿilāt

413 **Pehlevīce oldı güneş raḫş u vaḫş**
Belḫde (15) **şehr ıldıramaḳdur dıraḫş**

raḫş rā-yı mühmelenüñ fetḥi ve ḫā-yı muʿceme ile şīn-i muʿcemenüñ (16) sükūnıyıla lüġat-ı Pehlevīde güneş maʿnāsınadur ammā lüġat-ı derīde şuʿlenüñ divārda (17) yāḫud ġayri yirde ʿaks urduġına ve yıldırıma ve alaca beñli boz ata ve yügrek ata (18) ve ḳara şaḳala düşen nıṣf miḳdārı aḳa dirler ki aġarur gūyā içinde ışılar ve Pehlevī ile (19) derīnüñ taḥḳīḳi evā'il-i şerḥde sebḳ itdi {raḫşīden yıldırmaḳ dıraḫşīden lafẓından taḫfīf olunmışdur} ***vaḫş*** vāvuñ fetḥi ve ḫā-yı muʿceme ile şīn-i muʿcemenüñ (20) sükūnıyıla Belḫde bir şehr adıdur {pes beytde merhūn vardur} ve her işe ibtidāya daḫı vaḫş dirler ***dıraḫş*** dāl-ı mühmelenüñ (21) kesri ve rāyı mühmelenüñ fetḥiyile dıraḫşīden yaʿnī yıldırmaḳ maʿnāsına istiʿmāl olınur ammā aṣlında **[M103b]** (1) ism-i maṣdardur yıldırayış dimekdür ve daḫı dıraḫş yıldırım ve şimşek ve ʿalem ve ṭufān-ı Nūḥ ʿaleyhi's-selām (2) maʿnāsına ve dıraḫşīdenden ṣīġa-yı emr ve {sitāre-yi dıraḫşan gibi} vaṣf-ı terkībī daḫı gelür taḳṭīʿ pehlevīce fāʿilātün (3) oldı güneş fāʿilātün raḫş u vaḫş fāʿilāt belḫde şeh fāʿilātün rıldıramaḳ fāʿilātün (4) dur dıraḫş fāʿilāt

[303] Bevş insanlar arasında karışıklık çıkaran grup anlamındadır. " evbaş" bevş kelimesinden maklûbdur, çevrilmiştir.

414 **Muġ gavur şuʿle fürūġ u hezl lāġ**
Ḳarañu maġ gice ḳarañusı (5) **māġ**

muġ mīmüñ żammı ve ġayn-ı muʿcemenüñ sükūnıyıla kelām-ı nāẓımdan mefhūm olan gibi muṭlaḳā kāfir maʿnāsına (6) degildür belki maḫṣūṣā āteşe ṭapan kāfire ıṭlāḳ olınur ve zındıḳ yaʿnī münkir ḳıyāmet ve baḳır (7) boynuzı maʿnāsına da gelür ***fürūġ*** fā ile rā-yı mühmelenüñ żammı ve vāvıla ġayn-ı muʿcemenüñ sükūnıyıla şuʿle (8) yaʿnī āteş aydınlığı maʿnāsına ve ʿalev ve yaraşuḳ maʿnāsına da gelür ***lāġ*** āḫırında ġayn-ı muʿceme ile (9) Türkce ḫorata ʿArabca hezl maʿnāsına nāẓım-ı merḥūm hezli ḫorataya tebdīl itse evlā olurdı (10) ***maġ*** mīmüñ fetḥi ve ġayn-ı muʿceme ile ḳarañu maʿñāsına ***māġ*** maḫṣūṣā gice ḳarañusına dirler ve şu üzerinde (11) yürüyen ḳara böcük ve ḳara bataḳ ḳuşı ve çayır çimen ve murġzār ve saḫtiyānuñ ve ġayrı derilerüñ iç yanı (12) maʿnāsına da gelür taḳṭīʿ muġ gavur şuʿ fāʿilātün le fürūġ u fāʿilātün hezl lāġ fāʿilāt (13) ḳarañu maġ fāʿilātün gice ḳara fāʿilātün ñusı māġ fāʿilāt

415 **Hem nüġūl oldı deriñ** (14) **daḫı güẕāf**
Bīhūde sözdür ʿaḳılsızdur nişāf

nüġūl nūnıla ġayn-ı muʿcemenüñ (15) żammıyıla vāvıla ve vāvsuz lüġatdür deriñ ʿArabca ʿamīḳ maʿnāsına ve ince ve āteşperest kāfir maʿnāsına (16) da gelür ***güẕāf*** kāf-ı ʿAcemīnüñ żammı ile güẕāfe miṣlehu ḳolayına bīhūde söz ve bī-hūde ve bāṭıl (17) ve ʿabeṣ iş maʿnāsına ʿArab taʿrīb idüp cüzāf dir pes beytde merhūn vardur (18) ***nişāf*** kesr-i nūnıla ʿaḳılsuz aḥmaḳ kimse taḳṭīʿ hem nüġūl ol fāʿilātün dı deriñ da fāʿilātün (19) ḫı güẕāf fāʿilāt bī-hude söz fāʿilātün dür ʿaḳılsız fāʿilātün dur nişāf fāʿilāt (20)

416 **Rüşt ḥıfrıḳ u nişānedür hedef**
Ḳıfdurur bir nevʿe ḳab ḳāv oldı ḫaf (21)

rüşt rā-yı mühmelenüñ żammı ve şīn-i muʿceme ile tā-yı müṣennāt-ı fevḳıyyenüñ sükūnıyıla ḳafṣāḳ ki bir divār **[M104a]** (1) eskiyüp yıḳılmaġa başlar ve her nesne ki eskiyüp yıḳılmaġa ve bozulmaġa başlar bezde ve ḳaftānda (2) ve ġayrıda istiʿmāl olınur ***ġalīẓ*** Türkīsi ḥıfrıḳdur ***nişāne*** kesr-i nūnıla oḳ nişānı ʿArabca (3) hedef dirler nāẓım-ı merḥūmuñ hedef ile taʿbīr-i taḥṣīl-i ḳāfiye-yi vezn içün olmaḳ gerek ve daḫı (4) nişāne ʿalāmet maʿnāsına olan nişān maʿnāsına daḫı gelür ***ḳıf*** kesr-i ḳāfıla bir nevʿe ḳab (5) dur murād destīdür ***ḫaf*** fetḥ-i ḫā-yı muʿceme ile bezden olan ḳāv maʿnāsına taḳṭīʿ rüşt ḥıfrı fāʿilātün (6) ḳu nişāne fāʿilātün dür hedef fāʿilāt ḳıfdurur bir fāʿilātün nevʿe ḳab ḳā fāʿilātün (7) voldı ḫaf fāʿilāt

417 **Ḳaşda alında çīn ājengdür**

Şıḳlıġ u āvāze ḫunbek (8) **ṭangdur**

ājeng medd-i hemze ve fetḥ-i zā-yı ʿAcemī ve sükūn-ı nūn ve ḳāf-ı ʿArabīyile ḳaşda ve alında (9) ve yüzde olan büklüm ve buruşuḳ pīrlikden yāḫud ġażabdan ola ***çīn*** lafẓı daḫı Fārsīdür (10) büklüm maʿnāsınadur ***ḫunbek*** ḫā-yı muʿcemenüñ żammıyıla şıḳlıġ maʿnāsına ḫuşeyk daḫı dirler ***ṭang*** ṭā-yı mühmelenüñ (11) fetḥi ve nūnıla kāf-ı ʿArabīnüñ sükūnıyıla āvāz maʿnāsına taḳṭīʿ ḳaşda {medd-i elif ile ve dālda tevaffuḳ ile oḳunmaḳ gerek} a fāʿilātün lında çīn ā fāʿilātün (12) jengdür fāʿilāt şıḳlıġ u ā fāʿilātün vāze ḫunbek fāʿilātün ṭangdur fāʿilāt(13)

418 **Hem tekeledür baġltaḳ oldı heng**

Ḳuvvete di şīvelü maḥbūba şeng (14)

baġltaḳ bā-yı muvaḥḥide ile ġayn-ı muʿcemenüñ fetḥiyile tekele ḳaftan ***heng*** hānuñ fetḥi ve nūnıla kāf-ı ʿArabīnüñ (15) sükūnıyıla ḳuvvet maʿnāsınadur pes beytde merhūñ vardur ve daḫı heng uş ve mevc-i deryā (16) ve edeb ve işe ḳaṣd ve maġara maʿnāsına da gelür ***şeng*** şīn-i muʿcemenüñ fetḥi ve nūnıla kāf-ı (17)ʿArabīnüñ sükūnıyıla şīrīn ve şīvelü maḥbūb maʿnāsına ve daḫı bedhū ve dil-güşā ve bir kimse ki uzun (18) şekli ola ve yoġun ve semiz ve enine büyümüş ve filüñ burnı ve bir köki ḳatı (19) yemişi olmaz şecer maʿnāsına da gelür taḳṭīʿ hem tekele fāʿilātün dür baġltaḳ fāʿilātün oldı heng(20) fāʿilāt ḳuvvete di fāʿilātün şīvelü maḥ fāʿilātün būba şeng fāʿilāt

419 **Daḫı** (21) **çürpük hezl oldı çeng lūk**

El ayaġı egr'olan tasa ḫuẕūk

Çürpük cīm-i ʿArabīnüñ **[M104b]** (1) żammı ve rā-yı mühmelenüñ sükūnı ve bā-yı muvaḥḥidenüñ fetḥi ile nüktelü ve ḫūrtelü söz nāẓım-ı merḥūmuñ (2) hezl didügünden murād budur ***çeng lūk*** cīm-i ʿAcemīnüñ fetḥi ve nūnuñ sükūnı ve kāf-ı ʿAcemīnüñ fetḥiyile (3) eli ve ayaġı egrilmüş kimse ya ḳocalıḳda yāḫud ṭıfıl iken dāyenüñ yaramaz ṭutduġından (4) ve yāḫud bir āfet sebebinden pes beytde merhūn vardur ***ḫuẕūḳ*** ḫā-yı muʿceme ile ẕāl-i muʿcemenüñ (5) żammı ve vāvıla kāf-ı ʿArabīnüñ sükūnıyıla tasa ve hüdük yaʿnī üşendirmek ve zaḥmet virmek Türkīde (6) daḫı istiʿmāl olınur ki hüdük ve yarma dirler ve ġażab maʿnāsına da gelür ve evsüz (7) daḫı istiʿmāl olınur ʿāmme-yi nüsḫada ḫuẕūk dāl-ı mühmele ile vāḳıʿdur ammā ṣaḥīḥ degildür taḳṭīʿ (8) daḫı çürpük fāʿilātün hezl oldı fāʿilātün çeng lūk fāʿilāt el ayaġı fāʿilātün egr'olan ta (9) fāʿilātün sa ḫuẕūk fāʿilāt

420 **Hem tebūrāk iki taḥtadur ki ḫūş**

Bağlayup (10) **çatladuban ürküde ḳuş**

Tebūrāk tā-yı müşennāt-ı fevḳıyyenüñ fetḥi ve bā-yı muvaḥḥidenüñ żammıyıla (11) zaḫr didükleri taḫteciklerdür ki oğlancuḳlar ve ḳuşbāzlar anuñıla ḳuş ürküdürler ve def maʿnāsına (12) da gelür taḳṭīʿ hem tebūrā fāʿilātün kiki taḥta fāʿilātün dur ki ḫūş fāʿilāt bağlayup çat (13) fāʿilātün laduban ür fāʿilātün küde ḳuş fāʿilāt

421 **Gökçek ü ġamlu ḫunük ġamnākdür** (14)

Nāvek oḳdur mişk otı hem nākdür

ḫunük ḫā-yı muʿceme ile nūnuñ żammıyıla gökçek ʿArabca ḥasen (15) maʿnāsına {ḫā ile nūnuñ żammıyıla ḳayd olundı zīrā fetḥiyile muʿtedil ve āsān ve necetlü ʿArabca ṭūbīle maʿnāsına Türkīde ne mutlu dimekdür} ve hevā-yı muʿtedil maʿnāsına da gelür ***ġamnāk*** gām le nākden mürekkebdür {ġamlu maʿnāsına ġamgīn miş̱lehu} nāk edāt-ı ittişāl (16) ve ittişāfdur kelime āḫırına lāḥıḳ olur maʿnā-yı meẕkūrı ifāde ider zehrnāk ve ḫışmnāk (17) ve ġażabnāk ve feraḥnāk gibi ***nāvek*** ḳoğuş oḳı ḥaḳīḳatde ol oluḳ gibi nesnenüñ adıdur ki (18) anuñ içinden ol oḳı atarlar ol atılan oḳa tīznāvek dirler ammā şāyiʿ olan oldur ki (19) oḳ ola ve ṣaban demüri ve ḳumaşlıḳ ve ekinci maʿnāsına da gelür ***nāk*** mişk otı yaʿnī bir otdur ki (20) miş̱k gibi ḳoḳar {ṭağlarda ve ṣulu ve gürlü yirlerde biter} ve mişk mağşūş ki cigerle sirişte olmuş ola taḳṭīʿ gökçek ü ġam fāʿilātün (21) lu ḫunük ġam fāʿilātün nākdür fāʿilāt nāvek oḳdur fāʿilātün mişk otı hem fāʿilātün nākdür **[M105a]** (1) fāʿilāt

422 **Daḫı nāfercām u daḫı nāsezā**

Ol kişi ola ki lāyıḳ olmaya

Nāfercām (2) ve ***nāsezā*** ikisi daḫı bir şeyʾe lāyıḳ olmayan kişi ve lāyıḳ olmayan nesne maʿnāsına gelürler (3) ve daḫı nā-fercām yaramaz ve āḫırı eyü degil ve ʿayblu iş ve fāyidesüz ve kiçirek maʿnāsına da gelür (4) taḳṭīʿ daḫı nā-fer fāʿilātün cām u daḫı fāʿilātün nā-sezā fāʿilāt ol kişi o fāʿilātün (5) la ki lāyıḳ fāʿilātün olmaya fāʿilāt

423 **Maʿnide tūzīm yaʿnī güsterīm**

Türkisi döşeyelim (6) **bırağalum**

Tūzīm ve ***güsterīm*** ikisi daḫı döşeyelüm bırağalum maʿnāsına {mużāriʿden} ṣīġa-yı mütekellim meʿaʾl-ġayrdur (7) maṣdarları tūrīnden ve güsterdendür tūrīnden irkmek ve ürkmek ve ḳazanmāḳ {ve döşeyüp bıraḳmaḳ} maʿnāsına tūḫten (8) miş̱lehu güsterden döşemek maʿnāsına güsterīden miş̱lehu {tūzīyā-yı tūzi ve ṭaleb ve ḳazanmaḳ ve ḥarāret

ve tūḫtenden ṣīġa-yı emr ve vaṣf-ı terkībīdür} taḳṭīʿ maʿnide tū fāʿilātün zīm yaʿnī faʿilātün (9) güsterīm fāʿilāt Türkisi dö fāʿilātün şeyelim bı fāʿilātün raġalum fāʿilāt (10)

424 **Hem şüḫūlīdendürür urmaḳ ṣafir**
Hem nügūhīden yarup biçmege dir

şüḫūlīden (11) şīn-i muʿceme ile ḫā-yı muʿcemenüñ żammıyıla muṭlaḳā çağırmaḳ {maʿnāsına maṣdardur nāẓım-ı merḥūmuñ ṣıḳlıḳ urmağıla çağırmaḳ maʿnāsına ḳılmağıla taḥṣīṣi naḳale-yi lüġatuñ taʿmīmine muḫālifdür ve daḫı şüḫūlīden} gürlemek ḫurūşīden gibi ve at (12) kişnemek maʿnāsına da gelür ***nügūhīden*** nūnuñ kesri yāḫud żammıyıla ve kāf-ı ʿArabīnüñ żammıyıla (13) yarup biçüp ḫorlamaḳ maʿnāsına maṣdardur taḳṭīʿ hem şüḫūlī fāʿilātün dendürür ur fāʿilātün (14) maḳ ṣafir fāʿilāt hem nügūhī fāʿilātün den yarup biç fāʿilātün mege dir fāʿilāt (15)

425 **Hem daḫı tūzīden ü tūlīdeniñ**
Maʿnisi ḳazanmaḳ ıñranmaḳ biliñ

Tūzīden ḳazanmaḳ ʿArabca (16) kesb maʿnāsına ki sebḳ itdi ***tūlīden*** tā-yı müṣennāt-ı fevḳıyyenüñ żammı ve vāvuñ sükūnıyıla ıñranmaḳ (17) ve arslan ıñranması gibi ve daḫı aşılmaḳ ve ṣancımaḳ maʿnāsına da gelür taḳṭīʿ hem daḫı tū fāʿilātün (18) zīden ü tū fāʿilātün līden ıñ fāʿilāt maʿnisi ḳa fāʿilātün zanmaḳ ıñran fāʿilātün maḳ biliñ (19) fāʿilāt

426 **Hem Buḫārā cānibind'Āmūn digil**
Bir ovaya ocaġa kānūn digil (20)

Āmūn medd-i hemze ile Buḫarā cānibinde bir ovanuñ adıdur pes beytde merhūn vardur Buḫarā (21) aşlında buḫārdan müştaḳḳdur muġān yaʿnī büt perestler lüġatında mecmuʿ-ı ʿilm maʿnāsınadur ve daḫı ***āmūn*** **[M105b]** (1) muḥkem ve berk ve sürçmez at maʿnāsına da gelür vāvsuz āmun daḫı lüġatdür ***kānūn*** kāf-ı ʿArabīyile ʿArabīdür (2) Fārsīde daḫı müstaʿmeldür iki lüġatde de demürden veyā baḳırdan düzilmüş od yaḳacaḳ ocaḳ (3) minḳal daḫı dirler ve tārīḫ-i Rūmda iki ayuñ adıdur birine ḳānūn-ı evvel dirler ki ḳış ayıdur güneş (4) anuñ on üçinci güni cedī burcuna ittiʿḳāl iderler birine daḫı kānūn-ı āḫır dirler orta ḳış ayıdur (5) güneş anuñ on üçünci güni delev burcuna ittiḳāl ider ve daḫu kānun ağır ādem maʿnāsına da gelür (6) Cevherī Ṣıḥāḥda eydür *ve'l-kānūne ve'l-kānūnete el-mūḳad ve yuḳālu li'ṣ-ṣaḳīl mine'r-ricālī*[304] kānūn ve kānūnu'l-evvel ve kānūnu'l-āḫır şehrāni fī ḳalbi'ş-şitā biluġati ehli'r-rūm intehā (7) intehā ve Fārsīde ayuñ

[304] Kânun ve kânune yakılan ocak, tandır mânâsınadır ve ağır hareket eden erkeklere de söylenilir. Aynı zamanda Rum halkı arasında kânun-ı evvel ve kânun-ı ahır olarak iki kış ayının ismidir.

evveli (8) ve gevher ocaġı maʿnāsına da gelür taḳṭīʿ hem Buḫārā fāʿilātün cānibind'Ā fāʿilātün mūn digil (9) fāʿilāt bir ovaya fāʿilātün ocaġa kā fāʿilātün nūn digil fāʿilāt

427 **Ḥīz meʾbundur** (10) **daḫı ḫatun tegi**
Pād-şāhlar oldı keyhān ey aḫī

Meʾbūn lafẓı übne ṣacı (11) dimekdür ʿArabīdür Fārsīde daḫı müstaʿmeldür ḥīz oġlana dirler taḥḳīḳi sebḳ itdi ve daḫı (12) meʾbūn ḫāyin maʿnāsına da gelür nāẓım-ı merḥūmuñ ḥīz meʾbūndur didügi ḥīzüñ Fārsīsi meʾbūn (13) dur dimekdür ***tegi*** tā-yı müṣennāt-ı fevḳiyyenüñ fetḥiyile ḫātun dimekdür ***keyhān*** kāf-ı ʿArabīnüñ fetḥiyile ve yānuñ sükūnıyıla (14) pādişāhlar dimekdür ve yüce ve cihān ve ekinci maʿnāsına da gelür taḳṭīʿ ḥīz meʾbun fāʿilātün (15) dur daḫı ḫa fāʿilātün tun tegi fāʿilāt pād-şāhlar fāʿilātün oldı keyhā fāʿilātün ney aḫī fāʿilāt (16)

428 **Sürtüni sürtini yaʿnī ġajġajān**
Hem ʿaşīre vü ḳabīle dūdmān

ġajġajān ġayn-ı (17) muʿcemenüñ fetḥi ve zā-yı ʿAcemīnüñ sükūnı ve yine ġayn-ı muʿcemenüñ fetḥi ve zā-yı ʿAcemīnüñ fetḥiyile sürtüni sürtüni (18) ve emekleyü emekleyü yürütüci kimse ṣīġa-yı mübālaġadur maṣdarı ġajīdendür {gajīden oturaḳ üstine sürtünmek ve ġajġarmaḳ maʿnāsına maṣdardur} ***dūdmān*** dāl-ı mühmelenüñ (19) żammı ve vāvuñ sükūnı ve yine dāl-ı mühmelenüñ fetḥiyile ʿaşīre ve ḳabīle ve büyük boy maʿnāsına taḳṭīʿ (20) Sürtüni sür fāʿilātün tini yaʿnī āʿilātün ġajġajān fāʿilāt hem ʿaşīre fāʿilātün vü ḳabīle (21) dūdmān fāʿilāt

429 **Hem ṭarılġanmaḳ terencīdendürür**
Daḫı orta ḳış ayı [M106a] (1) behmendürür

Terencīden tā-yı müṣennāt-ı fevḳıyye ile rā-yı mühmelenüñ fetḥiyile ṭarılġanmaḳ maʿnāsına maṣdardur ve ḳuşaġı (2) ve ḳulaġı muḥkem çekmek ve yencub ṣıḳmaḳ ve ḳaṣılmaḳ maʿnāsına da gelür ***behmen*** bā-yı muvaḥḥidenüñ fetḥi ve hānuñ (3) sükūnı ve mīmüñ fetḥiyile tārīḫ-i Fürs-i ḳadīmde ve tārīḫ-i Celālīde bir ayuñ adıdur tārīḫ-i Celālīde (4) müteʿayyin orta ḳış ayıdur tārīḫ-i Fürsde gebīse iʿtibār olunmaduġından ötüri aylaru (5) ve giri devr ider ve daḫı Fürs aylarınuñ ikinci güni ki behmen ayunda ol güni [mülūk-ı Fürs] bayrām iderler ve (6) ġayetde taʿẓīm idüp ṭaʿāmlar bişürürlerdi ol taʿāma behmen-sürḫ ve behmen-sepīd ḳoyup (7) ġāyet mübārek ṭutarlardı {ve cemiʿ ehl-i ḥarf cemʿ olup biribirini teftīş iderlerdi} ol güne behmencine dirler idi ve daḫı behmen bir şaḥsuñ adıdur ṭabībler (8) ḳatında maʿrūf iki dürlü devādur bir dürlüsi aġ olur

behmen-sepīd dirler ve bir dürlüsi (9) ḳızıl olur behmen-sürḫ dirler ve zuʿfrāne beñzer bir çiçekdür baʿż-ı erbāb-ı lüġat zuʿfrān maʿnāsına (10) naḳl itmiş taḳṭīʿ hem ṭarılġan fāʿilātün maḳ terencī fāʿilātün dendürür (fāʿilāt) daḫı orta (11) fāʿilātün ḳış ayı beh fāʿilātün mendürür fāʿilāt

430 **Ödemek ḳulluġı tūzīdendürür** (12)

Şaḳlayup ṭaḳmaḳ süpūzīdendürür

Tūzīden maṣdardur ḳulluḳ ödemek yaʿnī (13) ḫıdmet itmek maʿnāsına ***süpūzīden*** sīn-i mühmele ile bā-yı ʿAcemīnüñ żammı ve vāvuñ sükūnı ve zā-yı (14) ʿArabīnüñ kesriyile ʿunf ile bir şeyʾ ṭaḳmaḳ semerciler şuġ ile saz ṭaḳdıḳlaru gibi taḳṭīʿ (15) ödemek ḳul fāʿilātün luġı tūzī fāʿilātün dendürür fāʿilāt şaḳlayup ṭaḳ fāʿilātün (16) maḳ süpūzī fāʿilātün dendürür fāʿilāt

431 **Oldı fersūden bozılup eskimek** (17)

Daḫı şādırvāndurur büyük döşek

Fersūden fānuñ fetḥi ve rā-yı mühmelenüñ sükūnıyıla (18) maṣdardur bürülüp esnemek ve aşınmaḳ ve aşındırmaḳ ve sürmek ve ayaġıla depmek ve süzmek (19) ve ṣolmaḳ ve uṣanmaḳ ve bir nesne üzerine geçmek ve anuñ üzerine muṣırr olmaḳ maʿnāsına müstaḳbelātında (20) aṣl budur ki vāv yirine elif ve yā getirüp fersāyid ve fersāyīde dirler ***şādırvān*** (21) büyük menaḳḳuş döşek ve ay ve kün āġılı maʿrūf nesnedür ki içinden ṣu çıḳup aḳar Türkīde {idüp fersüden dirler maṣdardan vavı ḥaẕf ve fersende dirler nitekim ḥaẕf olınup fersed olur elif ve yā-yı aṣl budur dindi zīrā gāh} **[M106b]** (1) müstaʿmeldür münaḳḳaş derīm evi ve büyük ẕeyllü ki ḳālīçe gibi düşünürler ve serāy maʿnāsına taḳṭīʿ (2) oldı fersū fāʿilātün den bozılup fāʿilātün eskimek fāʿilātün daḫı şādır fāʿilātün (3) vāndurur bü fāʿilātün yük döşek fāʿilātün

432 **Ṭaʿne peyġāre bezek oldı firih** (4)

Oldı hem bir işte artuḳluḳ firih

peyġāre bā-yı ʿAcemīnüñ fetḥi ve yā-yı müṡennāt-ı taḥtiyyenüñ sükūnı (5) ve ġayn-ı muʿceme ile ṭaʿne yaʿnī bahānelü söz söylemek ve bühtān ve nākes ve cenk ve laʿnet maʿnāsına (6) da gelür ***firih*** fānuñ kesri yāḫud fetḥiyile ve rā-yı mühmelenüñ kesriyile bezek ve hırāşīde faẓl (7) yaʿnī artuḳluḳ ve dikleniş ve hırāşīde ġalabaluḳ maʿnāsına taḳṭīʿ ṭaʿne peyġā fāʿilātün (8) re bezek ol fāʿilātün dı firih fāʿilāt oldı hem bir fāʿilātün işte artuḳ fāʿilātün (9) luḳ firih fāʿilāt

433 **Daḫı bitmek oldı rūyīden daḫı**

Oldı rūzīden zebūna (10) **suġbe di**

Rūyīden rā-yı mühmelenüñ żammı ve vāvuñ sükūnıyıla bitmek ʿArabca nebet maʿnāsına (11) lāzımdur müteʿaddīsi rūyānīdendür bitürmek ʿArabca inbāt maʿnāsına ***rūzīden*** rā-yı (12) mühmelenüñ żammı ve vāvuñ sükūnı ve zā-yı ʿArabīnüñ kesriyile bu daḫı rūyīden maʿnāsına pes beytde (13) merhūn vardur ***suġbe*** sīn-i mühmelenüñ żammı ve ġayn-ı muʿcemenüñ sükūnı ve bā-yı muvaḥḥidenüñ fetḥi ve hā-yı (14) ʿalāmet ile zebūn maʿnāsına taḳṭīʿ daḫı bitmek fāʿilātün oldı rūyī fāʿilātün (15) den daḫı fāʿilāt oldı rūzī fāʿilātün den zebūna fāʿilātün suġbe di fāʿilāt (16)

434 **Hem gürāzīden ṣalınmaḳ berṭıla**

Börk Nūḥ'uñ ʿavretidür Vāhile

Gürāzīden (17) kāf-ı ʿArabīnüñ żammı ve rā-yı mühmelenüñ fetḥi ve bāʿde'l-elif zā-yı ʿArabīnüñ kesriyile ṣalınmaḳ ve ṣalını (18) ṣalını gitmek maʿnāsına {zā-yı ʿArabī ile ḳayd olundı zīrā ʿAcemīyile gürājīden ḳuş parlamaḳ maʿnāsına gelür} ***berṭıla*** bā-yı ʿArabīnüñ fetḥiyile börk maʿnāsına pes beytde merhūn vardur (19) ve daḫı ḳızıl taḳıye ve ḳalbaḳ maʿnāsına da gelür berṭīle miṣlehu ***Vāhile*** Nūḥ peyġamberüñ ʿavretünüñ adıdur (20) taḳṭīʿ hem gürāzī fāʿilātün den ṣalınmaḳ fāʿilātün berṭıla fāʿilāt börk Nūḥ'uñ (21) fāʿilātün ʿavretidür fāʿilātün Vāhile fāʿilāt

435 **Nesterīn nesrīn gülidür tīre māh [M107a]** (1)

Güze dirler ulu yoldur şāh-rāh

Nesterīn nūnuñ fetḥi ve sīn-i mühmelenüñ sükūnı (2) ve tā-yı müṯennāt-ı fevḳıyyenüñ fetḥiyile nesrīn güli yaʿnī gül-i naṣr didükleri güldür nester ve nesterī ve nesterūn (3) emṯāl ***tīre-māh*** nāẓım-ı merḥūm bunı güz maʿnāsına ṭutup mābaʿdine merhūn ḳılmışdur (4) ammā menḳūl degildür belki menḳūl olan Fürs aylarundan ilki yaz ayı maʿnāsına olmasıdur (5) ***şāh-rāh*** ulu yol maʿnāsına ki sulṭān yolı dirler aṣlı rāh-ı şāhdur kelām-ı (6) iżāfīdür ʿilm olmaġıla mużāfun ileyhe taḳdīm olunmışdur taḳṭīʿ nesterīn nes fāʿilātün (7) rīn gülidür fāʿilātün tīre māh fāʿilāt güze dirler fāʿilātün ulu yoldur fāʿilātün (8) şāh-rāh fāʿilāt

436 **Hem şu ṣızmaḳdur zehīden ṭanṭana**

Di çaġılduya (9) **vü çay āvāzına**

Zehīden zā-yı ʿArabīnüñ fetḥiyile maṣdardur ṣu ṣızmaḳ ṭaşra çıḳmaḳ (10) maʿnāsına ve oyunda ütmek maʿnāsına da gelür lāzımdur nüteʿddīdi zehānīdendür (11) ṣu ṣızırmaḳ maʿnāsına ***ṭanṭana*** ṭā-yı mühmelenüñ fetḥi ve nūnuñ sükūnı ve yine ṭā-yı mühmelenüñ

fetḥi ve nūnuñ (12) fetḥiyile çağıldu vü çay āvāzı maʿnāsına pes beytde merhūn vardur taḳtīʿ hem ṣu ṣızmaḳ (13) fāʿilātün dur zehīden fāʿilātün ṭanṭana fāʿilāt di çağıldu fāʿilātün ya vü çay ā (14) fāʿilātün vāzına fāʿilāt

437 **Hem levīşedür yavaşa hem daḫı**
Ṭuşaḳa (15) **dirler duşāḫa ey aḫī**

Levīşe lāmuñ fetḥi ve vāvuñ kesriyile yavaşa şeceri ki naʿlbandlar (16) yavuz olan atlarun burnuna geçirürlerdi ***duşāḫa*** Fārsīdür bir nevʿ köstege dirler ki (17) iki başlıdur ortası biri birine muttaşıldur Türkce ṭuşaḳ taʿbīr iderler taḳṭīʿ (18) hem levīşe fāʿilātün dür yavaşa fāʿilātün hem daḫı fāʿilāt ṭuşaḳa dir fāʿilātün (19) ler duşāḫa fāʿilātün ey aḫī fāʿilāt

438 **Derd-i zih oğlan ṭoğurmaḳ zaḥmeti** (20)
Kāğa nādān yāre bilgil rişveti

Derd-i zih oğlan bürüsi ki ʿavretler ṭoğururken (21) olur derd-zī miṯlehu ***kāğa*** kāf-ı ʿArabīyile ve baʿde'l-elif ġayn-ı muʿcemenüñ fetḥi ile ***nādān*** yaʿnī cāhil ve ebleh **[M107b]** (1) maʿnāsına ***yāre*** yā-yı müṯennāt-ı taḥtiyye ile rüşvet ve yārec didükleri dārū-yı mürekkeb ki tenḳīh-i dimāġ içün (2) dürlü dürlü terkībler itmişlerdür ve ḳul yağı ve şiddet ve ḳudret ve zaḫm ve cerāḥat ve elde (3) bilezük yiri ki ʿArabca mıʿṣam dirler ve şūḫ şāṭir maʿnāsına gelür {ve daḫı bā-yı ʿArabīyile bāre bir kere ve esb-i nigū ve cānib-i Ḥaḳḳ ve dīvār-ı şehr ü destūr ve ebr u salāḥ ve bār-gīr ve ḥarīṣ maʿnāsına da gelür ve bā-yı ʿAcemīyile pāre yeme ve kesk maʿnāsına da gelür} (4) ve bā-yı ʿArabīyile yāre ve ʿAcemīyile pāre daḫı rişvet maʿnāsına gelür taḳṭīʿ derd-i zih oğ fāʿilātün (5) lan ṭoğurmaḳ fāʿilātün zaḥmeti fāʿilāt kāğa nā-dān fāʿilātün yāre bilgil fāʿilātün rişveti (6) fāʿilāt

439 **Oldı baḫsīden zebūn olmaḳ igen**
Demdeme āvāze şülle ferc-i (7) **zen**

baḫsīden bā-yı muvaḥḥidenüñ fetḥi ve ḫā-yı muʿcemenüñ sükūnıyıla maṣdardur ẕiyāde zebūn olmaḳ (8) maʿnāsına ***igen*** ʿibāreti Türkīdür ẕiyāde dimekdür ve daḫı baḫsīden ṭarılġanmaḳ (9) ve yürük yanmaḳ ve müteġayyir olmaḳ ve erinmek ve çamdelmek maʿnāsına da gelür ***demdeme*** iki dāl-ı mühmele (10) nüñ fetḥi ve evvelki mīmüñ sükūnı ve ikinci mīmüñ fetḥiyile āvāze yaʿnī ün maʿnāsına demdeme lafẓı ʿArabīdür (11) Fārsīde daḫı menḳūldür {demdeme Fārsīde ġavġā ve ġalebe ve kükremek maʿnāsına da gelür ve āvāze Fārsīde çār u çağu ve şöhret maʿnāsına da gelür} ve ***āvāze*** lafẓı Fārsīdür Türkīde daḫı müstaʿmeldür ***şülle*** {lām-ı müşeddede ile ḳayd olundı zīrā lām-ı taḫfīfe ile

şele ḥamāmcılaruñ gūr ḳoyıcaḳ yirleri maʿnāsına gelür} şīn-i (12) muʿcemenüñ żammı ve lām-ı müşeddedenüñ fetḥiyile ʿavret ferci taḳṭīʿ oldı baḫsī fāʿilātün den zebūn ol fāʿilātün (13) maḳ igen fāʿilāt demdeme ā fāʿilātün vāze şülle fāʿilātün ferc-i zen fāʿilāt (14)

440 Ḫamre bulġur şorbası[dur] küpecik
Ḫumre oldı ḫev budaḳ ḳırmaḳ didik

ḫamre ḫā-yı (15) muʿcemenüñ fetḥi ve mīmüñ sükūnıyıla bulġur şorbası ***ḫumre*** ḫā-yı muʿcemenüñ żammıyıla küpecik yaʿnī küçük (16) küp ki içine aḳçe ḳorlar ḳumre dirler ve küçük küp ki içine ġalle yaʿnī ẕaḫīre ḳorlar pes (17) nāẓımuñ küçük didügi maʿbāʿdine merhūndur ***ḫev*** ḫā-yı muʿcemenüñ fetḥiyile şecer budaġı ve ḳaramıḳ otı (18) ki ekin içinde bitüp ekini żaʿīf eyler ʿibāret-i nāẓımda ḳırmaḳdan murād budur vezn içün (19) rā sākin ḳılınmışdur ʿāmme-yi nüsḫada ḳāfuñ {kesri} ve mīmüñ fetḥiyile iʿḥām olınmuş budaḳ ḳırmaḳ (20) maʿnāsına ammā taṣḥīf ḳabīlindendür zīrā ḫevüñ maʿnā-yı meẕkūre gelmesi menḳūl degildür (21) ve daḫı ḫev pençe ve ṣarmaşuḳ ve bennālaruñ ḳara çāvi maʿnāsına da gelür {ḫevīden gevşemek çīnük maʿnāsınadur ġālibā ve öksürmek maʿnāsına da gelür} taḳṭīʿ ḫamre bulġur fāʿilātün **[M108a]** (1) şorbası[dur] fāʿilātün küpecik fāʿilāt ḫumre oldı fāʿilātün ḫev budaḳ ḳır fāʿilātün maḳ didik (2) fāʿilāt

441 Māh-kāne aylıḳ oldı pīşgāh
Ṣadr u ferzāne uludur vaḳt (3)**gāh**

māh-kāne kāf-ı ʿAcemīyile aylıḳ yaʿnī aylıḳ ʿulūfe maʿnāsına māh-kānī miṯlehu ***pīşgāh*** bā-yı {ʿAcemīnüñ} (4) kesriyile ṣadr yaʿnī evlerde ṣadr olan yer ki ulular otururlar murād-ı nāẓım budur ve gāh (5) olur ādemīlerüñ ṣadrı yaʿnī ulusı ve ḳapu öñi ve vaḳt-ı evvel maʿnāsına da gelür pīşgeh (6) miṯlehu ve daḫı beytde merhūn vardur ***ferzāne*** fānuñ fetḥi ve rā-yı mühmelenüñ sükūnıyıla ulu maʿnāsına (7) ve ḥekīm ʿārif ve zü fünūn ve uṣlu ve muʿteber ve ḳuvvetlü ve mübārek maʿnāsına da gelür gāh (8) kāf-ı ʿAcemīyile vaḳt maʿnāsına taḳṭīʿ māh-kāne fāʿilātün aylıḳ oldı fāʿilātün pīşgāh (9) fāʿilāt ṣadr u ferzā fāʿilātün ne uludur fāʿilātün vaḳt gāh fāʿilāt (10)

442 Yāfe hedyān söz ki ola herze ū
Herze söz söyleyicidür yāve-gū (11)

Yāfe yā-yı müṯennāt-ı taḥtiyye ile fānuñ fetḥi ve hā-yı ʿalāmet ile hedyān ve herze söz (12) hiciv ve laṭīfe gibi ve herze söylici maʿnāsına da müstaʿmeldür yāve miṯlehu ***yāve-gū*** (13) vaṣf-ı terkībīdür yāve söylici dimekdür taḳṭīʿ yāfe hedyān fāʿilātün söz ki ola

(14) fāʿilātün herze ū fāʿilāt herze söz söy fāʿilātün leyicidür fāʿilātün yāve-gū (15) fāʿilāt

443 **Didiler pāçīle ol bir çenbere**

Ayaḳ altın'ala batmaya ḳara (16)

Pāçīle bā-yı ʿAcemī ile ve cīm-i ʿAcemīnüñ kesriyile bir çenberdür ki avcılar ayaḳlarına eylerler ṭolarlar ve ayaġa (17) muḥkem baġlarlar çoḳ ḳar yaġduġı vaḳtlarda anuñıla yürüyib batmazlar av avlarlar ve bir nevʿayaḳ (18) ḳabına da dirler taḳṭīʿ didiler pā fāʿilātün çīle ol bir fāʿilātün çenbere fāʿilāt (19) ayaḳ altı fāʿilātün n'ala batma fāʿilātün {yāda iki ḥarf ḳadar ve rāda iki ḥarf ḳadar teʾennī gerek} ya ḳara fāʿilāt

444 **Oldı ḫah ḫah maʿnide zihī** (20) **zihī**

Di içī pāşāya tī yaʿnī tehī

ḫah ḫah ikisinde daḫı ḫā-yı muʿcemenüñ fetḥi ve hānuñ (21) sükūnıyıla kelime-yi taḥsīndür zihī zihī yaʿnī ne gökçek ne gökçek maʿnāsına zihī zihī daḫı **[M108b]** (1) Fārsīde kelime-yi taḥsīndür Türkīde müstaʿmel degildür pes nāẓım-ı merḥūmuñ ḫah ḫahı bunuñıla taʿbīri vaẓīfe (2) sine ki Fārsīyi Türkī ile taʿbīr ve tefsīrdür muḫālifüdür ve daḫı ḫah ḫah nīgā nīgā ve ʿaceb ʿaceb hī hī (3) ve ḫoş geldük maʿnāsına da gelür ḫaḫ ḫaḫ miṯlehu {debgūş yaʿnī çalış ve dürüş maʿnāsına da gelür} ***içī*** hemze ile cīm-i ʿAcemīnüñ kesriyile paşa (4) ve vezir maʿnāsına ʿArabīdür ve atmaca ḳuşı maʿnāsına da gelür paşa geldügi gibi ***tī*** tā-yı müṯennāt-ı (5) taḥtiyyenüñ kesri ve yānuñ sükūnıyıla tehī yaʿnī boş ʿArabca ḫālī maʿnāsına te miṯlehu tehī daḫı fārsīdür (6) Türkīde müstaʿmel degildür pes bu maḥalde daḫı vaẓīfe-yi meẕkūresine muḫālif eyledi baʿż-ı nüsḫada (7) mıṣraʿı ṯānī di içi boş olana yaʿnī tehī düşmüş ammā eṣṣaḥ ve efyed olan evvelkidür (8) taḳṭīʿ oldı ḫah ḫah fāʿilātün maʿnide zi fāʿilātün hī zihī {evvelki zihīnüñ hāsı teşdīd olınur vezn içün anuñiçün taḳṭīʿde mükerrer yazuldı} fāʿilāt di içī pā (9) fāʿilātün şāya tī yaʿ fāʿilātün nī tehī fāʿilāt

445 **Hem ḫadū tükrük tükürmekdür tüfū** (10)

Hem Ḳatū bir yer gözemekdür refū

ḫadū ḫā-yı muʿcemenüñ fetḥi ve dāl-ı mühmelenüñ żammıyıla tükürük maʿnāsına (11) ḫayū miṯlehu ***tüfū*** tā-yı müṯennāt-ı fevḳıyye ile fānuñ żammıyıla yüze tükürmek ki ġażab maḥallinde yüze tü diyüp (12) tükürürler ***ḳatū*** ḳāfuñ fetḥi ve tā-yı müṯennāt-ı fevḳıyyenüñ żammıyıla bir yirdür yaʿnī bir vilāyet adıdur refū (13) rā-yı mühmelenüñ fetḥi ve fānuñ żammıyıla refūhden maḳṣūrdur gözeme dirler (14) bir dikişdür ve gözeme dikişni dikmek maʿnāsına da gelür ki nāẓım-ı merḥūmuñ naḳli budur ki

gözemeciye (15) refūger dirler ve daḫı refū yama maʿnāsına da gelür ki ḳaftana yamarlar taḳṭīʿ hem ḫadū tük fāʿilātün (16) rük tükürmek fāʿilātün dür tüfū fāʿilāt hem Ḳatū bir fāʿilātün yer gözemek fāʿilātün (17) dür refū fāʿilāt

446 **Kendirikle yaylaġaç maʿnīleri**

Oldı kendüri vü destenbū biri (18)

Kendüri kāf-ı ʿArabīnüñ fetḥiyile kendirik didükleri büyük sofra ki etrāk ṭāʾifesinde çoḳ (19) olur ve pişkīr ve izārdur ki sofra üzerine ḳorlar ve balçıġula ve tersle ṣıvanmış büyük (20) ġalle ḳoyacaḳ seped maʿnāsına da gelür kendür miṯlehu kendüle keẕālik ***destenbū*** dāl-ı mühmelenüñ fetḥiyile (21) yaylaġaç maʿnāsına yaylaġaç ʿibāreti Türkīdür şol kiçirek ḳavundur ki yaşil ve ḳızıl ve ṣaru ḫaṭları **[M109a]** (1) vardur ve gökçek rāyihāsı vardur ḥüsni ve rāyihāsıçün bostan arasına ekerler ʿArabca şemmāme (2) dirler şīn-i muʿcemenüñ fetḥi ve mīmüñ teşdīdiyile destenbūye miṯlehu ve beytüñ mıṣraʿ-ı evveli (3) mıṣraʿ-ı ṯānīye merhūndur ve mıṣraʿ-ı ṯānīnüñ evvelinde biri lafẓı ḥaẕf olunmışdur vezn (4) içün taḳdīri bir oldı kendüri ve destenbū biri dir taḳṭīʿ kendirikle fāʿilātün (5) yaylaġaç maʿ fāʿilātün nīleri fāʿilāt oldı kendü fāʿilātün ri vü desten fāʿilātün (6) bū biri fāʿilāt (7), (8), (9)

Derḥisāb-ı ebced

447 **Diñlegil ebced ḥisābıñ iy püser** (10)

Kim eliften yāya dek bir bir ṣayar

Beyānı budur elif birdür be ikidür cim üçdür (11) dal dörtdür he beşdür vav altıdur ze yedidür ḥa sekizdür ṭı ṭoḳuzdur ye ondur taḳṭīʿ diñlegil eb fāʿilātün ced ḥisābıñ fāʿilātün iy püser fāʿilāt (12) kim eliften fāʿilātün yāya dek bir fāʿilātün bir ṣayar fāʿilāt

448 **Ṣay yeden ḳāfa dek (13) on on añla pek**

Beyānı budur (14) kef yigirmi lam otuz mim ḳırḳ nun ellisinaltmış ʿayn yetmiş ra seksen ṣad ṭoḳsan (15) ḳaf yüz

Ḳāfdan yüz yüz ṣayarlar ġayna dek

beyānı budur ra iki yüz şin (16) üç yüz te dört yüz ṯe beş yüz ḫı altı yüz ẕel yedi yüz żad sekiz yüz (17) ẓı ṭoḳuz yüz ġayn biñ taḳṭīʿ ṣay yeden ḳā fāʿilātün fa dek on on fāʿilātün añla pek (18) fāʿilāt ḳāfdan yüz fāʿilātün yüz ṣayarlar fāʿilātün ġayna dek fāʿilāt (19)

449 **Çün ḥisāb-ı ebcedi bildiñ temām**

Tuḥfemiñ tārīḫini bil ey hümām (20)

tuḥfemi miñ ʿibāretine muttaṣıl yazan nāsıḫlar ḫaṭā itmişlerdür ṣavāb olan munfaṣıla **[M109b]** (1) ve tuḥfenüñ hā-yı ġayr-ı melfūẓasını iṯbāt ile yazılmaḳdur zīrā ḳāyide oldur

ki āḫırında hā-yı (2) ġayr-ı melfūẓa olan kelimenüñ āḫırına żemāyir lāḥıḳa olsa munfaṣıla ve ol kelimenüñ hāsını iṯbāt (3) ile yazılur fe'l-yaḥfaẓ taḳṭīʿ çün ḥisāb-ı fāʿilātün ebcedi bil fāʿilātün diñ temām (4) fāʿilāt tuḥfemiñ tā fāʿilātün rīḥini bil fāʿilātün iy hümām fāʿilāt(5)

450 Bu ḥisāb üzr'it bu mıṣraʿdan şumār

Bu mıṣraʿdan murād (6) mā baʿdinde olan mıṣraʿ-ı ṯānīdür ***şumār*** şīn-i muʿcemenüñ żammıyıla ṣaġış ve ḥisāb maʿnāsına (7)

Ḳaldı senden Şāhidī nev-yādigār

yādigār kelimesi añmaḳ maʿnāsına olan (8) yād ile kāf-ı ʿAcemīyile gārdan mürekkebdür maʿnā-yı terkībīsi añdurıcı tuḥfedür ve daḫı ḥisāb (9) meẕkūr üzere mecmuʿ bu mıṣraʿuñ ḥurūfınuñ aʿdādınuñ mecmuʿı ṭoḳuz yüz yigirmi birdür (10) taḳṭīʿ bu ḥisāb üz fāʿilātün r'it bu mıṣraʿ fāʿilātün dan şumār fāʿilāt (11) ḳaldı senden fāʿilātün Şāhidī nev fāʿilātün yādigār fāʿilāt (12)

{Fāʿilātün fāʿilātün fāʿilāt

Bu kitābı ögren iç āb-ı ḥayāt

Taḳṭīʿ bu kitābı fāʿilātün örgen iç ā fāʿilātün bı ḥayāt fāʿilāt hāmişde menḳūldür

27 Her ki ḫūb aḫlāḳıla mevṣūf ola

Devlet-i kevneyn aña maʿṭūf ola

Fāʿilātün fāʿilātün fāʿilāt

Vezni budur çün remel maḥẕūf ola}

biḥamdüli'l-lāhi teʿālā bu kitāb-ı tuḥfetü'l-mülūk temām ve bu ʿilm-i fāḫirde teʾlīf ve taṣnīf olan (13) kütüb-i vāfireye imām oldı bu müddeʿī ehl-i inṣāf ḳatında müsellemdür ehl-i iʿtisāfa (14) bu iki beyt cevāb-ı ṣavābdur lillāhi derru ḳāʾiluhumā[305]

Ḳul limen lem yere'l-meʿāṣıra şeyʾen

Ve yerā (15) **li'l-evāʾili't-taḳdīmen**[306]

İnne ẕāke'l-ḳadīme kāne cediden

Ve seyebḳā hāẕe'l-cedīdü (16) **ḳadīmen**[307]

ve nesʾelullāhe teʿālā et-tesdīd ve't-teʾbīt ve en yecʿalehu ḫāliṣan livechihi mūciben (17) min keremihi li'l-mezīd ve ṣalli ve sellim ʿalā ḥażretü'resūli'l-ferīdi'l-vaḥīd ve ʿalā

[305] Söyleyenin ağzına sağlık.
[306] Zorluk gören şeylere ve başlangıçlarla ilgili konuşanlara bir şey söyle.
[307] Eski yenidir ve bu yeni de eski olarak kalacaktır.

sāyiri'l- (18) enbiyāi ve'l-mürselīne'd-dāʿīne ilā ṭarīḳu't-tevḥīd ve ʿalā tābiʿihim ve etbāʿü tābiʿihim (19) mine'l-ʿulemā'i'l-kirāmi aṣḥābi't-tenḳīd ve'l-evliyāi'l-ʿiẓāmi (20) ve'l-meşāyıḫu'l-fiḫāmi erbābi't-tecrīd rabb (21) iḥşurnā maʿhüm taḥtelivā'ihim yā Mecīd [308] {vaḳaʿa envāʿun mineʿl-cemiʿ ve't-te'līf senetühü selāsün ve sittūn ve elf min hicratin men lehu'l-ʿizzü ve's-saʿādetü ve'ş-şerafu fī evā'il-i şehr-i cemādiye'l-ūlā yessera'l-lāhu teʿālā[309]…}

[308] Biz Allah Teâladan doğru ve sürekli olarak kalmasını ve onu rızasına uygun kılmasını ve keremini artırmasını istiyoruz. Eşsiz ve tek olan Rasûle ve diğer gönderilen nebilere, tevhid yoluna davet edenlere onların peşinden giden tabilere ve tabilere tabi olanlara, değerli ve kıymetli sahabelerine şanı yüce velilerine ve şeyhlerine, tevhid ehline selam olsun. Dualları kabul eden rabbim bizi onların sancağı altında topla.

[309] Hicri 1063 tarihinde cemādiyel-ûlâ ayının başında bu kitabın yazılması ve toplanması gerçekleşti. İzzet ve mutluluk ve şeref O'na aittir. Allah işini kolaylaştırsın.

IV. BÖLÜM: ŞERH SÖZLÜĞÜ HAKKINDA

Tuhfetü'l-Mülûk adlı manzum sözlük şerhinin tenkitli metnine ek olarak hazırlanan bu sözlük şerh sözlüğü olarak şekillendirilmiştir. Sadece bu metne özgü kelimelerin günümüz Türkçesindeki karşılıkları verilerek bir tasarı olan "Mesnevî Şerhleri Sözlüğü"ne katkı sağlayacağına inanılmış, ayrıca kullanımdan düşmüş ve kullanımı azalmış kelimelerin manâlarının verilmesiyle bir hatırlatma, geriye dönüş, yok olmayı engelleme sağlanmaya çalışılmıştır.

Atabey Kılıç'ın "Mesnevî Şerhleri Sözlüğü" adlı makalesinde "*Mesnevî'deki kimi mefhumlar, mânâ zenginliği dolayısıyla farklı tarîkat ve meşreplerden şârihlerce muhtelif şekillerde ve nüanslarla yorumlanmıştır. Bu yorum farklılıklarında hiç süphesiz şârihlerin birikimleri, şerh yapma işindeki niyetleri, şerhin hedef kitlesi gibi konuların da etkisini göz önünde bulundurmak gerekir.*"[310] sözleriyle Mesnevî için belittiği husus aslında bütün önemli eserlerimiz için söz konusudur. Diller göre manzum sözlük şerhleri için yaılacak olan sözlüklerin edebiyatımız ve kültürümüz açısından çok verimli çalışmalar olacağı düşünülmektedir. Bu anlamda yine Kılıç'ın, "*Manzum sözlükler bildiğimiz mânâda sözlük olmamakla beraber belli bir maksat ve belli kelimeler seçilmek suretiyle oluşturuldukları için, hem ezberi kolay hem de ihtisas sözlüğü olarak dikkat çeken eserlerdir. Genellikle dört beş yüz beyit hacminde ve dört beş bin kelime ihtiva etmekte olan manzum sözlükler, özel lugatler olarak bir hayli ilgi çekicidir. Türk eğitim sisteminde, özellikle mahalle mekteplerinde bir tanesi ders kitabı olarak mutlaka okutulmuş olan bu eserler, eğitim-öğretim metodu açısından ayrıca değerlendirilmesi gereken eğitim araçları arasında da bulunmaktadır.*"[311] sözleriyle ortaya koyduğu tespitler bir hayli dikkat çekicidir.

Şerh sözlüğünün oluşturulmasında metne bağlı kalınmaya özen gösterildi. Kelimelerle ilgili metinde yapılan, tanıma yönelik açıklamalar metinden olduğu gibi

---

[310] Atabey Kılıç, "Mesnevî Şerhleri Sözlüğü", Sûfî Araştırmaları, S.5, s.1.
[311] Atabey Kılıç, "Türk Klâsik Şiirinde Manzum Sözlükler ve Bazılarındaki Bedene Ait Unsurlar", Klâsik Türk Edebiyatı Üzerine Makaleler, Turkish Studies Yay., Ankara 2007, s. 252.

aktarılmaya çalışıldı. Bu aktarımların diğer açıklamalarla karışmasını önlemek için *italik* yazı şekli tercih edildi. Sözlüğün sistematik ve kullanışlı olmasını sağlamak amacıyla, metindeki beyit numaralarına göre hangi beyitte ya da beyitlerde geçtiği, bahsedilen alıntının sonuna eklenmiştir. Çeşitli beyitlerde birkaç defa geçen kelimelerle ilgili tanımların aynı olduğu durumlarda tekrar etmekten kaçınılmış, aktarımın sonuna diğer beytin ya da beyitlerin numaraları eklenmiştir. Farklı tanımlar ise alt alta yine beyit numaraları verilerek sıralanmıştır.

Kelimeler klâsik sözlük tertîbiyle alt alta ve Türk alfabesine göre dizilmiştir. Kelimelerin kökenleri parantez içerisinde yanlarında belirtilmiş, açıklama kısımlarında Günümüz Türkçesinde o kelimeyi karşılayan ifâdeye yer verilmiştir. Bu ifadenin Türkçe kökenli olup olmadığına –günümüz Türkçe'sine mâl olmuş bir kelime olması hasebiyle- dikkat edilmemiştir. Metinden yapılan aktarmada şârihin tercihine göre verdiği Arapça karşılıklar Türkçe karşılıkların ardına eklenmiştir. Şâyet bir kelimenin birden çok manâsı verilmişse, aynı zamanda bu manâlardan bir ya da birkaçı Arapçasıyla birlikte verilmişse, numaralandırma yöntemine gidilmiştir. Hem Türkçe hem de Arapça karşılıkları verilen kelimeler paralel olarak sıralanmıştır.

İlk defa denenen bir şerh sözlüğü çalışması olması nedeniyle eksiklikleri ve hataları olabileceğinin tahmin edildiği belirtilmelidir. Herşeye rağmen bilim âlemi için faydalı olacağına olan inancımız tamdır.

4.1.Şerh Sözlüğü

A

āb (Far.): Tür. 1. su, 2. av, 3. yaz ayı
ṣu āv daḫı lüġatdür 12
su ve yaz ayı 87

ābgīne (Far.): Tür. sırça; Ar.zücâc
Türkce ṣırça didükleri ʿArabca zücāc dirler 103

ābgīr (Far.): Tür. su biriken yer
ṣu ṭutucı dimekdür göl ṣu ṭutup kendide ṣuyı cemʿ itdügiçün ābgīr didiler 353

āb-ı revān (Far.): Tür.akar su
mürūr idici maʿnāsına aḳıcı ṣu dimekdür 255

ābile (Far.): Tür. 1. Çiçek, 2. sivilce, çıban, su kabarcığı, 3. İt hastalığı; Ar. cüderî
tende olan ḳabarcuḳ ki ekşeriyā ḫılṭī ṭabīʿat defʿ itdiginden olur ve ḥukemā ḳatında ādemüñ aʿżāsında olan çiçekdür ki ʿArabca cüderī dirler ve it didükleri ʿilletdür 357

ʿabīr (Ar.): Tür. güzel koku
ḫoş ḳoḫulu nesne ki gül ḳurusından ve benefşe dibinden ve ṣandaldan olur lüġat-ı müşterekedür üç dilde ṣāyiʿdür 15

ābisten (Far.): Tür. hâmile
insāndan ve ḥayvāndan yüklü olan dişiye dirler 360

ādem (Ar.): Tür. insanlığın babası olan Âdem.
üns ṭutmaḳ maʿnāsına ebu'l-beşer olan ḥażret-i Ādeme ıṭlāḳ olınur 24

āferīden (Far.): Tür. yaratmak; Ar. halk
yaratmaḳ ʿArabca ḫalḳ maʿnāsına 185

āferīnende (Far.): Tür. yaratan, yaratıcı; Ar. hâlık
yaradıcı maʿnāsına ki ʿArabca ḫālıḳ dirler 185

āġūş (Far.): Tür. deste, kucak; Ar. huzme
bir ḳucaḳ arpa ve buġday destesi ḥuzme maʿnāsına 296

āġūşgerden(Far.): Tür. kucaklamak; Ar. buzi'
ḳoçmaḳ ʿArabca bużiʿ maʿnāsına 296

āġişten (Far.): Tür. ıslatmak, ıslanmak
ıṣlamaḳ ve ıṣlanmaḳ maʿnāsına müteʿaddī ve lāzım istiʿmāl olınur 291

āhār (Far.): Tür. 1. İplik, 2.nişastalı yumurta,3. saçak
iplik ve bezek ḫaşılı ve ṣaçaḳ maʿnāsına da gelür 399

āheg (Far.): Tür. kireç
alçı balçıġı dimekdür 198

āhen (Far.): Tür.demir; Ar. hadîd
demir ʿArabca ḥadīd maʿnāsına 111,160

āhen (Far.): Tür.demir çelik
demür pūlāde 111

āhence (Far.): Tür. çember
çenber didükleridür ki cüllāhlaruñ āletlerindendür iki ucı demürli bir aġacdur bezüñ eynin ṭoḳuriken derilmege ḳomaz ve hem eynin ḥıfẓ ider 225

āhenger (Far.): Tür. demirci; Ar. haddâd
demürci dimekdür ʿArabca ḥaddād dirler 160

āheste (Far.): Tür. 1.yavaş, ağır, 2. yumuşak, 3. uslu, 4. davar, 5. adım
yab yab maʿnāsına ve nerm ve dölek ve ṭavar ve dölek ve adım maʿnāsına da gelür 369

āḫger (Far.): Tür. kor; Far. zelik
od gözi ki ḳor dirler buña Fārsīde zelik daḫı dirler

āḫır (Ar.): Tür. son
ṣoñ maʿnāsına evvelüñ żıddıdur 35

aḫter (Far.): Tür. 1.yıldız, 2. Tali 3. İyi fal
yılduz maʿnāsınadur ve ṭāliʿ maʿnāsına da gelür eyü fāl maʿnāsına da gelür 94

āhū (Far.): Tür. 1. geyik, 2. ayıp; Ar. zabî

geyik didükleri ḥayvān ʿArabca ẓabī dirler ve ʿayb maʿnāsına daḫı gelür 298

ājaḫ (Far.): Tür. siğil; Ar. tü'lûl

sigil didükleri bir iʿilletdür ki aʿżāda olur ʿArabca tü'lūl dirler 172

ājeng (Far.): Tür. yüzdeki kırışıklık

ḳaşda ve alında ve yüzde olan büklüm ve buruşuḳ pīrlikden yāḫud ġażabdan ola 417

āl (Ar.): Tür. âile, evlât, sülâle

ehl ü ʿıyāl ve daḫı etbāʿ maʿnāsına gelür 7

ʿalef (Ar.): Tür. yem

ḥayvāna virdükleri yigü gerek ot olsun gerek ṣaman ve gerek ġayrı 194

āleh (Far.): Tür. tavşancıl kuşu; Ar. 'ukkâb

ṭavşancıl didükleri ḳuşdur ki yırtıcılaruñ seyyīdidür ʿArabca ʿuḳḳāb dirler 204

ʿālem (Ar.): Tür. dünya, cihan

māsivallāha ıṭlāḳ olınur yāḫud felek-i aṭlasuñ yaʿni ʿarş-ı aʿẓamuñ iḥāṭā itdügi mevcūdāta ıṭlāḳ olınur 4, (8), 20, 24, 61,182, 207

ʿalem (Far.): Tür. 1. Bir şehir adıdır, 2. kaftanın omzuna ve yenine dikilen parça, 3. işaret, 4. dağ

bir şehr adıdur ve bir nesnedür ki ḳaftān omuzınā ve yeñine dikerler şimdi itmezler ve nişāne ve ṭaġa daḫı dirler 406

alp (Tür.) : yiğit

bahādur maʿnāsına 170

ālū (Far.): Tür. erik, Ar. ıcâs

Türkce erik didükleri yemiş ʿArabca ıcās dirler 203

ʿām (Far.): Tür. halk

ḫaṣṣuñ żıddı olan ʿāmma mensūbdur ṭabʿı selīm ve ẕihn-i müstaḳīm aṣḥābı olan ḫavāṣdan olmayan kişidür 57

āmāde (Far.): Tür. hazırlanmış

yaraḳlanmış ve ḥażırlanmış maʿnāsına 179

āmāden (Far.): Tür. hazırlanmak

yaraḳlanmaḳ maʿnāsına 179

āmās (Far.): Tür. insan vücûdunda hâsıl olan şiş ve kabarcık,
gövdede olan şiş ve verem ve yel ṭutmaḳ maʿnāsına daḫı gelür 357

āmeden (Far.): Tür. gelmek
gelmek maʿnāsına 309

āmiḫten (Far.): Tür. karışmak, karıştırmak
ḳarışmaḳ ve ḳarışdurmaḳ maʿnāsına 90

āmūn (Far.): Tür. 1. Buhâra'da bir ova adı, 2. sağlam, 3. iyi koşan at
Buḫarā cānibinde bir ovanuñ adıdur muḥkem ve berk ve sürçmez at maʿnāsına da gelür 426

āmūzgār (Far.): Tür. öğretici; Ar. kesirü't-ta'lim
keṯīrü't-taʿlīm maʿnāsına 262

ān (Far.): Tür. 1.en kısa zaman, 2.ol; Ar.zalike
ki olaki 153
ol dimekdür ʿArabīde ẕalike maʿnāsına baʿīde işāretdür 114

ʿanber-i ter (Far.): Tür. anber gibi, taze anber
ʿanberraḳ dimekdür (25)

ancā (Far.): Tür. onda
onda 115

ārām (Far.): Tür. karar, dinlenme, durma
dölenmek ʿArabca ḳarār maʿnāsına 161

ārām-gāh (Far.): Tür. dinlenme yeri
Fārsīde ḳarār idicek yire dirler 161

ārāmgār (Far.): Tür. rahat yaşayan adam
dölek işlü ve teʾennī ile işleyici kimseye 161

ārāmīden (Far.): Tür. dinlenmek, karar vermek
dölenmek ve ḳarār itmek maʿnāsına 161

ārāste (Far.): Tür. süslenmiş
bezenilmiş maʿnāsına gelür 128

ārāsten (Far.): Tür. süslemek; Ar. zînet
bezemek ʿArabca zīnet etmek maʿnāsına 128

ārāyiş (Far.): Tür. süsleme; Ar. zînet
Türkce bezemek ʿArabca zīnet maʿnāsına 161

ārd (Far.): Tür. 1. un, 2. son, 3. ense; Ar. 1. dakîk, 2. fâ-yı cezâ'iyye
un ʿArabca daḳīḳ 66
ṣoñ ve eñse ve fā-yı cezā'iyye maʿnāsına gelür 114

ārī (Far.): Tür. evet, he;
Ar. ne'am, belâ
Türkce eved he de dirler ʿArabca neʿam ve belā maʿnāsına 334

arūġ (Far.): Tür. geğirmek; Ar. cüsâ'
gegirmek ʿArabca cüṣā' dirler 350

ās (Far.): Tür.1. yumuşak, 2.hayvan, 3.un öğütmek
yumuşaḳ nerm maʿnāsına ve ḳaḳım didükleri ḥayvān ve un ögütmek maʿnālarına da gelür 82

āsā (Far.): Tür. 1. Esneme, 2. benzeme
esneme maʿnāsına 329
miṣl maʿnāsınadur 393

āsān (Far.): Tür. rahat, kolay
geñez ve ḳolay maʿnāsına 112

āsā keşīden (Far.): Tür. esnemek
esnemek maʿnāsına 329

aṣfūr (Ar.): Tür. sarı
aṣfer maʿnāsına daḫı gelür 120

aṣḥāb (Ar.): Tür. sâhipler
ṣaḥbuñ cemʿidür 7

āsīb (Far.): Tür. çarpışma
ṭoḳuşma ve yan başı gelme maʿnāsına 301

āsitān (Far.): Tür. kapı eşiği; Ar.'atebe
eşik, ḳapu eşigi ʿArabca ʿatebe maʿnāsına 152

āsiyā (Far.): Tür. su değirmeni; Ar. tahûn
ṣu degirmenine dirler ʿArabca ṭāḥūn dirler 82

āstīn (Far.): Tür. kaftan
ḳaftān yeñi 74

āşinā (Far.): Tür. 1. Bilgili, 2. yüzücü
biliş ki bīgānenüñ żıddıdur ve yüzgeç maʿnāsına 77

āşīyān (Far.): Tür. yuva

yuva maʿnāsınadur 151

āşiti (Far.): Tür. barışmak

barışmaḳ maʿnāsına 90

āşūb (Far.): Tür. 1. kargaşalık, karıştırıcı, 2. Deniz dalgası, 3. keski

ürki yaʿni her nesnenüñ ürküp biri birine ḳarışması deñiz mevci ve kesgü ki anuñıla od ḳarışdururlar 301

āteş (Far.): Tür. od, ateş; Ar. nâr

Fārsīdür Türkce od dimekdür ʿArabca nār 87

āteşdān (Far.): Tür.1. ocak, 2. Ateşperest

ocaḳ maʿnāsınadur ve āteş-perest yaʿni āteşe ṭapucı maʿnāsına da gelür 365

āteşzene (Far.): Tür. çakmak

çaḳmaḳ ki anuñıla od çıḳarurlar 331

āvāze (Far.): Tür. 1.ses, 2.ün,nam

çār u çaġu ve şöhret maʿnāsına da gelür 439

āverden (Far.): Tür. getirmek

getürmek maʿnāsına 115

getürmek maʿnāsına 327

āviḫte (Far.): Tür. 1. Asılmış, 2. Sarkmış, 3. Nesnelerin çevresi

aṣılmış maʿnāsına ve daḫı ṣarḳmış ve aṣacaḳ nesne ve her nesnenüñ çevresi maʿnāsına da gelür 344

āvīḫten (Far.): Tür. asılmak

aṣılmaḳ maʿnāsına 344

āyīn (Far.): Tür. 1.düzenleme, 2. desti; Ar. resim

tertīb ve tūra ʿArabca resm ve ʿādet maʿnāsına ve destī ki ṣu ḳoyıcaḳ ḳabdur buña daḫı dirler 265

āz (Far.): Tür. 1.aç gözlülük, 2.istek

ḥırṣ u ṭamaʿ ve ārzu maʿnāsınadur 217

āzer (Far.): Tür. kızarmış odun

ḳızaran maḥsūs odun ismidür 239

ʿazīz (Ar.): Tür. daima galip gelen

ġālib dimekdür 154

āzmūn (Far.): Tür. 1. Sınamak, 2.tecrübe

tecrübe yaʿni ṣınamaḳ ve imtiḥān maʿnāsına 135

B

bā (Far.): Tür. ile; Ar. me'a

muʿiyyet ve muṣāḥabet maʿnāsına ʿArabca meʿa gibi 347

bād (Far.): Tür. 1. Yel, 2. Farisi ayların 22. Günün; Ar. rîh

yil ki eser ʿArabca rīḥ dirler ve daḫı ve Fürs aylarınuñ yigirmi ikinci günine bād dirler 87

bade (Far.): Tür.süci,içki

süci maʿnāsına 102

bād-bān (Far.): Tür. yelken; Ar. şirâ'

gemi yelkeni ʿArabca şirāʿ maʿnāsına 315

bād-künd (Far.): Tür. fıtıklı kimse

debe kişiye ʿilm olmışdur 275

bādzen (Far.): Tür. yelpaze; Ar. mirvehâ

yelpāze maʿnāsına ʿArabca mirveḥā dirler 347

bāften (Far.): Tür. örmek, dokumak

örmek ve doḳumaḳ maʿnāsına 140, 225

baġal (Far.): Tür. koltuk; Ar. ibta

ḳoltuḳ ki ʿArabca ibṭa dirler 193

baġltaḳ (Far.): Tür. kaftan

tekele ḳaftan 418

bahār (Far.): Tür. yaprak

Yapraḳdur 177

bāheme (Far.): Tür. cümle, hep

ḳāmūyı yaʿni ḳamuḫluġı 262

baḫnev (Far.): Tür. 1.yıldırım, 2. gürlemek; Ar. ṣa'ika

ıldırım ʿArabca ṣāʿiḳā maʿnāsına ve gerek gürlemege daḫı dirler 246

baḫsīden (Far.): Tür. 1. çok zayıf olmak, 2. darılmak, üzülmek, 3.hâlden hâle girmek, 4. erinmek, 5. çam delmek

ẕiyāde zebūn olmaḳ maʿnāsına ve daḫı ṭarılġanmaḳ ve yürek yanmaḳ ve müteġayyir olmaḳ ve erinmek ve çamdelmek maʿnāsına da gelür 439

bāḫter (Far.): Tür. batı; Ar. mağrib

gün batduġı yir ki ʿArabca maġrib dirler 169

baḫye (Far.): Tür. bir tür kaba dikiş

nigende ki derziler penbe ile ḳaftana yol yol dikerler 375

bāl (Far.): Tür. 1. kanat, 2. koku, 3. bürçek, 4. sıva, 5. köle, 6. hâl, 7. kâr

ḳanat maʿnāsınadur būy ve hevā ve bürçek ve ṣıva ve ādem ḳulı ve ḳuşuñ şeh-peri ve ḥāl ve kār maʿnālarına gelür 93

bālā (Far.): Tür. 1. yukarı, 2.boy, 3. yüce ; Ar. 1.fevk, 2. kâmed

yüce maʿnāsına 372

yuḳaru ʿArabca fevḳ maʿnāsına 114

ʿArabca ḳāmet maʿnāsına gelür 164

bāliş (Far.): Tür. yastık; Ar. visâde

yaṣduḳ ʿArabca visāde maʿnāsına 287

bām (Far.): Tür. 1.sabah, 2. üst, 3. Dudak

Türkce ṭañ yaʿni ṣabāḥ maʿnāsınadur fevḳ ve dudaḳ maʿnāsına da gelür *79*

ṭam üstine ıṭlāḳ olınur 107

-bān (Far.): Tür. kelime sonunda koruyucu demektir.

kelime āḫırında ḥıfẓ ve ḥırāset maʿnāsın ifāde ider 250

bār (Far.): Tür. 1. yük, 2. yol, 3. ağaçta büyüyen meyve , 4. ulu, 5.kez, 6. İzin; Ar. 1. hamil, 2.ṭarīḳ

şecerde biten yemişe dirler 231

yük ʿArabca ḥamil maʿnāsına ve daḫı yol ʿArabca ṭarīḳ maʿnāsına ve daḫı kerre maʿnāsına yemiş ve icāzet ve destūr maʿnāsına gelür ve daḫı ulu maʿnāsına 234

bārān (Far.): Tür. 1. gökten yağan şey, yağmur

her ne ki gökden yaġar aña ṣādıḳdur ḥuṣūṣıla yaġmura ıṭlāḳ olmaġıla şāyiʿ olmışdur 67

bārdān (Far.): Tür. 1. Kap kacak gibi ev eşyası, 2. Evde yük konulan yer.

ev metāʿından ḳaba ve ḳacaġa ıṭlāḳ olınur ve daḫı evde yük yıġacaḳ yire daḫı bārdān dirler 342

bārendegī (Far.): Tür. yağış

ḳış günlerinde yaʿni yaġmur ile ḳarışuḳ ḳardur ki Türkce aña ḳay dirler yaġış daḫı dirler 363

bāşe (Far.): Tür. 1. atmaca kuşu 2. vezir

atmaca didükleri ḳuşdur ve vezīre daḫı dirler 204

bāşīden (Far.): Tür. olmak; Ar. sayrûret

olmaḳ ʿArabca ṣayrūret maʿnāsına 91

baṭ (Ar.): Tür. kaz

ḳaz didükleri ḳuşdur 151

baṭar (Ar.): Tür. 1. çok sevinme, 2. şaşırma, 3.korku, 4. büyüklenme

ziyāde sevinmek ve ḥayret ve dehşet ve tekebbür maʿnāsına 205

bā-tu (Far.): Tür. seninle

senüñile dimekdür 92

bāver (Far.): Tür. 1. inanmak, 2. doğru sözlü; Ar. tasdîk

inanmaḳ ʿArabca taṣdīḳ maʿnāsına ve daḫı rāstgūy yaʿni ṭoġrı söyleyici maʿnāsına daḫı gelür 292

bāy (Far.): Tür. yönetici, zengin

devletlü olan kimse 63

bāz (Far.): Tür. 1. doğan kuşu, 2. geri, 3. ulaşan, 4. çünkü, 5. açık, 6. aydınlık, 7. fark, 8. seçmek, 9. kulaç, 10. oyun

ṭoġan didükleri ḳuş ve girü ve erişen ve ẕiraʿ ve açıḳ ve rūşen ve farḳ ve temyīz itmek ve ḳulāc ve oyun 204

bāz-gūn (Far.): Tür. 1.tersine, 2. gerisine

ʿaksine ve başı aşaġa ve girüsine maʿnāsınadur 204

bāzīden (Far.): Tür. 1. oynamak, 2. ölçmek

oynamaḳ maʿnāsına 214

ḳulaçlayup ya adımlayup ölçmek maʿnāsına 209

bāzī (Far.): Tür. oyun; Ar. la'b

oyun ʿArabca laʿb maʿnāsına 214

bāzū (Far.): Tür.1. kol, 2. Düşünme gücü, 3. güç, 4. kapı mili; Ar. 'azud

ḳol, ʿArabca ʿażud maʿnāsına, ḳarīḥa ve ḳuvvet ve ḳapu sövesi maʿnāsına daḫı istiʿmāl olınur 209

beçe (Far.): Tür. yavru

her canludan ṭoġan küçücük yavruya dirler 151

bed-endīş (Far.): Tür. kötülük düşünen; Ar. hasûd, ‘adû

yaramaz fikirlü dimekdür ḥasūd ve ʿadūya ḥased ve ʿadāvet itdügi kimse ḥaḳḳında fikri yaramaz olduġiçün dirler 264

bed-fūz (Far.): Tür. ağız, ağız çevresi

aġız maʿnāsına ve çevresi maʿnāsına daḫı mervīdür 318

bedrūd gerden (Far.): Tür. vedâ etmek, Allâh’a ısmarlamak

Türkce esenlemek yaʿni sefere gideni tañrıya ışmarlamaḳ ve sefere giden kişi yirinde ḳalanlara esen ḳalun dimek maʿnāsına 398

beḫᵛāhī (Far.): Tür. dilersen

dilersen maʿnāsınadur 189

beheme(Far.) : Tür. 1. cümle, bütün; 2. halkın tamamı

cümleye ve cemīʿ-i ḫalḳa dimekdür 196

behişt (Far.): Tür. uçmak; Ar. cennet

Türkce uçmaḳ ʿArabca cennet maʿnāsına 306

behmen (Far.): Tür. bir ay adı

bir ayuñ adıdur 429

behrām (Far.): 1. Kuş yünü 2. Merih yıldızı, 3. Erkek ismi 4. Ayın yirminci günü 5. Pâdişâh, 6. Far. Bir pâdişâh ismi

Mirrīḫ yılduzına dirler ve esmā-yı ricāldendür ayuñ yigirminci günine dirler ve bir meşhūr pādişāhuñ ismidür ve muṭlaḳā pādişāh maʿnāsına da gelür ve ḳuş yüñine daḫı behrām dirler 123

behre (Far.): Tür.1. yük dengi, 2. kısmet, özellik; Ar. ‘ıdl

Türkce ulu ki naṣīb ü ḥaṣṣa maʿnāsınadur ve yüküñ dengine daḫı dirler ʿArabca ʿıdl dirler 150

belḫam (Far.): Tür. sapan

ṣapan maʿnāsına ki anuñıla ṭaş atarlar 371

belme rīş (Far.): Tür. kaba sakal

ṣaḳalı büyük ve ḳaba olan kimseye dirler 275

bemen (Far.): Tür. ben, bana
baña dimekdür 166

bemiyān (Far.): Tür. ortada, ortaya
ortaya maʿnāsınadur 181

bend (Far.): Tür. 1.bağ 2. düğüm, 3. boğun, 4. bukağunun eğri yeri; Ar. kayd
baġ ʿArabca ḳayd maʿnāsına ve dügüm ve boġun ve buḳaġunuñ egri yiridür 227

bende (Far.): Tür. kul, köle;Far.
ḳul (14), 363
Fārsīde ḳul maʿnāsınadur dişisine ve erkegine şāmildür 102
evde ṭoġan ḳula dirler 167,

beng (Far.): Tür. esrar, 2. ban otu tohumu; Ar. gubrâ
esrār maʿnāsına ki Türkce maṣlıḳ ʿArabca ġubrā dirler lākin bu maʿnāda istiʿmāli ıṣṭılāḥ-ı ʿavām üzeredür dimişler aṣl maʿnāsı bezrebencdür 324

ber (Far.): Tür. 1. yemiş, 2. göğüs; Ar. fākihe
yemiş ʿArabca fākihe maʿnāsına 165
gögüs maʿnāsına 25
gögüs maʿnāsınadur ve daḫı ber yemiş ve naṣīb ve ʿalī ve yuḳaru [maʿnāsına gelür] 110

berbaṭ (Far.): Tür. 1. kopuz, 2. ud, 3. şeşta
ḳopuz didükleri sāzdur ve ūd ve şeştā maʿnāsına daḫı gelür 69

ber-bend (Far.): Tür. gömüldürük; Far. sînepûş
egerüñ gögüslügüne ki Türkçe aña gömüldürük taʿbīr iderler ve ehl-i Fürs aña sīne-pūş ve sīne-bend daḫı dirler 104

berçe (Far.): Tür. yukarı
yuḳaru ḳalḳı dimekdür 214

berdāḫte (Far.): Tür. düzeltme,düzleme
düzelmiş tām olmuş maʿñāsına 179

berdāşten (Far.): Tür. kaldırma
bir şey'i ḳaldurup götürmek 144

berde (Far.): Tür. esir,köle
ḳul ḳaravaş ki esīr idüp kāfir ilinden sūrī ile çıḳarurlar 167

bere (Far.): Tür. kuzu

ḳuzu dimekdür 155

berf (Far.): Tür. kar; Ar. selc

ḳar, ʿArabca ṣelc maʿnāsına 155

berg (Far.): Tür. uzak; 2. güç, 3.süs, 4. saz

Yırak dimekdür ḳuvvet ve zīnet ve sāz maʿnālarına daḫı gelür 231

berzger (Far.): Tür. ekinci; Ar.harîs

ekinci ʿArabca ḥāris maʿnāsınadur 89

berḫ (Far.): Tür. 1. biraz, 2. köşk, 3. kısmet; Ar. ba'z

biraz ʿArabca baʿż maʿnāsına ve köşk ve yer ev ve naṣīb maʿnāsına 395

berkenden (Far): Tür. koparmak

ḳoparmaḳ 138

berk üstüvān (Far.): Tür. at kıyafeti

at ṭonı yaʿni at esbābı Türkce çuḳāl dirler 367

berṭıla (Far.): Tür. şapka, kalpak

börk maʿnāsına ve daḫı ḳızıl taḳıye ve ḳalbaḳ maʿnāsına da gelür 434

bes (Far.): Tür. 1. yeter, 2. ancak, 3. nice, 4. benzer

yeter ve ancaḳ ve niçe ve ḫayli ve mānend maʿnāsına gelür 364

besīc (Far.): Tür. sefer, yol hazırlığı

yol yaraġı maʿnāsınadur 385

beste (Far.): Tür. bağlanmış

Baġlanmuş maʿnāsına gelür 131

besten (Far.): Tür. bağlamak

baġlamaḳ maʿnāsına gelür 227

bestū (Far.): Tür. küçük küp

küpecik dimekdür yaʿni küçük küb ki ḳavanos gibi içine akçe ḳorlar 370

beter (Far.): Tür. daha kötü

yaramazraḳ dimekdür 117

bevş (Far.): Tür. 1. Topluluk, 2. Bolluk, çokluk, 3. Şöhret, 4. Övgü

keṯret yaʿni derindi cemāʿat maʿnāsına ve muṭlaḳā çoḳ ve büyük ve şöhret ve faḫr maʿnāsına da gelür 412

beyt (Ar.): Tür. iki satırdan oluşan şiir birimi

ʿınde'ş-şuʿārā iki mıṣrāʿa ıṭlāḳ olınur 36

bibīn (Far.): Tür. gör

gör maʿnāsına 211

biçer (Far.): Tür. otla

otla dimekdür 356

bīd (Far.): Tür. söğüt ağacı; Ar. hılâf

sögüt şeceri ʿArabca ḫılāf dirler 378

bīdār (Far.): Tür. uyanık

uyanıḳ maʿnāsına 399

bidārişden (Far.): Tür. uyanmak

uyanmaḳ maʿnāsına 399

bidest (Far.): Tür. karış; Ar. şibr

ḳarış maʿnāsınadur ki ʿArabca şibr dirler 209

bidrev (Far.): Tür. biç

biç maʿnāsına 89

bigâne (Far.): Tür. yabancı

yād ecnebī maʿnāsına 77

bigerdīden (Far.): Tür. 1.halden hale döndürmek, 2.yapmak

bir ḥālden bir ḥāle döndürmek maʿnāsınadur ve eylemek maʿnāsına daḫı gelür 142

biġurrīden (Far.): Tür. 1. Kükremek, 2. Esnemek

ıñranmaḳ yaʿni gürlemek arslan ıñranması gibi ve gerinüp sünmek maʿnāsına daḫı gelür 289

bigūş (Far.): Tür. çalış

dürüş ve çalış maʿnāsına 91

bih (Far.): Tür. 1. Ayva, 2. İyi; Ar. 1. Sefercel, 2. Hasen

ayva didükleri mīve ʿArabca sefercel dirler ve eyü ʿArabca ḥasen maʿnāsına da gelür 358

eyü 100

bīḫ (Far.): Tür. kök; Ar. ʿırk

biḫᵛān (Far.): Tür. oku
oḳı dimekdür 91
kök yaʿni şecerüñ köki ʿArabca ʿırḳu'l-şecer maʿnāsına 231

biḫand (Far.): Tür. gül
gül maʿnāsına 220

bīḫten (Far.): Tür. elemek
elemek maʿnāsına ʿArabca naḫl dirler 237

bihter (Far.): Tür. en iyi
yigrek 153

bihrāş (Far.): Tür. kuş
ḳuş maʿnāsına gelür 132

bīhūde (Far.): Tür. anlamsız, boş
ʿabeş ve bāṭıl nesneye ıṭlāḳ olınur 70

biḫusbīden (Far.): Tür. uyumak
yatup uyumaḳ maʿnāsına 287

bīhūş (Far.): Tür. aklı gitmiş kimse
ögi gitmiş kimesne 300

bikār (Far.): Tür. ek
ek maʿnāsına 89

biken (Far.): Tür. kopar.
ḳopar maʿnāsına gelür 132

bikūb (Far.): Tür. dök
dök maʿnāsına 89

bilaġzed (Far.): Tür. takılasın, kayasın
sürçe ṭayına yaʿni sürçesün ve ṭayınsun dimekdür 103

bīm (Far.): Tür. 1.korku, 2. kuyu
ḳorḳu ve ḳuyu maʿnāsına 216

bīmār (Far.): Tür. hasta
ṣayru ve ḫaste maʿnāsına ve ḫastelikden ḳalḳmış kişinüñ āşına daḫı dirler 216

bimenkīden (Far.): Tür. kızmak
bir kimseyi ḳaḳuyup ṭoṭuldanmaġa dirler 286

bīnā (Far.): Tür. gören, görücü

ziyāde görür maʿnāsına

bīnī (Far.): Tür. 1. Burun, 2. gör, göresin; Ar. enf

burun ʿArabca enf maʿnāsına ve dīdenden ṣīġa-yı muḫāṭab-ı müstaḳbeldür gör göresin maʿnāsına 297

binā-gūş (Far.): Tür. kulak tozu

ḳulaḳ tozı maʿnāsına 297

binuş (Far.): Tür. iç; Ar. işrab

iç ʿArabca işrab maʿnāsına 250

binūşten (Far.): Tür. yazmak; Ar. kitâbet

yazmaḳ ʿArabca kitābet maʿnāsına 309

bipuş (Far.): Tür. giy

giy maʿnāsına 261

bipūşān (Far.): Tür. giydir

giydür maʿnāsına müteʿaddīdür 261

birūn (Far.): Tür. dışarı

ṭaşra maʿnāsına 136

bisāy (Far.): Tür. ez

ez maʿnāsına 211

bisāz (Far.): Tür. 1. Düz koş, 2. hazırla

düz ḳoş ve yaraḳla ve ḥażırla dimekdür 216

bīst (Far.): Tür. 1. Yirmi, 2. durma

yigirmi ʿArabca ʿaşrūn maʿnāsına ve tevaḳḳūf eyle dimekdür ve ziyān olmuş nesne 134

bisūz (Far.): Tür. yak

yaḳ maʿnāsına 211

bisyār (Far.): Tür. çok; Ar. kesîr

çoḳʿ Arabca keṯīr maʿnāsına gelür 128, 216

bīş (Far.): Tür. 1. Artık, 2. Zehirli bir ot; Ar. zâid, kesîr

artıḳ maʿnāsınadur ve bir otdur ki zehirdür kim yise öldürür 37

artuḳ ʿArabca ẕāʾid ve keṯīr maʿnāsına 277

bişāş (Far.): Tür. işe

tebevvül eyle maʿnāsına gelür 132

bīşe (Far.): Tür. 1. meşelik, ormanlık, 2. yırtıcı hayvan yuvası

meşelik ve ormanlıḳ maʿnāsına ve arslan yatağına ve her cānavar yatağına daḫı dirler 226

bişermīden (Far.): Tür. utanmak

utanmaḳ maʿnāsına 288

bişitāb (Far.): Tür. 1. iyi, 2. acele ile

eyü ʿacele ile maʿnāsına 167

bişmār (Far.): Tür. say

ṣay dimekdür 135

bitāz (Far.): Tür. koş

segird maʿnāsına 212

bitrāş (Far.): Tür.traş et

yon maʿnāsına 132

bitse (Far.): Tür. fıstık

fıstıḳ didükleri yemiş maʿnāsınadur 379

bīve (Far.): Tür. dul kadın; Ar. ermele

ṭul ʿavret ʿArabca ermele maʿnāsına 252

biyāşām (Far.): Tür. iç; Ar. İşrab

iç ʿArabca işrab maʿnāsına 250

biyefşān (Far.): Tür. sıç

ṣıç maʿnāsına 132

bizen (Far.): Tür. ur

ur dimekdür 132

būd (Far.): Tür. vücut

vücūd maʿnāsına 65

būdem (Far.): Tür. olaydım

olaydum maʿnāsına 92

buḫustgerden (Far.): Tür. horlamak

uyḳuda ḫoruldamaḳ 330

būm (Far.): Tür. 1. Baykuş, 2. Puhu kuşu, 3. Sınır, 4. Karargah

bayḳuş didükleri ḳuşdur ki emr-i Ḥaḳḳıla avı ayağına gelüp baʿżan yir ve baʿżan āzād ider ve ügi ḳuşı ve serḥad ve ḳarargāh maʿnāsına daḫı gelür 294

bun (Far.): Tür. dip, son

her nesnenüñ dibine ıṭlāḳ olınur 392

burūt (Far.): Tür. bıyık; Ar. şârib

bıyıḳ ʿArabca şārib maʿnāsına 274

būs (Far.): Tür. öpüş

öpüş 113

būsīden (Far.): Tür. öpmek

öpmek maʿnāsına 113

būbāz (Far.): Tür. oyna

oyna maʿnāsına 214

būbür (Far.): Tür. kes; Ar. ıkta

kes ʿArabca ıḳṭaʿ maʿnāsına 244

būgzār (Far.): Tür. koy

ḳo maʿnāsına 362

būgzer (Far.): Tür. geç, git

geç git maʿnāsına 250

būlend (Far.): Tür. yüksek, tepe

yüksek ve inişlü maʿnāsına 125

būlbüle (Ar.): Tür. kurşundan küçük testi, emzikli su kabı

bir ḫamr ḳadehidür ki ḳurşundandur Türkce kilindür dirler ve emzüklü bardaġa daḫı dirler 438

būgsüst (Far.): Tür. üzülmüş

üzülmiş dimekdür 183

būrāder (Far.): Tür. arkardaş; Ar.eh

arḳardaş ʿArabca eḫ maʿnāsına 85

būrden (Far.): Tür. iletmek, oyunda yenmek

iletmek maʿnāsına 63

iletmek ve oyunda ütmek maʿnāsına gelür 115

būrd-bār (Far.): Tür. yük taşıyan; Ar. hamu'l

aṣl maʿnā-yı terkībīsi yük getüricidür ʿArabca ḥamuʿl maʿnāsına yük getürdügiçün yavaş ādeme būrd-bār didiler 401

būrehne (Far.): Tür. çıplak; Ar. ârî

yalıncaḳ ʿArabca ʿārī maʿnāsına 363

būrīden (Far.): Tür. kesmek; Ar. kıt'a

kesmek ʿArabca ḳıṭʿa maʿnāsına 244

bürīn (Far.): Tür. 1. Ulu, 2. Sulu yer, 3. Her nesnenin en güzeli ve en yücesi,4.kokan su, 5. Yüksekte duran nesne

ulu maʿnāsınadur ṣulu yir ve ḳoḳar ṣu ve yuḳarudaki nesne ve her nesnenüñ laṭīferegi ve yüceregi (16) maʿnāsına gelür 384

büsūden (Far.): Tür.1.sürmek, 2. El yıkamak, 3. Kavramak, 4. Bırakmak, 5. Yutmak, 6. görmek

sürmek ve el yıḳamaḳ ve ḳavramaḳ ve bıraḳmaḳ ve yutmaḳ ve görmek maʿnāsına gelür 139

büt (Far.): Tür. put; Ar. sanem

ol ṣūretdür ki kāfirler düzerler bezerler tañrı diyü ṭaparlar ʿArabca ṣanem dirler (307)

büt-perest (Far.): Tür. puta tapıcı

büte pucı dimekdür 307

büzürg (Far.) : Tür. yüce,büyük

Ulu 123

ʿaẓīm ve büyük maʿnāsınadur 62

C

cāblūs (Far.): Tür. yaltaklanmak; Ar. tabasbus

Türkce yaltaḳlanmaḳ ve dilkilik itmek yaʿni dostluḳ ṣūretin gösterüp ammā göñlünde olmamaḳ ʿArabca tabaṣbuṣ dirler 285

cāh (Ar.): Tür. 1. Devlet, 2. Kader, 3. İzzet

Fārsīde daḫı müstaʿmeldür manṣıb ve ḳader ve devlet ve ʿizzet maʿnāsına 311

cām (Far.): Ar.kadeh

ʿArabca ḳadeḥ maʿnāsınadur 102

cāme (Far.): Tür. 1. Giyisi, 2. Yarısı yanmış kumaş, 3. Kadeh, 4. Şiirin şah beyiti, 5. sürahi

ṭon yaʿni geyisi ve nīm suḫte yaʿni yarusı yanmış igsi ve döşek ve ḳadeḥ ve şiʿrüñ şāh beyti ve ṣürāḥī maʿnāsına gelür 131, 296

cāme-ḫᵛāb (Far.): Tür. döşek

döşek 296

cān (Far.): Tür. 1.can, hayat, dirilik, 2. Cinlerin anası, 3. Ağız; Ar. rûh
ʿArabca rūḥ maʿnāsınadur ve cinnīlerüñ anası adıdur ve āġız maʿnāsına daḫı gelür 11

cāy (Far.): Tür. yer; Ar. mekân
yir ʿArabca mekān maʿnāsına 321

cāy-ı girīz (Far.): Tür. kaçacak yer
ḳaçacaḳ yir dimekdür 322

cefte (Far.): Tür. dolaşmış
egilüp ṭolaşmuş maʿnāsına 391

ceften (Far.): Tür. 1. Dolaşmak, 2. Asma ve fidanlara destek çubuğu dikmek, 3. meyletmek
egilüp ṭolaşmaḳ ve aşmaya herek eylemek ve meyl eylemek ve yabāna ḳaymaḳ maʿnāsına 391

cehd (Ar.): Tür. çalışma, çabalama
ṭāḳat ü meşaḳḳat maʿnāsına gelür 10
meşaḳḳat maʿnāsına 51

celd (Far.): Tür. 1.kıvrak, 2. Sert, sağlam yer, 3. kamçı
çāpük ādeme dirler ve ḳatı muḥkem yire ve ḳamçıya daḫı dirler 232

cenk (Far.): Tür. savaş; Ar.harb
ṣavaş ʿArabca ḫarb maʿnāsına 90

cennet (Ar.): Tür. ağaçlıklı bahçe
eşcār ile mestūre olan baġçeye ıṭlāḳ olınur 21

cev (Far.): Tür. arpa; Ar.şâir
arpa maʿnāsına ʿArabca şaʿīr dirler 81

cevāhir (Ar.): Tür. 1.cevherler, 2.ana maddeler
ṣol cüherdür ki andan müntefaʿun bih bir şeyʾ istiḥrāc olınur her şeyʾüñ cibilleti ki bir şeyʾ üzere vażʿ olınmuş ola 31

cihān (Far.): Tür. dünyâ, âlem, âhiret
dünyādur ve āḫirete daḫı dirler 23

cūşīd (Far.): Tür. kaynadı
ḳaynadı maʿnāsına 105

cūşīden (Far.): Tür. kaynamak; Ar. galeyân

ḳaynamaḳ ʿArabca ġaleyān maʿnāsına 105

cüvān (Far.): Tür. yiğit; fetâ

yigit ʿArabca fetā maʿnāsına 98

Ç

çaġz (Far.): Tür. 1.ağzı kapandığı halde içinde cerâhat bulunan yara, 2.kurbağa, 3. İplik, 4. üzerine iplik geçirilen demir iğ

içi çirkli çıban dimekdür 411

ḳurbaġa ve iplik ve sırçan 75

çāh (Far.): Tür. kuyu

muṭlaḳā ḳuyı gerekse ṣu ḳuyusı olsun ve gerekse içinde ādem ḥabs itdükleri ḳuyu olsun 311

çāk (Far.): Tür. 1. Yırtık. 2. Kaftanın yırtmacı 3. Seda.

yırtıḳ maʿnāsına ve ḳaftānuñ yırtmacuna daḫı dirler ve daḫı çāk bir nevʿ ṣadāya ism olmışdur 230

çāker (Far.): Tür. köle

ḫāṣ ḳul (14),(19),167

çaḳıl (Tür.): ufak taşlara denir

uvaḳ ṭaşlara dirler 354

çāş (Far.): Tür. buğday, arpa 2. kum yığını, 3. keten tohumu

buġday ve arpa ve ḳum ve ġayrınuñ yıġınına dirler ve kettān toḫumuna çāş dirler 89

çe (Far.): Tür. ne

istifhāmdur ne dimekdür 73

çep(Far.): Tür.sol; Ar. yesâr

ṣol ʿArabca yesār maʿnāsına 222

çemīn (Far.): Tür. idrar; Ar. bevl

sidik ʿArabca bevl maʿnāsına 223

çend (Far.): Tür.1.nice, 2. birkaç

niçe maʿnāsınadur ve gāh olur ḳaç maʿnāsına ʿadedden suʾāl olur 242

niçe 272

çārūb (Far.): Tür. süpürge; Ar. mukannese

süpürge ʿArabca mukannese dirler 352

çeng lūk (Far.): Tür. çocuklukta ya da yaşlılıkta çeşitli sebeplerden meydâna gelen elde ve ayakta eğrilik

eli ve ayaġı egrilmüş kimse ya ḳocalıḳda yāḫud ṭıfıl iken dāyenüñ yaramaz ṭutduġından ve yāḫud bir āfet sebebinden 419

çerā (Far.): Tür.otlaḳ

oṭlaḳ 194

çere (Far.): Tür. çadır

çadıra dirler 351

çeres (Far.): Tür. çigin kuşu

Türkce çigiñ didükleri ḳuşdur ki alaca başın ve ḳuyruġun oynadur 320

çerīden (Far.): Tür. otlamak; Ar. ra'î

otlamaḳ maʿnāsına 291

otlamaḳ ʿArabca raʿī maʿnāsına 356

çeşīden (Far.): Tür. tatmak; Ar. zevk

ṭaṭmaḳ ʿArabca zevḳ maʿnāsına 289

çeşm (Far.): Tür. 1.göz, 2. İnsanı nazardan korumak için boynuna asılan nesne, nazarlık

göz ve taʿvīz ve ḥamāyile daḫı dirler 64

çeşme (Far.): Tür. 1. Pınar, 2. İğne, çuvaldız deliği

bıñar ve igne yurdusı ve çuvalduz yurdusı maʿnāsına gelür 118

çeşn (Far.): Tür. 1. Bayram, 2. Düğün; Ar. 1. 'îd, 2. velîha

bayrām ʿArabca ʿīd maʿnāsına ve dügün ʿArabca velīḥa maʿnāsına 324

çehīden (Far.): Tür. ḳalḳmaḳ

ḳalḳmaḳ maʿnāsına 214

çehre (Far.): Tür. yüz ,sûret

yüz ve ṣūret māʿnāsınadur 165

çeraġ (Far.): Tür. cüsseli doğan

çaḳır ṭoġan baʿżılar balabandur dimişler 111

çi (Far.): Tür. ne

ne dimekdür 73, 189,309

çil (Far.): Tür. kırk

ḳırḳ maʿnāsına 134

çīn (Far.): Tür. 1. Büklüm, 2. Doğru, 3. Bir memleket adı

büklüm maʿnāsına ve ṭoġrı rāst maʿnāsına ve bir memleket adıdur 249

büklüm maʿnāsınadur 417

çīne (Far.): Tür. 1. Kuş yemi, 2. Kuş kursağı, 3.tuzak

Dāne ki ṭuzaġa ḳorlar anuñıla ḳuş avlarlar ve ḳuş ḳurṣaġı ve faḳ didükleri ṭuzaḳ maʿnāsına gelür 264

çirā (Far.): Tür. niçin

niçün dimek 73

çīre (Far.): Tür. 1. Kazanmış, 2. Yürekli, 3.Açık, 4. İnatçı, 5. Edebsiz, 6. Büyük yol, 7. Bir ot adı; Ar. gâlib

yegin ʿArabca ġālib maʿnāsına ve yüreklü ve faṣīḥ ve öñegü ve bīedeb ve büyük yol ve bir otuñ adıdur 278

çirk (Far.): Tür. kir, pas, pislik

Türkce ṣamra ve kir ü pās maʿnāsınadur 223

kir ü pas maʿnāsınadur kirlü ve paslu ādeme çirkin dirler 411

çīz (Far.): Tür. nesne; Ar. şey'

nesne dimekdür ʿArabca şey'e dirler (222)

çizdere (Far.): Tür. 1. Kıkırdak, 2. Darı kuşu

ḳaḳırdaḳ ki maʿrūfdur ve ṭāru ḳuşı 351

çīzī (Far.): Tür. bir nesne

bir nesne dimekdür 298

çūbsāy (Far.): Tür. törpü; Ar. sefn

dörpü ki neccārlaruñ āletlerindendür ʿArabca sefn dirler 245

çūje (Far.): Tür. ḳuş yavrusu

ḳuş yavrusına dirler 222

çükre (Far.): Tür. 1. damla, 2. köpük

ṭamla maʿnāsına çekke daḫı lüġatdür ve köpük maʿnāsına daḫı gelür gerek ṣunuñ olsun ve gerek ġayrınuñ 317

çün (Far.): Tür. nasıl, nede; Ar. keyfe

niçe ve nete dimekdür ʿArabīde keyfe maʿnāsına 73

çürpük (Far.): Tür. nükteli ve alaylı söz

nüktelü ve ḫürtelü söz nāẓım-ı merḥūmuñ hezl didügünden murād budur 419

D

dabbe (Far.): Tür. deri bardak, deri kap

Bardaḳdur ki gönden olur matara gibi seferlerde ṣu ḳabı iderler ve gönden yaġ u bal ve maʿcūn ḳablarına daḫı dirler 348

dādār (Far.): Tür.adaleti uygulayan, adil olan, 2. Allah'ın isimlerindendir.

ʿadl ṭutucı dimek ve ʿadl idici dimekdür ve Cenāb-ı Ḥaḳḳuñ esmāsındandur 166

dāden (Far.): Tür. vermek; Ar. a'tâ

virmek, ʿArabca aʿṭā maʿnāsına 166,185

dāder (Far.): Tür. kardeş

ḳardaş, ʿArabca eḫī maʿnāsına 166

daḫme (Far.): Tür. türbe

gūr-ḫāne maʿnāsına gūrḫāne daḫı Fārsīdür şol eve dirler ki içinde ḳabir ola aṣlı ḫāne-yi gūrdur 354

dāl (Far.): Tür. 1. kartal, 2.büyük balık

ḳartal didükleri büyük ḳara ḳuştur ve yavruya ve büyük balıġa daḫı dāl dirler 93

dām (Far.): Tür. tuzak, ağ, 2. Zararlı böcekler

ṭuzaḳ aġ cinsinden olana ve ġayriye ıṭlāḳ olınur ḥaşarāt-ı arıża daḫı dirler 79

aġ ve tuzaḳ ḥaşerāt-ı arża daḫı dām dirler 227

dāmād (Far.): Tür. güveyi; Ar. hatn

güyegü ʿArabca ḫatn maʿnāsına 313

dāmenet (Far.): Tür. eteğin

etegüñ dimekdür 108

dāmġūl (Far.): Tür. 1.ur, 2.ağrılı at çıbanı

ur didükleri şīşdür ki ādemde ve ġayrı ḥayvānda olur aġrımaz ḫunām rencine de dirler 323

dāmīden (Far.): Tür. savurmak

ṣavurmaḳ 141

dān (Far.): Tür. bilgili

söz bilicidür 20

dānā (Far.): Tür. bilici, bilen; Ar. ‘âlim, ‘alîm

maʿnāsı bilicidür ʿArabīde ʿālim gibi dānā mübālaġa ile bilür dimekdür ʿArabīde ʿalīm gibi 1

dār (Ar.): Tür. ev, yer, yurt

şol maḥalldür ki anı binā ve ʿarṣa cemʿ ider 14

dārū (Far.): Tür.1. derman, 2. Hekim otu, 3. İyi kişi; Ar. devâ

dermān ʿArabca devā maʿnāsınadur ḥekīm otıdur māne sebeb olamaġıla aña ıṭlāḳ olunmışdur ve daḫı eyü kişi maʿnāsına da gelür 379

dās (Far.): Tür. 1. orak, 2. kil, 3.helal, 4. Fesad; Ar. mincel

Türkce oraḳ ki anuñıla ot biçerler ʿArab mincel dir ve çanaḳ çölmek balçuġı helāl ve fesād maʿnāsına da istiʿmāl olınur 194

dāse (Far.): Tür. ekinde olan sap

ḳılçıġ ki ekin başında olur 198

dārā (Far.): Tür. yüce hükümdar

ulu pādişāha dirler 168

dāver (Far.): Tür.1. hak üzere hükm eden kişi, 2. Allah’ın isimlerindendir

Ḥaḳḳ üzerüne ḥükm idici kimesne Ḥaḳḳ Celle ve ʿalā ḥākim-i ʿādil oldugiçün Cenāb-ı Ḥakkā daḫı Fārsīde ism olmışdur 168

debīr (Far.): Tür. yazıcı; Ar.kâtip

yazıcı ʿArabca kātib maʿnāsına 376

debīrsitān (Far.): Tür. okul; mektep

mektebe dinilür ki yazı yazıcaḳ ve yazı ögrenecek yirdür 376

ded (Far.): Tür. yırtıcı hayvan

yırtıcı cānavara ıṭlāḳ olınur 333

dede (Far.): Tür. 1.yırtıcı hayvan, 2. Tasavvuf ehli kimse

ded gibidür yırtıcı cānavara dirler Fārsīde ehl-i taṣavvufa dede dinmesi teşbīhdür 390

deh (Far.): Tür. on; Ar. ‘aşr

on ʿArabca ʿaşr maʿnāsına 14

dehān (Far.): Tür. ağız; Ar. fem

ağız ki ʿArabca fem dirler 148

dehende (Far.): Tür. veren kimse, verici

virici maʿnāsına 185

dejyīye (Far.): Tür.bez; Ar. gudde

Türkce bez didükleri ki deri altında olur. ʿArabca ġudde dirler 172

dele (Far.): Tür. sansar

sañsar didükleri ḥayvān 148

dellāle (Far.): Tür. bir kadınla bir erkek veya bir erkek ve bir kadın arasında aracılık eden kadın.

yorucı ʿavret yaʿni pezevenklik idici ʿavret 372

dem (Far.): Tür. 1. nefes, 2. demircilerin küreği, 3. fırın, 4. kızgın fırın 5. yeme-içme, eğlenme 6. âh eyleme

nefes maʿnāsına fārsīdür ve demürcilerüñ küregi ve fırun ve ḳızġun ve ʿayş u ʿişret ve ẕevḳ ve āḫ āḫ eylemek maʿnāsına daḫı gelür 254

demürcilerüñ küregi 370

demdeme (Ar.): Tür. 1. ün, şöhret, 2. kükremek; Far. kavga, gürültü

āvāze yaʿni ün maʿnāsına demdeme lafẓı ʿArabīdür Fārsīde ġavġā ve ġalebe ve kükremek maʿnāsına da gelür 439

deme (Far.): Tür. 1. Tipi, 2.körük, 3. duman

Türkce dipi didükleri ki ṣarp sovuḳdan ʿibāretdür ve od üfürecek kürüge ve ṭumāna daḫı deme dirler 155

demīden (Far.): Tür.1. üfürmek, 2. rüzgarın esmesi, 3. açılmak, 4. ortaya çıkmak, 5. vücutta oluşan kabarcıklar

üfürmek maʿnāsına ve yel esmek ve açılmaḳ ve ṣabaḥ vaḳti belürmek ve bir nesneʾ ẓāhir olmaḳ ve ʿażā ḳabar ḳabar olmaḳ maʿnāsına daḫı gelür 141

dendān (Far.): Tür. diş; Ar. zırs

Türkce diş ʿArabca żırs maʿnāsına 163

denes (Ar.): Tür. kir, pas, pislik

çirk maʿnāsınadur 411

der (Far.): Tür. 1.içeri, 2. taşra, 3.zirve,doruk, 4.devşiren

ḳapudur içerü ve ṭaşra ve ṭāġ depesi maʿnālarına da gelür 76
degşiricü dimekdür113
içerü maʿnāsınadur 174

derā (Far.): Tür. çıngırak, çan; Ar. ceres
çag maʿnāsına ʿArabca ceres dirler

deriden (Far.): Tür. yırtmak
yırtmaḳ ḫarḳ maʿnāsına 76

derd (Far.): Tür. 1.ağrı, sızı, 2. kurşun; Ar veca'
aġrı ve ṣızı ve būrī ʿArabca vecaʿ maʿnāsına 344

der-āġūş (Far.): Tür. kucaklama
ḳoçmaḳ maʿnāsına 296

derdgerden (Far.): Tür. ağrımak, ağrıtmak
aġrımaḳ aġrıtmaḳ maʿnāsına 344

derd-i zīh (Far.): Tür. doğum yaparken çekilen zahmet
oġlan bürüsi ki ʿavretler ṭoġururken olur 438

derḫūr (Far.): Tür. uygun
lāyıḳ maʿnāsına 161

derice (Far.): Tür. pencere
terece yaʿni pencere maʿnāsına 76

deriz (Far.): Tür. bitişme çizgisi, ek
yiv ve ek maʿnāsına 143

derūn (Far.): Tür. iç, içeri
içerü maʿnāsına 351

deryā (Far.): Tür. deniz; Ar. bahr
deñiz ʿArabca baḫr dirler 353

deryāb (Far.): Tür. anla
añla dimekdür 248

deryāçe (Far.): Tür. göl
göl deryācıḳ dimekdür 353

deryāften (Far.): Tür. anlamak; Ar. idrâk
añlamaḳ ʿArabca idrāk maʿñāsına 248

dest (Far.): Tür. el
el 64

el 108

deste (Far.): Tür. 1. ekin biçilen nesne, 2. nesnelerin kulpu, 3. ip yumağı, 4. küstahlık

ekin biçdükleri ve ḳat bağladuḳları deste ki Türkīde daḫı şāyīʿdür ve her nesnenüñ ḳulpına ve ipüñ kelebine ve küstāhluḳ eylemege daḫı dirler

destenbū (Far.): Tür. hoş kokulu ve hoş görünümlü bir tür kavun; Ar. şemmâme

yaylaġaç maʿnāsına yaylaġaç ʿibāreti Türkīdür şol kiçirek ḳavundur ki yaşil ve ḳızıl ve ṣaru ḫaṭları vardur ve gökçek rāyihāsı vardur ḥüsni ve rāyihāsıçün bostan arasına ekerler ʿArabca şemmāme dirler 446

deşne (Far.): Tür. hançer

ḫançere dirler ḫançer lafẓı Fārsīdür ālet-i maʿrūfeye iḫtiṣāṣı yoḳdur büyük bıçaġa da ḫançer dirler 106

deşt (Far.): Tür. ova

ova ʿArabca ṣaḥrā maʿnāsına 202

devāl (Far.): Tür. sırım

ṣırım didükleri ḳayışdur ki ḥayvānuñ ḳarnı altına ve gerisine ururlar 276

devende: segirdici maʿnāsına

devīden (Far.): Tür. koşmak

segirtmek maʿnāsına 187

devlet (Ar.): Tür.1. çarpışan iki askerden birinin galip gelmesi, 2.savaş, cihad

ʿınde'l-muḥārebe iki ʿasker biri āḫıra ġālib olmaḳ ve ḥarbde ve cāhde müstaʿmeldür 45

dey (Far.): Tür. kış

ḳış ayıdur 149

dıraḫş (Far.): Tür. 1. ışık saçma, 2. Yıldırım, imşek, 3. İşâret, 4. Nûh tufânı

yıldırayış dimekdür ve daḫı dıraḫş yıldırım ve şimşek ve ʿalem ve ṭufān-ı Nūḥ ʿaleyhi's-selām maʿnāsına 413

dıraḫt (Far.): Tür. 1.ağaç, 2. kesilmiş odun

kesilmemiş şecer kesildikden ṣoñra çöb dirler ve daḫı istiʿāre ṭarīḳıyıla kesilmiş şecere daḫı ıṭlāḳ olınur 359

dırāz (Far.): Tür. uzun; Ar. tavîl

cism-i mümtedd maʿnāsına Türkīde uzun dirler ʿArabīde ṭavīl dirler 210

di (Far.): Tür. dün; Ar. emsî

dün ʿArabca emsī maʿnāsına 295

dībā (Far.): Tür. 1.kumaş, 2.altın işlemeli ipek

aṭlas ve altunlu ḥarīr 29

dībāc (Far.): Tür. çiçekli ipek kumaş

ibrişim maʿnāsınadur 266

dīde (Far.): Tür. göz; Ar. ayn

göz maʿnāsınadur ʿArabca ʿayn dirler 211

dīdebān (Far.): Tür. gözcü; Ar. ‘ayn u talî’

gözci ʿArabca ʿayn ü ṭalīʿa dirler 321

dīden (Far.): Tür. görmek

görmek maʿnāsına 211

dīg (Far.): Tür. tencere

çölmek ve ism-i ʿāmdur her nesne ki içinde ṭaʿam bişe taʿbīr olana Türkīde {tencere} ḳazġan dirler 105

diger (Far.): Tür. 1. Başka, öteki, 2. İkindi vakti; Ar. 1. Vâv-ı ‘atıf, 2. ‘asr

ʿArabīde vāv-ı ʿāṭfe maʿnāsına ve ayrıḳ ve ikindü vaḳti ʿaṣr maʿnāsına 280

dil (Far.): gönül

göñül (4)

dilā (Far.): Tür. ey gönül

dimek ey göñül dimekdür (4)

dilber (Far.): Tür. gönül çalan güzel

göñül alıcı dimekdür (2)

göñül alıcı maʿnāsınadur (4)

dīn (Ar.): Tür. Allâh’a inanma ve bağlanma

lüġatde ṭāʿat maʿnāsınadur 6

dīr (Far.): Tür. geç

gic maʿnāsına 269

direfşān (Far.): Tür. ışıldayan, parıldayan

ıldırıcı maʿnāsına 247

direfşīden (Far.): Tür. ışık vurmak

ıldırmaḳ maʿnāsına 247

dil (Far.): Tür. 1.gönül, 2.yürek, 3. göz

dil göñül ve yürek ve göz maʿnālarına gelür 71

göñül 219

dilā-sāy (Far.): Tür. gönlü rahatlatan

göñül dinlendirici yaʿni göñüle işrāḥat ve ṣafā virici dimekdür (22)

dilīr (Far.): Tür. heybetli, pehlivan

dilāver ve gürbüz ve pehlivān maʿnāsınadur 170

direfş (Far.): Tür. 1.biz 2. Bel

biz maʿnāsına ki başmaḳcılaruñ ve serrācılaruñ aletidür ve demür bil ki anuñıla baġ bellerler (226)

direngīden (Far.): Tür. duraksamak; Ar. lebes

eglenmek ʿArabca lebeṣ maʿnāsına 290

direvīden (Far.): Tür. biçmek; Ar.hasâd

biçmek maʿnāsına her neyi gerekse olsun biçin maʿnāsına ʿArabca ḥaṣād dirler 89

dīvāne (Far.): Tür. deli; Ar. Mecnûn

delü ʿArabca mecnūn maʿnāsına 302

diyār (Ar.): Tür. il, memleket

ıṣṭılāḥda vilāyet maʿnāsına istiʿmāl olındı 41

dīvçe (Far.): Tür. 1.güve, 2. Sülük

taḫıl biti ve güve maʿnāsınadur ammā şeyḫ ebū İsmāʿil Cürcānī sülük maʿnāsına da naḳl eylemiş 362

dīv-fersāy (Far.): Tür. vücudunda uçuk çıkmış kimse

uçuḳ ṭutmış kimesne 300

dūd (Far.): Tür.1. tütün, 2. ağız

dütün deḫān maʿnāsına 65

dūde (Far.): Tür. oba

küçük ḳabīleye dirler Türkce oba dirler 351

dūdmān (Far.): Tür. topluluk

ʿaşīre ve ḳabīle ve büyük boy maʿnāsına 428

dūḫten (Far.): Tür. dikmek

dikmek maʿnāsına 143

duḫter (Far.): Tür. kız; Ar. bint

ḳız ʿArabca bint maʿnāsına 256

duḫt-zāy (Far.): Tür. kız çocuk doğuran anne

ḳız ṭoġurucı ʿavrete dirler 256

dūje (Far.): Tür. pıtırak bitkisi

butraġ ki ḳaftana yapışur 222

dūk (Far.): Tür. iğ

ig ki anuñıla iplik ve ip egirürler 381

dūle (Far.): Tür. kasırga; Ar. i'sâr; Far. bâd-gerd

ḳaṣırġa ʿArabca iʿṣār maʿnāsına ḳaṣırġaya Fārsīde bād-gerd daḫı dirler 315

dumr (Tür.): Far. def

defüñ Türkīsidür 69

dūn(Ar.): Tür. 1. asılsız, 2. hakir, 3. kötü

ʿArabīdür aṣılsız ve ḥaḳīr ve köti maʿnāsınadur 46

dūr (Far.): Tür. uzak; Ar. ba'îd

ıraḳ ʿArabca baʿīd maʿnāsına 269

dūş (Far.): Tür. 1. omuz, 2. dün gece, 3. yapıştırıcı lehim, 4. Sersem; Ar. menkib

omuz ve çegen ki ʿArabca menkib dirler ve dün gice ve lūk ve lehmdür ki anuñıla baḳır ve demür yapışdururlar ve aḥmaḳ maʿnāsına 65

dün gice maʿnāsına 295

dūşāb (Far.): Tür. hurma pekmez; Ar. debs

pekmez ʿArabca debs dirler iṭṭibāḳatında muṭlaḳā dūşāb ve debs ẕikr olınsa ḫurma pekmezi murād olur 316

duşāḫa (Far.): Tür. Hayvanın sakıncalı yerlere gitmemesi için ön ayaklarına bağlanan ip

bir nevʿ köstege dirler ki iki başlıdur ortası biri birine muttaṣıldur Türkce ṭuşaḳ taʿbīr iderler 437

dūşīze (Far.): Tür. kız
ḳız yaʿni ḳızoġlan maʿnāsına 371

dūzaḫ (Far.): Tür. tamu; Ar. cehennem
Türkce ṭamu ʿArabca cehennem maʿnāsına 306

düdük (Tür.): Far. nây
nāyuñ Türkīsidür 69

düjem (Far.): Tür. 1. değişen haller, 2. öfkeli ve heybetli kimse, 3. dün gece
aṣlında müteġayirü'l-hāl maʿnāsınadur ādeme ve gayrıya ṣıfat vāḳıʿ olur öykelü ādeme ve heybetlü ādeme daḫı 318
dün gice maʿnāsına 295

düm (Far.): Tür. 1. kıvrık, 2. kuyruk
ḳıvrıḳ maʿnāsınadur 180

dümūy (Far.): Tür.birazı kara ağarmış sakal
ḳırġıl ki ṣaḳalınuñ birazı aġarmış ve birazı ḳara ola 99
ḳuyruḳ maʿnāsına atda ve itde ve her ḥayvānda istiʿmāl olınur ve bir sebīl-i istiʿāre her nesnenüñ āḫırında istiʿmāl olınur 276

dünbe (Far.): Tür. kuyruk
kuyruk maʿnāsına ekseriyā ḳoyun ḳuyruġında istiʿmāl olınur 375

dünbel (Far.): Tür. çıban
çıban maʿnāsına 172

dürr (Ar.): Tür. büyük inciler
ʿArabīdür dürrenüñ cemʿidür dürre büyük incüye dirler 22

dürūġ (Far.): Tür. yalan; Ar. kizb
yalan ʿArabca kizb maʿnāsına 450

dürüst (Far.): Tür. 1. bütün, 2. mühürlenmiş altın ve gümüş
bütün, ṣaġ ve sikkelenmiş altun ve gümüş maʿnāsına 330

dürüşt (Far.): Tür.1.iri ve eğri nesne, 2. kuşkusuz
iri ve nāhemvār yaʿni düzdegil nesne veyā ḳuşḳusuz maʿnāsına gelür 122

düşnāmdāden (Far.): Tür. sövmek ve beddua etmek
sögmek ve ilenmek maʿnāsına 202

düzd (Far.): Tür. hırsız; Ar. sârık
uġrı ʿArabca sārıḳ maʿnāsına 344

düzdī (Far.): Tür. hırsızlık yapmak
uġurlamaḳ maʿnāsına 344

E

ebr (Far.): Tür. bulut
bulut maʿnāsına 67

ebrencin (Far.): Tür. bilezik; Ar. 1. Sivâr, 2. halhal
bilezige dirler ḳola ṭaḳılan bilezige dest-i ebrencin dirler ʿArabca sivār dirler ayaġa geçirdükleri bilezige pāy-ebrencin dirler ʿArabca ḫalḫal dirler 337

ebru (Far.): Tür. kaş
ḳaş maʿnāsınadur 85

edīm (Far.): Tür. deri
ṣaḫtiyān maʿnāsına 240

efrāşten (Far.): Tür. kaldırmak
bir şey'i ḳaldırmaḳ 144

efsār (Far.): Tür.yular
yular maʿnāsına 104

efser (Far.): Tür. hükümdarların başlarına giydikleri cevahirli başlık
tāc maʿnāsınadur 234

ejdef (Far.): Tür. alıç, alıç ağacı; Ar. zu'rûr
Türkce aluç didükleri yimüşdür k ṭaġ mīvelerindendür şecerine daḫı ıṭlāḳ olınur ʿArabca zuʿrūr dirler 377

eknūn (Far.): Tür. şimdi; Ar. elân
şimdi ʿArabca elān maʿnāsına 366

elṭāf (Ar.): Tür. lütuflar
lüṭfuñ cemʿidür Allāh teʿālānuñ lüṭfı tevfīḳ ü ʿismetidür 40

enbān (Far.): Tür. dağarcık; Ar. cerāb
ṭaġarcıḳ ʿArabca cerāb maʿnāsına 259

enbāz (Far.): Tür. ortak; Ar. şerîk
Türkce ortaḳ ʿArabca şerīk maʿnāsına 218

enbiyā' (Ar.): Tür. müstakil şerîat sahibi olmayan peygamberler
nebī'nüñ cemʿi olur 5

enbür (Far.): Tür. kerpeten, kıskaç Ar. kellub; Far. kelbetan
ḳısac ʿArabca kellūb maʿnāsına ve kelbetāna daḫı dirler 244

enbūh (Far.): Tür. çok, kalabalık
ġalebe Türkce görümek maʿnāsına 333

encām (Far.): Tür. işin sonu
işiñ ṣoñu ve āḫırı maʿnāsına 202

encūġ (Far.): Tür. 1. ocak, 2. hıçkırık, 3. büklüm
ocaḳ ki anda āteş yanar ve ınçḳırıḳ ve ocaḳ ve büklüm maʿnāsına da gelür 365

encümen (Far.): Tür. dernek; Ar. mahfil ü meclis
Dernek ve cemʿiyyet yiri maʿnāsınadur ʿArabca maḥfil ü meclis dirler 360

endaḫten (Far.): Tür. atmak
atmaḳ maʿnāsına gelür 119

endek (Far.): Tür. az; Ar. kalîl
az ʿArabca ḳalīl maʿnāsına 216

enderūn (Far.): Tür. içeri
içerü maʿnāsına 136

enderz (Far.): Tür. ısmarlama, sipariş etme
ışmarlama maʿnāsına 407

enderzgerden (Far.): Tür. ısmarlamak
ışmarlamaḳ maʿnāsına 407

enduh (Far.): Tür. keder, üzüntü
ġuṣṣa maʿnāsınadur 206

endūḫten (Far.): Tür. kazanmak
ḳazanmaḳ, ʿArabca kesb maʿnāsına 181

endūzī (Far.): Tür. kazanırsın
ḳazanursın maʿnāsına 181

engāşten (Far.): Tür. sezmek, işlemek
sezmek ve naḳş eylemek 144

engebīn (Far.): Tür. bal; Ar. ʻal
bal ʿArabca ʿal 96

engiliyūn (Far.): Tür. 1. incil, 2. kumaş

incīl maʿnāsına ki gökden inen dört kitābuñ biridür ve tersā beyninde bir muʿteber kitābdur ve bir ḳumaşdur ki yedi dürlü rengi ve dürlü dürlü çiçekleri vardur 307

engür (Far.): Tür. üzüm; Ar. ʻıneb

üzüm, ʿArabca ʿıneb maʿnāsına 203

engüşr (Far.): Tür. kömür

kömür maʿnāsına 239

engüşt (Far.): Tür. parmak

barmaḳ 123,239

engüşterī (Far.): Tür. 1. yüzük, 2. terzilerin iş yaparken parmaklarına taktıkları nesne, 3. ok atanların parmaklarına geçirdikleri halka; Ar. hâtem

yüzük ʿArabca ḫātem maʿnāsına ve daḫı engüştvāne maʿnāsınadur ki derzilerüñ barmaḳlaruna geçirüp anuñıla iş dikdükleri nesnedür ve zihgīr maʿnāsınadur ki anuñıla oḳ atarlar 335

engüzed (Far.): Tür. 1.doktorların kullandığı sakız türü bir nesne, 2. basra balı

Türkce ḳaşnı didükleri ki ṣaḳız gibi bir nesnedür ṭabīblerde olur ʿilāc içün istiʿmāl iderler ve baṣra balına daḫı dirler 333

eʿrac (Ar.) : topal, aksak

aġsaḳ 171

erc (Far.): Tür. 1. gergedan, 2. kıymet, değer

gergedanuñ Türkīsidür erc Fārsīde daḫı istiʿmāl olınur ḳıymet ü zībālık ve devlet ü miḳdār maʿnāsına 377

eriş (Far.): Tür. bilek; Ar. saʿid

Türkce bilek ʿArabca sāʿid maʿnāsına 163

erjeng (Far.): Tür. mānī kitabı

Çin diyārında Mānī didükleri naḳḳāşuñ kitābıdur 199

erre (Far.): Tür. bıçkı

bıçḳu ki neccārlaruñ āletlerindendür 317

erzān (Far.): Tür. ucuz; Ar. rahîş

ucuz ʿArabca raḫīṣ maʿnāsına 257

erzen (Far.): Tür. 1.darı, 2.bir çeşit ağaç ismi

ṭaru maʿnāsınadur ve bir nevʿ ḳatı şecerüñ ismidür 81

erzīr (far.): tür. kalay

ḳalay maʿnāsına 112

ester (Far.): Tür. katır; Ar. begıl

ḳatır ki ʿArabca beġıl dirler 68

eşk (Far.): Tür. gözyaşı

gözyaşı 87

evvelā (Ar.): Tür. birinci olarak, her şeyden önce

fī evvel-i emr dimekdür 11

eyvān (Far.): Tür. 1. Çardak, 2. Üstü kapalı oturacak yer; Ar. ruvâk

çardaḳ maʿnāsınadur ve muṣandere ve oṭurası ve ruvāk ki ʿArabca ev öginüñ saḳfıdur 253

ez (Far.): Tür. den hal eki; Ar.min

den dimekdür min ve ʿan maʿnāsınadur 73

ʿArabca min maʿnāsına 108

ez-dür (Far.): Tür. inciden

incüden 100

ezmen (Far.): Tür. benden

benden 100

Ezyaḫ (Far.): Tür. buzdan

buzdan dimekdür 146

F

faḫfere (Far.): Tür. küflü ekmek

küflü etmek maʿnāsına 317

faḫr (Ar.): Tür. övünme, övünç, şeref

şeref maʿnāsınadur 24

fāḫte (Ar.): Tür. üveyik kuşu

ügeyik dirler ḳameriye beñzer bir ḳuşdur 151

fām (Far.): Tür. 1. ten rengi, 2.yağız, 3. gibi, benzer; Ar. misal

ādem aʿżāsınuñ levninde istiʿmāl olınır ki andan Türkīde yaġız ile taʿbīr olınur meṣelā ḳara yaġız ve ṣaruşın gibi 79

gibi ʿArabca miṣal maʿnāsına 394

fārsī (Far.): Tür. Fars'a mensup

parsīnüñ muʿarrebidür pārsa mensūb dimekdür 37

felāḥan (Far.): Tür. sapan
ṣapan maʿnāsına ki anuñıla ṭaş atarlar 371

fer (Far.): Tür. parlak
revnaḳ maʿnāsına 280

ferāḫ (Far.): Tür. geniş; Ar. vâsi'
giñiş ʿArabca vāsiʿ maʿnāsına 354

feraḫc (Far.): Tür. 1. Kirli, pis, 2. çirkin
çepel maʿnāsına ve ġāyet çirkin maʿnāsına daḫı gelür 308

ferbih (Far.): Tür. semiz, etli; Ar. semîn
semiz ʿArabca semīn maʿnāsına 272

ferdā (Far.): Tür. yarın
yārın maʿnāsına 181

ferḫāl (Far.): Tür. sarkık saç
ṣarḳuḳ ṣaç 97

ferheng (Far.): Tür. edep
ıṣṭılāḥ-ı ehl-i Fürsde edeb maʿnāsına istiʿmāl olınur 302

ferḫunde (Far.): Tür. kutlu, bahtı açık
ḳutlu ve baḫtlu maʿnāsınadur 184

fermān (Far.): Tür.buyruk
buyruḳ maʿnāsına 174

fermānber (Far.): Tür. boyun eğ, emre uy
buyruġı yirine ilet yaʿni ṭut dimekdür 174

ferruḫ (Far.): Tür. kutlu, bahtı açık
ḳutlu ve baḫtlu maʿnāsınadur 184

fersūden (Far.): Tür. 1. Esnemek, 2. Aşınmak, aşındırmak, 3. Sürmek, 4. Ayakla vurmak, 5. Süzmek, 6. Solmak, 7. Usanmak, 8. Sırr olmak
bürülüp esnemek ve aşınmaḳ ve aşındırmaḳ ve sürmek ve ayaġıla depmek ve süzmek ve ṣolmaḳ ve uṣanmaḳ ve bir nesne üzerine geçmek ve anuñ üzerine muṣırr olmaḳ maʿnāsına 431

fertūt (Far.): Tür. bunamış; Ar. harif
bunamış ʿArabca ḫarif maʿnāsına 99

feryādres (Far.): Tür. feryâd edenin imdâdına yetişen

meded irişdiricüdür meded maʿnāsına olan feryād ile ilişdürmek maʿnāsına olan resāndenden müştaḳ olan resden mürekkebdür meded irişdirüp muʿāvenet iden kişiye dirler 364

ferzāne (Far.): Tür. 1. bilgili, 2. ılımlı, 3. kuvvetli, 4. bereketli
ḥekīm ʿārif ve zü fünūn ve uṣlu ve muʿteber ve ḳuvvetlü ve mübārek maʿnāsına da gelür 441

ferzend (Far.): Tür. 1. çocuklar, 2. oğul, 3. taze çimen; Ar. veled
oġul maʿnāsına ve gāh olur oġul ve ḳız ʿArabca veled maʿnāsına ve tāze çimen maʿnāsına daḫı istiʿmāl olınur 313

feşāndan (Far.): Tür. işemek, sıçmak
ṣıçmaḳ maʿnāsına gelür 132

Feşānden (Far.): Tür. saçmak
ṣaçmaḳ maʿnāsına 192

Fesāne (Far.): Tür.hikaye
meṡel ve ḳıṣṣa ve ḥiḳāyet maʿnāsına 191

fevāyid (Ar.): Tür. faydalar, yararlar
fāyidenüñ cemʿidür 27

fihrist (Far.): Tür. bir kitabın içinde neler olduğunu gösteren ve kitabın ya başına ya sonuna konulan cetvel, indeks
kitābuñ evveline dirler ve daḫı ḳānun ve żābıṭa-yı icmālīdür ki kitāblar evvelinde eydürler ol kitāblaruñ bāblaruñ yazarlar bābları bulması āsān olsun diyü 390

filīve (Far.): Tür. eksik akıl
seme ādem dimekdür ʿArabca nāḳıṣu'l-ʿaḳl maʿnāsına 157

fincāgerden (Far.): Tür. gerinmek; Ar. temattî
gerinmek ki iṭṭibāḳatinde ʿillet ʿadd olınur ʿArabca temaṭṭī dirler 290

firāz (Far.): Tür. 1.yokuş, yukarı, 2. Karşı, 3. toplanmak
yoḳuş ve yuḳarı ve ḳarşu ve cemʿ olmaḳ maʿnāsına 125

firāvān (Far.): Tür. 1. bol,çok, 2. ufak yıldız
bol vāfir maʿnāsına ve uvaḳ yılduzlara daḫı dirler 217

firīb (Far.): aldanış
aldayış maʿnāsına 285

firībed (Far.): Tür. aldatır
Aldar 272

firībīden (Far.): Tür. aldatmak; Ar. hıdâ'
aldamaḳ ʿArabca ḫıdāʿ maʿnāsınadur 285

fisān (Far.): Tür. bileği taşı
bilegü ṭaşı ki bıçaḳ ve ġayrı nesneler bilerler 191

füle (Far.): Tür. ağız
aġız ki her dişi ḥayvān ki ṭoġurcaḳ evvel bir nice gün memeleründen gelen süde dirler 148

fürū (Far.): Tür. aşağı
aşaġa maʿnāsına gelür 119

fürūġ (Far.): Tür. 1. Aydınlık, 2. Alev, 3. güzel
şuʿle yaʿni āteş aydınlıġı maʿnāsına ve ʿalev ve yaraşuḳ maʿnāsına da gelür 414

fürūḫten (Far.): Tür. satmak
ṣatmaḳ beyʿ maʿnāsına 88

fürū-māye (Far.): Tür.alçak, sütü bozuk kimse
aṣlı alçaḳ ve aṣılsız ve cimri ādeme dirler 178

füsūs (Far.): Tür. 1. hayıflanmak, 2. küçük doğranmış nesne, 3. dalga geçmek
ḥayf eylemek ve daḫı uvaḳ ṭoġranmuş nesne ve ṭanz yaʿni musaḫḫarlıġa almaḳ maʿnāsına da gelür 410

füsürden (Far.): Tür donmak
ṭoñmaḳ maʿnāsına 192

füşürden (Far.): Tür. sıkmak; Ar. asr
ṣıḳmaḳ maʿnāsına ki ʿArabca ʿaṣr dirler 192

G

gaf (Far.): Tür. yarık
Yarukdur 233

ġajġajān (Far.): Tür. emekleyerek yürütmek
sürtüni sürtüni ve emekleyü emekleyü yürütücı kimse 428

gāh (Far.): Tür. yer, mekan
maḥal maʿnāsınadur 194

ġāliye (Far.): Tür.kalye isimli denizden elde edilen koku
ḳalye miṣk didükleri ṭayb-ı maʿrūfdur ki ḥātūnlar istiʿmāl iderler (25)

ġāliye-bū (Far.): Tür. kalye ve misk kokulu
ḳalye miṣk ḳoḳulu dimekdür (25)

ġalīẓ (Far.): Tür. kaba, çirkin
Türkīsi ḫıfrıḳdır 416

ġalle (Far.): Tür. tahıl
Türkce taḫıl maʿnāsına 156

ġalmilic (Far.): Tür. gıcıklanmak
ḳıcıḳlanmaḳ ki bir kimsenüñ ḳoltuġın yāḫud ṭabanun ḳaşıyıcaḳ güler aña dirler 377

ġalṭān (Far.): Tür. yuvarlanan, yuvarlanıcı
Yuvalanan dimekdür 258

ġaltīden (Far.): Tür. yuvarlanmak; Ar. tedahruc
yuvalanmaḳ ʿArabca tedaḥruc maʿnāsına 290

ġam-küsār (Far.): Tür. gam ve kederi yok eden; Ar. mûnis, musâhib
mūnis ve muṣāḥib maʿnāsınadur 254

ġamnāk (Far.): Tür. üzüntülü
ġamlu maʿnāsına 421

gān (Far.): Tür. cinsi münasebet
cimāʿ maʿnāsına 113

ġar (Far.): Tür. kahpe kadın, homoseksüel erkek
rūsbī ʿavret ve ḫayz oġlan ve debe maʿnāsına 402

ġarāyib (Ar.): Tür. tuhaflıklar
ġarībüñ cemʿidür 33

gāv (Far.): Tür. öküz
öküz maʿnāsına 68

gāvers (Far.): Tür. darı
ṭaru 365

ġav-mīş (Far.): Tür. su sığırı
ṣu ṣıġırı 276

ġāvşeng (Far.): Tür. değnek

ögendire didükleri degnekdür ki anuñıla öküz sürerler 156

ġāyet (Ar.): Tür. son

her şey'üñ nihāyetine dirler 2

gebz (Far.): Tür. 1. büyük, 2. besili; Ar. 'azîm

büyük ʿArabca ʿaẓīm maʿnāsına ve semiz maʿnāsına da gelür 407

gedā (Far.): Tür. dilenci, fakir

faḳīr maʿnāsınadur 14

gehvāre (Far.): Tür. beşik; Ar. mehd

beşik ʿArabca mehd dirler 380

gej (Far.): Tür. eğri

egri maʿnāsınadur 46

gej-düm(Far.): Tür. akrep

ʿaḳreb 180

gele (Far.): Tür. hayvan sürüsü

süri yaʿni ḥayvān sürisi maʿnāsına 148

gelū (Far.): Tür. boğaz; Ar. halk

boġaz ʿArabca ḥalḳ maʿnāsına 362

gencūr (Far.): Tür. hazine, hazine koruyucu

genc yaʿni ḥazīne maʿnāsına ve ḥazīnedār maʿnāsına da gelür 404

gendüm (Far.): Tür.buğday

buġday maʿnāsına 81

ger (Far.): Tür. uyuz; Ar. cereb

Türkce uyuz, ʿArabca cereb dirler 172

gerc (Far.): Tür. parça

pāre maʿnāsınadur her neden olursa olsun 384

gerd (Far.): Tür. toz; Ar.gubâr

toz ʿArabca ġubār maʿnāsına 383

gerdānīden (Far.): Tür. döndürmek

döndürmek maʿnāsınadur 249

gerde (Far.): Tür. yapmış,etmiş

eylemiş maʿnāsına 113

gerden (Far.): Tür. etmek

eylemek maʿnāsına 113

gergedān (Far.): Tür. gergedan; Ar. harîş
bir cānavardur ʿArabca ḥarīş dirler 377

gerī (Far.): Tür. 1.dönüm, 2.sahip olunan toprak
dönüm maʿnāsına ve evlik maʿnāsına daḫı gelür 279

germ (Far.): Tür. sıcak; Ar. hâr
ıssı ʿArabca ḥār maʿnāsına 383

germā (Far.): Tür. 1.sıcak vakti, 2. Yaz mevsimi
ışıcaḳ vaḳti maʿnāsınadur mevsim-i yaz murād olınur 177

geşt (Far.): Tür. oldu; Ar.sâr
oldı ʿArabca ṣār maʿnāsına 306

geşten (Far.): Tür. 1. Olmak, 2.dönmek, 3. Bir halden bir hale dönme; Ar. 1. Sayrûret, 2. ʻavd, 3. inkılâb
olmaḳ ʿArabca ṣayrūret maʿnāsına ve daḫı dönmek ʿArabca ʿavd ve bir ḥālden bir ḥāle dönmek ınḳılāb maʿnāsınadur belki ṣayrūret maʿnāsına istiʿmāli bundandur ki ṣayrūret ḥālden ḥāle intiḳālden ʿibāretdür 306

gev (Far.): Tür. Çukur; Ar. hafre
Türkce çuḳur ʿArabca ḥafre maʿnāsınadur 233

geyik (Far.): Tür. pire; Ar. bürgûş
pīre ki insāna ve ḥayvāna üşer ʿArabca bürġūş dirler 316

gez (Far.): Tür. 1. ılgın ağacı, 2. kumaş ölçtükleri cetvel
arşun ve cetel ve oḳ gezi 213
ılġun şeceri ve arşun ki anuñıla biz ölçerler 377

gezīden (Far.): Tür. ısırmak; Ar. azz
ışırmaḳ ʿArabca ʿażż maʿnāsına 142

ġıjīden (Far.): Tür. 1. Sürtünmek, 2. Emeklemek, 3. Dayanmak
sürtünmek maʿnāsına ve emeklemek ve ṭayanmaḳ maʿnāsına daḫı gelür 142

ġılāf (Far.): Tür. her nesnenin kını
ḳın ve her nesnenüñ ẓarfına ıṭlāḳ olınur 106

gīc (Far.): Tür. ahmak, sersem
uya ādem dimekdür 157

gīj (Far.): Tür. çam ağacı; Ar. sanevber

çam şeceri ki ʿArabca ṣanevber dirler 294

gil (Far.): Tür. balçık,çamur; Ar. tıyn

balçıḳ maʿnāsınadur 85

balçıḳ maʿnāsına ʿArabca ṭıyn dirler 237

gīr (Far.): Tür. tutan, yakalayan

ṭutucı 108

girān (Far.): Tür. 1. ağır, 2. pahalı nesne, 3.kız; Ar. 1. sakîl, 2. ribh, 3. galî

aġır ʿArabca ṣaḳīl maʿnāsına bahalu nesneye dirler ribḥ maʿnāsına daḫı gelür 257

Türkce ḳız yaʿni bahalu ve ḳıymetlü maʿnāsına ʿArabca ġālī dirler 257

gird (Far.): Tür. yuvarlak

degirmī maʿnāsınadur 210

girībān (Far.): Tür. elbise yakası

eṣvāb yaḳası maʿnāsına 261

giriften (Far.): Tür. tutmak

ṭutmaḳ maʿnāsına 108

girih (Far.): Tür. düğüm; Ar. ʻukde

dügüm ʿArabca ʿūkde maʿnāsına 358

girīḫten (Far.): Tür. kaçmak; Ar. firâr

ḳaçmaḳ maʿnāsına 116

ḳaçmaḳ ʿArabca firār maʿnāsına 322

girīz (Far.): Tür. kaçma, kaçış

ḳaçma ve ḳaçış maʿnāsına 322

girīve (Far.): Tür. 1.dağ geçidi, 2.çetin yol, 3. iniş ve yokuş, 4. göz ucuyla bakma, 5. yaka

beleñ maʿnāsına ki Türkīde iki ṭaġ ortasına dirler ve çetiñ yol ve enis ve yoḳuş ve aġīl ve yaḳa maʿnāsına gelür 251

girīşten (Far.): Tür. ağlamak; Ar. bukâ

aġlamaḳ ʿArabca bukā maʿnāsına 184

girye (Far.): Tür. ağlama, ağlayış

aġlayış ve aġlama maʿnāsınadur 184

gīsū (Far.): Tür. yüze veya omuza dökülen saç

ṣaç bölügi ki yüz üzerine ṣarḳıdurlar 97

gişten (Far.): Tür. ekmek; Ar. zirâ'at

ekmek ʿArabca zirāʿat maʿnāsına 306

giyāh (Far.): Tür.ot

ot maʿnāsına 194

göz (Far.): Tür. Ceviz; Ar. cevz; Far. kerdgân

ḳoz ʿArabca cevz maʿnāsına ḳoza Fārsīde kerdgān daḫı dirler 267

gözen (Far.): Tür. geyik

sıġın geyik maʿnāsına 326

gūh (Far.): Tür. pislik; Ar. ga'it

insān necāsetine dirler ʿArabca ġā'iṭ dirler 251

ġūk (Far.): Tür. 1.örümcek, 2. su kabarcığı, 3. kurbağa, 4. ok nişanı, 5. buy; Ar. 1. ankebût, 2. habâb

ḳurbaġa ve oḳ nişānı maʿnāsına da gelür 75

örümcek ʿArabca ʿankebūt dirler ve būy didükleri ki bir küçük āġulu ḥayvāndur ʿaḳrebden yaramazdur ve ṣu ḳabarcuġı ki ʿArabca ḥabāb dirler ve ekşi ḫamīr ve ḳoḳu bū maʿnāsına 224

gūl (Far.): Tür. ahmak; Ar. ebleh

böñ maʿnāsına ʿArabca ebleh dirler 157

ġulām (Far.): Tür. erkek köle,kul

Fārsīde ḳul maʿnāsınadur erkegine maḫṣūṣdur 102

gūn (Far.): Tür. türlü

dürlü maʿnāsına 28,129

gūn (Far.): Tür. türlü

ġunde (Far.): Tür. 1. örümcek, 2. su kabarcığı, 3. bûy, 4. ekşi hamur, 5. koku; Ar. 1.ankebut, 2. habâb

örümcek ʿArabca ʿankebūt dirler ve būy didükleri ki bir küçük āġulu ḥayvāndur ʿaḳrebden yaramazdur ve ṣu ḳabarcuġı ki ʿArabca ḥabāb dirler ve ekşi ḫamīr ve ḳoḳu bū maʿnāsına 224

gūne (Far.): Tür. gibi, benzer; Ar. misal

gibi ʿArabca miṡal maʿnāsına 394

ġunūden (Far.): Tür. uyuklamak

bir şey'e ṭayanup uyumaḳ ki Türkce ımızġanmaḳ dirler 287

gūr (Far.): Tür. yaban eşeği
ṭaġ merkebi Türkce ḳulan daḫı dirler 269

ġūre (Far.): Tür. koruk, olmamış, ham üzüm
ḳoruḳ maʿnāsına 341

gurīz (Far.): Tür. kaç
ḳaç dimekdür 116

ġūş (Far.): Tür. 1. kayın ağacı, 2. buğday başağı

gūş (Far.): Tür. 1. kulak, 2. bıyık
ḳulaḳ ve bıyıḳ seblet maʿnāsına 65
ḳayın şeceri ki andan oḳ düzerler ve sāzendeler ḳabuġundan zaḫme dizerler ve buġday başı maʿnāsına daḫı gelür 294

gūşīden (Far.): Tür. çalışmak
dürüşmek çalışmaḳ maʿnāsına 91

gūşt (Far.): Tür. et; Ar. lahm
et maʿnāsına ʿArabca laḥm dinür 80

gūşvār (Far.): Tür. 1.küpe, 2.nadir, eşsiz inci
küpeye ḳulaġa ṭaḳılmaġıla ḳulaġa melābese ve taʿalluḳı olduġiçün gūşvār dinmişdür ve daḫı gūşvār dürr-i yekdāneye daḫı dinilür 337

gūyek (Far.): Tür. cirit oyununda kullanılan top
ṭop ki çevgānıla çalarlar ve her nesne ki ṭopa beñzer yumrı ola aña ıṭlāḳ olınur 258

gūẕāb (Far.): Tür. büryan aşı
büryān aşı yaʿni büryān altında bişmiş birinc veyā buġday aşı 201

güften (Far.): Tür. söylemek; Ar. tekellüm
dimek tekellüm maʿnāsına 345

güftenī (Far.): Tür. söylenmeye layık söz
söylencek yaʿni söylenmege lāʾiḳ söz dimekdür 304

gül-gūne figer (Far.): Tür. kadınların yüzlerine sürdükleri kızılca nesne
ʿavretlerüñ yüzlerüne sürdükleri ḳızılca gül-gūne 129

gülnār (Far.): Tür. 1.kiraz, 2. nar çiçeği
kiras didükleri yemiş ve enār çiçegine daḫı dirler 203

güm (Far.): Tür.1.kayıp, 2. belirsiz; Ar. dalle

yavu, yitik ʿArabca żālle maʿnāsına ve nābedīd yaʿni belürsüz maʿnāsına daḫı gelür 140

gümān (Far.): Tür. sanmak; Ar. zann

Türkce ṣanu ʿArabca ẓann maʿnāsına 154

gümārīden (Far.): Tür. hafifçe gülümsemek; Ar. tebessüm

ṣırıtmaḳ maʿnāsına ʿArabca tebessüm dirler 340

güneh (Far.): Tür. yazık

günāhdan muḥaffefdür Türkīsi yazıḳdur 242

günāh (Far.): Tür. suç

ṣuç maʿnāsına gelür 132

güncüşk (Far.): Tür. serçe kuşu; Ar.'usfur

serçe ḳuşı ki ʿArabca ʿuṣfur dirler ve serçe ḳadar olan küçük ḳuşlara daḫı ıṭlāḳ olınur 103

gürāzīden (Far.): Tür. salınarak yürümek

ṣalınmaḳ ve ṣalını ṣalını gitmek maʿnāsına 434

gürbe (Far.): Tür. kedi

kedi yaʿni çatak 78

gürde (Far.): Tür. böbrek

sorulmış yer maʿnāsına gelür 130

gürsine (Far.): Tür. aç, fakir

aç maʿnāsına 234

gürūh (Far.): Tür. bölük; Ar. hizb

bölük ʿArabca ḥizb maʿnāsına 380

gürūha (Far.): Tür. yuvarlak olan nesneler için kullanılır

yumaḳ ve yumrı yuvalaḳ nesnelere ıṭlāḳ olınur her ne olursa olsun ve ḥuṣūṣıla kelleye daḫı gürūha dirler 358

gürz (Far.): Tür. demir çomak

demür çomaḳ 407

güsisten (Far.): Tür. üzülmek

üzülmek ve üzmek maʿnāsına 183

güsterden (Far.): Tür. döşemek bırakmak

döşeyüp bıraḳmaḳ maʿnāsına 423

güsterīm (Far.): Tür. döşeyelim, bırakalım

döşeyelüm bıraġalum maʿnāsına 423

güşāden (Far.): Tür. açmak, açılmak

açmaḳ ve açılmaḳ maʿnāsına maṣdarı lāzım istiʿmāl olınur 286

güvāh (Far.): Tür. tanık; Ar. şâhid

Türkce ṭanıḳ ʿArabca şāḥid maʿnāsınadur 321

güvārīden (Far.): Tür. kanmak

ṣiñmek ve siñirmek maʿnāsına lāzım ve müteʿaddī istiʿmāl olınur 283

siñmek ve siñilmek ve ḳanmaḳ maʿnāsınadur 340

güẕāf (Far.): Tür. 1. boş söz, boş iş; Ar. cüzâf

ḳolayına bī-hūde söz ve bīhūde ve bāṭıl ve ʿabeṣ iş maʿnāsına ʿArab taʿrīb idüp cüzāf dir 415

güzārden (Far.): Tür. ödemek

ödemek maʿnāsına 115

güzāşten (Far.): Tür. 1. koymak, 2. salıvermek, 3. geçmek

ḳomaḳ ve ṣalı virmek ve geçmek maʿnāsınadur 362

güzīden (Far.): Tür. bir şeyin iyisini seçmek; Ar. intihâb

ögütlemek yaʿni bir şeyüñ eyüsini üründüleyüp seçmek ʿArabca intiḫāb maʿnāsına 288

güzīne (Far.): Tür. büyük tokmak

büyük toḳmaḳ 121

H

ḫᵛāb (Far.): Tür. 1. düş, 2. uyku; Ar. 1. rü'ya, 2. nevm

düş ʿArabca rü'yā maʿnāsına ve gāh olur uyḫu ʿArabca nevm maʿnāsına da gelür 316

ḥabbe (Ar.): Tür. tane

dāne maʿnāsına 348

ḥabbe (Far.): Tür. iki arpa ağırlığı

bir çekirdek aġırında istiʿmāl iderler ki iki arpa aġrıdur 348

ḫābgerdendür (Far.): Tür. sessiz olmak

epsem olmaḳ maʿnāsına 387

Ḥabīb (Ar.): Tür. sevgili

maḥbūb maʿnāsına maḥbūb-ı Ḫudā dimekdür 5

ḫab kün (Far.): Tür. sessiz ol

epsem ol dimekdür 387

ḥadd (Ar.): Tür. sınır

her şey'üñ sınūrına dirler 2

ḥadīṯ (Ar.): Tür. 1. Haber, 2. Peygamberimizin kutsal sözü

aṣlında muṭlaḳā ḫaber maʿnāsınadur ṣoñra ḥadīṯ Resūlullāha maḥṣūṣ oldı 24

ḫadū (Far.): Tür. tükürük

tükürük maʿnāsına 445

ḫaf (Far.): Tür. ateş tutuşturmak için bezden parça

bezden olan ḳāv maʿnāsına 416

ḫafe kerden (Far.): Tür. boğmak

boġaz boġmaḳ maʿnāsına maṣdardur 232

ḫᵛāh (Far.): Tür. iste

iste maʿnāsına 189

ḫah ḫah (Far.): Tür. 1. ne güzel ne iyi, 2. şaşırma belirtir

zihī zihī yaʿni ne gökçek ne gökçek maʿnāsına ve daḫı *nīgā nīgā ve ʿaceb ʿaceb hey hey ve ḫoş geldük maʿnāsına da gelür* 444

ḫāᵛher (Far.) : Tür. kız kardeş; Ar. uht

ḳız ḳardeş ʿArabca uḫt maʿnāsına 238

ḫāk (Far.): Tür. toprak

ṭopraḳ 54

ṭopraḳ 87

ṭopraḳ 326

Ḥaḳḳan (Far.): Tür. 1.Hakka tapan, 2. ot

Ḥaḳḳā Ḥaḳḳan taḳdīrindedür ṣebete ṣübūten maʿnāsına 117

ḫākister (Far.): Tür. kül; Ar. remâd

kül ʿArabca remād maʿnāsına 239

ḫāl (Tür.): Far. ben; Ar. dayı

Fārsīde beñ maʿnāsınadur ʿArabīde ḫāl ana ḳardaşına dirler 97

ḫalāb (Far.): Tür. 1.çamur, 2. Nefsine uyan kimse; Ar. tayn

balçıḳ ʿArabca ṭayn maʿnāsına ve çirkāb ve nefs-i emmāreye uymuş kimse maʿnāsına da gelür 387

ḫalālūş (Far.): Tür. 1. büyük kavga, 2. karışıklık, 3. dedi kodu, 4. şamata; Far. 1. güft ü gûy, 2. şûrsâv

ḳatı ḳavġa maʿnāsına ve muṭlaḳā ġalebe ve ḳatı ve güft ü gūy yaʿni dedi ḳodı ve şūrsāv ve ḫalḳ arasında olan çāv maʿnāsına daḫı gelür 301

hālıḳ (Ar.): Tür. 1. değer biçme, 2. yoktan var etme, 3. yaratma

bir ḳaç maʿnāya gelür biri taḳdīr maʿnāsına biri daḫı ibdāʿ yaʿni min ġayri aṣlin bir nesneyi īcād maʿnāsına ve biri daḫı tekvīn maʿnāsına 1

halīden (Far.): Tür. salıvermek

ṣalıvirmek ve elden ḳomaḳ maʿnāsına 153

ḫalḳ (Ar.): Tür. insan, yaratılmış

ḫalīḳa gibi nās maʿnāsınadur 25

ḫam (Far.): Tür. 1.eğri, 2. büklüm, 3. yaz evi, 4. eyvan

egri ve büklüm ve yaz evi ve ṣuffa ve eyvān maʿnāsına 249

ḫām (Far.): Tür. 1.çiğ et, olmamış yemek 2.yetmemiş yemiş, 3. tabaklanmamış deri

çig maʿnāsına ṭaʿamda ve etde istiʿmāl olınur ve yetişmemiş yemişe ve dibāġat olunmamış gūne daḫı ḫām dirler 105

ḥamd (Ar.): Tür. Allâh'a olan şükran duygularını bildirme

taʿẓīm vechi üzere fiʿl-i cemīl ile vaṣf maʿnāsınadur ancaḳ lisānıla olur 2

ḫāme (Far.): Tür. 1. ucu açılmış kalem, 2. çardak, 3. kamış, 4. mürekkep, 5. kum yığını

yonulmuş ḳalem ve ḳıldan ev ve muṭlaḳā ḳamış ve mürekkeb ve ḳum yıġını maʿnāsına daḫı gelür 131

ḫāmīden (Far.): Tür. eğilmek; Ar. inhinâ

egilmek ʿArabca inḥinā maʿnāsına 143

egilmek maʿnāsına 249

ḫamre (Far.): Tür. bulgur çorbası

bulġur şorbası 440

hāmun (Far.): Tür. yazı; Ar. sahrâ
düz yir Türkce yazı ʿArabca ṣaḥrā dirler 352

ḫāmūş gerden (Far.): Tür. susturmak, sessizleştirmek
epsem eylemek maʿnāsına 303

ḫāmūş şuden (Far.): Tür. sessiz, suskun olmak
epsem olmaḳ maʿnāsına 303

ḫāmyāz (Far.): Tür. esnemek; Ar. tesâüb
esnemek ʿArabca teṣāʾüb maʿnāsına 408

ḫᵛān (Far.): Tür. tabak
içinde ṭaʿam yinen nesneye dirler 128

ḫande (Far.): Tür. gülme
gülme ve gülüş maʿnāsına 184

ḫᵛānden (Far.): Tür. 1. okumak, 2. davet etmek
oḳımaḳ ḳırāʾat maʿnāsına ve dāvet itmek maʿnāsına 91

ḫandīden (Far.): Tür. gülmek; Ar. zıhk
gülmek ʿArabca żıḥk maʿnāsına 184

ḫāne (Far.): Tür. ev
muṭlaḳ menzīldür 152

ḫanūr (Far.): Tür. 1.ev eşyası, 2. Çömleğin alt kısmı, 3. kumbara; Ar.metâ'ul-beyt
ev esbābı ʿArabca meṭāʿu'l-beyt maʿnāsına ḳabā ḳacaġa ve balta ve kesere ve ġayrıya ʿāmdur ve daḫı çölmeklerüñ altına ve ḳumbaraya daḫı dirler 342

ḫār (Far.): Tür. diken; Ar. şevk
diken ʿArabca şevk dirler 352

ḫar (Far.): Tür. eşek
merkebüñ ehlīsine yabānīsine göre dirler ki Türkce aña ḳulan taʿbīr iderler 68
merkeb 208, 298

ḫarbüze (Far.): Tür. kavun, karpuz; Ar. bittîh
ḳavun ve ḳarpuz cinsinüñ adıdur nitekim ʿArabīsi müşterekdür ki ikisine daḫı biṭṭīḫ dirler 252

ḫared (Far.): Tür. çamur

özlü balçuḳ ki ayaġa yapışur 300

ḫargez (Far.): Tür. üvez

Türkce üyez didükleri siñek ekşeriyyā merkebe üşdügiçün ol siñege dirler 208

ḫarġūş (Far.): Tür. tavşan; Ar. erneb

ṭavşan ʿArabca erneb maʿnāsına 298

ḫārḫār (Far.): Tür. 1.üzüntü, 2. sıcaklık, 3. yırtık, 4. yara

tasa ve ġuṣṣa ve ḥarāret ve yırtıḳ ve cerāḥat maʿnālarına gelür 205

ḫarīden (Far.): Tür. kaşınmak

ḳaşımaḳ ve gicimek maʿnāsınadur 115

gicimek maʿnāsına 376

ḫāriş (Far.): Tür. kaşınma hastalığı, uyuz; Ar. hıkke

gicik didükleri marażdur ʿArabca ḥıkke dirler 376

ḥarūn (Far.): Tür. eğitilemeyen at

esb-i nāfercām yaʿni ögrenmedik tosun at maʿnāsına 397

ḫasr (Far.): Tür. kayınbaba

ḳayn ata maʿnāsına 368

ḫast (Far.): Tür. tırmaladı

ṭırmaladı maʿnāsına 334

ḫāᵛste (Far.): Tür.dilek

dilek maʿnāsına 240

ḫastegī (Far.): Tür. hastalık, rahatsızlık

ṣayruluḳ maʿnāsınadur 344

ḫasten (Far.): Tür.1. hamle yapmak, 2.sancımak, 3.hamile olmak, 4.yaralanmak

ḫamle eylemek ve ṣancımaḳdur ḥamlu olmaḳ maʿnāsına daḫı gelür ve yaralamaḳ maʿnāsına 344

ḫāsten (Far.): Tür. kalkmak; Ar. kıyâm

ḳalḳmaḳ ʿArabca ḳıyam maʿnāsına 319

ḫᵛāsten(Far.): Tür.dilemek; Ar. irâdet

dilemek ʿArabca irādet maʿnāsına

ḫasū (Far.): Tür. kayınbaba

ḳayn ata maʿnāsına 368

ḥaşr (Ar.): Tür. toplamak, toplanmak

cemʿ maʿnāsına 23

ḫatne (Far.): Tür. sünnet; Ar. hıtân

sünnet ʿArabca ḫıtān maʿnāsına ismdür 200

ḫāver (Far.): Tür. doğu; Ar. maşrık

gün ṭoġduġı yir ki ʿArabca maşrıḳ dirler 169

ḥayāt (Ar.): Tür. dirilik, canlılık

bir ḳışraḳ at ṣūretindedür ki ḥażret-i Cebrāʿīl ʿaleyhi's-selām ve enbiyā-yı kirām ʿaleyhimü'l-ekrām aña binerler idi ḫumārdan büyük baġilden küçük ʿādemin gözi irdigi yire erer her şey'e uġrasa ve her şey' anuñ rāyihasın ṭuysa fi'l-ḥāl diri olur 3

ḫāyīden (Far.): Tür. çiğnemek

çiynemek maʿnāsınadur 70

ḫayr (Ar.): Tür. iyi, faydalı

ism-i tafżīldür 24

hayy (Ar.): Tür. diri

ẕü'l-ḥayāt maʿnāsınadur 1

ḫayme (Ar.): Tür. çadır

çadır maʿnāsına Fārsīde daḫı müstaʿmeldür 351

ḫāyisk (Far.): Tür. çekiç; Ar.mıtraka

çekiç ʿArabca mıṭraḳa maʿnāsına 245

ḥāẕıḳ (Ar.): Tür. becerikli

māhir maʿnāsına 51

heft (Far.): Tür. yedi

Yedi 201

heftād (Far.): Tür. yetmiş

Yetmiş 134

hem (Far.): toplum

ḳamu maʿnāsına 158

Hem çü (Far.): Tür. örnek

miṡal maʿnāsına 83

hempā (Far.): Tür. ayakdaş

iki kişi yürümekde ayaḳları biribirine uyunca dirler 173

hemrāh (Far.): Tür. yoldaş; Ar.refik

yoldāş ʿArabca refīḳ maʿnāsına 85

hemtā (Far.): Tür. benzer

beñdeş maʿnāsınadur ki bir ādem bir ādeme beñzese ol beñzeyen ādeme dirler 353

hemvāre (Far.): Tür. 1.düz, pürüzsüz, 2. daima; Ar. emles

muṭlaḳ düz dimekdür ʿArabca emles maʿnāsına yerin ve ġayr-ı eşyānuñ ṣıfatı olur hemīşe maʿnāsına daḫı gelür 244

hemzād (Far.): Tür. ikiz; Ar. tev'em

bele ṭoġmış yaʿni ikiz ʿArabca tev'em maʿnāsına 353

hencār (Far.): Tür. 1. ince yol, 2. duvarı düz yapmak için kullanılan ip, 3. birlikte yola çıkmak, 4. direnmek, 5. üzüntü

evvelā ince yol māʿnāsına ṣāniyā bennā ipi ki anuñıla divārı ṭoġru yaparlar ve daḫı beraber yola gitmek ve direnmek ve ġuṣṣā maʿnāsına da gelür 400

heng (Far.): Tür. 1. ağırlık, 2.edep, 3. mağara, 4. kuvvet, 5. akıl, 6. deniz dalgası

aġırluḳ maʿnāsınadur bunuñıla edebden kināye iderler nitekim böyle kināye Türkīde daḫı vardur ki fülan edeblidür diyecek yirde aġurdur dirler 302

ḳuvvet maʿnāsınadur ve daḫı uṣ ve mevc-i deryā ve edeb ve işe ḳaṣd ve maġara maʿnāsına da gelür 418

henūz (Far.): Tür. 1. bütün, 2. şimdi

fi'l-cümle şimdi maʿnāsına 409

her (Far.): Tür. tümüyle

külli efrādı maʿnāsına 189

hest (Far.): Tür. var

var maʿnāsına 262, 334

hestī (Far.): Tür. varlık

varlıḳ maʿnāsına 369

heştād (Far.): Tür. seksen

seksen 135

heştdeh (Far.): Tür. on sekiz

on sekiz 135

heştṣad (Far.): Tür. sekiz yüz
sekiz yüz 135

ḫev (Far.): Tür. 1. Ağaç budağı, 2. Karamık otu
şecer budaġı ve ḳaramıḳ otı ki ekin içinde bitüp ekini żaʿīf eyler 440

heyd (Far.): Tür. yaba
Türkce yaba didükleri ki barmaḳlu görkdür anuñıla ṣaman sürerler dānesin ayırtlamaġiçün 156

hezār (Far.): Tür. bin
biñ 135

hezārvā (Far.): Tür. bülbül
bülbüle dirler 135

ḫılm (Far.): Tür. sümük; Ar. muhat
sümük ki burundan çıḳan balġamdur ʿArabca muḫaṭ dirler 297

ḫınk (Far.): Tür. boz at
boz ata dirler 241

ḫırāmīden (Far.): Tür. salınmak
ṣalınmaḳ maʿnāsına 141

ḫırāşīden (Far.): Tür. tırmalamak, kaşımak
ṭırmalamaḳ maʿnāsına ve ḳaşımaḳ ve ḳazımaḳ maʿnāsına daḫı gelür 141

ḫıred (Far.): Tür. akıl
ʿaḳıl maʿnāsına 300

ḫırīden (Far.): Tür. almak
almaḳ işterā maʿnāsına 88

ḫırs (Far.): Tür. ayı; Ar. dubb
ayu didükleri cānavardur ʿArabca dubb dirler 208

ḫışm (Far.): Tür. kızgınlık; Ar. gazap
ġaḍab maʿnāsınadur 314

ḫışmgīn (Far.): Tür. kızgın, öfkeli
ḫışmlu ve ġaḍablu kimesne dimekdür 314

ḫışt (Far.): Tür. 1. kerpiç, 2. kiremit, 3. savaş kılıcı
kerpic ve kiremid ve ḥarbenüñ yalmanı 86

ḫᵛīd (Far.): Tür. yeşil arpa

Türkce ḥaṣīl maʿnāsına yaʿni eylük yaz atlara virdükleri ḥaṣīl ki yeşil arpadur 218

hilal (Ar.): Tür. yeniay

yeñi ay ʿArabīdür 94

hilem (Far.): Tür. koyayım

ḳoyam dimekdür 108

hīme (Far.): Tür. odun; Ar. ḥaṭab

odun ʿArabca ḥaṭab maʿnāsına 339

hinduvāne (Far.): Tür. karpuz

ḳarpuz maʿnāsına 336

hir (Far.): Tür. 1. Duman, 2. Keskin karanlık

ṭuman maʿnāsına tār-ı meniʿ dirler 245

hirāsān (Far.): Tür. korku

ḳorḳu dimekdür 126

hirāşīden (Far.): Tür. kusmak

ḳuṣmaḳ maʿnāsına gelür 132

ḫīre (Far.): Tür. baş; Ar. kafā

ḳafā Türkce eñse maʿnāsına 297

ḫīre (Far.): Tür. 1. kamaşık, donuk, uyuşmuş aza, 2. kötülük düşünen, 3. boş, 4. yorgun, 5. hayrete düşme, 6. bilmeme, 7.inatçı

Türkce yoş yaʿni ṭonuḳ ādem dimekdür ve daḫı uyuşmuş aʿżā ve ḳamaşmış göz ve boş ve yorġun ve taḥayyür ve bilmezlik ve bed-endiş ve lecūc kimse maʿnāsına gelür 278

hirī (Far.): Tür. Horasan memleketinin başkentidir

Ḫorasan memleketünüñ taḫtgāhıdur 405

hīş (Far.): Tür. saban oku

ṣaban oḳına dirler ki anuñıla ekinciler yir sürerler 156

ḫᵛīş (Far.): Tür.kendi

ḫışm-ı ḳarīb maʿnāsına ve kendü ḫod maʿnāsına da gelür 77

ḫᵛīşten (Far.): Tür. kendi

kendü maʿnāsına 146

ḫīz (Far.) : Tür. 1. yaramaz 2. ibne oğlan; Ar. muḫanneṣ, me’bûn

yaramaz, muḥanneṣ oġlandur ʿArabca meʿbūn dirler ve ol yaramaz ṭabiʿata ibne dirler 229

hīzüm(Far.): Tür. odun; Ar. ḥaṭab

odun ʿArabca ḥaṭab maʿnāsına 339

ḫod (Far.): Tür. 1. kendi, 2. demir başlık

kendü dimekdür 116

kendü maʿnāsına 188

tuġulġa ki demür taḳıyedür bahā dirler cenk güninde başa giyerler Türkce eşḳ dirler 367

ḫod-bīn (Far.): Tür. kendini beğenmiş, bencil

kendin görici dimekdür 264

ḫordenī (Far.): Tür. yenilecek

yemege müntehī ṭaʿām dimekdür 299

ḫorsend (Far.): Tür. kanaatkar

ḳāniʿ yaʿni ehl-i ḳanāʿat olup ḥarīṣ olmayan kişi 217

ḫoş (Far.): Tür. 1.yumuşak huylu, 2. kaynana, 3.iyi,güzel

mülāyim ve ḳaynana ve eyü yaḫşı maʿnāsına 26

ḫoy (Far.): Tür. 1.ter, 2.demir başlık, 3. eyer altına konulan keçe, 4.kir,pas

Türkīsi derdür ʿArabca ʿaraḳ dirler ve demür taḳiyye ki tuġulġa dirler ve tegelti ve kir pas maʿnāsına daḫı gelür 113, 164

ḫūb (Far.): Tür. güzel; Ar. hasen

güzel ʿArabca ḥasen maʿnāsına 266

ḫūb-rū (Far.): Tür. güzel yüzlü

güzel yüzlü ve güzel yüz ṣaçı dimekdür 220

ḫudāvend (Far.): Tür.1. mal sahibi 2. İlim sahibi ve devlet adamlarına verilen isim; Ar. mâlik

mülk ıssı, ʿArabca mālik maʿnāsınadur ve ʿazīzlere ve ṣāḥib-i devletlere ve ʿilm ü kemāl ehillerüne ḫudāvend dirler 167

ḥudāy (Far.): Tür. sahip

maʿnāsı ṣāḥibdür 62

ḫūk (Far.): Tür. domuz

ṭoñuz 138, 208

ḫūk ü gürāz (Far.): Tür. domuz; Ar. hınzır

Türkce ṭoñuz ʿArabca ḫınzīr dirler 208

ḫūl (Far.): Tür. 1.ağaçkakan, 2. horoz ibiği, 3. çavlak kuşu, 4. alaca serçe, 5. yayın balığı, 6. dere kuşu

aġaç delen ḳuşı ve ḫoros ibigi ve çavlaḳ ḳuşı ve alaca serçe ve yayın balıḳ ve żiyāraḳ merżā ve öz ḳuşı maʿnāsına gelür 294

ḫum (Far.): Tür. 1. küp, 2. çalgı aleti olan boru

küb ve boru ki çalarlar 114

ḫumre (Far.): Tür. küçük küp

küpecik yaʿni küçük küb ki içine aḳçe ḳorlar ḳumre dirler ve küçük küb ki içine ġalle yaʿni ẕaḫīre ḳorlar 440

ḫūn (Far.): Tür. kan; Ar. dem

ḳan ʿArabca dem maʿnāsın 128

ḫunbek (Far.): Tür. sıklık

ṣıḳlıġ maʿnāsına 417

ḫunük (Far.): Tür. güzel; Ar. hasen

gökçek ʿArabca ḥasen maʿnāsına 421

ḫūr (Far.): Tür. güneş

güneş maʿnāsına 67

ḫurçīn (Far.): Tür. 1. heybe, 2. horoz ibiği

hegbe maʿnāsınadur ve ḫoros ibügine daḫı dirler 271

ḫūrden (Far.): Tür. yemek; Ar. ekel

Yemek ʿArabca ekel maʿnāsına 289

ḫured (Far.): Tür. ufak

uvaḳ maʿnāsınadur 300

ḫurrem (Far.): Tür. mutlu kimse

ṣād u mesrūr kimse maʿnāsınadur 184

hūş (Far.): Tür. 1. Ana, 2.can, 3. helak

bir ḥāletdür ki Türkīde andan ög ile taʿbīr iderler ve gāh cān maʿnāsına ve gāh helāk maʿnāsına gelür 65

ḫuşḳ (Far.): Tür. 1. kuru, 2. huysuz, 3. işe yaramaz ; Ar. yâbis

ḳuru ʿArabca yābis ve bedḫū ve nākes maʿnāsına da gelür 87

ḫuṣūṣā (Ar.): Tür. başkaca, ayrıca

aṣlında mefʿūl-i muṭlaḳdur fiʿl maḥẓūfdur aḫaṣṣ u ḫuṣūṣā ṭaḳdīrindedür 5

aṣlında 16

ḫūşe (Far.): Tür. 1. üzüm ve hurma salkımı, 2. başak, 3. sünbüle, 4. gökkuşağı; Ar. sünbüle

üzümüñ ve ḫurmanuñ salḳumı ve buġdayuñ ve arpanuñ başı ve gökde bir burc adıdur ki sünbüle dirler 271

buġdayuñ ve arpanuñ başı kiʿArabca sünbüle dirler ve bunlara beñzer ḥubūbātuñ başı ve ṣalḳım ve elegimṣaġmel ve gökde sünbüle burcı maʿnāsına da gelür 348

ḫuşūk (Far.): Tür. 1.çirkin, 2. haram yiyen

çirkin maʿnāsına ve ḥaramzāde maʿnāsına daḫı gelür 308

ḫūzegār (Far.): Tür. defineci

defīne isteyüci ve arayıcı kimse dimekdür 404

ḫuẕūḳ (Far.): Tür. 1. Tasa, 2. zahmet vermek, 3. öfke, 4. evsiz

tasa ve hüdük yaʿni üşendirmek ve zaḥmet virmek Türkīde daḫı istiʿmāl olınur ki hüdük ve yarma dirler ve ġażab maʿnāsına da gelür ve evsüz daḫı istiʿmāl olınur 419

hümām (far.): Tür. ulu kişi

aṣlında büyük pādişāh maʿnāsınadur ṣoñra her ulu kişiye ıṭlāḳ olındı 394

hümāyūn (Far.): Tür. kutlu

ḳutlu dimekdür ferḫunde ve ferruḫ maʿnāsına 36

hüveydā (Far.): Tür. açık, belli

āşikāre ve ʿayān maʿnāsına 373

I

ʿıyş (Ar.): Tür. hayat

hayat maʿnāsınadur 159

İ

ibrīşim (Far.): Tür. ipek iplik; Ar. ibrisim

ṭut yapraġında ḥāṣıl olur ʿArab taʿrīb idüp ibrisim dir sin-i mühmele ile 266

içī (Ar.): Tür. 1. Paşa, vezir, 2. Atmaca kuşu

paşa ve vezir maʿnāsına ʿArabīdür ve atmaca ḳuşı maʿnāsına da gelür 444

idend (Far.): Tür. 1.sayarak belirleme, 2. denklik

ṣaġış ki muʿayyen olmaya ve denk ki yüküñ bir ṭarafıdur ve dirhemüñ bir cānibi maʿnāsına da gelür 396

ider (Far.): Tür. 1.dâimâ, 2. şimdi, 3. burada

hemīşe yaʿni dā'im maʿnāsınadur ve bu yaña ve burada dimekdür 174

igen (Tür): Tür. çok; Ar. ziyâde

ẕiyāde dimekdür 439

ʿilm-i Rabbānī (Ar.): Allâh'a mahsus ilim

Rabbü'l-ʿĀlemīne mensūb bir ʿilm dimekdür murād kitāb-ı Meṯnevī-yi tavṣīf ve medḥdür 16

İmrūz (Far.): Tür. bugün

bugün dimekdür 181

İmsāl (Far.): Tür. bu yıl

bu yıl dimekdür 355

īn (Far.): Tür. işaret ismi, bu

Fārsīde ism-i işāretdür ḳurbına işāret olınur 71

bu dimekdür ḳarībe işāretdür haẕā gibi 114

īncā (Far.): Tür. mekan

mekān 115

īnek (Far.): Tür. işte

işte maʿnāsına 196

İrşād (Ar.): doğru yolu gösterme, uyarma

ʿArabca ṭoġrı yola delīl olmaġa dirler 18

İslām (Ar.): Tür. boyun eğme, kendini teslim etme

inḳıyād maʿnāsına 6

isperġam (Far.): Tür. fesleğen; Ar. reyhân

feslegen envāʿına ıṭlāḳ olınur ism-i ʿāmdur ʿArabīde ism-i ʿāmı reyḥāndur 391

istāden (Far.): Tür. yürürken durmak

giderken ṭurmaḳ 319

İy (Far.): Tür. seslenme

ḥarf-i nidādur 84

ʿizzet (Far.): Tür. şeref

şeref maʿnāsına 45

istīze (Far.): Tür. inat etmek

öñegülük maʿnāsınadur 224

J

jāle (Far.): Tür. 1. kırağı, 2. tulum

gökden yaġan çiye dirler şol ṭuluma daḫı dirler ki anuñıla ṣuda yüzerler 67

Her gice düşen ḳaṭre ḳaṭre çiye dirler 245

şol ṭulumdur ki üfürürler aña ṣuda binerler anuñıla yüzerler Türkce tulġuḳ dirler 259

jāj (Far.): Tür. 1. harman, 2. deve dikeni, 3. çer çöp, 4. batıl söz, 5. bir ot; Ar. galîs

bāṭıl söz ve ḫırman ve ḳulaġın dikeni ve çer çöb ve deve dikeni maʿnālarına gelür 70

ḫarman ve ḫarman ḳapusı ve deve dikeni ve çör çöb ve bāṭıl söz ve ḳuluġun dikeni ve bir otdur ki ʿArabca ġalīs ve ġalīṣ dirler 408

jāj-ḫāy (Far.): Tür. söz söyleyen

söz çiyneyici yaʿni söyleyici dimekdür 70

jem (Far.): Tür. avurd

avurd maʿnāsına 318

jeng (Far.): Tür. is, pas

is ve pas maʿnāsına 71,199

jerf (Far.): Tür. derin; Ar. ʻamik

deriñ ʿArabca ʿamiḳ maʿnāsına 233

jinde (Far.): Tür. yamalı elbise, eski elbise

yamalu ṭon yaʿni köhne ḳaftān maʿnāsına 240

K

ḳabā (Far.): Tür.kaftan

ḳaftān 74

kāc (Far.): Tür. 1. tokat, 2. bir ağaç adı

sille ki bir ādemüñ yüzine ururlar ve bir şecerüñ adıdur 384

kadīm (Ar.): Tür. eski

ʿınde'l-felāsifede üç nevʿ üzeredür biri ḳadīm bi'ẕ-ẕātdur biri daḫı ḳadīm bi'z-zemāndur biri daḫı ḳadīm bi'l-iżafedür 1

kādir (Ar.): Tür. kudret sahibi

şol şey'e dinür ki dilerse bir şey' işler ve dilerse terk ider

kāġa (Far.): Tür. bilgisiz, cahil

nādān yaʿni cāhil ve ebleh maʿnāsına 438

kaḫ (Far): Tür. 1. köşk, 2. eğlence ve gezinti yeri

köşk ve çardaḳ ve temāşāgāh ve teferrücgāh maʿnāsına 253

kāh (Far.): Tür. 1.saman, 2. makam sahibi olmak; 3. kaynak 4. marul Ar. tibn

ṣaman ʿArabca tibn maʿnāsına ve manṣıb u minder ve mesned ve marul maʿnāsına 311

kāhū (Far.): Tür. marul

marul ki baġçelerde ekerler ṣatarlar 311

kāj (Far.): Tür. 1. şaşı, 2. gölgelik, 3. turna; Ar. ehvel

şaşı ʿArabca eḥvel maʿnāsına ve sāyebān ve ṭurna maʿnāsına da gelür 408

kāk (Far.): Tür. peksimet

beksümed didükleri etmekdür 231

kākā (Far.): Tür. 1. kişi, 2. hindistanlı, 3. ulu kişi

kişi ve hindī ādem ve ulu kişi maʿnāsınadur 386

kālā (Far.): Tür. 1. Eşya, , 2 kumaş, 3. Ses, seda, 4. Feryat, 5. kap, kacak, 5. Örtü,yatak, 6. Ev eşyası

üç maʿnāya gelür evvel meṭāʿ ve ḳumaş ṣānī ev eṣvābı ki ʿArabīde esāsü'l-beyt dirler ṣāliṣ bāng u ṣadā ve feryād ḳumaş ve evde

müstaʿmel olan ḳab ḳacaḳ ve örtü döşek ve emṡāli metāʿül-beyt maʿnāsına 88

ḳālim (Far.): Tür. kadın

er görmüş ʿavret yaʿni eri olup berāde daḫı varan ʿavret ammā meşhūr olan oldur ki er görmüş ʿavrete ıṭlāḳ olınur 371

kālīve (Far.): Tür. 1.ahmak, 2. baş ağrısı, 3. gönüllü, 4. gösterişli kimse

bön ve ebleh ve aḥmaḳ ve baş aġrısı ve göñüllü ve şol kimesnedür ki kendüyi düzer ḳoşar güzel gösterür görenler güzel ṣanur 134

kāluc (Far.): Tür. serçe parmak

ṣırça barmaḳ 124

kānūn (Ar.): Tür. 1. ocak , 2. ay adı, 3. oğlak burcu, 4. kova burcu, 5. ağırkanlı

demürden veyā baḳırdan düzilmüş od yaḳacaḳ ocaḳ minḳal daḫı dirler ve tārīḫ-i Rūmda iki ayuñ adıdur birine ḳānūn-ı evvel dirler ki ḳış ayıdur güneş anuñ on üçinci güni cedī burcuna ittiʿḳāl iderler birine daḫı kānūn-ı āḫır dirler orta ḳış ayıdur güneş anuñ on üçünci güni delev burcuna ittiḳāl ider ve daḫu kānun aġır ādem maʿnāsına da gelür 426

kār (Far.): Tür. 1.iş, 2.ekin

iş ve ekin maʿnāsına 113

iş maʿnāsına 325

kārd (Far.): bıçak; Ar. sikkin

bıçaḳ ʿArabca sikkīn 66

kārgāh (Far.): Tür. iş yeri; Ar. hânût

iş yeri dimekdür ʿArabca ḥānūt dirler 225

kāriz (Far.): Tür. ark; Ar. kanât

arḫ maʿnāsına ki yir içünde itdükleri ṣu yolına dirler ʿArabca ḳanāt taʿbīr iderler 82

kāse (Far.): Tür. çanak, kase; Ar. kas'a

Türkce çanaḳ ʿArabca ḳaṣʿa dirler 201

çanaḳ ʿArabca ḳaṣʿa maʿnāsına 270

kāsnī (Far.): Tür. 1.gündöndü çiçeği, 2. Bir çeşit marul; Ar. hindibâ

güneyik didükleri ot ki ʿArabca hindubā dirler dirler ġāyet nāfiʿdür aṣl budur ki çiçegine ıṭlāḳ olınur ve bir nevʿ marul ḳaṣnī maʿnāsına daḫı gelür 332

kāsten (Far.): Tür. eksilmek; Ar. naks, intikâs

eksik itmek ve eksülmek maʿnāsına 311

eksimek ve eksilmek ʿArabca naḳṣ ve intiḳāṣ maʿnāsına müteʿaddī ve lāzım istiʿmāl olunur 319

kāş(Far.): Tür. keşke; Ar. leyte

kāşki ʿArabca leyte maʿnāsınadur 92

kāşāne (Far.): Tür. 1. kış evi, 2. balkon, 3. sohbet yeri, 4. ev

ḳış evi ve şehnişīn ve ṣoḥbet yiri ve muṭlaḳ ev maʿnāsına 253

katū (Far.): bir il adı

bir yirdür yaʿni bir vilāyet adıdur 445

kāz (Far.): Tür.1. altın ve gümüş kesilen keski, 2. cetvel, 3.kez,defa, 4.in, mağara

ṣındı ve ḥuṣūṣıla ol ṣındıya dirler ki anuñıla altun ve gümüş keserler ve cetel maʿnāsına gelür ki Türkce kez dirler Fārsīce kāz dirler ve ṭaġlarda ve yabān yirlerde olan iniler ki ḳoyun ḳuşlar ve kavrānīler ṣıġınır

kāze (Far.): Tür.

gömele ki bostāncılar ve ṣayyādlar eşcārdan çatarlar ve üstin otla deper aġıla örterler içinde otururlar ve gürdlerüñ alçuġına daḫı dirle 152

keb (Far.): Tür. 1.sataşmak, 2. avurd içi

laf urmaḳ ve sürçmege ve āvirdüñ iç yanına daḫı keb dirler 188

kebī (Far.): Tür. maymun

maymun didükleri ḥayvāndur 298

kebk (Far.): Tür. 1. keklik, 2. bilgisiz, 3. marul

keklik ḳuşı ve nādān ve marul maʿnāsına 316

kebūd (Far.): Tür. gök rengi

gök levne dirler 120

kebūter (Far.): Tür. güvercin

gögercin ehlīsine dirler 93

kebş (Ar.): Tür. koç
ḳoç ʿArabīdür 112

keb-zende (Far.): Tür. sataşan
laf urucı maʿnāsına 188

kec (Far.): Tür. kireç
kirec nevre maʿnāsınadur 86

kedū (Far.): Tür. kabak; Ar. kara'
ḳabaḳ ʿArabca ḳaraʿ maʿnāsına 277

kef (Far.): Tür. 1.el ayası, 2. yasaklama, 3. tutucu
el ayası maʿnāsına ve menʿ maʿnāsına maṣdar daḫı istiʿmāl olınur 123
ṭutucı dimekdür 105

kefe (Far.): Tür. harman sonu
kesmik didükleridür ki ḫarmanuñ ṣoñıdur 218

kefgīr (Far.): Tür. delikli kepçe
deliklü kepce ki anuñıla çölmekden kef alurlar 105

kefş (Far.): Tür. ayakkabı
başmaḳ maʿnāsına 226

kefşger (Far.): Tür. ayakkabıcı
aşmaḳcıya dirler 226

keftār (Far.): Tür. sırtlan; Ar. zabu'
Türkce sırtlan didükleri yırtıcı cānavar ʿArabca żabuʿ dirler 268

keften (Far.): Tür. yarılıp açılmak
yarılup açılmaḳ maʿnāsına 391

keh (Far.): Tür. saman
ṣaman dimekdür 85

keh-gil (Far.): Tür. samanlı balçık
ṣamanlu balçuḳ dimekdür 85

kehkeşān (Far.): Tür. samanyolu
gökdeki aḳ yol ki Türkīde aña ṣaman uġrısı taʿbīr olınur 95

kej (Far.): Tür. 1. eğri, 2. ipek iplik; Ar. aʿvec
tabʿı egrilici kimesne dimekdür 57
egri ʿArabca aʿvec maʿnāsına 249

ibrīşim maʿnāsına 266

kelāje (Far.): Tür. saksağan; Ar. akmak

ṣaḳsaġan didükleri ḳuş ʿArabca ʿaḳmaḳ dirler 151

kelāş (Far.): Tür. 1.küf, 2. baykuş, 3. horoz, 4. bekçi

küf ki demürde ve etmekde ve ġayrı nesnelerde olur ügi ve bayḳuş ve ḫoros ve nigehbān ve nigehdār maʿnāsına gelür 317

kelle (Far.): Tür. kafa

baş ve depe ve ḳafa 276

kem (Far.): Tür. 1. Eksik, 2. Yüce, muhterem; Ar. nākıs

eksik ve ednā ve ʿazīz ve muḥterem maʿnālarına gelür 37

eksük ʿArabca nāḳıs maʿnāsına 217

kemālāt (Ar.): Tür. olgunluklar, yetkinlikler

kemālüñ cemʿidür 8

kemer (Far.): Tür. 1. kuşak, 2. kirpi, 3.kaya

ḳuşaḳ ve kirpi ve ṭaġdan yonulmuş ḳaya maʿnāsına gelür 110

kemīn (Ar.): Tür. pusuya gizlenmiş adam

pusu ki bir leşkercenüñ maḥallinde bir bölük ādemi bir yirde ṣaḳlarlar 335

kenār (Far.): Tür. yan; Ar. taraf

Türkce ḳırañ ʿArabca ṭaraf maʿnāsına ve daḫı kenār ḥālet-i vuṣlatda ḳuçmaḳ maʿnāsına gelür bunuñıla ve ṣalatden kināye iderler 352

kende (Far.): Tür. 1.kopmuş, 2. kokmuş

ḳopmış dimekdür 183

ḳoḳmuş dimekdür 183

kenden (Far.): Tür.1. koparmak, 2. kazmak, 3. koymak, 4. deri yüzmek, 5. Bulmak

ḳoparmaḳ maʿnāsına ve ḳazmaḳ ve ḳoymaḳ ve deri yüzmek ve bir nesneʾ çıḳarmaḳ ve bulmaḳ maʿnāsına da gelür 183

kenden (Far.): Tür. ölü gibi kokmak

murdār ḳoḳmaḳ maʿnāsınadur 183

kendīde (Far.): Tür. kokmuş şey

ḳoḳmuş ve yimiş murdār ḳoḳulu nesnedür 183

kendīden (Far.): Tür.ölü gibi kokmak
murdār ḳoḳmaḳ maʿnāsınadur 183

kendü (Far.): Tür. 1. bal kovanı, 2.çaba
bal ḳovanı ve çaba maʿnāsına da gelür 96

kendüri (Far.): Tür. 1. sofra, 2. örtü, 3.sepet
kendirik didükleri büyük sofra ki etrāk ṭāʾifesinde çoḳ olur ve pişkīr ve izārdur ki sofra üzerine ḳorlar ve balçıġula ve tersle ṣıvanmış büyük ġalle ḳoyacaḳ seped maʿnāsına da gelür 446

kenefş (Far.): Tür. selvi ağacı
serv şeceri ki bir maʿrūf ṭoġrı şecerdür zīrā maḥbūblaruñ boyunu aña teşbīh iderler 361

kenev (Far.): Tür. kendir
kendir didükleri kettāndur ki andan urġan iderler 361

keñīz (Far.): Tür. 1. kadın köle, 2. kırnak
bendenüñ dişisidür ki Türkīde aña ḳırnāḳ taʿbīr iderler 102

kenūñ (Far.): Tür. şimdi; Ar. inşallah
şimdi maʿnāsınadur ve inşāʾallāh maʿnāsına da gelür 366

ker (Far.): Tür. sağır; Ar. asamm
ḳulaġı ṣaġır olan kimesneye dirler ʿArabca aṣamm dirler 171

kere (Far.): Tür. küf
küf maʿnāsına 317

kerejmān (Far.): Tür.gökyüzü
ʿarş u felek ve āsmān maʿnālarına gelür 246

kerḫ (Far.): Tür. 1. köşk, 2. meşhur bir şehir
köşk ve meʾvā ve bir meşhūr şehr dür ki ḳuṭbü'l-evliyā-yı ḥażret-i maʿrūf-ı Kerḫī ol şehre menṣūbdur 395

kes (Far.): Tür. kimse
kimse dimekdür 83

keş (Far.): Tür. 1. koltuk içi, 2. güzel; Ar. begal
güzel ve güzāgī maʿnāsına 157
ḳoltuḳ içi ʿArabca beġal maʿnāsına 157

keşende (Far.): Tür. çekici
çekici maʿnāsına 186

keşīden (Far.): Tür. çekmek
çekmek maʿnāsına 186, 286

keşten (Far.): Tür. 1. tepelemek, 2. ekmek; Ar. 1. katl, 2. zirâ'at
depelemek, ʿArabca ḳatl maʿnāsınadur 186
ekmek ʿArabca zirāʿat maʿnāsına 89

keştī (Far.): Tür. büyük gemi; Ar. sefîne
büyük gemi ʿArabīsi sefīnedür 124

kevn (Ar.): Tür.var olma
ḥudūṯ maʿnāsınadur 3

kevṯer (Ar.): Tür. 1. cennet ırmağı, 2. hayırlı insan, 3. Her şeyin çoğulu, 4. İslam, 5. peygamberlik
uçmaḳ ırmaḳlarundan bir ırmaġın adıdur ki cümle uçmaġun ırmaḳları andan aḳar, ḫayr u iḥṣānı çoḳ ulu kişi seyyid kişi el-ḫayr maʿnāsına ve her şeyʾüñ keṯīrine ve islām ve nübüvvete daḫı dirler 175

key (Far.): Tür. 1. yüce hükümdar, 2. ne zaman
ulu pādişāha ve ulu ḫāna yaʿni ulu bege dirler ve daḫı ḳaçan ve ne vaḳit maʿnāsına gelür 149

key (Far.): Tür. 1. kaçan, 2. ne zaman
ḳaçan ve ne vaḳt maʿnāsına 108

keyġar (Far.): Tür. iyi ya da kötü işlere verilen karşılık
cezā ve yaramazluġa ʿıvaż ve mükāfāt maʿnāsına istiʿmāl olınur 173

kehān (Far.): Tür. 1. padişahlar, 2. yüce, 3. cihan, 4. ekinci
pādişāhlar dimekdür ve yüce ve cihān ve ekinci maʿnāsına da gelür 427

keyvān (Far.): Tür. 1. zuhal yıldızı, 2.erkek adı
zuḥal dirler bir yıldızdur ki yedinci ḳat gökde olur ve felek-i zuḥale daḫı dirler ve esmā-yı ricāldendür 169

ḳıf (Far.): Tür. bir çeşit kap
bir nevʿe ḳabdur murād destīdür 416

ḳıṭʿa (Ar.): Tür. 1. Parça, 2. Kafiyeleri aynı olan iki beyit

pāre maʿnāsına ve iki beyt dirler ki kāfiyeleri bir ola ammā maṭlaʿı olmaya 35

ki (Far.): Tür. vasıf edatı

Edāt-ı tavṣīfdür 27, 126

kih (Far.): Tür. 1. küçük, 2. şanı alçak; Ar. 1. sagîr, 2. denî

kiçi ʿArabca ṣaġīr maʿnāsına ve şānı alçaḳ denī maʿnāsına da gelür 358

kīle (Far.): Tür. ölçek; Ar. sa'

*ölçek maʿnāsına ṣaʿʿ*Arabīdür 256

kilk (Far.): Tür. kamış kalem

ḳalem maʿnāsına istiʿmāl olınur ḫāme ile bunuñ beyninde farḳ vardur kilk ol ḳamışa dirler ki andan ḳalem iderler andan olan o ki kilk dirler yonulup ḳalem olduḳdan ṣoñra ḫāme dirler 267

kīmuḫt (Far.): Tür. eşek

Türkce ṣaġrı maʿnāsına ki merkeb ve ḳatır ṣaġrısından iderler 106

kink (Far.): Tür. kart oğlan, gürüz

ḳart oġlana ki Türkce gürüz taʿbīr iderler 98

kirbās (Far.): Tür.kumaş, özellikle kaftan dikilecek kumaş

bez ve ḥuṣūṣıla ḳaftanluḳ beze daḫı dirler 225

kirdekūh (Far.): Tür. kürdistan'da bir büyük dağ

kürdistānda bir büyük ṭaġdur 346

kirmdār (Far.): Tür. âşık

ʿāşıḳ maʿnāsınadur 399

kīş (Far.): Tür. 1. içine ok koyulan sandık, 2. din, mezheb

şol ṣanduḳ ki içine oḳ yay ḳoyarlar Türkce kiş dirler ve daḫı meẕheb ve dīn maʿnāsına daḫı gelür 280

kişt (Far.): Tür. 1.ekin, 2. boş bük

ekin maʿnāsına boş bük maʿnāsına da istiʿmāl olınur 89

kişver (Far.): Tür. ülke, memleket

iḳlīm ü memleket maʿnāsına 160

kiyā (Far.): Tür.1. iş güç, 2.insanlar, 3.dört mevsim

iş güç maʿnāsına ve ādemler ve dört ṭabiʿat ve seprendi maʿnāsına da gelür 386

kös (Far.): Tür. dişi organı
ferc-i zen maʿnāsınadur 107

kūbile (Far.): Tür. su yüzeyinde oluşan damlacık; Ar. habâb
şu üzere olan ḳabarcuḳ ki yaġmur yaġarken olur ʿArabca ḥabāb dirler 357

kūf (Far.): Tür. büyük yırtıcı kuş, baykuş; Ar. hâme
büyük yırtıcı ḳuşdur ki gice uçar ʿArabca hāme dirler ve bayḳuşa daḫı dirler 151

kūh (Far.): Tür. dağ; Ar. cebel
ṭaġ ʿArabca cebel maʿnāsına 251

kūhān (Far.): Tür. 1. deve hörgücü, 2. hayvanların sırt bölümü; Ar. zirve
deve örgecine dirler ʿArabca ẕirve dirler ve daḫı her ḥayvānuñ ṣırtına daḫı dirler 251

kūj (Far.): Tür. eğri
egri ve iki bükülmüş maʿnāsına 275

kūj-püşt (Far.): Tür. arkası eğri
arḳası bügri dimekdür 275

kūḳnār (Far.): Tür. 1.haşhaş, 2. bir tür çam ağacı
ḫāṣḫāṣ ve bir nevʿ çam şecerine dirler 403

kūsec (Far.): Tür. köse
ṣaḳalı az ve seyrek olan kimesneye dirler 275

küşāde (Far.): Tür. açık
açıḳ maʿnāsınadur 85

küşe (Far.): Tür. 1. bucak, 2. kap kacak kulpu, 3. dövme kulp; Far. künc
bucaḳ künc maʿnāsına ve ḳab ḳacaġın ḳulpı ve dögme iylik 76

ḳūt (Ar.): Tür. yaşamak için yenilen şey
bedeni imsāk iden bedel-i mā yeteḥallül olan ġıẕāya dirler 17

kūteh (Far.): Tür. kısa; Ar. kasr
ḳıṣa maʿnāsına ʿArabca ḳaṣr dirler 210

kūze (Far.): Tür. bardak
bardaḳ maʿnāsına gelür 118

kūẕek (Far.): Tür. küçük oğlan; Ar.sabî
küçük oġlan ʿArabca ṣabī maʿnāsına 98

kücā (Far.): Tür. nerede
ḳande dimekdür 242

küften (Far.): Tür. dökmek; Ar.kari'
dökmek Arabca ḳariʿ maʿnāsına 89

küleng (Far.): Tür. turna kuşu
ṭurna didükleri ḳuş 200

kümīz (Far.): Tür. pislik
necis ki maʿlūmdur 223

kün (Ar.): Tür. ol
eyle dimekdür 71, 196, 296, 303, 387

künām (Far.): Tür.1. vahşi hayvan ini, 2. kuş yuvası
yırtıcı ḥayvānlaruñ īni ve ṭuraġı maʿnāsına ve otluḳ yiri ve ḳuş dernegi maʿnāsına daḫı gelür 268

künc (Far.): Tür. kenar
bucaḳ maʿnāsına 193

küncid (Far.): Tür. susam; Ar. simsim
Sīsām didükleri maʿrūf nesne ʿArabca simsim dirler 379

küned (Far.): Tür. eder
ider maʿnāsına 111

künişt (Far.): Tür. havra
muṭlaḳ kelīse maʿnāsına ḫuṣūṣıla cehūdlerüñ kilīsesine künişt dirler 307

kürre (Far.): Tür. atı ve eşeğin genci
atdan ve merkebden genc olana dirler 68

küşt (Far.): Tür. 1.taraf, ön arka, 3. öldürmek
yan maʿnāsına ve bükr ü müşt maʿnāsına ve gāh maṣdar maḳāmında öldürmek maʿnāsına 130

küşende (Far.): Tür. katil
depeleyici maʿnāsına 186

L

lābe (Far.): Tür. 1.yalvarma, 2. şaka, 3. ele geçirilmişlik, 4. nükte, maskaralık
yalvarma maʿnāsınadur laṭīfe ve musaḫḫaralıḳ ve füsūs maʿnāsına daḫı gelür 343

lābegerden (Far.): Tür. yalvarmak; Ar. tazarru'
yalvarmaḳ ʿArabca tażarruʿ maʿnāsınadur 343

lāġ (Far.): Tür. alaya alma, şaka yapma; Ar. hezl
Türkce ḫorata ʿArabca hezl maʿnāsına 414

lāġar (Far.): Tür. zayıflık; Ar. hüzâl
arıḳ ʿArabca hüzāl maʿnāsına 341

laġzīden (Far.): Tür.kaymak
ṭayınmaḳ maʿnāsına 103

laḫt (Far.): Tür. 1. çomak, 2. parça
çomaḳ ve pāre maʿnāsına gelür 122

lāk (Far.): Tür. tekne
muṭlaḳā teknedür gerek balçuḳ teknesi olsun ve gerek ḫamīr teknesi olsun ve gerek giysi teknesi olsun 325

lāl (Far.): Tür. dilsiz; Ar. ahras
Türkce dilsüz dimekdür ki ʿArabca aḫras dirler ve lʿal maʿnāsına daḫı gelür 171

lāleng (Far.): Tür. bişi, tatlı
bişi ki yaġda bişürdükleri ḫamīrdür ṭaṭlu maʿnāsına 324

lāne (Far.): Tür. yuva
yuva 151

lāyīden (Far.): Tür. ulumak
ürmek ve ulumaḳ ve sızlamaḳ maʿnāsına 142

leb (Far.): Tür. 1.dudak, 2. kenar
ṭudaḳ ve kenār maʿnāsına 64

leng (Far.): Tür. aksak; Ar. e'rac
aġsaḳ ʿArabca eʿrac dirler 171

lers (Far.): Tür. sille
sille ʿArabca luṭme maʿnāsına 232

levend (Far.): Tür. cahil, bilgisiz

nādān ve ġāfil ve bīnevā ve dā'imā nefs arzusına tābiʿ olan kimesne 396

levīşe (Far.): Tür. 1.bir tür ağaç, 2. Atların burunlarına takılan halka,esnek

yavaşa şeceri ki naʿlbandlar yavuz olan atlarun burnuna geçirürlerdi 437

ligām (Far.): Tür. uyan; Ar.ta'rîb

Türkce uyan didükleri ki ʿArabca taʿrīb idüp licām dir 104

liyāḳat (Ar.): Tür. layık olma

lāyıḳ olmaḳ maʿnāsına 45

līz (Far.): Tür. hor hakîr kimse

ḫor ve ḥaḳīr kimse maʿnāsına 407

lūbiyā (Far.): Tür. börülce

bögrülce maʿnāsınadur 81

lūce (Far.): Tür. şaşı; Ar. ehvel

egri gözlü kişi ki şaşı dirler, ʿArabca eḥvel dirler 171

lūk (Far.): Tür. eli ayağı kesilmiş olan

eli ayaġı kesik kimseye dirler 171

lūş (Far.): Tür.1. tembel insan, 2.hayvanların girdiği çamur

süst ü kāhil yaʿni tembel ādem dimekdür ve balçıḳ ki ḥayvān batar aña daḫı lūş dirler 305

lü'lü' (Ar.) : Tür. inci

incü ʿArabīdür (1)

lük (Far.): Tür. kızıl renk veren bir nesne

ol nesnedür ki anuñıla ḳızıl renk boyarlar hindūsitāndan gelür ki anda serv gibi bir otuñ üstine gökden yaġar 325

lümter (Far.): Tür. kuvvetli, heybetli

büyük ve semiz ve ḳuvvetlü 380

Lünc (Far.): Tür. avurd

avurduñ ṭaş yanı ve muṭlaḳā avurd maʿnāsına 193

Lündīden (Far.): Tür. laf vurmak

Laf urup söz çiynemek maʿnāsına 397

M

mā (Far.): Tür. biz; Ar. nahnü
biz maʿnāsına ʿArabīde naḥnü dirler 219

māde (Far.): Tür. dişi
dişi 112

māder (Far.): Tür. ana; Ar. valide
Türkce ana ʿArabca vālide maʿnāsına 238

maġ (Far.): Tür. karanlık
ḳarañu maʿñāsına 414

māġ (Far.): Tür. 1. gece karanlığı, 2. kara batak, 3. çayır çimen, 4. kuş bahçesi, 5.derilerin iç yanı
maḥṣūṣā gice ḳarañusına dirler ve ṣu üzerinde yürüyen ḳara böcük ve ḳara bataḳ ḳuşı ve çayır çimen ve murġzār ve saḫtiyānuñ ve ġayrı derilerüñ iç yanı maʿnāsına da gelür 414

maġbūn (Ar.): Tür. aldanmış
aldanmış maʿnāsına ʿArabīdür 50

maġz (Far.): Tür. beyin, ilik
beyni ve ilik ve mecāzen her nesnenüñ üzerine ve içine ve her nesnenüñ ḫulāṣaṣına maġz dirler 16
beynī ve ilik ve mecāzā her nesnenüñ özine ve içüne maġz dirler ve her nesnenüñ ḫulāṣası ve yaġı maʿnāsına 75

māh (Far.): Tür. 1. ay, 2.aybaşı
semāda olan ay ve bir yıluñ on iki baḫşından bir baḫşına māh dirler 67
ay 99

maḥbūb (Ar.): Tür. güzel oğlan
güzel oġlana ıṭlāḳ 29

maḫbūn (Ar.): Tür. kıtlık için saklanan şey
ḫabenlenmiş dimekdür (17)

māḫcī (Far.): Tür. koşu atı
palan atı yaʿni semer atı ki aña sīḫāne dirler 328

māhī (Far.): Tür. balık; Ar. semek
balıḳ ʿArabca semek maʿnāsına 180

māhir (Ar.): Tür. kabiliyetli
ḥāẕıḳ maʿnāsınadur 13

māh-kāne (Far.): Tür. aylık
aylıḳ yaʿni aylıḳ ʿulūfe maʿnāsına 441

maḳām (Ar.): Tür. durulan, durulacak yer
aṣlında mevżiʿ-i ḳademeyne dinür idi ṣoñra her iḳāmet olunan mevżiʿa ıṭlāḳ olundı 21

mākiyān (Far.): Tür. tavuk; Ar. decâce
tavuḳ ki ʿArabca decāce dirler 150

maʿnā (Ar.): Tür. anlam, maksat
maḳṣūd maʿnāsına 24

mānden (Far.): Tür. kalmak
ḳalmaḳ maʿnāsına 136

mānisten (Far.): Tür. benzemek; Ar. müşâhabet
beñzemek ʿArabca müşābehet maʿnāsına 67,162, 250

mār(Far.): Tür. yılan; Ar. hayye
yılan ʿArabca ḥayye maʿnāsına 180

māsa (Far.): Tür. kürek
kürek maʿnāsına 198

māst (Far.): Tür. yoğurt
yoġurt maʿnāsınadur 80

māstabā (Far.): Tür. yoğurtlu çorba
bozca aşına dirler ki maʿrūfdur 80

māş (Far.): Tür. 1.mercimek, 2. Börülce
Türkce mürdümek didükleri nesnedür ve ḳaraca bögrülceye daḫı māş dirler 215

māşū (Far.): Tür. elek, kalbur
elek ve ḳalbire daḫı dirler 237

māye (Far.): Tür. asıl
her şey'üñ aṣlına dirler 178

me'būn (Ar.): Tür. 1. ibne, ibne saçı, 2. hâin

übne ṣacı dimekdür ʿArabīdür Fārsīde daḫı müstaʿmeldür ḥīz oġlana dirlerḫāyin maʿnāsına da gelür 427

mecūy (Far.): Tür. isteme

isteme dimekdür 118

medhūş (Far.): Tür. deli

delü maʿnāsınadur 302

meh(Far.): Tür. ay

māhdan taḫfīf olunmışdur ay maʿnāsına 95

meġak (Far.): Tür. çukur

çuḳur maʿnāsınadur 233

meger (Far.): Tür. halbuki

edāt-ı istiṯnādur 51

meges (Far.): Tür. sinek; Ar. zübâb

sinek ʿArabca ẕübāb maʿnāsına 208

mehār (Far.): Tür. yular

Türkce burunduruḳ maʿnāsına ki ḥayvāna vurduḳları yulara dirler 260

mekīden (Far.): Tür. emmek

emmek maʿnāsınadur 289

meknūn (Ar.): Tür. 1. Saklı, gizli, 2. dizilmiş

iki maʿnāya olur biri mestūr maʿnāsına ve biri manẓūm yaʿni dizilmiş maʿnāsına 22

mekün (Far.): Tür. yapma, etme

eyleme dimekdür 206

melāḫ (Far.): Tür. çekirge; Ar. cerād

Türkce çekürge ʿArabca cerād maʿnāsına 374

melend (Far.): Tür. söz çiğneme

laf urup söz çiyneme dimekdür 397

men (Far.): Tür. ben; Ar. ene

Fārsīde ben dimekdür (2)

żamīr-i mütekellimdür ʿArabīde ene Türkīde ben maʿnāsına 256

mencū (Far.): Tür. mercimek; Ar. ʻades

mercimek ʿArabca ʿades maʿnāsına 215

menn (Far.): Tür. batman; Ar. menn

baṭman maʿnāsına ki ikiyüz altmış dirhemdür her iḳlīmde bir dürlü ṣayılur ʿArabīde daḫı menn dirler teşdīdile 256

meniş (Far.): Tür. 1. huy, 2. gönül hoşluğu, 3. kibar, 4. arzu, 5. himmet, 6. oluk

ṭabʿ u ṭabiʿat maʿnāsına ve göñül ḫoşluġı ve kibar ve arzu ve himmet ve oluḳ maʿnāsına da gelür 412

merd (Far.): Tür. erkek; Ar. racül

Türkce er, ʿArabca racül maʿnāsına 172

merdān (Far.): Tür. yiğitler, erenler

ricālullāh Türkce erenlerdür meşāyıḫ ḳatında mücāhede ve ʿibādetile ḳuvvet-i seriyye kesb idüp ser-i yüzünde esrār ṭālibīne taṣarrufa mālik olan meşāyıḫa ıṭlāḳ olınur taṣarruf fi'l-vücūd şarṭ degildür 263

merdüm (Far.): Tür. göz bebeği; Ar. insanü'l-ayn; Far. merdüm-i çeşm

ādem oġlanı maʿnāsına 146

ādem oġlanı ve daḫı göz bebegi maʿnāsınadur ki merdüm-i çeşm dirler ʿArabca insānü'l-ʿayn dirler 238

merġūl (Far.): Tür. örülü saç

örüli ṣaç maʿnāsına 97

merḫ (Far.): Tür. bir yeşil ağaç

maġrib vilāyetinde iki şecerdür ikisin biri birine sürerler od çıḳar şām Türkīsidür 395

merḥabā (Ar.): Tür. 1. saat, 2.yakınlaşma

ʿArabīdür saʿat maʿnāsınadur ʿArablar merḥaben ve ehlen dirler yaʿni sen saʿate ve ehle geldüñ imdi istīnās ile istīḥāş eyleme dimekdür 84

mervez (Far.): Tür. Hirî şehrine yakın bir köy

Hirī şehrine yaḳın bir köydür ḳumı rāfżīdür 405

meske (Far.): Tür. tereyağı; Ar. zebed

tere yaġı ki ʿArabca zebed dirler 150

meṯnevī (Ar.): Tür. her beyti başlı başına kafiyeli ve başından sonuna kadar aynı vezinde olan manzûme

şol beyte dinür ki mıṣraʿlarınuñ ḥarf-i āḫırı bir ola 17

meşām (Ar.): Tür. burun

aṣlında burun içinde olan ālet-i şemme ıṭlāḳ olunurdı ṣoñra burunuñ kendüye meşām ıṭlāḳ olundı 11

mevīz (Far.): Tür. kuru üzüm

ḳuru üzüm 267

mey (Far.): Tür. şarap; Far.bâde

süci yaʿni şarāb maʿnāsına, Fārsīde bāde daḫı dirler 149,324

meze (Far.): Tür. tat; Ar. lezzet

ṭad yaʿni çāşni ve leẕẕet maʿnāsına 347

mezīden (Far.): Tür. 1. emmek, 2. tatmak; Ar. masse

bir şeyʾi ṣorup emmek ʿArabca maṣṣe maʿnāsına ve ṭaṭmaḳ maʿnāsına daḫı gelür 289

mışrā (Ar.): Tür. 1.Kapı kanadı, 2. Şiirin her bir satırı

ḳapu ḳanadı maʿnāsınadur şuʿarā irādesinde nıṣf-ı beyte ıṭlāḳ olundı 37

mī (Tür.): Tür. soru edatı

Türkīde edāt-ı istifhāmdur53

mīçeked: ṭamar maʿnāsına gelür

mih (Far.): Tür. 1. ulu, 2. yok; Ar. seyyid

ulu maʿnāsına 250

ulu ʿArabca seyyid maʿnāsına ve ne yaʿni yoḳ maʿnāsına da gelür 358

mihmān (Far.): Tür. konuk

ḳonuġa ıṭlāḳ olınur 250

mihr (Far.): Tür. 1. güneş, 2. sevgi, muhabbet, şefkat; Far. 1.sonbaharın ilk ayı, 2. ayın on altıncı günü, 3. ilk yaz ayı

güneş maʿnāsına ve daḫı mihr sevi ve muḥabbet maʿnāsına gelür ve daḫı mihr şefḳat ve faṣl-ı ḫazānuñ evvel ayı ve ayuñ on altıcı güni ve ilk yaz ayı maʿnāsına gelür 260

mīkun āzmūn (Far.): Tür. sına

ṣına, imtiḥān eyle dimekdür 135

mīmān (Far.): Tür. kal

ḳal maʿnāsına 136

mīniyāmed (Far.): Tür. gelmedi
gelmedi dimekdür 219

mis (Far.): Tür. bakır
baḳır 111

mītīn (Far.): Tür.1.büyük çekiç, 2.kazma
külüng ki anuñıla ṭaş keserler ḳazmaya da dirler 198

mīve (Far.): Tür. meyva, yemiş
insān yiyecek yemiş 252

miyān (Far.): Tür.1. bel, 2.aralık, 3. iç
orta ve bel ve aralıḳ ve iç maʿnāsına 76
bil maʿnāsına 252
bil ve her şey'üñ ortası ve aralıḳ ve iç maʿnāsınadur 110

mīzbān (Far.): Tür. misafir kabul eden; Ar. muzîf
ḳonuḳ alup riʿāyet idene dirler ʿArabca muẓīf dirler 250

muġ (Far.): Tür. 1. ateşe tapan kâfir, 2. dinsiz, 3. kıyâmet, 4. bakır boynuzu
āteşe ṭapan kāfire ıṭlāḳ olınur ve zındıḳ yaʿni münkir ḳıyāmet ve baḳır boynuzı maʿnāsına da gelür 414

muḳābele (Ar.): Tür. yüzyüze
muvācehe maʿnāsına yaʿni yüzbeyüz 38

mūl (Far.): Tür. oynaş
oynaş maʿnāsına 313

mūlīden (Far.): Tür. eğlenmek
eglenmek maʿnāsına 313

mūr (Far.): Tür. karınca; Ar.neml
ḳarınca ki ʿArabca nemle dirler 180

murġāb (Far.): Tür. ördek
ördek maʿnāsına 111

murūd (Far.): Tür. armut
Türkce emrūd didükleri yemişdür 203

muṣṭafā (Ar.): Tür. seçilmiş
maḫlūḳāt beyninden ḳurbet-i ḫāṣṣaya ve maḳām-ı maḥbūbiyyete ıṣṭıfa' ve iḫtiyār olunmış dimekdür 5

mūş (Far.): Tür. 1. fayda, 2.koyun

fāyide maʿnāsına 65

ḳoyun maʿnāsına 155

müşḫʷār (Far.): Tür. çaylak kuşu

çaylaḳ didükleri ḳuş 401

müy (Far.): Tür. saç, kıl

ḳıl ve saç maʿnāsına gelür 131

müyīden (Far.): Tür. ağlamak

aġlamaḳ maʿnāsına 402

müze (Far.): Tür. çizme; Ar. huf

edik ʿArabca ḫuf maʿnāsına 299

mühezzeb (Ar.): Tür. temiz, hâlis

pāk ve ḫāliṣ maʿnāsınadur 58

mühre (Far.): Tür. 1. boncuk, 2. kağıt ve bez mühresi, 3. Omurga.

boncuḳ kāġıd ve bez mühresi (11) ve oñurġa kemügi 331

müjde (Far.): Tür. muştu, sevinç haberi

muştuluḳ maʿnāsına 279

müje (Far.): Tür. kirpik

kirpik maʿnāsına 64

müjgân (Far.): Tür. kirpikler

kirpikler maʿnāsına 64

mül (Far.): Tür. süci,içki

süci maʿnāsına 102

münc (Far.): Tür. bal arısı

bal arusı maʿnāsınadur ve arular ki envāʿına şāmildür 224

münevver (Ar.): Tür. aydınlatılmış

nūrlandırılmış maʿnāsınadur 23

mürd (Far.): Tür. 1. mersin ağacının meyvesi, 2. suyun ortasında yetişen sebze; Ar. âş

mersin şeceri ki ʿArabca āş dirler bāʿż-ı naḳale-yi lüġat mersin şecerinüñ yemişi maʿnāsına naḳl itmiş mürdānenüñ mişli ḳılmış ve daḫı mürd ṣu ortasında biten sebzeye daḫı dirler 267

mürġ (Far.): Tür. kuş; Ar. tayr

ḳuş ʿArabca ṭayr maʿnāsına 151

müşt (Far.): Tür. yumruk, 2. ..3. avuç, 4. tokmak
yumruḳ ve başmaḳcı müştesi ve avuç ve toḳmaḳ 124

müstemend (Far.): Tür. üzüntülü, kederli
eñlü yaʿni ḥācetlü ve şikāyetlü ve ġamlu maʿnāsına da gelür 341

müsteṭāb (Ar.): Tür.temiz, güzel
ṭayyib ve pāk bulınmuş dimekdür 48

müzd (Far.): Tür. 1. Kira, 2. yıldız; Ar. ücret, sevab
Türkce kirā ʿArabca ücret maʿnāsına ve ṣevāb ve müşterī yılduzı

N

nāb (Far.): Tür. 1. samimi, katıksız, 2. benzer, 3. azı diş, büyük diş
maʿnā-yı ḥaḳīḳīsi ḫāliṣdür mecāzen ṣāfī maʿnāsına istiʿmāl olınur ve mānend ve azu dişi ve ġāyetde büyük diş maʿnāsına da gelür 387

nādān (Far.): Tür. bilgisiz, câhil
bilülü degildür dimekdür 116
yaʿni cāhil ve ebleh maʿnāsına 438

nāfe (Far.): Tür. ceylanın göbeğinden çıkan misk
göbek miski maʿnāsına gelür 110

nāfercām (Far.): Tür. bir şeye layık olmamak
bir şey'e lāyıḳ olmayan kişi ve lāyıḳ olmayan nesne maʿnāsına gelür 422

naġz (Far.): Tür. 1.iyi, 2. Temiz, 3.çapük,astar, 4.saf,katıksız
eyü ve pāk ve çapük ve ḫāliṣ maʿnālarına da gelür 75

naḫcīr (Far.): Tür. 1. av, 2. işeme, 3. pusu; Ar. 1. sayd, 2. bevl
av ʿArabca ṣayd maʿnāsına avcıya naḫcīrdār dirler ve pusu ve bevl maʿnāsına daḫı gelür 333

nāḫun (Far.): Tür. tırnak; Ar. zufr
ṭırnaḳ, ʿArabca ẓufr maʿnāsına gelür 123

nāk (Far.): Tür. mişk otu
mişk otı yaʿni bir otdur ki mişk gibi ḳoḳar 421

nāḳır (Ar.): Far. 1.çalgı aleti, 2. kuş yuvası, 3. yırtıcı hayvan pençesi

çeng ve çeng-i sāz maʿrūf maʿnāsına oldugı gibi ḳuş ḳaynagı ve yırtıcı cānavarlaruñ pençesi ve ādem pençesi maʿnālarına daḫı istiʿmāl olınur 6

nālīden (Far.): Tür. inlemek

iñildemek maʿnāsına 339

nām (Far.): Tür. ad

ād maʿnāsına 1

nāme (Far.): Tür. mektup

Türkce biti yaʿni mektūb maʿnāsına gelür 131

mektūb maʿnāsınadur 26

nāmevzūn (Far.): Tür. biçimli olmayan

dimek mevzūn degil dimekdür 57

nān (Far.): Tür. etmek

etmek maʿnāsına 80

nān-ḫurīş (Far.): Tür. katık, ekmeğe katık edilen şey; Ar. idâm

etmek ḳatugı ʿArabca idām maʿnāsınadur 271

nār (Far.): Tür. nar; Ar. rumman

Türkce enār maʿnāsına ʿArabca rummān dirler 203

nāsezā (Far.): Tür. 1 bir şeye layık olmamak, 2. yaramaz, 3. geleceği iyi olmayan, fayda sağlamayan 4. küçücük

bir şeyʾe lāʾıḳ olmayan kişi ve lāʾıḳ olmayan nesne maʿnāsına gelür yaramaz ve āḫırı eyü degil ve ʿayblu iş ve fāʾidesüz ve kiçirek maʿnāsına da gelür 422

nāvdān (Far.): Tür.oluk

oluḳ gerek degirmen olugı olsun ve gerek ṭām olugı 82

nāvek (Far.): Tür. ok

ḳoguş oḳı 421

nāve (Far.): Tür. ağaçtan içi oyulmuş nesne

şecerden her içi oyulmış nesne 78

nāvīden (Far.): Tür. içi oyulmuş ağaç nesne

şecerüñ için oyup nāve eylemekdür 78

nāyīje (Far.): Tür. çeşme lülesi

lüle yaʿni çeşme lülesi 222

nāzīden (Far.): Tür. nazlanmak
nāzlanmaḳ maʿnāsınadur 220

naẓīr (Ar.) : Tür.benzer
miṡl maʿnāsınadur 26

naẓm (Ar.): Tür. dizme, tertip etme, sıraya koyma
dizmege dirler 22

neberd (Far.): Tür. hamle, cenk
ceng ü ḥamle maʿnāsına 398

nebīre (Far.): Tür. oğul, torun
oġul ve oġlı maʿnāsına 314

nef ʿ(Ar.): Tür. fayda, yarar
fāyide maʿnāsına żarāruñ żıddıdur 27

nehre (Far.): Tür. 1.yayık, 2. güveç, 3. Bardak
Türkce yayıḳ didükleri bir şey'dür ki yoġurdı yayup yaġ çıḳarurlar güvece ve yaṣṣı bardaġa daḫı dirler 150

nemek (Far.): Tür. tuz
ṭuz maʿnāsına 80

neng (Far.): Tür. utanma, namus
ʿār ve nāmūs maʿnāsına 200

ner (Far.): Tür. erkek
erkek 112

nergis (Far.): Tür. 1.bi çiçek, 2. sevgilinin gözü
maʿrūf çiçekdür maḥbūblaruñ gözin şāʿirler aña teşbīh iderler (1)

nerm-rev (Far.): Tür. yavaş gitme
yumşaḳ gidici dimekdür 241

nesl (Ar.): Tür. nesil, kuşak
ḫalḳ ve veled maʿnasınadur cemʿi ensāl gelür 5

nesterīn (Far.): Tür. bir çeşit gül
nesrīn güli yaʿni gül-i naṣr didükleri güldür 435

nev (Far.): Tür. yeni; Ar. cedîd
yeñi 19
yeñi maʿnāsına 95
yeñi ʿArabca cedīd maʿnāsına 361

nevā (Far.): Tür. müzükde bir makam

ʿilm-i mūsiḳīde bir maḳāmuñ adıdur ve daḫı nevā behre yaʿni naṣīb ve çekirdek ve ṭūṭī ḳuşı ve bāylıḳ ve niʿmet ve ʿasker ve çalıcılaruñ sazı ve gerü ve evc ki ucuşurlar ve destān ve ġınā ve revnaḳ ḥāl maʿnāsına da gelür 386

neved (Far.): Tür. doksan

ṭoḳsan 135

neverdīden (Far.): Tür.dürmek; Ar. tay

dürmek ʿArabca ṭay maʿnāsına 138

ney (Far.): Tür. kamış; Ar. kasab

ḳamış ki ʿArabca ḳaṣab maʿnāsına ve meşhūr ney ki mevlevīler çalar

ḳamış ʿArabca ḳaṣab maʿnāsına 373

neyistān (Far.): Tür. kamışlık

ḳamışlıḳ maʿnāsınadur 373

niçe (Far.): Tür. çok

Türkīdür çoḳ maʿnāsına 27

nīfe (Far.): Tür. astar

iç ṭon yaḳası yaʿni ṭuman ağı ki iki paçasınuñ arasına dirler ki oğlancuḳlara dikmezler 261

nigerīden (Far.): Tür. bakmak; Ar. nazar

baḳmaḳ, ʿArabca naẓar maʿnāsına 211

nigehbān (Far.): Tür. besleyici, gözleyici

besleyici gözleyicidür 262

nigīn (Far.): Tür. yüzük kaşı; Ar. fas

yüzük ḳaşı ʿArabca faṣ maʿnāsına 335

nihād (Far.): Tür. 1. bir şeyin aslı, 2. beden, 3. âyin

aṣl u bünyād beden maʿnāsınadur resm ve āyīn maʿnāsına 310

nihāden (Far.): Tür. koymak; Ar. vaz'

ḳomaḳ ʿArabca vaż' maʿnāsına 287, 359

ḳomaḳ maʿnāsına 310

nihāl (Far.): Tür. taze dal

tāze dal ki şecerden çıḳar 378

ḳalem ki işlerler ve fidān ve şiʿr-i eşcerüñ dibinden ṭoġrı çıḳan ince ve nāzik ṭal maʿnāsına istiʿmāl idüp maḥbūblaruñ boyun aña teşbīh iderler 53

nihend (Far.): Tür. koyarlar

ḳorlar dimekdür 359

nijād (Far.): Tür. asıl, soy

aṣl ve neseb maʿnāsınadur 178

nijend (Far.): Tür. değişen haller

müteġayyirü'l-ḥāl maʿnāsınadur ve bu maʿnā-yı ʿāmuñ taḥtesinde münderic olan melūl ve ġuṣṣalu maʿnāsına da istiʿmāl olınur 317

nīl (Far.): Tür. 1.çivit boyası, 2. Nil ırmağı

çivid ve Mıṣır ırmaġınuñ adıdur 121

nilk (Far.): Tür. 1. dağ eriği, 2. kestane

ṭaġ erigi ki uvacuḳ ekşi olur baʿż-ı naḳale-yi lüġat kestāne maʿnāsınadur diyü naḳl itmiş 267

nīm (Far.): Tür. yarım; Ar. nısf

yarım ʿArabca nıṣf maʿnāsına 276

nīst (Far.): Tür. yok

maʿnāsı yoḳdur 334

nīş (Far.): Tür. 1. iğne, diken, 2. zehir

muṭlaḳā aġulu ḥayvanātuñ ignesi ve dikeni 278

nişāf (Far.): Tür. akılsız, ahmak

ʿaḳılsuz aḥmaḳ kimse 415

nişānden (Far.): Tür. 1.dikmek, 2. nasip olma, 3.oturtmak

dikmek maʿnāsına yaʿni şecer dikmek ve ṭaş dikmek ve bir kimseyin bir iş içün naṣb eylemek ve oturtmaḳ iclās ve iḳʿād maʿnāsına 192

nişāne (Far.): Tür. 1. nişan noktası, 2. belirti; Ar. hedef

oḳ nişānı ʿArabca hedef maʿnāsına ʿalāmet maʿnāsına olan nişān maʿnāsına daḫı gelür 416

nişāsden (Far.): Tür. oturtmak; Ar. iclâs

oturtmaḳ ʿArabca iclās maʿnāsına 116

nīşesten (Far.): Tür. oturmak; Ar. cülus

oturmaḳ ʿArabca cülūs maʿnāsına 116

nīşḫurd (Far.): Tür. geviş

geviş maʿnāsına ki baʿż-ı ḥayvān yem yedikden ṣoñra gevişir ṭurur 349

nişīmen (Far.): Tür. 1.oturacak yer, 2. vahşi hayvan ini

oturcaḳ yir maʿnāsına ve ḳuş yuvası ve cānavarlaruñ yatağı maʿnāsına daḫı gelür 193

nīv (Far.): Tür. yiğit,pehlivan

dilāver ve gürbüz ve pehlivān maʿnāsınadur 170

niyā (Far.): Tür. dede; Ar. ced

dede ʿArabca ced maʿnāsınadur 78

niyām (Far.): Tür. kılıç kını

ḳın maʿnāsınadur 106

nīz (Far.): Tür. dâhi; Ar.atıf vavı

daḫı dimekdür ʿArabīde vāv-ı ʿāṭıfa maʿnāsına 322

nizār (Far.): Tür. zayıf, ince

arıḳ ve ince maʿnāsına gelür 343

nīze (Far.): Tür. 1. süngü, 2.mızrak

süñü yaʿni mızrāḳ maʿnāsına 66

nūl (Far.): Tür. 1. kuş burnu, 2. ağızın kenar kısmı, 3. bilindik şey

ḳuş burnına dirler ve daḫı nūl aġız ki ṭaşrasına ve ṭanıyacaḳ nesneye daḫı dirler 313

nūş (Far.): Tür. 1. bal, 2. tat, 3. çam ağacı; Ar. 1. ‘asel, 2. lezzet

bal ʿArabca ʿasel maʿnāsına ve çam aġacı ve ʿāḳıbet ve leẕẕet ve leẕẕetlü şerbetler 278

nūşīden (Far.): Tür. içmek, Ar. şurb

içmek maʿnāsına 250

içmek ʿArabca şurb maʿnāsına 278

nübişt (Far.): Tür. yazdı

yazdı maʿnāsına 309

nügūhīden (Far.): Tür. 1. yarıp, biçmek, 2. utandırmak

yarup biçüp ḫorlamaḳ maʿnāsına maṣdardur 424

nüġūl (Far.): Tür. 1. derin, 2. ince, 3. ateşperest, 4. kâfir; Ar. ‘amîk

derin̄ ʿArabca ʿamīḳ maʿnāsına ve ince ve āteşperest kāfir maʿnāsına da gelür 415

nühāz (Far.): Tür. 1.er geç, 2.alıştırılmış iri koç

er geç ve kūsem ki ḳaṣṣābun̄ ḳoyunları öñünce yürür 112

nühüfte (Far.): Tür. gizlenmiş

gizlenmiş maʿnāsına 113

nühüften (Far.): Tür. gizlemek, gizlenmek

gizlemek ve gizlenmek maʿnāsına 113

nümūden (Far.): Tür.1.göstermek, 2. görünmek; Ar. irâdet

görünmek maʿnāsına 83

göstermek ʿArabca irādet maʿnāsına ve görünmek maʿnāsına daḫı gelür 139

nüvār (Far.): Tür. halat

urġan maʿnāsına 194

P

pā-būş (Far.): Tür. papuç

papıç maʿnāsına ayaḳ maʿnāsına olan pā ile örti maʿnāsına olan pūşden mürekkebdür 299

pābürehne (Far.): Tür. yalın ayak

yalın ayaḳ dimekdür 363

pāçīle (Far.): Tür. avcıların kış günlerinde ava giderken giydikleri ayakkabı

bir çenberdür ki avcılar ayaḳlarına eylerler ṭolarlar ve ayaġa muḥkem baġlarlar çoḳ ḳar yaġduġı vaḳtlarda anuñıla yürüyib batmazlar av avlarlar ve bir nevʿayaḳ ḳabına da dirler 443

pādāş (Far.): Tür. 1. karşılık, 2. Ayakdaş

cezā ve yaramazluġa bedel ve ʿıvaż maʿnāsınadur 173

pāk (Far.): Tür. arı, temiz

Fārsīdür arı maʿnāsına 54

Türkce arı maʿnāsına 178

pāk-nijād (Far.): Tür. temiz soylu

aṣlı arı ḥasīb ü nesīb-i ādem dimekdür 178

pālīz (Far.) : Tür. bağ, bostan

baġ ve bostān maʿnāsınadur (227)

pār (Far.): Tür. geçen yıl

Türkce bıldır yaʿni giçen yıl maʿnāsına 355

pārsā (Far.): Tür.1. sofu, 2. aklanmış şahid, 3. usta, 4. acele iş

zāhid ve ʿābid ve pāk dāmen ve tezkiyelenmiş şāhid ve ḥelālzāde ve iş eri ve ivecek iş maʿnāsına 281

pāru (Far.): Tür. kürek

kürek maʿnāsına 198

pātile (Far.): Tür. tencere

tencereye dirler 252

pāy (Far.): Tür. ayak

*ayaḳ ve īz ve akındı ve girü ve bahāne ve yuḳaru ve ġanīliḳ*64

ayaḳ 225

pāyān (Far.): Tür. son; Ar. âhir

ṣoñ ʿArabca āḫır māʿnāsına 254

pāye (Far.): tür. 1. merdiven, 2. ağaç kütüğü, 3. bahadır

nerdübāndur istiʿāre ṭarīkıyla mertebe maʿnāsına istiʿmāl olınur ve aġac özdegi ve bahādur ve derece maʿnāsına 282

pāyīz (Far.): Tür. sonbahar; Ar. hıryef

güz faṣlı, ʿArabca ḫıryef dirler 177

peder (Far.): Tür. ata; Ar. valid

Türkce ata ʿArabca vālid maʿnāsına 238

peġāle (Far.): Tür. 1. bahane bulmak, 2. asılsız söz, 3. savaş, 4. beddua

ṭaʿne yaʿni bahānelü söz söylemek ve bühtān ve nākes ve cenk ve laʿnet maʿnāsına da gelür 432

pehen (Far.): Tür. 1. en, 2. yassı; Ar. arz

aṣlında ol buʿda dirler ki Türkīde andan in ile taʿbīr iderler ʿArabīde ʿarż dirler ve mecāzen yaṣṣıya daḫı dirler 210

pehlū (Far.): Tür. 1. kaburga kemiği 2. yan; Far. İran şehri

eyegü yaʿnī yan maʿnāsına ve şehr-i Īrāna daḫı dirler 130

pejg (Far.): Tür. 1. su bendi, su arkı, 2. kurbağa, 3. şaşkın kimse

ṣu bendi yaʿni ṣu arḳı degirmen arḳı gibi ve ḳurbaġa ve seme ādem maʿnāsına da gelür 326

pejm (Far.): Tür. duman, sis
ṭuman maʿnāsına 245

pelās (Far.): Tür. eski kaftan
eski ḳaftan maʿnāsına 361

peleng (Far.): Tür. kaplan
ḳaplañ didükleri yırtıcı cānavar 199

penāġ (Far.): Tür. iplik ucu
iplik ucına dirler

penāh (Far.): Tür. sığınacak yer; Ar. melce'
ṣığınacaḳ yir ʿArabca melceʾ maʿnāsına 321

penbe (Far.): Tür. pamuk
panbuḳ 336

pençāh (Far.): Tür.elli; Ar. hamsûn
elli ʿArabca ḫamsūn maʿnāsına 134

pend (Far.): Tür.öğüt
naṣīḥat Türkce ögüt 196

pendāşten (Far.): Tür.sanmak
ṣanmaḳ maʿnāsına 144

perdāḫten (Far.): Tür. sona erdirmek
düzüp temām eylemek maʿnāsına 179

pendūz (Far.): Tür. çuvaldız; Ar. mismâr
çuvalduz ʿArabca mismār maʿnāsına 383

per (Far.): Tür. 1. kanat, 2. ok yeleği, 3. tacın kıvrılan yeri, 4. parmak hesabı
ḳanat maʿnāsınadur oḳ yelegi ve askef (eşik)üñ ve tācuñ ḳıvrılan yirleri ve barmaġıla olan ḥesāb maʿnālarına gelür 93

perendūş (Far.): Tür. öteki gece
dün gice degil öteki gice maʿnāsına 295

perestār (Far.): Tür. hizmetçi, köle
ḳul ḳaravaş maʿnāsına 78

perestīş (Far.): Tür. tapınış, şiddetli sevgi
ṭapış maʿnāsına 281

perestū (Far.): Tür. kırlangıç
ḳırlaġuc didükleri ḳuş ki meşhūrdur 320

perḫū (Far.): Tür. 1. kiler, 2. sapan, 3. mutluluk, 4. yemek
kiler ki anda ẕaḫīre ḳorlar ve ṣapan ve ṣādīlüḳ ve ṭaʿām maʿnāsına da gelür 381

perī (Far.): Tür. 1. dişi cin, 2. güneş; Ar. cinnî
ʿArabīsi cinnīdür ve daḫı güneş maʿnāsına da gelür 25

perīden (Far.): Tür. uçmak; Ar. tayarân
uçmaḳ maʿnāsına 93, 204
uçmaḳ ʿArabca ṭayarān maʿnāsına 306

perīr (Far.): Tür. evvelki gün, öteki gün
dün degil öteki gün 295

perī-rū (Far.): Tür. güneş yüzlü
güneş yüzlü dimekdür 25

perniyān (Far.): Tür. 1. ipekten dokunmuş, bir nevi işlemeli kumaş, nakışlı atlas, 2. kahır, hışım
naḳışlu ḥażır çinidür gerek pīle ṭoḳūnmış olsun ve gerek elile eylenmiş olsun ve aṭlas ve veleh maʿnāsına da gelür 373

pervā (Far.): Tür. 1. Güç yetirme, 2. Kolay, 3. meyil
ḳolay ve ṭāḳat ve ferāġ ve heves ve āgāh ve meyl ve mübālāt maʿnāsına gelür 381

perverden (Far.): Tür. beslemek
beslemek maʿnāsına 281

perverdigār (Far.): Tür. besleyici, rızıklandırıcı; Ar. rab
mübālaġa ile terbiye idüp besleyici dimekdür ʿArabca rab maʿnāsına 262

perverīş (Far.): Tür. besleyiş
besleyiş maʿnāsınadur 281

pervīn (Far.): Tür. ülker yıldızı; Ar. süreyyâ
ülker ki ʿArabca ṯüreyyā dirler 94

pes (Far.): Tür. öyle ise, sonuç olarak; Ar. izâ,kâne
edāt-ı cezādur ʿArabca iẕā kāne keẕālik Türkce öyle olsa maʿnāsınadur ve ṣoñ ve ard ve eñse maʿnāsına da gelür 364

pesendīden (Far.): Tür. beğenmek; Ar. tahsîn
begenmek ʿArabca taḥsīn maʿnāsına 288

pest (Far.): Tür. 1. alçak, aşağı, 2. başıboş
alçaḳ ve küstāh ve düz ve baḫīl maʿnāsına gelür 125

pester (Far.): Tür. gerilik
girilük dimekdür 164

peşīz (Far.): Tür. pul
pul maʿnāsına 222

peşm (Far.): Tür. yün; Ar. sûf
Türkce yüñ ki ḳoyundan ḳırḳarlar ʿArabca ṣūf dirler 163

pey (Far.): Tür.1.sığır, 2.yol, iz 3. gece,4. bahane; Ar. 1.‘asab, 2.isr, 3.Far. için
ṣıġır ki ʿArabca ʿaṣab maʿnāsına ve īz ki ʿArabca iṯr manāsına ve o gice ve bahāne ve baḥru ve berāy maʿnāsına

peyām (Far.): Tür. haber
ḫaber maʿnāsınadur 103

peyġamber (Far.): Tür. ilahî haber ileten
ḫaber iletici dimekdür 63

peyġūle (Far.): Tür. 1. bucak, 2. dar sokak, 3. dayanma
muṭlaḳā bucaḳ maʿnāsına gerek ev bucaġı olsun ve gerek ġayrı ve ṭar soḳaḳ ve tekye maʿnāsına da gelür 365

peyk (Far.): Tür. 1. ipek, 2. kılıç cevheri, 3. ümit etmek; Ar. 1. berīd, 2. Firind
ibrīşime dirler ve peyk ʿArabca berīd ve ʿalem pādişāhı ve ḳılıc cevheri ki ʿArabca firind dirler ve ümmīd ṭutdı maʿnāsına daḫı gelür 266

peykān (Far.): Tür. 1. ok temreni, 2. kalp
oḳ demreni ve gāhī ḳalb maʿnāsına da istiʿmāl olınur 66

peykār (Far.): Tür. savaş; Ar. harb
ṣavaş ve cenk maʿnāsına ʿArabca ḥarb dirler 165

peyker (Far.): Tür. şekil
ṣūret ve şekil maʿnāsınadur 165

peymān (Far.): Tür. yemin, and
ʿahd ü ḳavl ve ḳarār maʿnāsına 256

peymāne (Far.): Tür. 1. ölçek, 2. kadeh
ölçege dirler ve ḳadeḥ maʿnāsına meşhūrdur 256

peyrev (Far.): Tür.tâbi olan

izce gidici dimekdür ıṣṭılāḥa uyucıya daḫı dirler 165

peyū (Far.): Tür. 1. kurtçuk, güve, 2. yenge, 3. renk, 4. ikiz erkek; Ar. usse

yenge ve gelin ve dīze ve ikiz oġlan ve güve didükleri ḳurdcaġızdur ki eṣvāb ü kitāb maḳūlesin helāk eyler 312

güve didükleri ḳurdcaġızdur ki yaz vaḳtinde giyāsīlerde ve kürklerde ve ṣoflarda ve kitāblar durur yir helāk eyler ʿArabca ʿuṣṣe dirler 403

peyvesten (Far.): Tür. oluşmak, oldurmak; Ar. ittisâl, îsâl

oluşmaḳ ve oldurmaḳ ʿArabca ittiṣāl ve īṣāl maʿnāsınadur 369

pezūl (Far.): Tür. 1. Topuk, 2. aşık kemiği, 3. baldır, incik, 4. debselim; Ar. hakîk

ṭopuḳ ve aşıḳ ve baldır ve incik ve ḳızcaġızlaruñ debselim oyunı ki ʿArabca ḥakīk dirler 323

pīc pīc (Far.): Tür. 1.sıkıntı, 2. işkence, 3.belâ

mihnet ve işkence ve belā maʿnāsınadur 385

pīh (Far.): Tür. iç yağı

iç yaġı ve şürḥa maʿnāsına 351

pīle (Far.): Tür. 1. göz kapağı, 2. çerçi aleti, 3. çatal temrenli ok, 4. gönül ipeği, 5. gönül kurdu; Ar. cefn

göz ḳapaġı ʿArabca cefn maʿnāsına ve çerçi āleti ve göñül ibrīşīmi ve göñül ḳurdı ve çatal demrenlü oḳ maʿnāsına daḫı gelür 277

pīlever (Far.): Tür. çerçi; Ar. saydelânî

Türkce çerçi ʿArabca ṣaydelānī dirler 356

pingān (Far.): Tür.1. büyük tas, 2. legen, 3. saat şişesi

büyük ṭas dimekdür sāʿat şişesi ve legen maʿnāsına daḫı gelür 202

pīrāhen (Far.): Tür. gömlek; Ar. kamîşun

göñlek ʿArabca ḳamīṣun 74

pirāmen (Far.): Tür. çepeçevre; Ar. havâlî

çep çevre ʿArabca ḥavālī maʿnāsına 160

pirāye (Far.): Tür. süs; Ar.zînet

bezek ʿArabca zīnet maʿnāsınadur 179

pīre-zen (Far.): Tür.koca karı; Ar.'acûz

ḳoca ḳarı ki ʿArabca ʿacūz dirler 99

pīrūz (Far.): Tür. uğurlu; Ar. zafer

yegin, ʿArabca ẓafer maʿnāsına 173

pīse (Far.): Tür. 1. ala nesne, 2. alaca karga, 3. saksağan, 4. miskin

ala nesne ve alaca ve ala ḳarġa ve humāz ḳarġa ve ṣaġṣaġan ve ibraṣ maʿnāsına da gelür 372

pistān (Far.): Tür. emzik; Ar. sedy

emcek maʿnāsına emcek Türkmān lüġatıdur meme ʿArabca ṣedy maʿnāsınadur 315

pister (Far.): Tür. 1.yatak, 2.halı

ḳalı ki maʿrūf nesnedür evde döşerler ḫalı daḫı dirler 163

piş (Far.): Tür. ileri

ilerü maʿnāsına 164

pīş (Far.): Tür. 1.ön, 2.ileri, 3.önde giden, 4.saygı değer

öñ ve ilerü ve muḳtedā ve muḥterem ve żamme maʿnāsına ki Türkīde öterü dirler 114

pīşāni (Far.): Tür. alın; Ar. cehm

alın ʿArabca cehm maʿnāsınadur 85

pīşe (Far.): Tür.hüner, sanat

ṣanʿat ve hüner maʿnāsına 226

pīşever (Far.): Tür. sanatkar

ehl-i ṣanʿata ve üstāẕa 226

pīşḫord (Far.): Tür. buğday ütmesi; Ar. ahâli

buġdāyı ütmesi ki temām olmadın ḳılçıġın od yalġına dutup üterler daḫı yirler ʿArabca ʿaḥālī dirler 218

pīşgāh (Far.): Tür. 1. oturulacak en iyi yer, 2. büyük, ulu, 3. kapı önü, 4.önceki zaman

ṣadr yaʿni evlerde ṣadr olan yer ki ulular otururlar ve gāh olur ādemīlerüñ ṣadrı yaʿni ulusı ve ḳapu öñi ve vaḳt-ı evvel maʿnāsına da gelür 441

pişter (Far.): Tür. ilerilik

ilerleg dimekdür 164

pīşyār (Far.): Tür. ebe; Ar. kâbile

Türkce mami yaʿni ebe ki ʿavret ṭoġurdur ʿArabca ḳābile dirler 355

piyāde (Far.): Tür. 1. yaya, 2. satranç taşı; Ar. racil

yaya ʿArabca racil maʿnāsına ve şaṭranc piyādesi maʿnāsına 282

piyāle (Far.): Ar.kadeh

ʿArabca ḳadeḥ maʿnāsınadur 102

piyāz (Far.): Tür. soğan; Ar.basal

ṣoġan ʿArabca baṣal maʿnāsına 215

pizişk (Far.): Tür. hekim, aktar

Türkce otacı yaʿni baʿż edviye içün ot ṣatan ḥekim dimekdür 356

post (Far.): Tür. 1.diri, 2. kap

diri ve her nesnenüñ ḳabında daḫı istiʿmāl olınur 240

pūd (Far.): Tür. kumaş ipi

ḳumaşuñ ve bezüñ arġacı dimekdür 163

puḫt (Far.): Tür. bişti

bişti maʿnāsına 105

pūḫten (Far.): Tür. bişirmek,bişmek

bişirmek ve bişmek maʿnāsına 105

pūl (Far.): Tür. 1. Köprü, 2. topuk; Ar. cisr

köpri ʿArabca cisr maʿāsına ve ayaḳ ökçesi maʿnāsına daḫı gelür 314

pūr (Far.): Tür. oğul

oġul maʿnāsına ferzend gibi 98

pūsīde (Far.): Tür. çürük nesne

çürük nesne 329

pūşānīden (Far.): Tür. giydirmek

giydirmek maʿnāsına 261

pūşīde (Far.): Tür. 1. gizli, örtülü, 2. örtülü ve temiz kadın; Ar. hafî, mestûr

gizlü ve örtülü ʿArabca ḫafī ve mestūr maʿnāsına mestūre ve pāk ʿavrete daḫı dirler 329

pūşīden (Far.): Tür. giymek, örtmek

giymek maʿnāsına 261

örtmek maʿnāsına 299

puşk (Far.): Tür. 1. kura, 2. boz, kırağı, 3. kıvırcık saç
ḳoyun ve keçi ve deve tersi ḳurʿa ve ṭoġrıcaḳ ve bozca ḳırağı ve ḳıvırcıḳ saç maʿnāsına da gelür 367

pūyende (Far.): koşucu
yelici maʿnāsına 187

pūyīden (Far.): Tür. hızlı yürümek
yelmek maʿnāsına 187

pūz (Far.): Tür. ağız, ağız çevresi; Ar. fem
aġız ʿArabca fem maʿnāsına ve aġız çevresi maʿnāsına daḫı mervīdür 318

pūzīne (Far.): Tür. 1. maymun, 2. yarpuz
maʿnāsı ikidür biri meymūn didükleri cānavardur ve biri yarpuzdur ki yaban maʿnāsına Türkce yarpuz dirler 336

püçīden (Far.): Tür. 1. sarmak, 2. toplamak, 3. burmak, 4. bükmek
ṣarmaḳ ve ṭolamaḳ maʿnāsına ve burmaḳ ve bükmek maʿnāsına daḫı gelür 249

pür (Far.): Tür. dolu; Ar. meşhûn
ṭolu ʿArabca meşḥūn maʿnāsına 270, 277

pürḫāş (Far.): Tür. 1. kargaşa, 2. yumruk savaşı, 3.fitne, bir şeyi güçleştirme
meşele ve ḳarḳaşa ve yumruḳ cengi ve fitne ve kimse güç itmek 90

püser (Far.): Tür. oğul
oġul maʿnāsına 116

püş (Far.): Tür. 1. At yelesi, 2. kuyumcu
at yelesi maʿnāsına ve ḳuyumcı maʿnāsına 316

püşt (Far.): Tür. 1. arka, 2. hamal semeri; Ar. zahr
arḳa ve arḳa ḥammālı semeri maʿnāsına da gelür 115
arḳa ʿArabca ẓahr maʿnāsına 255

R

rāġ (Far.) : Tür. dağ; Ar. Cebel
ṭaġ ʿArabca cebel maʿnāsına 227

rāh (Far.): Tür. yol; Ar. tarîk

yol ʿArabca ṭarīḳ maʿnāsına 311

raḫc (Far.): Tür. çirkin

çirkin maʿnāsına 308

raḥmet (Ar.): Tür. acıma, esirgeme, koruma

lüġatde ḥunuvv ü ḳalbe dirler 9

raḫne (Far.): Tür. yarık

gedik ve yāy gözi ve her ṣınıḳlıḳ nerede gerekse olsun ḳılıç yüzinde ve divārda cümlesine ıṭlāḳ olınur 375

raḫş (Far.): Tür. 1. ışık yansıması, yıldırım, 3. gösterişli, yürük at, 4. kara sakala düşen ak

şuʿlenüñ divārda yāḫūd ġayri yirde ʿaks urduġına ve yıldırıma ve alaca beñli boz ata ve yügrek ata ve ḳara ṣaḳala düşen nıṣf miḳdārı aḳa dirler ki aġarur gūyā içinde ışılar 413

raḫşende (Far.): Tür. parıldayan, parıldayıcı

ıldırayıcı maʿnāsına 247

raḫşīden (Far.): Tür. parıldamak

ıldırmaḳ maʿnāsınadur 247

rām (Far.): Tür. 1.yavaş, mülayim, 2.Fârisi aylarının on ikinci günü

yavaş ve muṭīʿ ve mülāyim ve Fürs aylarınuñ on ikinci günine dirler 90

Raʿnā (Ar.): Tür. 1. nazlı 2. kaygısız; Far. nerm, nâzik güzel

nerm ü nāzük ki ḫūbluġundan taʿaccüb olınur ve kendüye nāzlanan kimse ve ḳayġusuz 34

rast (Far.): Tür. 1. doğru, 2. sağ taraf, 3. sağ el; Ar. müstakîm

ṭoġrı ʿArabca müstaḳīm maʿnāsına ve her nesnenüñ ṭoġrısı ve ṣāġ yān ve ṣāġ el maʿnālarına daḫı gelür 46, 180, 235

rāz (Far.): Tür. 1. duvar yapan kimse, 2. Şîrâz'a yakın bir köy 3. sır; Ar. 'unnâb

sır maʿnāsınadur 221

Şīrāz'a yaḳın bir köydür ḳumı sinnīdür ve daḫı rāz ʿArabca sır maʿnāsına ve balçıġcı ve balçıġıla dīvār yapucı ve ʿunnāb maʿnāsına da gelür 405

rebāb (Far.): Tür. 1. siyah veya beyaz bulut, 2. kopuz; Ar. ıklık denilen tür saz,

ıḳlıḳ didükleri sāzdur ʿArabīdür ve bulut pāresine ve aḳ ve siyāh görinen buluṭa ve ḳopuza daḫı ıṭlāḳ olınur 69

rebānīden (Far.): Tür. kopturmak

ḳopdurmaḳ maʿnāsına 139

reften (Far.): Tür. 1. yürümek, 2. süpürmek

süpürmek maʿnāsına 73, 143, 158, 165, 174, 189, 219, 228, 242, 255

yürümek ve gitmek maʿnāsına 73, 228

reg (Far.): Tür. damar; Ar. ırk

ṭamar, ʿArabca ʿırḳ maʿnāsına gelür 128

rehā kerden (Far.): Tür. 1. kurtarmak, 2. salıvermek; Ar. tahlîs

ṣalıvirmek maʿnāsına 303

ḳurtarmaḳ ʿArabca taḫlīṣ maʿnāsına 116

rehā kün (Far.): Tür. kurtar

ḳurtar dimekdür 116

reh-ber (Far.): Tür.kılavuz

ḳulavuz maʿnāsınadur 165

rehī (Far.): Tür. kul; Ar.abd

Fārsīce ḳul ʿArabca ʿabd maʿnāsınadur 153

reh-nümā (Far.): Tür. yol gösteren, kılavuz

yol gösterici maʿnāsınadur delīl ü ḳılavuza daḫı dirler 62

rekīk (Far.): Tür. eğri

egri maʿnāsınadur 48

reme (Far.): Tür. hayvan sürüsü

ḥayvān sürüsi 155

remānīden (Far.): Tür.ürkütmek

ürkütmek maʿnāsına 145

renc (Far.): Tür. emek

emek ve zaḥmet 360

rencīden (Far.): Tür. incinmek

incinmek maʿnāsına 360

reng (Far.): Tür. 1. boya, 2. dağ tekesi, 3. geyik yanrusu, 4. hîle

ṭaġ keçisi yaʿni ṭaġ tekesi ki yabānīdür ve geyik buzaġusına ve ḥīle ve mekre daḫı dirler 30, 200

boya ve ṭaġ tekesi ki yabānīdür ve geyik buzaġūsı ve ḥīle ve mekr maʿnāsına daḫı istiʿmāl iderler 22

reng-āmīz (Far.): Tür. 1. karışmış, karışık, 2. her şeyden haberdar olan kimse, 3. hilekâr

ḳarışmış ve her nesneden ḫaberdār ve ḥīlekār kimesne 22

resānīden (Far.): Tür. ulaştırmak; Ar. îsâl

irgürmek ʿArabca īṣāl maʿnāsına 145

resen (Far.): Tür. ip; Ar.habl

ip, ʿArabca ḥabl maʿnāsına 140

resīden (Far.): Tür. ulaşmak; Ar.vusûl

bir şeyʾe irmek ʿArabca vuṣūl maʿnāsına 140

resm (Ar.): Tür. örf, adet

ʿādetdür 39

reste (Far.): Tür. 1.kurtulmuş, 2.sıra; Ar. saff

ḳurtulmuş maʿnāsına 131

er ṣırası yaʿni ṣaf maʿnāsına ve bu maʿnādan eḫaz olınup biri biri yanında ṣıra ṣıra bazar dükkanlarunda istiʿmāl iderler ve daḫı bazar maʿnāsına da istiʿmāl iderler 368

resten (Far.): Tür. 1. kurtulmak, salıvermek 2. bitmek

ḳurtulmaḳ maʿnāsına ve ṣalıvirmek maʿnāsına daḫı gelür 131

bitmek maʿnāsınadur 19

reşk (Far.): Tür. kıskançlık; Ar. gayret

güni ve ġayret maʿnāsına 367

rev (Far.): Tür. giden

git var maʿnāsına 189

revān (Far.): Tür.1.can, 2. yürüyen, giden, 3. kuvvet; Ar. nefs-i nâtıka

rūḥ-ı mücerreddür ki insāna maḫṣūṣdur ḥayvanātda olmaz ʿArabīde aña nefs-i nāṭıḳa dirler ve daḫı mevżūʿ-ı cān ve muṭlaḳā aḳar nesne ve tīz yürür nesne ve ḳuvvet maʿnāsına daḫı gelür 255

reviş (Far.) : Tür. 1.adet, töre, 2. gidiş

ʿādet ve töre maʿnāsına gelür 228

gidiş ve yürüyüş maʿnāsına 242

revişī (Far.) : Tür. yürüyüş, gidiş

yüriyiş ve gidiş maʿnāsına 228

reym (Far.): Tür. 1. borç, 2. suç, 3. kederli; Ar. 1. deyn, 2. cürm

ʿArabca deyn maʿnāsına ve ālim ve borclu ve cürüm ve cināyet ve ṣuç maʿnāsına daḫı gelür 252

rez (Far.): Tür. 1. üzüm asmasının çubuğu. 2. savaş.

üzüm aṣmasınuñ çubuġına dirler ve ṣavaş maʿnāsına daḫı gelür 230

rezm (Far.): Tür. kavga; Ar. cenk

uruş yaʿni ġavġā ve cenk maʿnāsına 301

rīg (Far.): Tür. 1. kum, 2. kır, 3. dağ, 4. altın tozu

ḳum ʿArabca reml maʿnāsına ve ḳır ve ṭaġ ve ḫaṭā ve zere ṣaçduḳları rīg 85

rīḫten (Far.): Tür. dökmek; Ar. sab

dökmek ʿArabca ṣab maʿnāsına 327

rīm (Far.): Tür. 1. irin, 2. beyaz geyik, 3. Mısır kavağı; Ar. sadîd

iriñ ʿArabca ṣadīd maʿnāsına ve aḳ geyige ve Mıṣır ḳavaġına daḫı dirler 276

rīş (Far.): Tür. 1. sakal, 2. giyecek, 3. yün, 4. yara; Ar. 1. lihye, 2. karha

ṣaḳal ʿArabca liḥye maʿnāsına ve keşīlik ṭon ve ferāce ve yüñ maʿnāsına 274/1

Türkce bart baş ʿArabca ḳarḥa maʿnāsına 274/2

rīşe (Far.): Tür. saçak

ṣaçaḳ maʿnāsına 274

rīze (Far.): Tür. küçük, ufak; Ar. hurd

uvaḳ uşaḳ daḫı dirler ʿArabca ḫurd dirler 279

rīzīden (Far.): Tür. büyük abdest bozma

teġavvuṭ itmek maʿnāsınadur 132

rūbeh (Far.): Tür. tilki; Ar. sa'leb

dilkü ʿArabca ṣaʿleb maʿnāsına 268

rūd (Far.): Tür. 1. ırmak, çay, 2. sazın sesi

ırmaḳ çay maʿnāsına ve sāzuñ ṣesine ve ırlamaġa daḫı rūd dirler 65

rūde (Far.): Tür. 1. bağırsak, 2. saz kılı

baġırsaḳ ve saz ḳılına daḫı dinür 130

rūġan (Far.): Tür. yağ

yaġ maʿnāsına 201

ruḫ (Far.): Tür. yanak; Ar. hadd

yañaḳ maʿnāsına 16

yañaḳ maʿnāsınadur ki ʿArabca ḫadd dirler 64

rukū (Far.): Tür. bez parçası; Ar. hırka

bez pāresine dirler ki ʿArabca ḫırḳa dirler 255

rūy (Far.): Tür. 1.yüz, 2.tunç; Ar.sugr

yüz maʿnāsına 64

tūc ʿArabca ṣuġr maʿnāsınadur 112

rūyānīden (Far.): Tür. bitirmek; Ar. inbât

bitürmek ʿArabca inbāt maʿnāsına 433

rūyīden (Far.): Tür. bitmek; Ar. nebat

bitmek ʿArabca nebat maʿnāsına lāzımdur 433

rūz (Far.): Tür. gün; Ar. yevm

gün ʿArabca yevm maʿnāsına 91

rūze (Far.): Tür. oruç; Ar. savm

oruç ʿArabca ṣavm maʿnāsına 299

rūzedār (Far.): Tür. oruş tutan; Ar. sâim

oruç ṭutucı ʿArabca ṣāʾim maʿnāsınadur 299

rūzī (Far.): Tür. günlük

gün gün taʿyīn olan vażīfedür ki Türkīde aña günlük dirler 185

rūzī-dehende (Far.): Tür.rızık veren

rızḳ virici dimekdür 185

rūzīden (Far.): Tür. bitmek; Ar. nebat

bitmek ʿArabca nebat maʿnāsına lāzımdur 433

rübūden (Far.): Tür. kopmak; Ar. hatfe

ḳopmaḳ ʿArabca ḫaṭfe maʿnāsına 139

rüstāḫīz (Far.): Tür. kıyamet günü

ḳıyāmet günine dirler 228

rüşt (Far.): Tür. bez kaftan ve başka nesnelerin bozulmaya başlaması
ḳafşāḳ ki bir divār eskiyüp yıḳılmaġa başlar ve her nesne ki eskiyüp yıḳılmaġa ve bozulmaġa başlar bezde ve ḳaftānda ve ġayrıda istiʿmāl olınur 416

S

ṣaʿ (Ar.): Tür. ölçek
ölçek maʿnāsına ṣaʿ ʿArabīdür 256

saʿādet (Ar.): Tür. 1. iyilik, 2. mübarek
iyilik ve mübāreklik maʿnāsına 45

ṣad (Far.): Tür. yüz
Yüz 448

ṣad-pāye (Far.): Tür. çıyan
çıyān 180

saḫ (Ar.): Tür. pis, kir
çirḳ maʿnāsına ʿArabīdür Fārsīde daḫı müstaʿmeldür 374

saḫt (Far.): Tür. 1. katı, 2. sık bez, 3. terazi
ḳatı ve sıḳ bez ve tarāzu maʿnāsına gelür 122

sāʿī (Ar.): Tür.1. bir işe niyet etmek, 2. irâde, 3.düşman, 4.kazanma
saʿī ḳaṣd u ʿamel ve meşiyy ve ʿadüv ve kesb maʿnālarına gelür 25

sāl (Far.): Tür. yıl
yıl 14,99

sale (Far.): Tür. hayvanların yaşı
ḥayvānāt yaşı 14

sālār (Far.): Tür. 1. ulu kişi, 2. asker başı, 3. vekil, 4. zabıta
ulu kişi ve ʿasker başı iki maʿnāya da gelür ve daḫı naḳīb nāʾib ve ṣiḥne maʿnāsına da gelür 400

ṣalāt (Ar.): Tür. Hz. Muhammed'e "aleyhissalâtü vesselâm", "salavâtullâhi aleyh", sallallâhu aleyhi ve sellem" duâlarından birini okuma
taṣliyeden ismdür ṣalāt ve taṣliye ikisi daḫı istiʿmāl olınur ve daḫı ṣalāt luġatde duʿā maʿnāsınadur 6

sāmān (Far.): Tür. 1. yön yöş, 2. davranışlardaki düzen, 3. akıl, 4. sâlih, 5. tâkat, 6. hedef yeri, 7. iyi huy, 8. âdet

Türkce yön yöş intiẓām-ı ḥarekāt ü sekenāt maʿnāsına ʿaḳl ve ṣāliḥ ve mecāl ve ḥadd ü endāze ve nişāngāh ve eyü ḫū ve ʿādet maʿnāsına gelür 248

şanem (Ar.): Tür. 1. put, 2. Sevgili

ʿArabīdür büte ıṭlāḳ olınur şuʿarā beyninde ekṣeriyā maḥbūba ıṭlāḳ olınur (2)

sār (Far.): Tür. 1. sığırcık, 2. kelle; Ar. zerzûr

ṣıġırcıḳ ḳuşı ki bir ḳara ile beyāż ḳarışıḳ alaca ḳuşdur ʿArabca zerzūr dirler yaşıl ṣıġırcuġa sārbesez dirler ve daḫı sār kelle maʿnāsınadur 337

sārā (Far.): Tür. 1. saf, katıksız, 2. kokulu

ḫāliṣ ve ḳoḫulu dimekdür (1)

sāv (Far.): Tür. altın tozu

egindü yaʿni altun uvaġı maʿnāsına ve ṣatun alınmuş altun ve ḥarac 381

sāvin (Far.): Tür. 1.sepet, 2. deniz kenarı bitkisi

penbe ve panbuḳ sebedi ve ḳufa ki deñiz kenārında biter 381

şavlecān (Far.): Tür. ucu eğri baston

ucı egri ʿaṣādur pādişāhlar altundan ve gümüşden idüp anuñıla meydānda ve ṣaḥrālarda ṭop oynarlar 258

sāye (Far.): Tür. gölge; Ar. zıll

gölge, ʿArabca ẓıll maʿnāsına 176

sāyīden (Far.): Tür. 1. ezmek, 2. süzmek, 3. törpülemek

ezmek maʿnāsına ve süzmek ve dörpilemek maʿnāsına daḫı gelür 211

sāz (Far.): Tür. 1. teçhizat, alet, 2. çalgı

yaraġ ve ālet ve çalġu maʿnāsına 406

sāzīden (Far.): Tür. 1. düzmek, 2. koşmak, 3. hazırlamak

düzmek ḳoşmaḳ ve yaraḳlamaḳ maʿnāsınadur 211

sebū (Far.): desti

desti maʿnāsına 114

sebük (Far.): Tür. yeğni; Ar. hafif
yeyni ʿArabca ḫafīf maʿnāsına 256

sebz (Far.): Tür. yeşil,taze
yeşil ve tāze maʿnāsına 121

seg (Far.): Tür. köpek; Ar. kelb
it ʿArabca kelb maʿnāsına 208

segālīden (Far.): Tür. sanmak
ṣanı ṣanmaḳ maʿnāsına 173

segāliş (Far.): Tür. 1.fikir, 2. sanı
fikir ve ṣanu maʿnāsına 173

sehm (Far.): Tür. korku, heybet; Ar. ok, nasîb
ʿArabīde oḳ ve naṣīb maʿnāsınadur Fārsīde ḳorḳu ve heybet maʿnāsına 325

seksek (Far.): Tür. 1. hızlı koşan hayvanlar, 2. ahlat meyvesi
yilegen ṭavara dirler ve aḫlad emruduna daḫı dirler 241

selām (Ar.): Tür. sonu iyi ve hayırlı çıkma
baʿż-ı ʿulemā ṣalāt maʿnāsına ḳılmışlar ammā ḳul żaʿīfdür ḳul ḳavī oldur ki selāmdan murād küduretlü nesneden ve sāʾir maḳām-ı ekmeline naḳṣ viren nesnelerden selāmet dimekdür 6

selīs (Ar.): Tür. düzgün, akıcı
ẕü selāset dimekdür 22

semen (Far.): Tür. 1. yasemin, 2. yonca
bir nevʿ aḳ çiçekdür ki baʿż-ı yirde añā yaġmur çiçegi dirler ve yasemīne ve yonca çiçegine daḫı dirler 25

semen-ber (Far.): Tür. göğsü yasemin gibi beyaz olan
semen gögüslü dimekdür nigāruñ gögsi beyāż ṣāfī olmada ol çiçege yāḫūẕ yāsemen çiçegine teşbīhdür 25

semend (Far.): Tür. sarı ve gri at
ṣāru at ki Türkce ḳula at dirler ve kül renginde olan ata daḫı dirler 241

semer (Far.): Tür. efsane
efsāne yaʿni ḳıṣṣa ve ḥiḳāye maʿnāsına 402

ṣenā (Ar.): Tür. övme, güzel, hayırlı konuşma

muṭlaḳā ẕikr-i bi'l-ḫayr maʿnāsınadur 2

seng (Far.): Tür. taş

ṭaş maʿnāsına 86

senglāḫ (Far.): Tür. taşlık

ṭaşlı ve çaġıllı yire dirler 354

se-pāye (Far.): Tür. sac ayak

sac ayaḳ ki üzerine ṭencere ve çölmek ḳorlar ve her nesne ki incileyin üç ayaḳlu ola ki daḫı se-pā dirler nitekim çerāġdārlaruñ üzerine çıḳup ḳandil yaḳduḳlarına se-pā didükleri gibi ki Türkīde daḫı meşhūrdur 282

sepend (Far.): Tür. yüzerlik tohumu

yüzerlik toḥumı ki yüz göz şerrinden tütsi virirler 332

sepīd (Far.): Tür.ak; Ar.beyaz

aḳ, ʿArabca beyāż maʿnāsına gelür 120

sepūs (Far.): Tür. 1. kepek, 2. keşkek yemeği; Ar. nehāle

kepek ʿArabca neḫāle dirler ve herīseye daḫı dirler 237

ser (Far.): Tür. baş; Ar. re's

baş ʿArabca re's maʿnāsına 277

serā (Far.): Tür. padişah sarayı

pādişahlar ve ulular evlerine dirler 76

serāb (Ar.): Tür. 1.çölde sıcak ve işiğin tesiriyle ilerde veya ufukta su ve yeşillik var gibi görünme olayı, 2. gökkuşağı

ṣaḥrālarda ıssı vaḳtlerde ṣu gibi görinür çoraḳ yirlerde güneşüñ pür tābundan bu ṣūreti baġlar elegim ṣaġmal maʿnāsına Fārsīde daḫı ṣāyiʿdür ve Türkīde daḫı müstaʿmeldür 382

serāyīden (Far.): Tür. 1. Emir almak, mırıldanmak; Ar. teganni

emralmaḳ maʿnāsınadur 76

ırlamaḳ ʿArabca teġannī maʿnāsına 288

serd (Far.): Tür. soğuk; Ar. berd

ṣovuḳ ʿArabca berd maʿnāsına 383

sere (Far.): Tür. her nesnenin en iyisi

her nesnenüñ maḳbūlüne ve eyüsine ıṭlāk olınur 158

sergin (Far.): Tür. ters

kemre yaʿni ters maʿnāsınadur 223

serkeş (Far.): Tür.dik başlı, inatçı

baş çekici maʿnāsınadur ṣoñra çamış olan ḥayvāna baş çekici olup rām olmadıġiçün serkeş didiler ve insānda daḫı ʿinād idüp baş çekici olan kimseye daḫı dirler ve muḥarref kesilmiş ḳaleme daḫı dirler 241

serm (Far.): Tür. bir tür acı ot

ḳıçı dirler bir acı otdur 215

sermā (Far.): Tür. 1.kış mevsimi

vaḳti maʿnāsınadur mevsim-i ḳış murād olınur 177

ser-māye (Far.): Tür. ana mal; Ar. re'sü'l-mâl

māl başı dimekdür ʿArabca re'sü'l-māl maʿnāsına 182

ser-nigūn (Far.): Tür. baş aşağı

başı aşaġa 129

ser te ser (Far.): Tür. baştan başa

başdan başadañ dimekdür (6)

sevgend (Far.): Tür. and; Ar. kasem

and ʿArabca yemīn ve ḳasem maʿnāsına 380

sezāvār (Far.): Tür. layık

lāyıḳ maʿnāsınadur 161

sezīden (Far.): Tür.1.yaramak, 2. layık olmak

yaramaḳ ve lā'yıḳ olmaḳ maʿnāsına 162

sī (Far.): Tür. otuz; Ar. sülasûn

otuz ʿArabca ṣülaṣūn maʿnāsına 134

sīb (Far.): Tür. elma; Ar. tuffâf

elma ʿArabca tuffāf dirler 203

sifāl (Far.): Tür. 1. Saksı, 2. Toprak kap, 3.ceviz,badem,fındık kabuğu

ṣaḳsı ve ṭopraḳdan olan ḳab ḳacaḳ ve cevizüñ ve bādāmuñ ve finduġuñ ḳabuġına daḫı dirler 85

siġāl (Far.): Tür. 1. kötü düşünce, 2. dedikodu

yaramaz fikr ve ġıybet maʿnāsına 412

siġāliş (Far.): Tür. 1. hile, 2. endişe, 3. dâvet

ḥīle ve mekr maʿnāsına ve endīşe ve daʿvet maʿnāsına da gelür 412

sīgī (Far.): Tür.şarab

Türkce süci yaʿni şarāb maʿnāsınadur ḥaḳīḳatde müselleşüñ adıdur ammā istiʿmāl-i ehl-i Fürsde süci murād olur ve şarāb-ḫāneye sīgī-ḫāne dirler 324

sigīzīden (Far.): Tür. 1. bükülmek, 2. kalkmak, 3. karışmak

Türkce büklümek yaʿni ḳalḳımaḳ maʿnāsına ve çalḳanmaḳ maʿnāsına da gelür 349

sīh (Far.): Tür. 1. şiş, 2. çuvaldız

şiş ki bir nesneyi ṣancarlar gerek şecerden olsun ve gerek demürden ḥuṣūṣıla kebāb demürine dirler ve emzük ve naṭas ve pālāndūz demüri ve çuvāl ve ġırāre aġzına sancduḳları çuvāl-dūz gibi şecerdür 282

sīm (Far.): Tür. 1. gümüş, 2. akçe; Ar. fuzza

gümüş ʿArabca fużża maʿnāsına ve aḳça maʿnāsına daḫı istiʿmāl olınur gümüşden olduġıçün 270

gümüş ʿArabca fıżża maʿnāsına 111

sīmāb (Far.): Tür. civa; Ar. zîbak

jīve Türkīde taḥrīf idüp şīve dirler ʿArabca zībaḳ dinür 320

sime (Far.): Tür 1.damga 2.öküzün boyunduruğa bağlandığı nesne

Türkce zevle didükleri ki öküzüñ boynını boyunduruġa anuñıla baġlarlar 156

sīn (Far.): Tür. 1. kabir, 2. yiyip içme, eğlence, 3. sevinç, 4. cimri; Ar. 1. makbere, 2. ayş u işret, 3. neşât, 4. bahîl

ʿArabca maḳbere ve ʿayş u ʿişret ve neşāṭ ve ocaḳ ve baḫīl maʿnāsına gelür 269

sindān (Far.): Tür. örs; Ar. sendan, alet; Far. sindar

örs maʿnāsına ki demürcilerüñ ve ḳuyumcılaruñ ve sāʾir od işi işleyenlerüñ āletlerindendür 244

sīne (Far.): Tür. göğüs; Ar.sadr

gögüs ʿArabca ṣadr maʿnāsına 110

sipās (Far.): Tür. minnet, şükretmek

minnet ve şükr maʿnāsına 2,200

sipehbüd (Far.): Tür. başkomutan

çeri başı ve ʿasker begi dimekdür 168

sipehdār (Far.): Tür. başkomutan

çeri başı ve ʿasker begi dimekdür 168

sipehr (Far.): Tür. gök; Ar. semâ

gök ʿArabca semāʾ maʿnāsına 393

siperm (Far.): Tür. fesleğen; Ar. reyhân

reyḥān Türkce feslegen maʿnāsına 393

sipārī (Far.): Tür. anız

Türkce añız yaʿni tereke biçüldükdenṣoñra yirine añız dirler 377

sipās (Far.): Tür. övmek

ögmek maʿnāsınadur 2

siper (Far.): Tür. 1. kalkan, 2. üç kanatlı; Ar. cünne

ḳalḳan ʿArabca cünne maʿnāsına ve üç ḳanatlu maʿnāsına gelür 280

sīr (Far.): Tür. tok; Ar. şeb'ân

ṭoḳ yaʿni yemekden ṭoymuş ʿArabca şebʿān maʿnāsına 299

sirişim (Far.): Tür. tutkal

Türkce yilim tutḳal maʿnāsına 384

sirişt (Far.): Tür.1. yaradılış, huy, 2. 'anâsır-ı erbâ'a, 3. yoğuruş

mizāç ve ṭabiʿat ve ʿanāṣır-ı erbāʿa ve ḫu maʿnāsına ve yoġuruş dimekdür 310

sirişten (Far.): Tür. yoğurmak

yoġurmaḳ maʿnāsına 310

sitān (Far.): Tür. 1. al (emir), 2. sırt üstü yatan kimse; Ar.huz

al ʿArabca ḫuz̲ maʿnāsına 100

arḳası üzere çalaḳ ḳoyun yatan kimseye dirler 315

sitāre (Far.): Tür. 1.yıldız, 2.tâlî, 3. kargaşa, 4.üç kat perde

yılduz maʿnāsınadur ve ṭāliʿ maʿnāsına da gelür ḳūġ (kargaşa, karışıklık) ve üç ḳat ve tutuḳ maʿnāsına 94

sitayiş (Far.): Tür.övme

ögüş maʿnāsınadur 202

sitebr (Far.): Tür. kalın, kaba, yoğun

yoġun ve ḳalıñ ve ḳavī ve sıḳ maʿnālarına gelür 210

siteden (Far.): Tür. almak

almaḳ maʿnāsına 315

sitem (Far.): Tür. güç; Ar. cevr

Türkce güc ʿArabca cevr maʿnāsına 370

sitemkār (Far.): Tür. zalim

güc idici ẓālime 370

siterven (Far.): Tür. kısır; Ar. ʻakim

sitervāndan maḳṣūrdur ol dişiye dirler ki hergiz ṭoġurmaya ʿArabca ʿaḳim dirler Türkce ḳışır dirler

sitī (Far.): Tür. hanım

ḫatun maʿnāsına 370

sitih (Far.): Tür.inat,zorlu

ʿinād ü cedel maʿnāsına ki Türkce öñegülük taʿbīr iderler 224

sitīz (Far.): Tür. çekişme

öñegülük maʿnāsınadur 224

siyeh (Far.): Tür. siyah,kara

ḳara maʿnāsına gelür 120

sū (Far.): Tür. 1.yan, taraf, 2.ışık

ṭaraf ve cihet maʿnāsına żiyā ve rūşenāyī maʿnāsına daḫı gelür 114

ṭaraf ve cihet Türkce yaña maʿnāsına ve żiyāʾ ve rūşenāyī maʿnāsına da gelür 130

ṭaraf Türkce yañ maʿnāsına 335

ṭaraf ve cihet maʿnāsına żiyā ve rūşenāyī maʿnāsına daḫı gelür 114

sūd (Far.): Tür. kazanç

aṣṣırac maʿnāsına 88

sūfār (Far.): Tür. 1.ok gezi, 2. İğne deliği

oḳ gezine dirler ve igne ve çuvalduz yordusına daḫı dirler 213

suġbe (Far.): Tür. zayıf, güçsüz

zebūn maʿnāsına 433

sūgvār (Far.): Tür. üzüntülü, yaslı

yaṣlu dimekdür 401

suḫan (Far.): Tür. söz; Ar. kelâm

maʿnāsı sözdür ki ʿArabīde añа kelām dirler 20

sūhān (Far.): Tür. törpü

ig didükleri ālet-i maʿrūfdur 245

sūḫte (Far.): Tür. yanmış

ḳāv ki anuñıla āteş yaḳarlar yanmış maʿnāsına 331

sūḫten (Far.): Tür. yanmak

yanmaḳ ve yandırmaḳ maʿnāsına 211

sūk (Far.): Tür. 1.sıkıntı, felaket, 2. köse sakal, 3. tereke başı

yas ve muṣībet maʿnāsınadur ve köse ṣaḳal ve tereke başı maʿnāsına daḫı istiʿmāl olınur 206

sulṭān (Ar.): Tür. pâdişâh

pādişāha dirler 16

sumc (Far.): Tür.1. yer altı yol, 2. kötü kokulu insan; Ar. nakb

naḳb ki yir altında ḳazup ḳalʿalara yol iderler maġara ve çirkin ḳoḫulu ādem maʿnāsına daḫı gelür 308

sūr (Far.): Tür.şenlik. düğün; Ar. velime

dügün ve cemʿiyyet maʿnāsınadur ʿArabca velīme dirler 206

surfā (Far.): Tür. öksürük; Ar. su'âl

öksürük Arabca suʿāl maʿnāsına ʿillete ve maʿlūle ıṭlāḳ olınur 329

surfīden (Far.): Tür.öksürmek

öksürmek maʿnāsına 329

surḫ (Far.): Tür. kızıl

ḳızıl maʿnāsına 237

surḫāb (Far.): Tür. anıt kuşu

Türkce añıt didükleri ḳuşdur ki ördege beñzer ve egri otı ve Tebrīzde olan teferrücgāh ve figer yaʿni ʿavretler ḳızılcası ve ḳızıl ṣu ve ḳan ve bir şehr adıdur ve bir pehlivāndur ve Rüstem cihangīrüñ atlarundan bir at adıdur ki surḫābtāz dirler idi 320

Sūsımār (Far.): Tür. kertenkele; Ar. zabb

keler ʿArabca żabb 403

sūzen (Far.): Tür. iğne; Ar.ibre

igne ʿArabca ibre maʿnāsına 213

süci (Tür.): Ar. şarab

Türkīdür şarab dimekdür 102

süften (Far.): Tür. delmek Ar. sekab

delmek ʿArabca ṣeḳab maʿnāsına 290

delmek maʿnāsına 345

süḫan-çīn (Far.): Tür. söz taşıyan, ara bozan; Ar. nemmâm

süḫan-dār (Far.): Tür. söyleyecek sözü olmak

*maʿnāsı söz ṭutıcı*100

söz didirüp divşürici dimekdür ḳovcı olan kimseye söz derüp divşürüp bir yirden bi yire naḳl itdügiçün suḫan-çīn dirler ʿArabca nemmām dirler 264

süḫanem (Far.): Tür. sözümü

sözimiye muḳābildür 71

süm (Far.): Tür. tırnak

ṭıynaḳ maʿnāsınadur ṭıynaḳ Türkmān lüġatıdur ṭırnaḳ dimekdür 328

sünb (Far.): Tür. tırnak

ṭıynaḳ maʿnāsınadur ṭıynaḳ Türkmān lüġatıdur ṭırnaḳ dimekdür 328

süncid (Far.): Tür. iğde

igde didükleri yemişe ıṭlāḳ olınur ekşeriyā ve gāh olur şecerine daḫı ıṭlāḳ olınur 379

süpūzīden (Far.): Tür. zorla bir şey takmak

ʿunf ile bir şeyʾ ṭaḳmaḳ semerciler ṣuġ ile saz ṭaḳdıḳlaru gibi 430

süpüş (Far.): Tür. bit

bit maʿnāsına 316

sürb (Far.): Tür. 1. Kurşun, 2. Yer altı

ḳurşun maʿnāsına dur zīr-i zemīn maʿnāsına da gelür 382

sürḫīje (Far.): Tür. kızamık

ḳızamuġ didükleri ʿilletdür 172

sürūn (Far.): Tür. kalça başı

Türkce uca yaʿni uyluġuñ ḳaba yiri 130

sürūş (Far.): Tür. 1. Melek, 2. Cebrâil; Far. firişte

cānib-i Ḥaḳḳdan enbiyāya ḫaber getüren firişteye dirler 302

sütūden (Far.): Tür.övmek; Ar. medh

ögmek, ʿArabca medḥ maʿnāsına 188

sütūn (Far.): Tür.direk, destek; Ar.'imâd

ʿArabca ʿimād dirler diregi olmayan ḳayaya 152

sütūr (Far.): Tür.kısrak sürüsü

ṭuvar maʿnāsına muṭlaḳā dört ayaḳlu olanlara ıṭlāḳ olınur baʿż-ı erbāb-ı lüġat ögrek maʿnāsına ḳılmışlar ki ḳışraḳ sürüsine dirler Türkmān tāʾifesi ılḳ taʿbīr iderler 349

sütūh (Far.): Tür.1.sarı arı, 2.başı dönmüş olan, 3. Âciz kalan kimse

ṣaruca aru ki bal eyler, ser-gerdān ve ʿāciz ḳalan kimseye daḫı dirler 224

sütürden (Far.): Tür. kazımak; Ar. halak

ḳazımaḳ maʿnāsına ʿArabca ḥalaḳ dirler ve daḫı yonmaḳ ve yolmaḳ maʿnāsına daḫı gelür 191

sütürre (Far.): Tür. ustura

Türkce uṣṭura maʿnāsına 191

süvār (Far.): Tür. atlı; Ar. fâris

atlu ʿArabca fāris maʿnāsına 282

Ş

şād (Far.): Tür. mutlu, rahat

Fārsīde feraḥ maʿnāsınadur 21

şādırvān (Far.): Tür. 1.büyük döşek, 2.etrafı musluklu kubbeli çeşme

büyük münaḳḳaş döşek ve ay ve kün āġılı maʿrūf nesnedür ki içinden ṣu çıḳup aḳar 431

münaḳḳaş derīm evi ve büyük ẕīlü ki ḳaliçe gibi düşünürler ve serāy maʿnāsına 431

şādī (Far.): Tür. sevinmek

sevinmek maʿnāsına 206

şāh (Far.): Tür. pâdişah

pādişāh maʿnāsınadur 6

şāḫ (Far.): Tür. boynuz

budaḳ ve boyunuz maʿnāsına da gelür 359

şaḫ (Far.): Tür. 1.dağ tepesi, 2. bayır; Ar. kulle

ṭaġ depesine dirler ʿArabca ḳulle maʿnāsına ve bayır olan yire daḫı dirler 251

şāḫ-rāh (Far.): Tür. büyük yol

ulu yol maʿnāsına ki sulṭān yolı dirler 435

şāl (Far.): Tür. 1.aba 2. konuşan; Ar.ʻabâ

aba ʿArabca ʿabā maʿnāsına ve geçer ki kelīm ve aḳ palās 95

şalvār (Far.): Tür. iç giysi

iç eṣvābı 74

şām (Ar.): Tür. 1. akşam, 2. şam şehri, 3. ben

aḫşam vaḳtidür ʿArabīdür ve bir meşhur şehrüñ adıdur Dımışḳ daḫı dirler ve ḥāl yaʿni beñ maʿnāsına da gelür 79

şāne (Far.): Tür. tarak

ṣaḳal ṭaraġı maʿnāsına şāyiʿdür ve ḳıl ṭaraġına daḫı ıṭlāḳ olınur 274

şaṣt (Far.): Tür. altmış

*altmış*134

şeb (Far.): Tür.gece

gīce 204

şebe (Far.): Tür. 1. siyah kehribar, 2. sarı pirinç, 3. gecelik, 4. kara boncuk, 5. ayva

ṣaru pirinc ʿamelīsine ve maʿdenīsine şāmildür ve ḳara boncuḳ ve tūc ve gīcelik ve bir dikenlü şecerdür 402

şeb-nem (Far.): Tür. çiy tanesi

her gice düşen çiye dirler 245

şeb-pere (Far.): Tür. yarasa

gīce uçucısı dimekdür ve yarasa didükleri ḳuş gice uçmaġıla aña ʿalem oldı 204

şeġal (Far.): Tür. çakal

Türkce çaḳal didükleri maʿrūf ḥayvāndur 354

şehlā (Far.): Tür. 1. İri, şaşı göz, 2. alaca

alagöz ve büyük göz ve şaşı göz ve alaca nesne maʿnālarına gelür (1)

şeker-leb (Far.): Tür. şeker dudaklı

şeker ṭuṭaḳlu dimekdür bu daḫı nigāruñ ṣıfatıdur leẕẕetde nigāruñ ṭuṭaġı şekere teşbīh olınmuşdur 25

şemem (Far.): Tür. çarık

çāruḳ ki ekinciler ḫām gönden dikerler ayaḳlarına giyerler 195

şend (Far.): Tür. kuş burnu

ḳuş minḳārī 332

şeng (Far.): Tür. şirin, nazlı sevgili

şīrīn ve şīvelü maḥbūb maʿnāsına ve daḫı bedhū ve dil-güşā ve bir kimse ki uzun şekli ola ve yoġun ve semiz ve enine büyümüş ve filüñ burnı ve bir köki ḳatı yemişi olmaz şecer maʿnāsına da gelür 418

şerm (Far.): Tür. utanç; Ar. hayâ

ud ʿArabca ḥayā maʿnāsına 393

şermīden (Far.): Tür. utanmak

utanmaḳ maʿnāsına 393

şest (Far.): Tür. 1. balık oltası, 2. okçu yüzüğü, 3. ince, latif, 4. altmış

balıḳ aġı ve balıḳ avlayıcaḳ olta ki şuʿarā maḥbūblaruñ zülfüñ ekẕeriyyā añā teşbīh iderler ve büyük barmaḳdan oḳ atıcaḳ kiriş ḳoyucaḳ yir ve ince ve laṭīf ve altmış ʿaded maʿnāsına 334

şesten (Far.): Tür. yıkamak

yumaḳ maʿnāsına 362

şevher (Far.): Tür. koca

ʿavret eri 113

şevi (Far.): Tür. ihtimal

olası maʿnāsına 158

şeyār (Far.): Tür. 1. dışkı kabı

naṭas ki ḫaste ḳārūresine de dirler 89

şeydā (Far.): Tür. deli; Ar. mecnûn

delü ʿArabca mecnūn maʿnāsına 302

şīb (Far.): Tür.1.iniş, 2. korkmuş; Ar. taht

eniş ki yoḳuş muḳābelesinde ve medhūş ve alt ki ʿArabca taḥt maʿnāsına

şigerf (Far.): Tür. 1. ulu kişi, 2. muhteşem, 3. büyük, 4. kıvrak

ulu kişi maʿnāsına ve muḥteşem ve ḳavī ve büyük ve çāpük maʿnālarına daḫı gelür 233

şikāf (Far.): Tür. ayrık

ayrıḳ maʿnāsına 233

şikem (far.): tür. karın; ar. batın

ḳarın ʿArabca baṭın maʿnāsınadur 110

şikeste (Far.): Tür. kırılmış, kırık

ṣınmış maʿnāsına ṣoñra muṭlaḳā ṣınıḳ nevʿine ism olmışdur 330

şikesten (Far.): Tür. 1. kırık, kırmak, 2. hasta; Ar. inkisâr

ṣınıḳ ve ṣınmaḳ kesri ü inkisār maʿnāsına müteʿaddī ve lāzım istiʿmāl olınur ve daḫı şikeste ḫaste maʿnāsına daḫı gelür mizācı ṣınduġıçün 330

Şimşīr (Far.): Tür. kılıç

ḳılıca ıṭlāḳ olınur 106

şināḫten (Far.): Tür. anlayan

añlayıcı dimekdür 136

şināvīden (Far.): Tür. yüzmek; Ar. sibâhat

ṣuda yüzmek ʿArabca sibāḥat maʿnāsına 338

Şir (Far.): Tür.süt; Ar.lebene

süd ʿArabca lebene maʿnāsına 148

şīr (Far.): Tür. arslan; Ar. esed

arslan ʿArabca esed maʿnāsına 268

şīrīn (Far.): Tür. tatlı

ṭatlu 272

şitāb (Far.): Tür. acele, çabukluk

ivme maʿnāsına maṣdarı 242

şitābīden (Far.): Tür. acele etmek

eyümek ʿacele eylemek 167

şubān (Far.): Tür. çoban

Türkce çoban dirler 155

şuden (Far.): Tür.olmak
olmaḳ maʿnāsına 174

şūḫ (Far.): Tür. 1. kirli, 2. hoş, düzgün, sıcakkanlı, 3. utanmaz, 4. zâlim ; Ar. denes
ʿArabca denes maʿnāsına ve kirli nesneye de dirler 374
maṭbūʿ ve mevzūn olan kimseye dirler ki Türkce ısıcaḳ ḳanlı dimek ile taʿbīr iderler ve yüzsüz ve şāṭır ve bī-şerm ve ẓālim ve kirli ve ḳulaḳ çirki maʿnāsına daḫı gelür 22

şūḫīden (Far.): Tür. kirlenmek
kirlenmege dirler 374

şumār (Far.): Tür. sayış, hesap
ṣaġış ve ḥisāb maʿnāsına 450

şumārden (Far.): Tür. saymak
ṣaymaḳ maʿnāsına 135

şūre (Far.): Tür. 1. çorak yer, 2. mürekkeb bitkisi, 3. at pazarı
çoraḳ yir kim anda ekin ve ot bitmez ve tozlu ve mürekkeb didükleri yemiş ki turunc envāʿındandur ve gereklü ṣu ve at bazarı maʿnāsına da gelür 382

şūy (Far.): Tür. er; Ar. zevc
er yaʿni ʿavret eri ʿArabca zevc maʿnāsına zenüñ muḳābilidür 312

şüh (Far.): Tür. 1. bir kimsenin yüzüne tükürmek, yuf; 2. pişman olmak
bir kimsenüñ yüzine tükürmek maʿnāsına ve tüf üf ve ḳarış virmek ve bizār olmaḳ maʿnāsına da gelür 346

şüḫūlīden (Far.): Tür. 1. çağırmak, 2. gürlemek, at kişnemesi
çaġırmaḳ maʿnāsına gürlemek ve at kişnemek maʿnāsına da gelür 424

şükr (Ar.): Tür. görülen iyiliğe karşı gösterilen memnuniyet
muḥsin üzerine ṣenādur itdügi niʿmet üzerine lisānıla ve cenānıla ve erkānıla olur niʿmete iʿtirāf ve niʿmeti virene ṣenādur 2

şükūfe (Far.): Tür. bir çeşit çiçek
çiçek envāʿına ʿāmdur 96

şükūh (Far.): Tür. 1. heybet, haşmet, 2. yakışıklılık, 3. acaba
heybet ve ḥaşmet ve yaraşuḳluḳ ve ʿaceb maʿnāsına 346

şülle (Far.): Tür. kadın uzvu

ʿavret ferci 439

şüş (Far.): Tür.akciğer

Türkce öygün maʿnāsına yaʿni aḳciger 130

şütür (Far.): Tür. deve

deve 260

şütürbān (Far.): Tür. deve çobanı

deve ḥıfẓ idici yaʿni deveci maʿnāsına 260

T

tāb (Far.): Tür. 1.sıcaklık, 2. ışık, 3. zahmet, 4.kuvvet, 5.acelecilik, 6.bulmak

ḥarāret maʿnāsına gelür, şuʿle ve renc ve ṭāḳat ve tezlik ve bulmaḳ maʿnāsına da gelür ḳarceşmek ve ṭolaşmaḳ ve burġuşmaḳ maʿnālarına daḫı gelür 388

tābe (Far.): Tür. tava, tencere, 2.tıgân

*Fārsīde tava ki tencer gibidür ammā ḳolı olur içinde baʿż eṭʿam bişürürler Türkīde aña ṭıġan taʿbīr iderler*105

ṭabes (Far.): Tür. bir şehir adıdır

bir şehrüñ adıdur 411

tābīden (Far.): Tür. ışık vurmak

ıldırmaḳ maʿnāsına 247

ṭabīden (Far.): Tür. 1. çırpınmak, 2. korkmak

ṭalabımaḳ nitekim ḳuzı boġazlanıcaḳ ṭalabır ve yürek oynamaḳ maʿnāsına daḫı gelür 145

tāften (Far.): Tür. bükmek

bükmek maʿnāsına 140

taḫgilūn (Far.): Tür. çetin ceviz

çetig ceviz ki içün çıḳarmada ʿusret olur 366

tāk (Far.) : Tür.1.asmanın çubuğu. 2. çırtlık ağacı

üzüm tekākī yaʿni aṣmasınuñ çıbuġı dimekdür ki yaşken tefek dirler ve çırtlıḳ şecerine daḫı tāk dirler 230

taḳṭī (Ar.): Tür.1. parça parça etmek, kesmek. 2. vezin

pāre pāre eylemeye dirler ıṣṭılāḥ-ı ehl-i ʿarūżda eczāʾı ʿarūżıla vezne dirler 47

ṭang (Far.): Tür. ses, seda

āvāz maʿnāsına 417

ṭanṭana (Far.): Tür.çağıltı

çaġıldu vü çay āvāzı maʿnāsına 436

tār (Far.): Tür. arşın; Ar. zerâ'

Türkce eriş yaʿni arşın maʿnāsınadur ʿArabca ẕerāʿ dirler 163

tārek (Far.): Tür. tepecik

depecik dimekdür 322

tāş (Far.): Tür. çil

ol ḫaṭdur ki yüzde çod ile ʿavretler iderler ki Türkīde aña çıġıt dirler 323

tāş (Far.): Tür. ortak

ortaḳ maʿnāsınadur 173

ṭaşt (Far.): Tür. leğen

legen didükleri ki içinde giyecek yıḳarlar 202

tavan (Far.): Tür. 1. borç, 2. suç, 3. kederli; Ar. 1. deyn, 2. cürm

ʿArabca deyn maʿnāsına ve ālim ve borclu ve cürüm ve cināyet ve ṣuç maʿnāsına daḫı gelür 252

ṭayreşuden (Far.): Tür. öfkelenmek, kızmak

ġaḍab itmek maʿnāsına 314

tāzīce (Far.): Tür. Arpça

ʿArabīce dimekdür 374

tāzīden (Far.): koşmak

segirtmek maʿnāsına 212

tāziyāne (Far.): Tür. kamçı

ḳamçı dimekdür 212

teb (Far.): Tür. sıtma; Ar. hummâ

*ısıtma ʿArabca ḥummā̱ maʿnāsına*375

tebār (Ar.): Tür. 1.kabile, 2. helâk

ḳavm ü ḳabīle ve helākluk maʿnāsına da gelür ʿArabīdür 77

teber (Far.): Tür. balta; Ar. fe's

balta ʿArabca feʾs maʿnāsına 280

tebīre (Far.): Tür. 1. davul, zurna, kös, 2. parça parça

Türkce ṭavul maʿnāsına kös ve zurna ki çalarlar ve pāre pāre maʿnāsına daḫı gelür 314

tebūrāk (Far.): Tür. 1. sapan, 2. def

zaḫr didükleri taḫteciklerdür ki oġlancuḳlar ve ḳuşbāzlar anuñıla ḳuş ürküdürler ve def maʿnāsına da gelür 420

tef (Far.): Tür. 1.ateş, 2.eşya çıkını

ateş yalgı maʿnāsına ve buġ ve zebāne-yi āteş maʿnāsına daḫı gelür 143

tefş (Far.): Tür. 1. isilik, 2. köpük; Ar. harâret

isilik ʿArabca ḥarāret maʿnāsına ve köpük maʿnāsına da gelür 409

tegerk (Far.): Tür. dolu; Ar.bered

ṭolu ki gökden yaġar ʿArabca bered dirler 155

tegi (Far.): Tür. hatun

ḫātun dimekdür 427

tehī (Far.): Tür. boş; Ar. hâlî

boş ʿArabca ḫālī maʿnāsına 277

tek (Far.) : Tür. 1. hamle yapmak, 2. dip Ar. ka'r

ḥamle itmek maʿnāsına ve daḫı ḳaʿr maʿnāsına gelür ki ʿArabca dīb dimekdür 230

tele (Ar.): Tür. tuzak, 2. ütü, 3.hayvan kesim yeri

faḳ ki anuñıla ḳuş ṭutarlar ve derzilerüñ ve külāh düzenlerüñ ütüsi ve ṭavār boġazlanan yire daḫı dirler 79

Tükce toyra maʿnāsınadur ki bir nevʿ kīsedür 148

telḫ (Far.): Tür. acı, ekşi

acı turuş ekşi maʿnāsına 341

telīse (Far.): Tür. heğbe

Türkce hegbe maʿnāsına ki maʿrūfdur 307

temūz (Far.): Tür. temmuz

orta yaz ayı 409

ten (Far.): Tür. vücut

beden ve gövde maʿnāsınadur 130

tendīse (Far.): Tür. oyuk

oyuḳ ki bostanlarda iderler ḳuş ürkmekden ötüri ve muṭlaḳā düzme ṣūret ve alaca maʿnāsına da gelür 372

tenhā (Far.): Tür. 1. genler, 2. yalnız

tenler maʿnāsında olur yalıñuz maʿnāsına 28

ten zen (Far.): Tür. sessiz ol

epsem ol dimekdür 303

ten zeden (Far.): Tür. suskun olmak, sessiz olmak

epsem olmaḳ maʿnāsına 303

teng (Far.): Tür. 1. eyer, 2. daracık, 3. çuval, 4. taşkın dere, 5. sıkıntı, 6. zirve

Türkce ḳolañ yaʿni eyer ḳolañı ve ṭaracıḳ maʿnālarına gelür ve çuval ve ṣarp dere ve müşkil ve denk ki yüküñ bir yanı ve ṭaġ depesi maʿnālarına daḫı gelür 199

ter (Far.): Tür. yaş; Ar. ratb

yaş ʿArabca raṭb maʿnāsına 87

terāşīden (Far.): Tür. kazmak

yonmaḳ maʿnāsına ve ḳazmaḳ maʿnāsına daḫı gelür 132

terencīden (Far.): Tür. 1. ezilmek, büzülmek, 2. sıkmak, kasılmak

ṭarılġanmaḳ maʿnāsına ve ḳuşaġı ve ḳulaġı muḥkem çekmek ve yencub ṣıḳmaḳ ve ḳaṣılmaḳ maʿnāsına da gelür 429

tertīb (Ar.): Tür. düzenleme

yerlü yerince ḳılmaġa dirler 39

teynūs (Far.): Tür. dövüldükten sonra savurmak üzere biriktirilmiş tahıl yığını

ḫarmandaki tereke ki Türkīde ṭınās dirler 408

ṭırāz (Far.): Tür. 1. Alem dedikleri şehir adı, 2. kaftan omzuna ve yenine dikdikleri parça, 3. yakışıklılık

ʿAlem didükleri şehrdür ve ḳaftan omzuna ve yeñine dikdükleri nesne ve yaraşuḳluḳ ve zībā 406

ṭırāzīden (Far.): Tür. dikmek

dikmek ve bezemek maʿnāsına 406

tī (Far.): Tür. boş; Ar. hâlî

tehī yaʿni boş ʿArabca ḫālī maʿnāsına 444

tīġ (Far.): Tür. 1.kılıç, 2.ok ucu, 3. süngü ucu, 4. dağın sivri yanı

muṭlaḳ keskin nesnedür gerek demürden olsun gerek ġayrıdan ḳılıca ve oḳ demrenine ve süñü demrenine {ve ṭaġın sivri yanına} tīġ dirler 106

tīhū (Far.): Tür. 1. çil kuşu, 2. Yumuşak huylu

çīl didükleri ḳuşdur ḥalīm maʿnāsına daḫı gelür 337

tīr (Far.): Tür. 1. ok, 2. Farsça ayların on üçüncü günü, 3. topluluk önderi, 4. bulanık, 5. karanlık, 6. kalem ucu, 7. gemi direği, 8. evin damına konulan ağaç, 9. yağcı değirmeninin direği, 10. utarit yıldızı, 11. şevkli, hevesli, 12. kılavuz, 13. güz ayı, 14. kaftan eteğinin çevresi, 15. bir tür kuş, 16. ok dermeni, 17. oklava; Ar. şuftîn

oḳ ve yaz ayı ve Fürs aylarınuñ on üçünci güni ve reʾīsü'l-ḳavm ve bulanuḳ ve ẓulmet ve kilk etegi ve gemi diregi ve saḳf-ı ḫāneye ḳonulan şecer ve yaġcı degirmeninüñ diregi ve ʿuṭārid yılduzı ṣāʿiḳa ve pālān ve ḳulaġuz ve güz ayı ve ḳaftān eteginüñ çevre yanı ve bir ḳuşdur ki ügeyik miḳdārı ʿIrāḳ diyārında çoḳ olur ʿArabca şuftīn dirler ve od gözi ve oḳ demreni ve oḳlaġı 66

tirāvīden (Far.): Tür. sızmak, sızıntı yapmak; Ar. tereşşuh

ṣızmaḳ maʿnāsına ʿArabca tereşşuḥ dinilür 338

tīre (Far.): Tür. bulanık, kara, karanlık

bulanuḳ maʿnāsına ve ḳara gülek ve bir münevver nesne müteġayyir olup ḳararup ṭonuḳ olmaḳ maʿnāsına daḫı gelür 265

ṭīre (Far.): Tür. öfke ve kızgınlık

ḫışm ü ġaḍab maʿnāsınadur 314

tīre-māh (Far.): Tür. yaz ayı

Fürs aylarundan ilki yaz ayı maʿnāsına 435

tīşe (Far.): Tür. keser, balta

keser ki neccārlaruñ āletlerindendür külünge daḫı dirler 245

tīz (Far.): Tür. 1.keskin, 2. acele yürüyen

keskin ve ītī ve kekre ve taʿcīl yüregen maʿnāsınadur 111

tu (Far.): Tür. sen; Ar.ente

sen dimekdür ʿArabca ente maʿnāsına 83

tū (Far.): Tür. 1. süt kaymağı

kaymaḳ süd ḳaymaġı maʿnāsına 148

tūde (Far.): Tür. tepe

aṣlında depeye dirler ve her nesne ki çeç gibi yıġıla 326

tuḥfe (Far.): Tür. hediye

hediyye ki bir kimesneye iletürler 26

tūlīden (Far.): Tür. 1. kükreme, 2. asılmak, 3. sancımak, ağrımak

ıñranmaḳ ve arslan ıñranması gibi ve daḫı aṣılmaḳ ve ṣancımaḳ maʿnāsına da gelür 425

tūn (Far.): Tür. 1. hamam ocağı, 2. doğuda bir yer adı

külḫan ve şarḳ ṭarafında bir memleket adıdur 395

tūrīnden (Far.): Tür. 1. korkmak, 2. kazanmak, 3. döşeyip bırakmak

irkmek ve ürkmek ve ḳazanmāḳ ve döşeyüp bıraḳmaḳ maʿnāsına 423

turūşīden (Far.): Tür. acımak, ekşimek

ekşimek 341

tūzīden (Far.): Tür. kazanmak; Ar. kesb

ḳazanmaḳ ʿArabca kesb maʿnāsına 425

tūzīm (Far.): Tür. döşeyelim, bırakalım

döşeyelüm bıraġalum maʿnāsına 423

tūzīden (Far.): Tür. kulluk

ḳulluḳ ödemek yaʿni ḫıdmet itmek maʿnāsına 430

tūşe (Far.): Tür. azık, aç kalmayacak kadar yenilen şey; Ar. zâd

azıḳ ʿArabca zād maʿnāsına 271

tüfū (Far.): Tür. öfke anında yüze tükürmek

yüze tükürmek ki ġażab maḥallinde yüze tü diyüp tükürürler 445

tünd (Far.): Tür. katı nesne

ṣarp nesne maʿnāsınadur 397

türktāz (Far.): Tür. koşarak saldırma, yağma etme

yort itmek yaʿni segirtmek maʿnāsınadur 212

tüvānā (Far.): Tür. güçlü

güçlü dimekdür 1

U

ʿuryān (Ar.): Tür. çıplak
yalıncak 296

Ü

üstüḫvān (Far.): Tür. kemik; Ar. ʻazm
Türkce süñük yaʿni kemük maʿnāsına ki ʿArabca ʿaẓm dirler 149

üstüvār (Far.): Tür. kuvvetli, dayanıklı, emniyet veren
muḥkem ve bark ve āmīn maʿnāsına 399

üştür (Far.): Tür. deve
deve 68

üştülüm (Far.): Tür. 1. sızlayarak inleme, 2. kavga, gürültü
cezaʿ ve fezaʿ maʿnāsınadur 328

V

vaḫş (Far.): tür. 1. Belh'de bir şehir adıdır, 2. her işin başlangıcı
Belḫde bir şehr adıdur ve her işe ibtidāya daḫı dirler 413

vāhile (Far.): Tür. Nûh Peygamber'in eşinin adı
Nūḥ peyġamberüñ ʿavretünüñ adıdur 434

vālā-zene (Far.): Tür. kağıt mühresi
kaġıd mühresi 331

vām (Far.): Tür. borç; Ar. deyn
Fārsīce borc ʿArabca deyn maʿnāsınadur 107
borc ʿArabca deyn maʿnāsına 115

vār (Far.): Tür. 1. yakınlık, 2.layık olma
münāsebet ve liyāḳāt maʿnāsınadur 161

vārdān (Far.): Tür. ev eşyasından oklava çuval gibi malzemeler
metāʿ-ı beytden oḳlaġaya dirler ve ḥırār ve çuvāl maʿnāsına daḫı gelür 342

vārin (Far.): Tür. dirsek; Ar.mirfak
dirseg, ʿArabca mirfaḳ maʿnāsına 209

velī (Tür.): ama, fakat
lafẓı Türkīdür lākin maḳāmında istiʿmāl olınur 32

venīje (Far.): Tür. 1. günlük, 2. kengel sakızı

günlük ki maʿrūfdur ve kenker ṣaḳızına daḫı dirler 332

verne (Far.): Tür. yoksa

yoḫsa dimekdür 136

vervāre (Far.): Tür. çardak

çardaḳ maʿnāsına 253

verzīden (Far.): Tür. 1. özenmek, 2.ekin ekmek

bir şey'e öykünmek ve özenmek ve bir nesneyi ʿādet edinmek ve ekin ekmek maʿnāsına 138

vezaġ (Far.): Tür. 1. kurbağa, 2. kertenkele

ḳurbaġa ve kertenkele 75

vīje (Far.): Tür. arı, pak; Ar. 1. hâlis, 2. bi'l-külliyye

ḫāliṣ Türkce arı ve pāk maʿnāsına baʿż-ı naḳale-yi lüġat ḫāṣṣiye maʿnāsına naḳl itmişler ve bi'l-külliyye maʿnāsına daḫı naḳl olınmuşdur 279

vīze (Far.): Tür. karış; Ar. şibr

ḳarış ʿArabca şibr maʿnāsına

Y

yād (Far.): Tür. anmak, hatırlamak

añmaḳ ve ḥāṭırda ṭutmaḳ 61

iki maʿnāya gelür biri añmaḳ ve biri ḫāṭırda ṭutmāḳ 71

yād kün (Far.): Tür. ezberlemek

ḫāṭırında ṭut yaʿni ḥıfẓ ve ezber it dimekdür 71

yāfe (Far.): Tür. boş konuşan, dalga geçen

hedyān ve herze söz hiciv ve laṭīfe gibi ve herze söylici maʿnāsına da müstaʿmeldür 442

yāften (Far.): Tür. bulmak; Ar. vicdān

bulmaḳ ʿArabca vicdān maʿnāsına

bulmaḳ maʿnāsına 345

yaḫ (Far.): Tür. buz

buz 146

yaḫc (Far.): Tür. kaygan yer

zalaḳ maʿnāsına 308

yaḫçe (Far.): Tür. küçük buz
buzcaġız dimekdür 155

yaḳīn (Ar.): Tür. sağlam bilgi, iyi olarak bilme
bir şey'e göñül ḳarār virmege dirler 19
bir nesnenüñ ḥaḳīḳine ḳalb dolanmaġa dirler 49

yāl (Far.): Tür. 1. Boyun, 2. boy
boyun gerdān mā'nāsına ve boy bos ma'nāsına da gelür 378

yāy (Far.): Tür. yaz
yāz dimekdür 176

yeksān (Far.): Tür. düz
düpdüz ma'nāsınadur 244

yel (Far.): Tür. yiğitlilik, yüreklilik
şecā'atlü ve ḳuvvetlü ve dilber ve şu başı ve ser'asker ve Fürsden bir ṭā'ife ma'nāsına gelür 367

Yezdān (Far.): Tür.yaratıcı; Ar. Hâlık
yaradıcı 'Arabīde Ḫālıḳ ma'nāsına 62

yūġ (Far.): Tür. boyunduruk
boyunduruḳ ki öküz boynuna ṭaḳup çift sürerler ve ḳaġlıya ve 'arabaya ḳoşarlar 156

yūhe (Far.): Tür. doğan
delüce ṭoġandur 204

yūşīden (Far.): Tür. işitmek
işitmek ma'nāsına 304

yūz (Far.): Tür.1. pars, 2.küfür ; Ar. fehd
pars didükleri yırtıcı ḥayvāndur 'Arabca fehd dirler ve sıçırmaḳ ve esinmek ma'nāsına daḫı gelür 268

Z

zāc (Far.): Tür. Lohusa kadın
loḫuṣa 'avret ma'nāsınadur 'Arab ta'rīb idüp ḳara boya ve mürekkebe ḳoyduḳları nesne ma'nāsına isti'māl ider 355

zāden (Far.): Tür. doğmak, doğurmak
ṭoġmaḳ ve ṭoġurmaḳ lāzım ve müte'addī gelür 360

zāġ(Far.): Tür.; Ar.; Far.; 1. karga, 2. kuzgun
muṭlaḳā ḳarġā ve ḫuṣūṣıla ḳuzġuna ve burnı ḳızıl uzun ḳarġaya daḫı dirler (227)

zaġang (Far.): Tür. 1. hıçkırık, 2. göz kapamak; Ar. 1. fuvâk, 2. lahza
ıcḳırıḳ ʿilleti ki iṭṭibāḳatında fuvāḳ dimek ile maʿrūfdur ve göz ḳapamaḳ ki ʿArabca laḥża dirler 350

zāk (Far.): Tür.1. kara büyü, 2. Uğurlu gece, 3. Loğusa kadın
zāc maʿnāsına ki Türkce ḳara büyü didükleri ve şeb-i yemnīye ve loḥusa ʿavrete daḫı zāk dirler 234

zāl (Far.): Tür. 1. yaşlı, kocamış, 2. Şehnâme Kahramanı Rüstem'in babasının adı
pīr ḳoca maʿnāsına ve Rüstem cihāngīr ki atası adıdur 98

zalaḳ (Ar.): Tür. 1. Kaymak, sürçmek, 2. Buz delmek; Far. zelah
ṭayrınmaḳ ve buz urmaḳ maʿnāsına ʿArabīdür Fārsīsi zelaḫdur (308)

zānū (Far.): Tür. diz; Ar. rükbe
diz ʿArabca rükbe maʿnāsına 323

zār (Far.): Tür. –lik; Ar. kesret
keṯret maʿnāsına Türkīde andan lik ile taʿbīr iderler 194

zārī (Far.): Tür. 1. yalvarmak, 2. feryat eylemek, 3. ağlamak
yalvarmaḳ ve iñlemek ve feryād ve fiġān ve aġlamaḳ maʿnāsına daḫı gelür 343

zārīden (Far.): Tür. inlemek
maṣdardur iñlemek maʿnāsına 343

zeb (Far.): Tür. 1. Kolay, 2. bedava
*geñez yaʿni ḳolay ve āsān maʿnāsına ve raygan maʿnāsına da gelür*387

zebān (Far.): Tür. dil; Ar. lisân
Türkce dil ʿArabca lisān maʿnāsına 171

zeber (Far.): Tür.yukarı, 2. tekne; Ar. fevk
yuḳaru ʿArabca fevḳ maʿnāsına ve tekne maʿnāsına daḫı gelür 114

zebtāne (Far.): Tür.tilki tuzağı
aġız tüfegine dirler ve dilki ṭuzaġına daḫı dirler 370

zeden (Far.): Tür. 1.vurmak, 2. meyletmek; Ar.darb
urmaḳ, ʿArabca żarb maʿnāsınadur ve meyl eylemek maʿnāsına da istiʿmāl olınur 188

zeft (Far.): Tür. 1. iri, şişman, 2. kaba
yoġun kimseye daḫı dirler ve yumrı ve uṣūlsüz ḫuşunet iden kimseye dirler 265

zeġan (Far.): Tür. çaylak
çaylaḳ dölengec daḫı dirler 93

zehīden (Far.): Tür. 1.suyun sızıp dışarı çıkması, 2. oyunda kazanmak
ṣu ṣızmaḳ ṭaşra çıḳmaḳ maʿnāsına ve oyunda ütmek maʿnāsına da gelür 436

zehre (Far.): Tür. 1.öd, 2. mecal;Ar. merâre
Türkce öd ki yürekde olur ʿArabca merāre dirler ve daḫı zehre mecāl maʿnāsına daḫı istiʿmāl olınur 150

zelū (Far.): Tür. yıka; igsâl
yu ʿArabca iġsal maʿnāsına 362

zemīn (Far.): Tür. göğün karşıtı, yer
göge muḳābil olan yirdür 67
yir 152

zen (Far.): Tür. 1.kadın, eş, 2. nikahlı erkek, 3. sevinçle yürüyen kimse
er ʿavreti ʿArabca zevce maʿnāsınadur 312
ʿavret ve menkūḥa-yı merd ve nāzıla ve neşāṭıla yürüyen kimse 113

zenaḫ (Far.): Tür. çene; Ar. zekan
Türkce eñek ʿArabca ẕeḳan maʿnāsına 110

zenber (Far.): Tür. sedye
tezkere ki anuñıla balçıḳ ya ġayri nesne götürürler 374

zenbūr(Far.): Tür. arı; Ar. nahl
arı ki bal eyler ʿArabca naḥl maʿnāsına ve ism-i ʿāmdur cemiʿ arılara ıṭlāḳ olınur 96

zenende (Far.): vuran
urucı maʿnāsına 188

zen-māder (Far.): Tür. kadının annesi

ʿavretüñ anası dimekdür 312

zen-peder (Far.): Tür.kaynata

ḳaynata dimekdür ʿavretüñ babası dimekdür 312

zer (Far.): Tür. altın; Ar. zeheb

altun ʿArabca ẕeheb maʿnāsına 111

zerd (Far.): Tür. 1. sarı, 2.maruz olan şey

ṣaru vü ʿārıż olan levne ve maʿrūż olan şey'e ıṭlāḳ olınur 120

zerdüşt (Far.): Tür. İbrahim Peygamberin milletinden bir hekimin adı

İbrāḥim ʿaleyhi's-selāmuñ milletinden bir ḥekīmüñ adıdur 390

zerīr (Far.): Tür. 1. sarılık, 2. zerdeçal

ṣarılıḳ ve ṣarılıḳ otı ve bir ṣaru otdur zerdeçöp dirler ve yaraḳan marażına ve maʿlūlüne daḫı ıṭlāḳ iderler 376

zerger (Far.): Tür. kuyumcu

ḳuyumcı 160

zerrīn (Far.): Tür. altından yapılmış, altın gibi

altuna mensūb yaʿni altundan 270

zevāyid (Ar.): Tür. faydasızlar, fazlalıklar

zāyidüñ cemʿidür 27

zeyn (Far.): Tür. güzellik, süs

şeynüñ żıddıdur 30

zīb (Far.): Tür. 1. yüz, 2. güzellik

cemāl ü yaraşuḳ 29

zībā (Far.): Tür. güzel, yakışıklı

güzel ve bezeklü ve yaraşuḳlu 29

güzel maʿnāsına istiʿmāl olınur ammā aṣl maʿnāsı yaraşuḳludur 266

zībīden (Far.): Tür. yakışmak

yaraşmaḳ maʿnāsınadur 162

zidāyīden (Far.): Tür. pas açmak

pāsun açup sayḳıllamaḳ maʿnāsına 71

zidūden (Far.): Tür. cilalamak, pastan kurtarmak

paṣdan açup ṣayḳallamaḳ 71

zih (Far.): Tür. 1. kiriş, 2. yaka, 3. güzel, 4. birisinin çocuk doğurması

kiriş ve yaḳa ve zencef ve taḥsīn zihī maʿnāsına ve oġlan ṭoġmaḳ birüsi maʿnālarına gelür 66

zihī (Far.): Tür. 1. üzülme, 2.güzel, hoş

ḥayf maʿnāsına ve gāh kelime-yi taḥsīn olup ne gökçek maʿnāsına olur 45

ẕihn (Ar.): Tür. anlama kâbiliyeti

fiṭnat zeyreklik maʿnāsınadur 59

zih ü zād (Far.): Tür. döl döş; Ar. nesil

Türkce döl döş ʿArabca nesl maʿnāsına 248

ẓim (Far.): Tür.soğuk; Ar. bürûdet

ṣovuḳ ʿArabca bürudet 176

zīn (Far.): Tür. eyer; Ar. serc

eyer ki at arḳasına ururlar ʿArabca serc dirler 104

zinde (Far.): Tür. diri; Ar. hay

diri ʿArabca ḥay maʿnāsına 240

zinūyīden (Far.): Tür. çenilemek

siñildemek maʿnāsına ve at kişnemek ve it ulumaḳ ve buña beñzer maʿnālara gelür 339

zīr (Far.): Tür. 1. aşağı, 2. ocakta pişen şey

aşaġa ve küster ü büryān altında bişmiş nesne 114

zīre (Far.): Tür. kimyon

Türkce kimnūn didükleri ot 278

zişt (Far.): Tür. çirkin; Ar. kabîh

çirkin ʿArabca ḳabīḥ maʿnāsına ḫūbuñ muḳābilidür 266

zīve (Far.): Tür. süs

bezek maʿnāsınadur altunıla ve incüyile ve ḳıymetli ṭaşlarıla ola 161

zūd (Far.): Tür. keskin

tīz dimekdür 65

zūr (Far.): Tür. kuvvet, güç

idmān ile ḥāṣıl olan güc ü ḳuvvet maʿnāsına 269

züft (Far.): Tür. cimri; Ar. bahîl; Far. bed-hû

baḫīl ve bed-ḫū maʿnāsına gelür 265

SONUÇ

Eski Türk Edebiyatı verimlerimizin günümüze aktarılmasında önemli bir basamağı oluşturan manzum sözlük ve şerhleri kapsamında ele aldığımız bu metnin neşri ile ilim âlemine faydalı olacağı inancındayız.

Garp memleketlerinde esere yönelik sözlük çalışmalarının yapılması husûsu önemli bir husustur. Edebiyatımızda ilk olarak "Ferişteoğlu Lugati" ve "Tuhfe-yi Hüsâmî" ile başlayan manzum sözlükler, yüzyıllar geçtikçe birbirlerine nazire olmak sûretiyle veya yeni bir manzum sözlük oluşturulmak sûretiyle gelişme göstermiş bir alandır. Yapılan çalışmalar çerçevesinde anlıyoruz ki manzum sözlük çalışmalarının başlangıcı çoğunlukla Kur'ân-ı Kerîm ve Mesnevî'nin doğru anlaşılması temeli üzerine kurulmuş ve bu temelde dil öğretimi, aruz öğretimi, kolay öğrenme, şâirliğe meyilli minik nesil için kazanç sağlama ve bunların yanında neslin yetişmesine katkı sağlayacak küçük ipuçları, nasihatlar verme gibi görevleri üstlenen etkili ve değerli çalışmalar olmuştur. Arapça ve Farsça dilleriyle oluşturulan manzum sözlükler özel bir görevi icrâ etmiş; günümüzde ilköğretim derslerinde okutulan Türkçe ve Matematik dersleri nasıl bir öneme sahip ise bu manzum sözlükler de Osmanlı medeniyetinde, sıbyan mekteplerinde aynı öneme sahip olmuşlardır.

Çalışmamıza konu olan sözlüğün ve sıbyan mekteplerinde temel ders olarak okutulan ya da dil öğretimi için oluşturulmuş olan sözlüklerin manzum şekilde kaleme alınması bir başka önemli husustur. İnsan doğasında fıtraten âhenkli seslere olan meyil sonucunda, bu sözlükler her ne kadar küçükler için yazılmışsa da manzum metinlerin büyükler üzerindeki tesirinin fark edilmesi sayesinde manzum oluşturulmuş olsa gerektir.

Manzum sözlük şerhleri ise yukarıda bahsedilen amaçların genelini kapsamakla birlikte, özelde içeriği daha kapsamlı ve bilgi yönü daha ağır basan metinlerdir. Manzum sözlük şerhleri vasıtasıyla özellikle Arapça, Farsça gibi dillerin sözcüklerinin açıklanmasında kullanılan hareke sistemi çocukların dil eğitimine büyük katkıda bulunmaktadır. Sadece çocukların değil büyüklerin dil öğrenimi için de değerli

kaynaklar oldukları söylenebilir. Bu şerhlerin bilimsel anlamda doyurucu olmadıkları ileri sürülse de hitap ettiği kesim ve ele aldığı konu bakımından yeteri derecede olgun metinler olduğu belirtilmelidir. Sözcüklerin açıklanmasında şârihin tutumu sonucunda oluşan nasihat verme ve ayrıntılı bilgilere yer verme husûsu bu şerhleri zenginleştirmiştir.

Son araştırmalara göre edebiyatımızda yaklaşık olarak yüz yirmi manzum sözlük tespit edilebilmiştir. Her geçen gün artan sayı Atabey Kılıç'ın manzum sözlüklerin bakir bir alan olduğunu ileri süren tespitinin ne kadar yerinde olduğunu göstermiştir. Manzum sözlükler sadece kendi başlarına, şerhlerinin de hesaba katılmasıyla incelemeler için ciddî bir yekun; başlı başına bir alan oluşturmaktadır.

Malumdur ki nesillerin eğitimi, toplumların kültürel ve sosyal değerlerinin bozulmaya uğramadan, doğru ve korunaklı bir şekilde aktarılmasını sağlamak açısından oldukça kıymetlidir. Osmanlı medeniyetinde bu eğitimin ciddî bir parçasını oluşturan manzum sözlükler, ilk bakışta önemli dil verimleri olarak görünseler de içeriklerinin değerlendirilmesiyle ortaya çıkan, neslin yetişmesine sağladıkları katkı oldukça kıymetlidir.

Çalışılan eserde zengin bir dil varlığı göze çarpmaktadır. Esere eklenen *Şerh Sözlüğü* bunu alenen kanıtlamaktadır. Farsça ve Arapça'da verilen, bilinmeyen kelimelerin karşılıklarının yanı sıra eş anlamları verilmiş, ayrıca Türkçe kelimeler için de fazladan açıklamalar yapılmıştır. Bu bağlamda günümüzde değeri, anlamı, kullanım yeri kaybolmuş Türkçe kelimelerin de ortaya çıkarılmasında çalışılan metnin büyük payı olmuştur. Eserde takrîbî olarak 1450 Farsça kelime ve 500 Arapça kelime mevcuttur. Münserih, serî, müctes, mütekârib, ahreb, recez, hezec, remel, kâmil, vâfir, hecez ve hafîf olmak üzere on iki bahir ve yirmi sekiz aruz kalıbı kullanılmıştır.

Manzum sözlükler enfüsî olarak görülmeyen bir nesil yetiştirme görevi üstlenmişlerdir. Bu sebeple edebiyatımızın önemli verimleri olan manzum sözlüklerin pedagojik boyutunun değerlendirilmesi ve günümüz eğitim anlayışında nasıl kullanılabileceğinin araştırılması gerektiği düşüncesindeyiz.

KAYNAKÇA

Kitaplar

Akar, Metin, *Su Kasidesi Şerhi*, TDV Yay., Ankara, 1994.

Aksoy, Ömer Asım, *Hasan Aynî ve Nazmu'l-Cevâhir*, Gaziantep Kültür Yay., Gaziantep,1959.

Aksoyak, İsmail Hakkı, *Metin Şerhi Eski Türk Edebiyatı El Kitabı*, (Haz. Mustafa İsen, Muhsin Macit, Osman Horata, Filiz Kılıç, İ.Hakkı Aksoyak), Grafiker Yay., Ankara, 2002.

Altun, Kudret, "*Tuhfe-i Kusûrî, Tazmîn-i Şahidî (İnceleme-Metin-Sözlük)*", Laçin Yayınları, Kayseri 2002.

Andrews, Walter G., *Şiirin Sesi Toplumun Şarkısı*, İletişim Yay., İstanbul, 2008.

Bilkan, Ali Fuat, *Osmanlı Şiirine Modern Yaklaşımlar*, L&M Yay., İstanbul, 2006.

Bursalı Mehmet Tahir, *Osmanlı Müellifleri*, Matbâ'a-yı Âmire, İstanbul, 1914.

Ceylan, Ömür, *Tasvvufî Şiir Şerhleri*, Kitabevi Yay.,İstanbul, 2000.

Ceylan, Ömür, *Böyle buyurdu Sûfî* (Tasavvuf ve Şerh Edebiyatı Araştırmaları), Kapı Yay., İstanbul, 2005.

Çağıran, Önder, *Ferişteoğlu Sözlüğü Üzerine Bir Dil İncelemesi*, Bizim Gençlik Yay., Ankara, 2000.

Çavuşoğlu, *Mehmet, Divanlar Arasında*, Akçağ Yay., Ankara, 1998.

Çavuşoğlu, Mehmet, *Bâkî ve Divânından Örnekler,* Kitabevi Yay., İstanbul, 2001.

Çavuşoğlu, Mehmet, *Necâtî Bey Divanı'nın Tahlili*, Kitabevi Yay.,İstanbul, 2001.

Çelebioğlu, Amil, *Eski Türk Edebiyatı Araştırmaları*, MEB Yay., İstanbul, 1998.

Çıpan, Mustafa; *Muğlalı Şâhidî Dede(Hayatı-Sanatı-Eserleri)*, Nur Basımevi, Konya, tarihsiz.

Demirel, Şener, *Tâhirü'l-Mevlevî (Olgun)'den Metin Şerhi Örnekleri*, Araştırma Yay., Ankara, 2005.

Doğan, Muhammet N., *Fatih Divanı ve Şerhi*, Erguvan Yay., İstanbul, 2004.

Ergin, Osman, *Türk Maarif Tarihi*, Eser Matbaası, C.1, İstanbul, 1977

Gölpınarlı, Abdülbaki, *Gülşen-i Râz Şerhi*, MEB Yay., İstanbul, 1972.

Gölpınarlı, Abdülbaki, *Mesnevî ve Şerhi I-VI*, KB Yay., Ankara, 2000.

Hâfız Hüseyin Ayvansarâyî, *Vefeyât-ı Ayvansarâyî*, (İnceleme-Tenkitli Metin), Haz. Ramazan Ekinci, Buhara Yay, İstanbul, 2014.

Holbrook, Victoria Rowe, *Aşkın Okunmaz Kıyıları*, İletişim Yay., İstanbul, 2012.

Kam, Ömer Ferit, *Divan Şiirinin Dünyasına Giriş (Âsâr-ı Edebiye Tetkikatı)*, (Haz. Halil Çeltik), MEB Yay., İstanbul, 2003.

Kaplan, Mahmut, *Divan Şiiri Kıyısında*, Kaşgar Yay., Ankara, 2003.

Kara, İsmail, *İlim Bilmez Tarih Hatırlamaz (Şerh ve Haşiye Meselesine Dair Birkaç Not)*, Dergâh Yay., İstanbul, 2011.

Karahan, Abdülkadir, *İslam-Türk Edebiyatında Kırk Hadîs: Toplama, Tercüme ve Şerhleri*, DİB Yay., Ankara, 1991.

Karatay, Fehmi Ethem, Topkapı Sarayı Müzesi Kütüphanesi Türkçe Yazmalar Kataloğu, Topkapı Sarayı Müzesi Yay. 1961

Kartal, Ahmet, *Tuhfe-i Remzî*, Akçağ Yay., Ankara, 2003.

Kavakçı, Y.Ziya, *İslam Araştırmalarında Usûl*, DİB Yay., Ankara, tarihsiz.

Kılıç, Atabey, *Eski Türk Edebiyatı Üzerine Makaleler*, Turkish Studies Yay., Ankara, 2007.

Kılıç, Atabey, *Mustafâ bin Osmân Keskin, Manzûme-i Keskin*, Laçin Yay., Kayseri 2001.

Kılıç, Atabey, *Mustafa bin Osman Keskin, Manzume-i Keskin*, TDK Yay., Ankara 2009.

Kılıç, Atabey, *Manzum Sözlük Mecmuası, (Konya Mevlânâ Müzesi Kütüphanesi 4026), Tuḥfe-i Vehbī Tuḥfe-i Şāhidī-Sübḥa-i Sıbyān,(İnceleme-Metin),* Laçin Yay., Kayseri, 2007.

Kılıç, Atabey, *Bosnavî Meḥmed Necîb Sübḥa-i Ṣıbyān Şerḥi Hediyyetü'l-Iḫvān* (İnceleme-Metin), Laçin Yay., Kayseri, 2007.

Konuk, A.Avni, *Fusûsü'l Hikem Tercüme ve Şerhi I-IV*, (Haz. Dr. Selçuk Eraydın, Dr. Mustafa Tahralı) Marmara Üni. İlahiyat Fak. Yay., İstanbul, 1992.

Kortantamer, Tunca, *Eski Türk Edebiyatı-Makaleler*, Akçağ Yay., Ankara 1993.

Kurnaz, Cemal, *Türküden Gazele*, Akçağ Yay., Ankara, 1997.

Kurnaz, Cemal ve Mustafa Tatçı, *Bitmedik Ot Dibinde Doğmadıcak Bir Göcen,* Akçağ Yay., Ankara, 2001.

Kurnaz, Cemal ve Mustafa Tatçı, *Hasan Lütfî Şerh-i Gazel-i Cemâl*, Bizim Büro Basımevi, Ankara, 2001.

Levend, Agâh Sırrı, *Türk Edebiyatı Tarihi*, TTK, Ankara, 1998.

Mengi, Mine, *Divan Şiiri Yazıları*, Akçağ Yay., Ankara, 2000.

Mesud Lutfî Efendi, *Tuhfe-yi Lutfî Türkçe-Farsça Manzum Sözlük*, (Haz. Ahmet Tanyıldız), Akademik Kitaplar Yay., İstanbul, 2012.

Muhtar, Cemal, *İki Kur'an Sözlüğü: Lugat-ı Ferişteoğlu ve Lugat-ı Kânûn-ı İlâhî*, Marmara Üni. İlahiyat Fak. Vkf. Yay., İstanbul, 1993.

Olgun, Tahir, *Divan Edebiyatının Bazı Beyitlerinin İzahına Dair Edebî Mektuplar*, (Haz. Cemal Kurnaz), Akçağ Yay., Ankara, 1995.

Onan, N. Halil, *İzahlı Divan Şiiri Antolojisi*, MEB Yay., İstanbul, 1991.

Osmanzâde Hüseyin Vassâf, *Sefîne-yi Evliyâ*, Der. Prof. Dr. Mehmet Akkuş, Ali Yılmaz, İstanbul, 2015.

Öz, Yusuf, *Tuhfe-i Şâhidî Şerhleri*, Selçuk Üni. Yay., Konya, 1999.

Öztahtalı, *İbrahim İmran, Lâmi'î Çelebi ve Lügat-ı Manzumu (Tuhfe-i Lâmi'î)*, Gaye Kitabevi, Bursa 2004.

Pala, İskender, *Müstesnâ Güzeller*, Ötüken Yay., İstanbul, 1997.

Pala, İskender, *Şi'r-i Kadîm*, Ötüken Yay., İstanbul, 1997.

Pala, İskender, *Âh Mine'l-Aşk*, Ötüken Yay., İstanbul, 1999.

Pala, İskender, *Fatih Sultan Mehmed,* Şule Yay., İstanbul, 1999.

Pala, İskender, *Ve Gazel Yeniden*, Ötüken Yay., İstanbul, 2001.

Pala, İskender, Akademik Divân Şiiri Araştırmaları, L&M Yay., İstanbul, 2003.

Pekolcay, Neclâ, "İslami Türk Edebiyatı Metinleri Tetkik Metodları", Marmara Üni. İlahiyat Fak. Yay., İstanbul, 1986.

Pekolcay, Neclâ, Selçuk Eraydın ve Mustafa Tahralı ve Mustafa Uzun ve M. Husrev Subaşı, İslâmî Türk Edebiyatı Giriş, Dergâh yay. İstanbul, 1981.

Polat, Selahattin, Habil Nazlıgül ve Süleyman Doğanay, *Hadis Araştırma ve Tenkit Kılavuzu*, Marmara Üni. İlahiyat Fak. Vkf. Yay., İstanbul, 2008.

Saruhânî, İbn Îsâ, *Esmâ-i Hüsnâ Şerhi*, (Haz. Yrd. Doç. Dr. Numan Külekçi), Akçağ Yay., Ankara, Tarihsiz.

Seyyid Muhammed Nûrü'l-Arabî, *Mısrî Niyâzî Divanı Şerhi*, (Haz. Mahmut Sadettin Bilginer), Esmâ Yay., İstanbul, 1982.

Şentürk, Ahmet Atilla, *Yahya Beğ'in Sultan Beyazıt Methiyesi ve Bazı Gazelleri Hakkında Notlar*, Enderun Kitabevi, İstanbul, 1995.

Şeyh Gâlib, *Şerh-i Cezîre-i Mesnevî*, (Haz. Turgut Karabey, Mehmet Vanlıoğlu, Mehmet Atalay), Atatürk Üniversitesi Fen-Edebiyat Fak. Yay., Erzurum, 1996.

Tarlan, Ali Nihad, *Edebiyat Meseleleri*, Ötüken Neşriyat, İstanbul, 1981.

Tarlan, Ali Nihad, *Fuzûlî Divanı Şerhi*, Akçağ Yay., Ankara, 1998.

Tarlan, Ali Nihad, *Bâkî Divanı Şerhi Notları*, (Haz. Fazıl Duru, Sait Okumuş), Meneviş Yay., Ankara, 2003.

Tarlan, Ali Nihad, *Şeyhî Divanı'nı Tetkik*, Akçağ Yay., Ankara, 2004.

Tatçı, Mustafa, *Yunus Emre Şerhleri*, MEB Yay., İstanbul, 2005.

Tolasa, Harun, *Ahmet Paşa'nın Şiir Dünyası*, Sevinç Matbaası, Ankara, 1973.

Tökel, Dursun Ali Divan Şiirinde Mitolojik Unsurlar, Akçağ yay., Ankara, 2000, s.267-272.

Tulum, Mertol, *Tarihî Metin Çalışmalarında Usul / Menâkıbu'l-Kudsiyye Üzerinde Bir Deneme*, Deniz Kitabevi, İstanbul 2000.

Türcan, Zişan, *Hadis Şerh Geleneği (Doğuşu, gelişimi ve dönüşümü)*, TDV Yay., İstanbul, 2012.

Utku, Mustafa, *İsmail Hakkı Bursevî Ferahu'r-Rûh: Muhammediyye Şerhi*, Uludağ Yay., Bursa, 2000.

Wellek, René ve Austin Varren, *Edebiyat Teorisi*, Çev. Ömer Faruk Huyugüzel, Akademi Kitabevi, İzmir, 2001.

Yılmaz, H. Kâmil, *Tasavvufî Hadis Şerhleri ve Konevî'nin Kırk Hadis Şerhi*, Marmara Üni. İlahiyat Fak. Yay., İstanbul, 1990.

Makaleler, Tebliğler, Ansiklopedi Maddeleri, Basılmamış Tezler

Açıkgöz, Namık. "Fuzulî'nin Bir Beyiti Hakkında Düşünceler", *Azerbaycan Türkleri Dergisi*, 1990, s. 38-40.

Akar, Metin. "Hasan Dede'nin Bir Dörtlüğünün Şerhi", *BİR Türk Dünyası İncelemeleri Dergisi*, S. 8, 1997, s. 7-11.

Akay, Hasan. "Tarih-i Kadîme Dair Aykırı ve Neşeli Bir Şerh", *BİR Türk Dünyası İncelemeleri Dergisi*, S. 8, s. 18.

Akçay, Gülçiçek, "Pend-nâme Şerhleri Üzerinden Klâsik Şerh Yöntemlerine Karşılaştırmalı Bir Bakış" *IX. Klasik Türk Edebiyatı Sempozyumu (Prof. Dr. Hasibe Mazıoğlu Hatırasına)*, Kayseri, Erciyes Üni., 15-16 Mayıs 2014

Akçay, Yusuf, "Manzum Sözlüklerin Modern Sözlükçülüğe Uygulanabilirliği", *Turkish Studies/Türkoloji Çalışmaları,* Volume 4/4, Summer, 2009.

Akkuş, Metin. "Tarlan Mektebinden Haluk İpekten'e", *Yedi İklim Dergisi*, S. 32, Kasım 1992, s. 67-68.

Akkuş, Metin. "Gönüldeki Tecelli (Osman Hulûsi Efendinin Bir Gazelinin Şerhi)", *Somuncu Baba Dergisi*, S. 57, Temmuz 2005.

Akkuş (Ölker), Perihan, Mahmûdiyye Adıyla Bilinen Manzum Lügat (Metin-Sözlük), *Selçuk Üni., Sosyal Bilimler Enstitüsü,* (yayımlanmamış yüksek lisans semineri), Konya, 2004.

Aksoy, Ömer Asım. "Dürrü'n-Nizâm ve Nazmu'l-Cevâhir", *TDAY Belleten* 1960, *Başpınar Dergisi*, S.29, Temmuz, 1941, s. 713

Aksoy, Ömer Asım. “Nazmü’l-Le’âl’i Buldum”, *Gaziantep Kültür Dergisi*, C.1.

Aksoy, Ömer Asım. “Şeyh Ahmet ve Nazmü’l-Le’âl Üzerine Tamamlayıcı Bilgiler”, *Gaziantep Kültür Dergisi,* Broşür Yay., Gaziantep, 1961.

Aksoy, Ömer Asım. “Şeyh Ahmed ve Nazmü’l-Le’âl”, *TDAY Belleten* 1959, Ankara, 1988, s. 205-248.

Alparslan, Ali. *Manzum Lûgatler ve Tuhfe-i Vehbî’nin Alfabetik Tertibi*, İstanbul, 1946-1947. (Mezuniyet Tezi)

Alparslan, Ali. “Gazel Şerhi Örnekleri”, *Türk Dili* (Türk Şiiri Özel Sayısı II: Divan Şiiri), S. 415-417, Temmuz-Ağustos-Eylül, 1986, s. 248-259.

Altuner, Nuran. “Şâhin-zâde El-Mar’aşî “Şeyh Alî Dilkesîr”in Tuhfetü’l-Vüzerâ” Adlı Eserinin Tanıtımı, Kahramanmaraş Sempozyomu, 2004, C.1.,s. 143-154.

Alptekin, Turan. “Yunus Şiirlerinin Stilistik ve Yapısal Çözümleme Denemesi İçin Bir Prolegomen” *Turkish Studies/ Türkoloji Çalışmaları*, In Memoriam Agâh Sırrı Levend Hâtıra Sayısı I, S. 1. 2000, s. 9-56.

Arslan, Mehmet ve İsmail Hakkı Aksoyak, “Gelibolulu Âli’nin Şerh Muhtevalı Dört Risalesi”, *Türklük Bilimi Araştırmaları*, 1998, S. 6, s. 263-288.

Ateş, Ahmet. "Metin Tenkidi Hakkında (Dasitân-ı Tevârih-i Mülûk-i Âl-i Osman münasebeti ile)", *Türkiyât Mecmuası*, C.VII-VIII, 1942.

Avşar, Ziya, “Rûhü’l-Mesnevî’de Mesnevî’nin İlk On Sekiz Beytinin Şerh Yöntemi”, *II. Kayseri ve Yöresi Kültür, Sanat ve Bilgi Şöleni*, Kayseri, 10-12 Nisan, 2006.

Avşar, Ziya, “Tenkitli Metin Neşrinde İmlâ Sorunu Üzerine Düşünceler, *Turkish Studies/ Türkoloji Çalışmaları, Volume 3/6 (Prof. Dr. İsmail Ünver Adına-The Serial Of Special Volumes- İmlâ/Ortographic)* Fall, 2008, s. 71-111.

Aycan, İrfan, “Ebû Mervân”, TDV İslam Ansiklopedisi, İSAM, C. 29, s. 225-227, 2004, İstanbul.

Başaran, Orhan, “İdrîs-i Bitlisî’nin Şerh-i Kaside-i Hamriyye’si ve İki Yazma Nüshası”, *Şarkiyat Araştırmaları Dergisi*, *Journal of Oriental Studies IV*, S. 12 Kış 2004, s. 7-15.

Batislam, H. Dilek, "Tokatlı Ebubekir Kânî Efendi'nin Mensur Letâifnâme ve Hezliyyâtındaki Şerhler", *II. Kayseri ve Yöresi Kültür, Sanat ve Bilgi Şöleni*, Kayseri, 10-12 Nisan, 2006.

Bayak, Cemal, "Divan Şiiri Üzerindeki Akademik Araştırmalar ve Bir Divan İnceleme Metodu", *Turkish Studies/Türkoloji Çalışmaları,* Kaf Dağının Ötesine Varmak, Dest Scrift in Honor of Günay Kut, Essays Presented by Her Colleagues and Students II, 27, S.2, 2003, s. 179-202.

Belge, Murat, "Divan Edebiyatı ve Metin Eleştirisinde Yöntem", *Yeni Dergisi,* C.3, S. 36, 1967, s. 215-224.

Bilgin, Azmi, "Eski Türk Edebiyatında Şerh", *Kayseri ve Yöresi Kültür, Sanat ve Bilgi Şöleni,* Kayseri, (12-13 Nisan, 2001),Bildiriler C.I, 2001, s. 169-173.

Bilgin, Orhan, "Esedî", TDV İslam Ansiklopedisi, İSAM, c. 11, s. 370, 1995, İstanbul.

Canım, Rıdvan, "Metin Şerhi Geleneğimiz Çerçevesinde Tarlan ve İpekten'in Kaleminden Fuzulî'nin Sana Redifli Gazeli", *Fuzulî Kitabı*, İBB Kültür İşleri Daire Başkanlığı, İstanbul, 1996, s. 129-140.

Cerrahoğlu, İsmail, "İmâm Kelbî" TDV İslam Ansiklopedisi, İSAM, c. 25, s. 205-206, İstanbul, 2002.

Ceviz, Nurettin ve Soner Gündüzöz "Osmanlı Medrese Kültüründe Manzum İlmî Eser Geleneğinin Güzel Bir Örneği: Lügat-i Yûsuf", *Ekev Akademi Dergisi*, 10. Yıl, S. 29, Güz 2006, s. 223.

Ceyhan, Adem, "Kânûnî'nin Bir Gazelinin Düşündürdükleri", *Yağmur Kültür, Sanat ve Edebiyat Dergisi*, S. 1, Ekim-Kasım-Aralık, 1998, s. 59-62.

Ceylan, Ömür, "Halk İçre Bir Âyineyim", (Sohbet), *Dergâh*, C.9, S.127, Eylül 2000, s. 12-13.

Coşkun, Ali Osman, "Bir Beytin Düşündürdükleri", *Kubbealtı Akademi Mecmuâsı,* 27, S. 3, Temmuz 1989, s. 11-15.

Cündioğlu, Dücane, "Çağdaş Tefsir Tarihi Tasavvurunun Kayıp Halkası; Osmanlı Tefsir Mirası", *İslâmiyât*, II/4, Ekim-Aralık, 1999, s. 51-73.

Çağıran, Önder, "Ferişteoğlu Sözlüğü Hakkında", *Kastamonu Eğitim Dergisi*, C.8, No: 2, Kastamonu 2000.

Çakan, Lütfü ve Muhammed Eroğlu, "İbni Abbas", TDV İslam Ansiklopedisi, İSAM, c. 1, s. 76-79, İstanbul, 1988.

Çalışkan, Adem, "Yunus Emre'nin Bir İlahisi ve Dilbilimsel Açıdan İncelenmesi", *Tasavvuf Dergisi*, S. 12, 2004, s. 137-157.

Çavuşoğlu, Mehmet, "Nef'î'nin Kasidelerinden Örnekler ve Açıklamaları", Ölümünün Üç yüz ellinci Yılında Nef'î, *AKM*, Ankara, 1991, s. 91-135.

Çavuşoğlu, Mehmet, "Bir Beyitin Çevresinde", Osmanlı Divan Şiiri Üzerine Metinler, (Haz. Mehmet Kalpaklı), *YKY*, İstanbul, 1999, s. 204-207.

Çelebioğlu, Amil, "Yunus'un Şiirleriyle İlgili Şerhler", *Türk Edebiyatı*, S. 193, İstnabul, 1989, s.28.

Çelebioğlu, Amil, "Yunus'un Bir Şiirinin Şerhi", *Yunus Emre Sempozyumu*, 2-5 Mayıs 1988, Bildiriler s. 95.

Çelik, İsa, "Mevlana'nın Mesnevi'sinin Tercüme ve Şerhleri", *A.Ü. Türkiyat Araştırmaları Enstitüsü Dergisi*, Yıl: 9, S. 19 (2002), s. 71-94.

Çelik, İsa "Tasavvufî Şerh Edebiyatı Bağlamında Mesnevi Şerhlerinden Kırk Beyit Yorumu Üzerine Mukayeseli Bir İnceleme" *A.Ü.Türkiyat Araştırmaları Enstitüsü Dergisi,* yıl: 10 S.23, 2003, s.33-56.

Çevirme, Hülya, "Yunus Emre'nin Bir Şiirinin Göstergebilim Açısından İncelenmesi" *Atatürk Üni. Türkiyat Araştırmaları Dergisi (Prof. Dr. Efrasiyap Gemalmaz Özel Sayısı)*, S. 17, 2000, s. 75-80.

Çınar, Bekir, "Manzum Sözlüklerimizden Miftâh-ı Lisân'ın Şekil, Dil ve Üslup Özellikleri" *38. ICANAS (Uluslararası Asya ve Kuzey Afrika Çalışmaları Kongresi),* Atatürk Kültür, Dil ve Tarih Yüksek Kurumu C.1.

Çıpan, Mustafa, "Şeyyad Hamza'nın Hayatı, Eserleri, Şahsiyeti, Kasidesinin İncelemesi ve On İkinci Beytinin Şerhi", *Konya Ticaret Odası Yeni İpek Yolu Dergisi*, (700. Yıl Konya Özel Sayısı I), Konya, Mayıs 1998, s. 351-360.

Çöğenli, Sadi Eski Harflerle Basılmış Türkçe Sözlükler Kataloğu", *Akademik Araştırmalar Dergisi*, Yıl 2, S. 7-8, Kasım 2000-Nisan 2001

Dağlar, Abdülkadir, "Ahmet Cevdet Paşa'nın Belâgat-ı Osmâniyye'sine Hacı İbrâhim Efendi'nin Şerhi: Şerh-i Belâgat", *II. Kayseri ve Yöresi Kültür, Sanat ve Bilgi Şöleni*, Kayseri, 10-12 Nisan, 2006.

Dağlar, Abdülkadir, Şem'î Şem'ullâh Şerh-i Mesnevî, C.1 (İnceleme-Tenkitli Metin-Sözlük), (Danışman: Prof. Dr. Atabey Kılıç), (yayımlanmamış doktora tezi), Kayseri, 2009.

Dağlar, Abdülkadir, "Vassâf Tarihi Şerhinden Hareketle Şerh Kaynakları Meselesi", *Turkish Studies/ Türkoloji Çalışmaları, Volume 2/4*, 2007, s.293-307.

Dağlar, Abdükadir, "Âyîneye Düşen Sır: "Nihânuz" Gazelini Şerh Ve Tahlil Denemesi", *Turkish Studies/ Türkoloji Çalışmaları, Volume 2/4*, 2007, s.308-320.

Dağlar, Abdülkadir, "Klasik Türk Edebiyatı Şerh Geleneği ve Hacı İbrâhim Efendi'nin Şerh-i Belâgat'ına Dair", *Turkish Studies/ Türkoloji Çalışmaları, Volume 2/2*, 2007, s.161-178.

Dağlar, Abdülkadir, "Hacı İbrâhim Efendi'nin "Şerh-i Belâgat"ı Metin", *Turkish Studies/ Türkoloji Çalışmaları, Volume 2/4*, 2007, s.321-370.

Dağlar, Abdülkadir, "Kâmil-i Mevlevî'nin Kendi Şiirine Tuttuğu Ayna: Adem Kasîdesi ve Yorumu", *Turkish Studies/ Türkoloji Çalışmaları, Volume 3/4*, 2008, s.335-371.

Dağlar, Abdülkadir, "Ebussuûd Efendi'nin Teleffuz-İmlâ Üzerine Dikkatleri Ve İki Risâlesi", *Turkish Studies/ Türkoloji Çalışmaları, Volume 3/6*, 2008, s.186-214.

Dağlar, Abdülkadir, "Bilim, Düşünce ve Edebiyatın Filolojik Kavşağı: Türkçe Şerh Geleneği", *III. Uluslar arası Dünya Dili Türkçe Sempozyumu*, (16-18 Aralık), İzmir, 2010.

Demirci, Mehmet, "Mesnevî Şerhleri ve Şârihleri", *Kubbealtı Akademi Mecmuası*, Yıl: 33, S. 1, (Ocak 2004), s. 20-28.

Demirel, Gamze, "Neşati'nin Bile Redifli Gazeli Üzerine Bir Tahlil Denemesi", *Fırat Üni. Sosyal Bilimler Dergisi*, S. 11, Temmuz 2001, s. 137-146.

Demirel, Şener, "Ateş Redifli İki Matla Beytinin Karşılaştırılmalı Tahlil Denemesi", *Fırat Üni. Sosyal Bilimler Dergisi*, Elazığ, 2000, C. 10, S. 2, s. 65-89.

De Vaux, Carra, "Şerh" İslam Ansiklopedisi, C. 11, 1979, s. 429.

Dilçin, Cem, "Fuzûlî'nin Bir Gazelinin Şerhi ve Yapısal Yönden İncelemesi", *Türkoloji Dergisi*, C.9, 1991, s. 43-98.

Dilçin, Cem, "Divan Şiirindeki Paralel ve Ortak Söz Yapılarından Metin Eleştirisinde Yararlanma", *Türkoloji Dergisi*, C.13, S. 1, 1999, s. 34-66.

Doğan, Muhammet N., "Metin Şerhi Bakımından Klâsik Türk Edebiyatı Kaynaklarına Toplu Bir Bakış", *I.Eski Türk Edebiyatı Kollogyumu*, Ankara 17-18 Ocak 1992.

Doğan, Muhammet N., "Metin Şerhi Üzerine", *Yedi İklim* 9, S.63 (Haziran 1995), s.70-74.

Doğaner, Elif Karasioğlu, "Hâcı İsmâ'îl zühdî b. Ömer Şerh-i Sübha-yı Sıbyân",(İnceleme-Metin-Sözlük-Tıpkıbasım), (Danışman: Prof. Dr. Atabey Kılıç), Erciyes Üni. Sosyal Bilimler Enstitüsü, (yayımlanmamış yüksek lisans tezi), Kayseri, 2011.

Duman, H. Harun, "Tuhaf Bir Lügat: Miftâh-ı Lisân", *Türk Dünyası Araştırmaları*, Sayı: 54, 1998

Durmuş, İsmail, Tahsin Yazıcı ve Ahmet Topaloğlu ve Mustafa S. Kaçalin, "Sözlük" TDV İslam Ansiklopedisi, *İSAM*, c. 37, s. 398-414, İstanbul, 2009

Durusoy, Ali, "El-İşârât ve't-Tenbîhât", TDV İslam Ansiklopedisi, *İSAM*, c. 23, s. 421-422, İstanbul, 2001.

Erdem, Mehmet Dursun, "Manzum Sözlükler ve Tuhfe-i Âsım", *International Journal of Central Asian Study*, Volume 10-1, 2005.

Erdem, Mehmet Dursun; Osmanlı Dönemi Manzum Çocuk Sözlükleri ve Bir Lugât-ı Sıbyân Yazması", *Hece Aylık Edebiyat Dergisi Çocuk Edebiyatı Özel Sayısı*, Yıl 9, Sayı 104-105, Ağustos-Eylül 2005, s. 178-189.

Erdoğan, Mustafa , "Niyaz-î Mısrî Şerhleri". *Dergâh*, C.6, S.17, 1996.

Erdoğan, Mustafa, "Şerh-i Noksânı Neylerler ?", *Dergâh* 12, S.137, Temmuz 2001, s.20-1., Tanıtma.

Erdoğan, Mustafa, "Edebiyatımızda Şerh Geleneğine Genel Bir Bakış", *Celal Bayar Üni. Sosyal Bilimler Dergisi*, S. 1, Manisa, 1997, s. 286-293.

Filizok, Rıza, "Metin Şerhi, Metin Tahlili ve Mehmet Kaplan", *Dergâh*, C.17, S.194, 2006, s.10-11.

Genç, İlhan, "Klasik Türk Edebiyatı Metinlerini Anlamada Modern Yaklaşımlar", *Turkish Studies/ Türkoloji Çalışmaları,* Volume 2/4, 2007.

Gökyay, Orhan Şaik, "Bakî'nin Bir Beyti Üzerine" Kim Etti Sana Bu Kârı Teklîf: Seçme Makaleler 2, *İletişim*, İstanbul 1997.

Gökyay, Orhan Şaik, "Şair Necati'nin Bir Beyti Üzerine", Kim Etti Sana Bu Kârı Teklîf: Seçme Makaleler 2, *İletişim*, İstanbul 1997, s.399-404.

Güleç, İsmail, "Türk Edebiyatında Cezîre-i Mesnevî Şerhleri", *Osmanlı Araştırmaları / The Journal of Ottoman Studies* (Prof.Dr. Nejat Göyünç Armağan) 2, S. 24, 2004 .

Güleç, İsmail, "Türk Edebiyatında Mesnevî Tercüme ve Şerhleri", *Journal of Turkish Studies / Türkoloji Çalışmaları,* Kaf Dağının Ötesine Varmak, Fest Scrift İn Honnor Of Günay Kut, Essays Presented by Her Colle Agues and Students II, 27,S.2, 2003.

Güleç, İsmail, "Klâsik Türk Edebiyatı Metinleri Nasıl Şerh Edilmeli?", *Türk Dili ve Edebiyatı Dergisi*, c. 42, S. 42, 2010, s.83-112

Gülhan, Abdülkerim; Manzum Sözlük Nazmü'l-Leâl'in Dil ve Üslûp Özellikleri Üzerine Bir Değerlendirme", *Celal Bayar Üni. "II. Uluslararası Türk Tarihi ve Edebiyatı Kongresi*, 11-12-13 Kasım 2005, Manisa.

Gümüş, Zehra, "Pîrî Paşazâde Mehmed b. Cemâlî'nin Tuhfe-i Şâhidî Şerhi: Tuhfe-i Mîr", *II. Kayseri ve Yöresi Kültür, Sanat ve Edebiyat Bilgi Şöleni*, Kayseri, 10-12 Nisan 2006.

Gümüş, Zehra, "Tuhfe-i Şâhidî Şerhlerinden Tuhfe-i Mîr'in Şerh Metodu", *Mevlânâ, Mesnevi, Mevlevihaneler Sempozyumu*, 30 Eylül- 01 Ekim 2005, Manisa.

Gümüş, Zehra, "Şemsî'nin Cevâhirü'l-Kelimât'ı", (Danışman: Doç. Dr. Atabey Kılıç), Erciyes Üniversitesi, Kayseri 2003. (Lisans Tezi),

Gümüş, Zehra, "Pîrî Paşa-zâde Mehmed b. Abdü'l-bâkî El-Cemâlî'nin Tuhfe-yi Şâhidî Şerhi: Tuhfe-i Mîr", *Turkish Studies/ Türkoloji Çalışmaları, Volume 2/3*, 2007, s. 296-312.

Gümüş, Zehra, "Klasik Türk Edebiyatında Manzum Sözlük Şerhleri", *Turkish Studies/ Türkoloji Çalışmaları, Volume 2/4,* 2007, s.423-431.

Gümüş, Zehra, "Sarf ve İmlâ Encümeni'nin "Usûl-i İmlâ" İsimli Eseri ve İmlâ Meselelerimiz", *Turkish Studies/ Türkoloji Çalışmaları, Volume 3/6*, 2008, s.303-319.

Gümüş. Zehra, "Mesnevî'ye Cevrî'nin Manzum Şerhi: Hall-i Tahkîkât", *Turkish Studies/ Türkoloji Çalışmaları, Volume 4/6*, 2009, s.

Hatiboğlu, İbrahim, "İmâm Ḥâkîm Müstedrek" TDV İslam Ansiklopedisi, *İSAM*, c. 32, s. 134-135, 2006, İstanbul.

Hıfzırrahman Raşit Öymen, "İslâmiyette Öğretim ve Eğitim Hareketleri", *Ankara Üni. İlâhiyat Fak. Dergisi*, C. XI, s. 61.

Holbrook, Victoria Rowe, "Klasik Sonrası İmge, Okyanussal Benlik", *Toplum ve Bilim*, S.70, Kış 1996, s.199-214.

Horata, Osman, "Necati Beyden Baki'ye Döne Döne", *Bilig*, S.7, Güz 1998, s.44-46.

Horata, Osman; "Klasik Edebiyatımıza Ait Metinlerin Neşrinde Karşılaşılan İmla İle İlgili Bazı Problemler", *I. Eski Türk Edebiyatı Kollogyumu*, *İLESAM*, Ankara 17-18 Ocak 1992.

İlaydın, Hikmet, "Fuzuli'nin Bir Gazeli", Makaleler, (Haz. Nihal İlaydın), Aydın Kitapevi, Ankara 1999.

İlhan, Seyfettin, Şemsi Cevâhirü'l-Kelimât (Mukayeseli İnceleme), (Danışman: Yrd. Doç. Dr. Zülfü Güler), Fırat Üni. Sosyal Bilimler Enstitüsü, Elazığ 1997. (yayımlanmamış yüksek lisans tezi)

İnce, Yılmaz, "Manzum Sözlükler ve 'Şemsî'nin Cevâhirü'l-Kelîmât'ı Üzerine Bir Dil İncelemesi", *Fırat Üniversitesi Sosyal Bilimler Dergisi*, C. 12, S. 2, Elazığ, 2002

İnce, Adnan, "Tenkitli Metin Kurmada Karşılaşılan Güçlükler ve Çözüm Önerileri", *I.Eski Türk Edebiyatı Kollogyumu*, *İLESAM*, Ankara 17-18 Ocak 1992.

İpekten, Haluk, "Gazel Şerhi Örnekleri II", *Türk Dili (Türk Şiiri Özel Sayısı II Divan Şiiri)*, S.415-417, Temmuz-Ağustos-Eylül 1986, s.260-290.

İmamoğlu, Ahmet Hilmi, "Farsça-Türkçe Manzum Sözlükler ve Şahidi'nin Sözlüğü (İnceleme-Metin)", (yayımlanmamış doktora tezi), Erzurum, 1993

Kandemir, M.Yaşar, "İmâm Nevevî", TDV İslam Ansiklopedisi, İSAM, c. 33, s. 45-49, İstanbul, 2007.

Kara İsmail, "Unuttuklarını Hatırla!" Şerh ve Haşiye Meselesine Dair Birkaç Not, Dîvân, *Disiplinlerarası Çalışmalar Dergisi*, c. 15, S. 23, s. 1-67

Karabey, Turgut, "Metin Şerhi", *I.Eski Türk Edebiyatı Kollogyumu,* Ankara 17-18 Ocak 1992.

Karabey, Turgut ve Numan Külekçi, "Sünbülzâde Vehbî, Tuhfe (Farsça-Türkçe Manzum Sözlük"), Erzurum, 1990.

Karacabey Salih, "Hattâbî'nin Hadis İlmindeki Yeri ve Şerh Metodu", (yayımlanmamış doktora tezi), Bursa, 1990.

Karaismailoğlu, Adnan, "Manzum Sözlüklerimizden Tuhfe-i Remzî", *Milli Kültür*, Temmuz 1990, S. 74, s. 60-61.

Kartal, Ahmet, "Sa'dî-i Şîrâzî'nin Bostan İsimli EserininTürkçe Tercüme ve Şerhleri", *Türk Kültürü İncelemeleri Dergisi The Journal of Turkish Cultural Studies*, S.5, Güz 2001, s.99-120.

Kartal, Ahmet, "Ahmet Remzî'nin Tuhfe-i Remzî İsimli Eseri", *Bilge*, S. 28, Ankara.

Kazan, Şevkiye, "Celîlî'nin Gazellerinde Şerh Kavramının Kullanımı Ve Şerh Redifli Gazelinin Şerhi", *Turkish Studies / Türkoloji Çalışmaları*, C. IV, sy. 6, 2009, s. 291-325

Kılıç, Atabey, "Nef'î'nin Bir Beyti Üzerine Düşünceler", Erciyes, *Aylık Fikir ve Sanat Dergisi*, Yıl 24, S.284, Ağustos 2001, s.4-5.

Kılıç, Atabey, "Karnım Açtır Karnım Aç!", *Berceste*, S.13, Temmuz 2003, s.3-6.

Kılıç, Atabey, "Manzum Sözlüklerimizden Sübha-i Sıbyân Şerhi Hediyyetü'l-İhvân", *Celal Bayar Üniversitesi II. Uluslar arası Türk Tarihi ve Edebiyatı Kongresi*, Manisa 11-12-13 Kasım 2005; "Manzum Sözlüklerimizden Sübha-i Sıbyân Şerhi Hediyyetü'l-İhvân", *Turkish Studies / Türkoloji Çalışmaları*, C. 1. S. Temmuz-Ağustos- Eylül 2006, s.19-28.

Kılıç, Atabey, "Klâsik Türk Edebiyatında Manzum Sözlük Yazma Geleneği ve Türkçe-Arapça Sözlüklerimizden Sübha-i Sıbyân", *Prof. Dr. Abdülkadir Karahan'a Armağan Klasik Türk Edebiyatı Sempozyumu*, 6-7 Mayıs 2005, Urfa, (Haz. Eyüp Azlal, Necmi Karadağ, M. Emin Karahan), Şanlıurfa Belediyesi Kültür ve Turizm Müdürlüğü Yay., Şanlıurfa, 2006.

Kılıç, Atabey, "Klâsik Türk Edebiyatında Manzum Sözlük Yazma Geleneği ve Türkçe-Arapça Sözlüklerimizden Sübha-i Sıbyan", *Erciyes Üni. Sosyal Bilimler Enstitüsü Dergisi*, S. 20, Kayseri, 2006/1.

Kılıç, Atabey, "Türkçe-Arapça Manzum Sözlüklerimizden Sübha-i Sıbyân -1-", *Turkish Studies / Türkoloji Araştırmaları*, Volume 1/2 Fall 2006.

Kılıç, Atabey, "Altıparmak Mehmed Efendi'nin Şerh-i Telhîs-i Miftâh'ında Şerh Metodu", *II. Kayseri ve Yöresi Kültür, Sanat ve Edebiyat Bilgi Şöleni*, Kayseri 10-12 Nisan 2006.

Kılıç, Atabey, "Türkce-Arapca Manzum Sözlüklerimizden Sübha-i Sıbyân -2-" (Metin), *Turkish Studies/Türkoloji Çalışmaları*, Volume 2/1, Winter, 2007, s. 29-71.

Kılıç, Atabey; "Türkce-Farsca Manzum Sözlüklerden Tuhfe-i Vehbî (Metin)", *Turkish Studies/Türkoloji Çalışmaları*, Volume 2/2 (Osman Nedim Tuna Armağanı), Spring 2007, s. 410-475.

Kılıç, Atabey; "Türkçe-Farsça Manzum Sözlüklerden Tuḥfe-i Şâhidî (Metin)", *Turkish Studies/Türkoloji Çalışmaları*, Volume 2/3 (Tunca Kortantamer Özel Sayısı II), Fall 2007, s. 516-548

Kılıç, Atabey, "Türkçe-Arapça Manzum Sözlüklerden Sübha-i Sıbyân-1-İnceleme" , *Turkish Studies/ Türkoloji Çalışmaları*, Volume 1/2, 2006, s.85-104.

Kılıç, Atabey, "Türkçe-Farsça Manzum Sözlüklerden Tuhfe-i Vehbî" , *Turkish Studies/ Türkoloji Çalışmaları*, Volume 2/2, 2007.

Kılıç, Atabey, "Altıparmak Mehmed Efendi ve Şerh-i Telhîs-i Miftâh'ında Şerh Metodu", *Turkish Studies/ Türkoloji Çalışmaları*, Volume 2/3, 2007,

Kılıç, Atabey, "Denizlili Mustafa B. Osman Keskin Ve Eseri Manzûme-yi Keskin", *Turkish Studies/ Türkoloji Çalışmaları*, Volume 2/3, 2007. s.340-348.

Kılıç, Atabey, "Türkçe-Farsça Manzum Sözlüklerden Tuhfe-i Şâhidî" , *Turkish Studies/ Türkoloji Çalışmaları*, Volume 2/4, 2007, s.516-548.

Kılıç, Atabey, Manzum Sözlük Mecmuası (Konya Mevlânâ Müzesi Kütüphanesi 4026), Tuḥfe-i Vehbī – Tuḥfe-i Şāhidī – Sübḥa-i Ṣıbyān, (İnceleme-Metin), Laçin yay., Kayseri, 2007.

Kılıç, Atabey, "Aruz İmlâsı Üzerine Notlar", *Turkish Studies/ Türkoloji Çalışmaları,* Volume 3/6, 2008, s.471-487.

Kılıç, Atabey "Mesnevî Şerhleri Sözlüğü", *Sûfî Araştırmaları*, S.5.

Kılıç, Atabey, "Geleneksel Şerh ve Modern Metin İncelemelerine Eleştirel Bir Bakış: Metotlar, Çalışmalar, Beklentiler ", *Turkish Studies/ Türkoloji Çalışmaları*, Volume 4/6, 2009, s.326-334.

Kılıç, Atabey, "Dağılan İncileri Toplamak: Bir Şerh Tasnifi Denemesi", Klâsik Türk Edebiyatı Üzerine Makaleler, Turkish Studies Publication, Ankara, 2007.

Kılıç, Atabey, "Kadı Burhaneddin'in Bir Gazelinden Hareketle",*Berceste Aylık Kültür Sanat Edebiyat Dergisi*, Yıl 5, S. 54 Aralık 2006, s.21-24.

Kılıç, Atabey; "Manzum Sözlüklerimizden Manzûme-i Keskin", *Kayseri ve Yöresi Kültür, Sanat ve Edebiyat Bilgi Şöleni*, Kayseri, 12-13 Nisan 2001,

Kılıç, Atabey; "Günümüzde Metin Neşri ve Problemleri Üzerine Düşünceler", *I. Kırşehir Kültür Araştırmaları Bilgi Şöleni, 8-10 Ekim 2003, Kırşehir; I. Kırşehir Kültür Araştırmaları Bilgi Şöleni*, 8-10 Ekim 2003 Bildiriler, (Haz. Yrd. Doç. Dr. Ahmet Günşen) Kırşehir, 2004, s. 331-345.

Kılıç, Hulusi, "Cevherî Sıhhâh" TDV İslam Ansiklopedisi, *İSAM*, c. 7, s. 459, İstanbul, 1993.

Kılıç, Hulusi, "İmâm-ı Firûzâbâdî ", TDV İslam Ansiklopedisi, *İSAM,* c. 13, s. 142-145, İstanbul, 1996.

Kırbıyık, Mehmet, "Ferrî Mehmed'in Bir Gazelinin Şerhine Dair", *Selçuk Üni. Türkiyat Araştırmaları Dergisi*, S.7, 2000, s.343-359.

Kırbıyık, Mehmet, "Miftâh-ı Lisân Adlı Manzum Fransızca-Türkçe Sözlük Üzerine", *Selçuk Üni. Türkiyat Araştırmaları Enstitüsü Dergisi*, S.11 – 2002.

Kırbıyık, Mehmet, "Miftâh-ı Lisân adlı Manzum Fransızca-Türkçe Sözlük Üzerine", *Türkiyât Araştırmaları Dergisi*, S.11, 2002, s. 181-200.

Kırbıyık, Mehmet, "Klâsik Türk Edebiyatı Öğretici Manzum Eserleri Üzerine Bazı Düşünceler", International Symposium on Changesand New Trends in Education, s.1-8.

Koçoğlu, Turgut; Şem'i Şem'ullah Şerh-i Mesnevi (II. Cilt) (İnceleme-Tenkitli Metin-Sözlük), (Danışman: Prof. Dr. Atabey Kılıç), Erciyes Üni. Sosyal Bilimler Enstitüsü, (yayımlanmamış doktora tezi), Kayseri, 2009.

Koçoğlu Turgut, "Nâbî'nin "Gelür Gider" Redifli Gazaline Yapılan İki Şerhin Metot Açısından Mukayesesi", *Turkish Studies/ Türkoloji Çalışmaları,*Volume 2/3, 2007, s.376-385.

Koçoğlu Turgut, "Muhammed El-Hâc Muslî'nin "Şefîk-Nâme Şerhi", *Turkish Studies/ Türkoloji Çalışmaları,* Volume 2/4, 2007, s.549-554.

Koçoğlu Turgut, "Metin Neşrinde İmlâ Üzerine Görüşler Ve Uygulamalara Dâir", *Turkish Studies/ Türkoloji Çalışmaları*, Volume 3/6, 2008, s.488-498.

Koçoğlu Turgut, "Rusçuklu Zârîfî Ömer Baba ve Manzum-Mensur Tasavvuf Terimleri Lügatçesi: Istılahât-ı Meşâyıh", *Turkish Studies/Türkoloji Çalışmaları*,Volume 7/3, 2012, s.1751-1776.

Koçoğlu Turgut, "Mesnevî Şârihi Şem'i Şem'ullah'ın Şerh Yöntemi İle Walter G. Andrews'un Sözdizimsel Metin Yorumlama Yöntemi Arasındaki Benzerlik", *Turkish Studies/ Türkoloji Çalışmaları*, Volume 7/4-II, 2012, s.2249-2258.

Kortantamer, Tunca; "Genç Edebiyat Araştırmacısının Yanlışları", *Türklük Araştırmaları Dergisi*, C.VII, İstanbul 1993, s. 337-365.

Kortantamer, Tunca, "Teori Zemininde Metin Şerhi Meselesi", I. Eski Türk Edebiyatı Kollogyumu, Ankara 17-18 Ocak 1992; *Ege Üni. Edebiyat Fak. Türk Dili ve Edebiyatı Araştırmaları Dergisi*, S.VIII, 1994, s.1-10.

Köksal, Fatih, "Sühan Kasidesinini Tahlili Üzerine", Güneysu 2. Dönem, S.31,Ocak-Şubat 1991.

Köprülü, Fuad; "Türk Edebiyatı Tarihi'nde Usûl", *TTK Edebiyat Araştırmaları*, Ankara 1999, s.47.

Kuloğlu, Nazan, "Fuzûlî'nin Bir Gazelinin Yapısal İncelanmesi", *Fırat Üni. Sosyal Bilimler Dergisi*, C.6, S.1-2, 1994, s.213-227.

Kur'ân-ı Kerîm ve Açıklamalı Meâli (Haz.: Hayrettin Karaman, Ali Özek, İbrahim Kâfi Dönmez, Mustafa Çağrıcı, Sadrettin Gümüş, Ali Turgut), TDV Yay., Ankara, 1997.

Kurnaz, Cemal, "Necâtî Beğ, Ahmet Paşa, Hayâlî Beğ ve Nev'î Divanlarındaki Teşbih ve Mecaz Unsurları", *Türk Kültürü Araştırmaları*, XXV/I, 1987, s. 127-164.

Kurnaz, Cemal, "Âşık Oldur Ki Kılar Cânın Fedâ Cânânına", *Dergâh* 14, S.157(Mart 2003), s.11-22.

Kurnaz, Cemal,"Bülbül". TDV İslam Ansiklopedisi, Cilt 6, TDV, İstanbul 1992, s.485-86.

Kurnaz, Cemal-M. Tatçı-H. Çelik, "Manzum Bir Şathiye Şerhi: "Mehmet Nesim Efendi'nin Tuhfe-i Verdiyye'si",*Turkish Studies/ Türkoloji Çalışmaları,*: Essays in Honour of Barbara Flemming Barbara Flemming Armağanı II 26, S.2(2002): s.69-95.

Kutluer, İlhan, "Şifâ", TDV İslam Ansiklopedisi, İSAM, c. 39, s. 131-134, İstanbul, 2010.

Kutluer İlhan, "Câlînûs", TDV İslam Ansiklopedisi, İSAM, c 7, s. 32-34, İstanbul,1993.

Lewis, Franklin. "[Batıda Mesneviden Yapılan İlk] Çeviriler, Şerhler, Uyarlamalar ve Esinlenmeler", (Çev: İsmail GÜLEÇ), *İlim Araştırmalar*, S.20, 2005, s.183-202.

Mengi, Mine, "Metin Çalışmaları Terimleri ve Bunlardan Biri: Metin Tahlili", *II. Kayseri ve Yöresi Kültür, Sanat ve Edebiyat Bilgi Şöleni*, Kayseri 10-12 Nisan 2006.

Morkoç, Yasemin Ertek, "Hâfız-ı Şîrâzî'nin Bir Gazelinin Yapısal Yönden İncelenme Denemesi", *Dergâh*, C.16, S.190, s.17-20.

Muhtar, Cemal, "İslâmda Sözlük Çalışmaları", *Marmara Üni. İlâhiyat Fakültesi Dergisi*, S. 3, İstanbul, 1985, s. 363

Muhtar, Cemal, İki Kur'an Sözlüğü, Luğat-ı Ferişteoğlu ve Luğat-ı Kânûn-ı İlâhî, *Marmara Üni. İlahiyat Fakültesi Vakfı*, İstanbul, 1993.

Okumuş, Necdet, "Nâilî-i Kadîm'in "Halvetîleriz" Adlı Şiirinin Ali Nihad Tarlan Tarafından Yapılan Şerhi", *Dergâh*, C.6, S.68, 1995, s.22.

Okuyucu, Cihan, "Gazel Şerhi Örnekleri (I)", *Erciyes Üni. Sosyal Bilimler Enstitüsü Dergisi*, S.4, 1990, s.467-482.

Okuyucu, Cihan, "Gazel Yorumları 8", *Yitik Düşler*, S. 32, Mayıs 2003, s. 6-7.

Okuyucu, Cihan, "Gazel Yorumları 10", *Yitik Düşler*, S. 33,Temmuz 2003,s.6-7.

Okuyucu, Cihan, "Gazel Yorumları 11", *Yitik Düşler*, S. 34, Ağustos 2003, s.3-4.

Okuyucu, Cihan, "Gazel Yorumları 12", *Yitik Düşler*, S. 36, Ekim 2003, s.6-7.

Okuyucu, Cihan, "Gazel Yorumları 13", *Yitik Düşler*, S. 37, Kasım 2003, s.6-7.

Okuyucu, Cihan, "Gazel Yorumları 14", *Yitik Düşler*, S. 340-41, Mart 2004, s.9.

Okuyucu, Cihan, "Bir Gazel Şerhi", *Yağmur*, S. 27, Nisan- Mayıs- Haziran 2005.

Ölker, Gökhan, "Tuhfetü'l-Uşşâk (Metin-Sözlük)", *Selçuk Üni.,Sosyal Bilimler Enstitüsü,* (yayımlanmamış yüksek lisans semineri), Konya, 2004.

Ölker, Gökhan, "Rumca-Türkçe Manzum Sözlük Tuhfetü'l-Uşşâk", *Turkish Studies/Türkoloji Araştırmaları,* Volume 4/4, Summer 2009. s.856-872

Ölker, Perihan, "Klâsik Edebiyatımızda Manzum Lügat Geleneği ve Mahmûdiyye", *Turkish Studies/Türkoloji Çalışmaları*, Volume 4/4, 2009, s. 873-888

Ölmez, Ahmet, "Şeyh Galib'in Bir Gazelini Şerh", *Türk Bilimi Araştırmaları*, S.9, 2000, s.317-327.

Öz, Yusuf, "Tuhfe-i Vehbî Şerhleri", *İlmi Araştırmalar*, S.5, 1997, s.219-232.

Öz, Yusuf; Tarih Boyunca Farsça Türkçe Sözlükler, (yayımlanmamış doktora tezi), Ankara,1996.

Özek, Ali, "Zemahşerî Keşşâfda", TDV İslam Ansiklopedisi, İSAM, c. 25, s. 329-330, İstanbul, 2002.

Özkan, Ferudun, "Bozoklu Osman Şâkir ve Şehdü Elfâz", *Uluslar arası Sosyal Araştırmalar Dergisi, The Journal of International Social Research*, C.6, S. 26, Bahar 2013.

Öztoprak, Nihat, "Yensiz Gömlek Giyip Ağaç Ata Binmek: Yunus Emre'nin Ölüm Konulu Bir Gazelinin Şerhi", *Türk Kültüründe Ölüm Sempozyumu*, Marmara Üni., İstanbul 25-26 Kasım 2004.

Özyıldırım, Ali Emre, "Nedim'in Meşhur Beytine Vakanüvis Es'ad Efendi'nin Şerhi", *Türkoloji Dergisi*, S. 1, 2000, s. 139-143.

Paksoy, Kezban, "Şemseddin-i sivâsî'nin Şerh-i Gazeliyyât-ı Sultan Murâd-ı Sâlis'i", *II. Kayseri ve Yöresi Kültür, Sanat ve Bilgi Şöleni*, Kayseri, 10-12 Nisan, 2006.

Paksoy, Kezban, "Şerhu Gazeliyyâtû's-Sultân Murâdu's-Sâlis", *Turkish Studies/ Türkoloji Çalışmaları*, Volume 2/3, 2007, s.444-448.

Paksoy, Kezban, "Selahattin-i Uşşâkî'nin Bir Nutuk Şerhi", *Turkish Studies/ Türkoloji Çalışmaları*, Volume 2/4, 2007, s.704-709,

Paksoy, Kezban, "Tuhfe-İ Mîr'de Aruz İmlâsına Dâir Husûsiyetler", *Turkish Studies/ Türkoloji Çalışmaları*, Volume 3/6, 2008, s.521-535.

Paksoy, Kezban, "Bursevî'nin Bir Eseri: Şerh-i Rumûzât-ı Hacı Bayram Velî", *Turkish Studies/ Türkoloji Çalışmaları*, Volume 4/6, 2009, s.374-386.

Pala, İskender, "Yol Yol Olmuş Mısralar", *İsfalt Yol Kültürü*, S.1, Mart 1998, s. 164-170.

Pekolcay, Nejla, "Metin Şerhi", *I. Eski Türk Edebiyatı Kollogyumu*, Ankara, 17-18 Ocak 1992.

Samî, Abdurrahman, "Seyyid Nesimî'nin Bir Beyitinin Şerhi, (Haz. Erol Kılıç), *Dergâh Yay.*, C.5, S. 51, Mayıs 1994, s. 8-9.

Saraç, M. Ali Yekta, "Divan Tahlilleri Üzerine", *İlmî Araştırmalar*, S. 8, 1999, s. 209-21

Saraç, M. Ali Yekta, "Şerhler", *Türk Edebiyatı Tarihi*, C.2., İstanbul, 2006, s.121-132

Sefercioğlu, M. Nejat, "Gitti Ey Dil Kimi Sevdik İse Cânan Diyerek", S. 328, Ağustos 1990, s.496-501.

Soyçekiç, Serap, "Nâdîde Ahmed Efendi'nin Şerh-i Tuhfe-yi Şâhidî'si" , *Turkish Studies/ Türkoloji Çalışmaları*, Volume 4/4, Yaz 2009

Şentürk, Atilla, "Zâtî'nin bir Gazeli ve Düşündürdükleri", *Türk Dili*, S. 464, 1990,s. 78-82.

Şeyh Abdurrahman Sâmî, "Seyyid Nesîmî'nin Bir Beytinin Şerhi", (Haz. Erol Kılıç), *Dergâh*, C. 5, S. 51, 1994, s. 8-9.

Tanyıldız, Ahmet, İsmâil Rusûhî-yi Ankaravî (Mecmû'atü'l-Letâyif ve Matmûratu'l-Ma'ârif), (İnceleme-Metin-Sözlük) C.1., (Danışman: Prof. Dr. Atabey Kılıç), Erciyes Üni. Sosyal Bilimler Enstitüsü, (yayımlanmamış doktora tezi), Kayseri, 2010.

Tanyıldız, Ahmet, "Süreli Yayınlar Bağlamında Bazı Çevri Yazı Sorunları", *Turkish Studies/ Türkoloji Çalışmaları*, Volume 2/3, 2007, s.525-534.

Tanyıldız, Ahmet, "Mesnevî'de Vezin Ve Kafiyenin İmlâya Etkisi", *Turkish Studies/ Türkoloji Çalışmaları,* Volume 3/6, 2008, s.576-587.

Tanyıldız, Ahmet, "Mesnevî Şerhlerinde Sözden Ma'nâya Yorum Farklılıkları", *Turkish Studies/ Türkoloji Çalışmaları*, Volume 4/6, 2009, s.407-426.

Tarlan, Ali Nihad, "Bir Rubaî'nin Düşündürdükleri", Prof. Dr. Ali Nihad Tarlan'ın Makalelerinden Seçmeler, *AKM*, Ankara, 1990.

Tatçı, Mustafa, "Şeyh Ali Nakşıbendî'nin 'Şerh-i Güfte-i Yûnus Emre' Adlı Risalesi", *Türk Kültürü*, S. 29, 1990.

Tatçı, Mustafa, "Nutk-ı Şerîf-i Hazret-i Yûnus Emre ve Şerh-i Hazret-i Mısrî", *Türk Kültürü*, S.330, 1990.

Tatçı, Mustafa, "Gülzâr-ı Aşk (Mevlid Şerhi) Vesîletü'n-Necât'ı Anlama Çabasıdır", *Dergâh*, C. 17, S. 194, 2006, s. 12-15.

Tökel, Dursun Ali, "Ontolojik Analiz Metodu ve Bu Metodun Bâkî'nin Bir Gazeline Uygulanışı", *Yedi İklim 11*, S. 74, Mayıs 1996, s. 53-59.

Tökel, Dursun Ali, "Bir Gazel Anlambilimle Nasıl Açıklanır", *Dergâh 13*, S.150, Ağustos 2002, s.10-11,23.

Tökel, Dursun Ali, "Divan Şiirine Modern Metin Çözümleme Yöntemlerinden Bakmak", *II. Kayseri ve Yöresi Kültür, Sanat ve Bilgi Şöleni*, Kayseri, 10-12 Nisan, 2006.

Tökel, Dursun Ali, "Divan Şiirinin Anlaşılmamasında Sözlüklerin Rolü Nedir?", *II Turkish Studies/ Türkoloji Çalışmaları*, Volume 4/4, Yaz,2009.

Tulum, Mertol, "Filolojik Çalışma ve Eski Metinlerin Neşri Üzerine Görüş ve Tenkitler", *Türk Dünyası Araştırmaları*, Aralık 1983.

Türcan, Zişan; "Hadis literatüründe şerh geleneği ve özellikleri", (Danışman: Prof. Dr. Ali Dere), (basılmamış doktora tezi) Ankara, 2008.

Türcan, Zişan, "Hadis şerhçiliğinin doğuşu ve gelişimi", *Hitit Üni. İlahiyat Fak. Dergisi,* 2009/2, c. 8, s. 16, s. 101-134.

Türker, Ömer, "İmâm Muḳâtil", TDV İslam Ansiklopedisi, İSAM, c. 31, s. 134-136, İstanbul. 2006.

Türkmen, Dursun Ali, "Mütercim Âsım Efendi ve Tuhfe-i Âsım", *On dokuz Mayıs Üni., Sosyal Bilimler Enstitüsü.*, (Danışman: Doç. Dr. Hüseyin Elmalı) (basılmamış yüksek lisans tezi), Samsun 1995.

Ünver, İsmail; "Arapça Farsça Kelimelerin İmlâsı", I. *Eski Türk Edebiyatı Kollogyumu*, *İLESAM*, Ankara, 17-18 Ocak 1992.

Ünver, İsmail; "Çevriyazıda Yazım Birliği Üzerine Öneriler", *Türkoloji Dergisi*, C. XI, Ankara, 1993. S.1, s.51-89.

Üzgör, Tahir, "Metin Şerhi Usûlüne Dair", *I. Eski Türk Edebiyatı Kollogyumu,* Ankara, 17-18 Ocak 1992.

Üzgör, Tahir, "Su Kasidesi'nin İlk Beyitine Dair Bazı Spekülatif Görüşler", *İÜEF Türk Dili ve Edebiyatı Dergisi*, 28, 1998.

Yakar, Halil İbrahim, "Manzum Sözlüklerimizden Tuhfe-i Fedâî", *Turkish Studies/Türkoloji Araştırmaları*, Volume 2/4, Fall 2007.

Yakar, Halil İbrahim, "Türkçe-Arapça Manzum Sözlüklerimizden Nazm-ı Ferâ'id", *Turkish Studies/Türkoloji Araştırmaları*, Volume 4/4, Summer 2009.

Yavaş, Serap, "Nâdîde Ahmed Efendi Şerh-i Tuhfe-yi Şâhidî", (İnceleme-metin-sözlük-tıpkıbasım), (Danışman: Prof. Dr. Atabey Kılıç), Erciyes Üni. Sosyal Bilimler Enstitüsü, (basılmamış yüksek lisans tezi), Kayseri, 2013.

Yavuz, Yusuf Şevki, "Beyzâvî "TDV İslam Ansiklopedisi, *İSAM*, c. 6, s. 100-103, 1992, İstanbul.

Yavuz, Yusuf Şevki, "İmâm Râzî",TDV İslam Ansiklopedisi, *İSAM*, c. 6, s. 402-403, 1992, İstanbul.

Yazar, Sadık, "Anadolu Sahası Klâsik Türk Edebiyatında Tercüme ve Şerh Geleneği", (basılmamış doktora tezi), İstanbul, 2011.

Yekbaş, Hakan, "Metin Şerhi Geleneği Çerçevesinde Şârihlerin Divan Şiirine Yaklaşımları", *Türkiyat Araştırmaları Dergisi*, S. 23, 2008, s.189-217.

Yenikale, Ahmet, "Necâtî'nin Kağıt Redifli Gazeli Üzerinde Bir İnceleme", *Türk Dünyası Araştırmaları*, Prof. Dr. Fahreddin Kırzıoğlu'na Armağan, S.143, (Mart-Nisan 2003), s. 193-198.

Yeniterzi, Emine, "Metin Şerhi İle İlgili Görüşler" *I. Eski Türk Edebiyatı Kollogyumu*, Ankara, 17-18 Ocak 1992.

Yetiş, Kazım, "Belâgat Rhetorıque ve Edebiyat Nazariyesi Sahasında Türkçe Neşredilmiş Kitapların Açıklamalı Bibliyografyası I", *Türk Dili Araştırmaları Yıllığı*-Belleten 1987, s. 367-406.

Yıldırım, Ali, "Baki'nin Devriye Türünde Yazdığı bir Gazeli" *Fırat Üni. Sosyal Bilimler Dergisi*, C. 10, S.1, 2000, s. 207-215.

Yıldırım, Ali, "Rodosî-zâde'nin Kasîde-i Nevrûziyye Şerhi", Fırat Üni. Sosyal Bilimler Dergisi, S. 1, 1999, s. 217-239.

Yılmaz, Ali, "Türk Edebiyatında Esmâ-i Hüsnâ Şerhleri ve İbni İsâ-yı Saruhânî'nin 'Şerh-i Esmâ-i Hüsnâ'sı", *Cumhuriyet Üni. İlahiyat Fak. Dergisi*, S. 2, 1998, s. 1-34.

Yılmaz, Ozan, "Klâsik Şerh Edebiyatı Literatürü", *Türkiyat Araştırmaları Literatür Dergisi*, C.5, S. 9, 2007, s. 271-304.

Yılmaz, Şadiye, "Osmanlıdan Cumhuriyete Sıbyan Mekteplerinde Yenilik ve Gelişmeler", (Danışman: Prof. Dr. Süleyman Büyükkarcı), Selçuk Üni. Sosyal Bilimler Enstitüsü, (basılmamış yüksek lisans tezi), Konya, 2009.

Yurtgezen, Ali, "Fuzûlî'nin Musammat Gazelini Şerh Denemesi", *Gülbang*, S.6, Kasım 2000.

Yurtseven, Necmettin, "Türk Edebiyatında Arapça-Türkçe Manzum Lugatler ve Sünbülzâde Vehbî'nin Nuhbe'si", (yayımlanmamış doktora tezi), Ankara 2003.

Sözlükler

Cebecioğlu, Ethem, *Tasavvuf Terimleri ve Deyimleri Sözlüğü*, Anka Yayınları, İstanbul,2004.

Çakmak, Merete ve Mary IŞIN, *Anadolu Kuş Adları Sözlüğü, Türkçe-İngilizce-Latince*, Kitap Yayınevi, İstanbul, 2005.

Devellioğlu, Ferit, *Osmanlıca-Türkçe Ansiklopedik Lügat*, Aydın Yayınları, Ankara,2008.

Dilçin, Cem, *Yeni Tarama Sözlüğü*, Türk Dil Kurumu Yayınları, Ankara 1983.

Hüseyin Kazım Kadrî, *Büyük Türk Lügatı*, İstanbul 1943.

İmamoğlu, Ahmet Hilmi, *Muğlalı Şâhidî İbrahim Dede Tuhfe-i Şâhidî Farsça-Türkçe Manzum Sözlük*, Muğla Üni. Yayınları, Muğla 2006.

Kanar, Mehmet, *Farsça-Türkçe Sözlük*, Say Yay., İstanbul, 2013.

Karabey, Turgut ve Numan Külekçi, *Sünbülzâde Vehbî, Tuhfe (Farsça-Türkçe Manzum Sözlük)*, Erzurum 1990.

Kartal, Ahmet, *Tuhfe-i Remzî*, Akçağ Yayınları, Ankara 2003.

Kılıç, Atabey, *Mustafa Bin Osman Keskin, Manzume-i Keskin*, TDK Yay., Ankara 2009.

Muhtar, Cemal, *Luğat-ı Ferişteoğlu ve Luğat-ı Kanun-ı İlahi*, Marmara Üni. İlahiyat Fak. Vkf. Yay., İstanbul 1993.

Mutçalı, Serdar, *Arapça-Türkçe Sözlük*, Dağarcık Yayınları, İstanbul 1995.

Onay, Ahmet Talat, *Eski Türk Edebiyatında Mazmunlar*, (Haz.: Cemal Kurnaz) TDV Yay., Ankara 1992.

Pala, İskender, *Ansiklopedik Divan Şiiri Sözlüğü*, Akçağ Yay., Ankara 1995.

Redhouse, Sir James W., *Turkish and English Lexicon*, Çağrı Yay., İstanbul 1992.

Şemseddîn Sâmî, *Kâmûs-ı Türkî*, Çağrı Yay., İstanbul 1996.

Steingass, F.,*A Comprehensive Persian-English Dictionary, Librairie du Liban*, Beirut 1975.

Tekin, Arslan, *Edebiyatımızda İsimler ve Terimler*, Bilge Oğuz Yay., İstanbul 2010.

Tulum, Mertol, *17. Yüzyıl Türkçesi ve Söz Varlığı*, TDK Yay., Ankara, 2011.

Yıldırım, Nimet, *Fars Mitolojisi Sözlüğü*, Kabalcı Yay., İstanbul, 2006.

Yılmaz, Mehmet, *Edebiyatımızda İslami Kaynaklı Sözler (Ansiklopedik Sözlük)*, Enderun Yay., İstanbul 1992

TIPKIBASIM

شرح منظومة الشاهدي المسمى بتحفة الملوك
للفقير عبد الرحمن القدوسي خلفا والخلوتي
طريقا والمغنيوي محتدا عفا
الله تعالى وعاملهما سرا

T.C.
Millî Eğitim
Genel Müdürlüğü
Millî Kütüphane
SATI
5299
T.C. MİLLİ EĞİTİM BAKANLIĞI GENEL KİTAPLIĞI

بسم الله الرحمن الرحيم وبه نستعين

سپاسی بی قیاس و شکری بی مقیاس اول خدای خالق جن و انسه اولسونکه بحار علومنی
الفاظ ملیحه‌ی در معانی شریفه ظرف و صدف قلدی و وجود مسعود انسانی وجود
سائر حیوانات اوزره شرف گفتار و فصاحت شعار ایله مشرف قلدی و وجود ذی وقار
کرمنانی آدم کلام عظیم الشانه شایان آسمانه توتمه قلدی و علوی و سفلی جمله
وارلیغه کاینده مطیع و منقاد قلدی بیت چرخ و انجم کوشه‌ی دی حلقه‌ی اوزره کار
تا که آرایده قوللوغه سکا هر نکه وار • یار دلمش آفتاب اوزره چونکه اولمشدر نثار
دون مختار بی قیمه نثارانی نامدار • و درود نامعدود از جناب رب ودود
اول وجود مسعود و منبع الجود محمد و محمود اولسونکه میدان فصاحت و بلاغتده
سرمردان و بیان خطبا و بلغاده صاحب قران اولمشدر و گفتار دربارانک
ملاحت و لطافتندن قلوب اولی الابصار و ذوی الاعتبار حیران و سرگردان قلمشدر
و بولسع فارسی دریتی لسان اهل الجنة العربیة والفارسیة الدریة
کلام ذی شانیله ذی شان قلمشدر بیت شهنشاه سریر لمع الله • که شد
ملک شفاعت در نگینش • زلولاکش زهاده تاج بر سر • خطاب از رحمة للعالمینش
و درود مستطاب اول حضرات آل و اصحاب اولی الالباب اولسونکه جوهری میدان
براعت و بلاغتده پیشوا • و صدق و صداقتده و حکمت و مباحث و لطافتده مقتدا
بیت بیوردی غرض عالم هکا بیخ • یا تیرهم اقتدیتم اهتدیتم • و بعد دقایق پوزبان
فارسی دری جنابا هلنک لسانلرنی بری • و دخمت تفحص و تجسسندن ساحه سی بری
و صدد تحصیل کمالات علمیه و عرفانیه ده اولنلره تعلمنک لزومی غیر خفی اولوب بر وجهله
که بولسانک جلیلک علمنه و اهل اولمین علوم و معارفک و حکم و لطایفک تصفی حاصل

و بی حاصل اولمسی محاضر عرفاده برابر بتی و شایع متقین اولوب و تحفه شاهدی
بو وقتی خطرده تالیفا و لکن زیرک سنده هواهر زواهر لغات و لطایفی جامعه و بدور
حکم شرایفی لامعه بر مصدوقه نعم المحدث الدفتر و صندوقه لآلی و درر اولوب
لکن اکثر نحاج محبوب مقبول القلوب کبی سرابرده صعوبت ایله محجوب قلمغله طلبه
ناسی ایچون لباس اسباب ذیله بذل میسر اولمدوغی اجلدن آنجه فقیر و حقیر و کثیر التقصیر
عبد الرحمن بن عبد الله القدوسی جوزیا بالفضل القدوسی نک سویدای دل علیلنده
بو سودا حاصل و هویدا اولمش ایدیکه تحفه مزبوره عمل علیل وفا و ریاض کلیل استیفا
اتدوکی قدر شرح و اول نحاج مستوره کشف و فتح اولنوب معیار دوی الاعتبار
عیار عیاردن عاریه و السنه ثقات و رواة اوزره جاریه اولوب هر ایه تفسیر
واجب و سطری مناسب اولن تحقیقات حقیقات لغات و فوائد و قواعد سعادت
مآثار تحفه مرقومه فوائدنه ضم اولنوب بر نسخه شریفه و خلقه هدیه لطیفه اولمکن عوائق
شاغله‌دن خلوص قلنمش بضاعه مانعه اولوب بحمد الله ثم بر مرام میمونه مشیت حضرت
عزت مصول امنیه یه مساعده ایدوب قلبده مغز اولن امر ظاهرده مغلز اولوب
و اسم مسمایه مطابق اولمق امیدیله مجموع و مؤلف تحفة الملوک ایله مسمی اولدی
هر آنکه صاف هر اولن اهل انصافدن نامولدر که بو اوراق پریشانه عین رضایله
نظر نظیرین دریغ ایتمیه • و بز جزوی بضاعه ایله کلا بضاعه ایتمیه • نظم دارم امید که
این طرفه کلام • که چو عقد گهر آمد بنظام • بنماید بمدد کاری غیب • پیش ارباب هنر
دور از عیب • لطف بی غایت اصحاب کرم • کند اصلاح خللهای قلم • جناب رب
الارباب و اهب الآرابدن مرجودر که بو نسخه بو فقیر بر تقصیر وسیله صلاح خاتمت
و سبب فلاح عاقبت ایلیه بمنه و یمنه و با توفیق الآ بخالقی • علیه توکلت و الیه انیب
قال الناظم اناخ الله سبحانه بسحال الرحمة و المکارم • بنام خالق دهر و توانا •

2b

قدیم و قادر و بینا و دانا ٭ معلوم اولکه حرف با مفرد که کلمه اولنه ادخال اولنور اگر
مفتوح اولور سه ادات الصاقدر و گاه اولور مصاحبت ایچون کلور باکبی که مع معناسنه در
و گاه اولور قسم ایچون کلور و گاه ظرفیت ایچون کلور و گاه بر وجه زیاده خبر لفظا ایچون
کلور که اولسه ده معنایه خلل کلمز اگر مکسور اولور سه ادات توسلدر که اوائل مشتقاتده
انکله توسل اولنور بیسی علامت اشتقاق اولور بدانت و بدانند کبی نام آد معناسنه نامک
خالصه اضافتی لامیه در معلوم اولکه عربیده مضاف الیهک آخری مکسور اولور اما فارسیده
مضافک آخری مکسور اولور یا بحذف خالق بر تاج معنایه کلور بر تقدیر معناسنه فتبارک
الله احسن الخالقین ده اولدوغی کبی بر تقدیر دخی ابداع یعنی من غیر اصل بر سنه ایجاد معناسنه
خلق السموات والارض ده اولدوغی کبی و بر تقدیر دخی تکوین معناسنه خلق الانسان من نطفة ده
اولدوغی کبی بو یاده خالقک آخری مفتوحدر زیرا معطوف علیه در معلوم اولکه تراکیب عاطفه
فاعله و عطف اولنر واو و فا و ثم لفظلرنه حرف اولنور و لفظه معطوف علیهک آخری مضموم
اولور واو و فا و ثم یه دلالت استسونلر ایچون لکن واو حرفنه حرف دلالت اولنر فا و ثم دلالت
استسونلر ایچون بو مذکور حرفلر واو و عاطفه الفدن یا خود یاد دن حکم واقعه اولور سه در اما ثم
بو ایکیسندن حکم واقعه اولسه واو بر وجه ثم ایله بر که اولور بلکه تنها اولنور بلکه ظاهر اولور
اخیره معناسنه در اما ثم بیوریلمشدر که بوی جناب حقک ذاتیله قائم صفت حقیقیه در ایچون
جناب حقک عالم و قادر اولمسی جهتیله در اوزون دیدکه بونک معناسی جناب حقک عالم و قادر
اولمسی تمنع دکلدر دیکلدر بو مذکور جناب حقده استعمال اولنور سه در اما بزم حقمزده استعمال
اولنور سه حق دیکی معتدل المزاج دیکلدر توانا توانا آن کوهدر توانا کوهلر شکیبا ایله شکیبا
کبی که شکیبا جمع در شکیبا جمع اولور ریب ایله ریاده اولیله در آخرنده اولن الف معنای اضافه
اظهار ایچون در معلوم اولکه توانا تانک فیریدر بوندن زور کرمی اولا یکسیه مغایرت خاصه
اولدن زور اول کوهدر که کسیه اولا مانند حاصل اولور توانه خلق اولن کوهدر کسیه حاصل

اولن

3a

3

اولن کوهکی صاحبنه زور مند دیرلر زور اولور معناسنه حاجتمند کبی که حاجتلو معناسنه در اول
حالت که عارضه اولمه آنده ادات توصیف مند در نیازمند درد مند کبی که نیازده درده
زور اولمه حاجت کبی امور عارضه دندر اول حالت که خلقی اولمه آنکه ادات آخر کلمه دکی الفدر
بیاده و بالاده اولن الف کبی زور ادمیلک کبی توانمند ده و نمز بلکه لفظ قدیم آوجه
اوزرده بر تقدیر قدیم بالذات در که وجودی غیره محتاج اولمیه اطلاق اولنور مقابلی
حادث بالذاتدر که وجودی غیره محتاج اولنه اطلاق اولنور بر تقدیر دخی قدیم بالزماندر که
وجودی مسبوق بالعدم اولمیه اطلاق اولنور مقابلی حادث بالزماندر که مسبوق بالعدم
اولنه اطلاق اولنور بر تقدیر دخی قدیم بالاضافه در بو اول شیئدر که بونکه وجود بدن ماضی
آخرکه وجودنکی ماضی سندن اکثر اولنه ایکه وجودنکی ماضی سندن
اکثر اولدوغی کبی مقابلی حادث بالاضافه در بو اول شیئدر که بونکه وجود بدن ماضی آخرکه
وجودنکی ماضی سندن اقل اولنه ایکه وجودی کبی ایکه وجود نه نسبتله اما متکلمین قدیمک حد
ذاتیه و زمانیه انقسامی منع اتمشلر در بلکه آنکه قدیم اول شیئدر دیمشلر که وجودنکی
ابتدای اولمیه مسبوق بالعدم اولمیه که فلاسفه آنکه قدیم بالزمان دیرلر حادث اول شیئدر دیمشلر
که ابتدای اولمیه مسبوق بالعدم اولنه تعبیر و اعتماد متکلمینکدر قوله در قادر شول شیئدر
دیمشلر که دیلرسه هر شیئی اشکار و دیلرسه ترک ایده بینا زیاده کور معناسنه صیغه مبالغه در
عربیده بصیر کبی معلوم اولکه اسمک آخرنده اولن الف ساکن کاه حرف ندا اولور و گاه اضافه
و ندیه ایچون کلور و گاه مبالغه و اتصاف ایچون اولور توانا و بینا و کویا و دانا ده بو یله در
دانا دان اسم فاعلدر دانستن دن معنایه یلمجیدر عربیده عالم کبی دانده دن ترخیم اولنمش
نکته دانده بر اولن دان دخی بو معنایه در دان مشتق اولیجق ذکر اولنن معنایه اولور
اسم جامد اولیجق آخر معنایه اولور جودانده اولن دان کبی دانا مبالغه ایله بنا اولنور عربیده
عالم کبی صیغه مبالغه در قوالغه نقلدر نونله دانان دیدکدخی جائز در دانان کبی

ای الفرق بین مند
والف الاتصاف

ای القدیم والحادث عند
الفلاسفة والمتکلمین

ای الالف الساکن
فی آخر الاسم

اما جهانده محمد تیدیه امام حاکم مستدرکده ابراهیم ابن عبد الله حدیث شریف غیر ایله روایت
تایید ایدیلمیشدر روی انه رجلا جاء الی النبی صلی الله علیه وسلم فقال یا نبی الله قال
فقال صلی الله علیه وسلم لست بنبی الله ولکنی نبی الله ابراهیم خلیل علیه السلام خصوصا
اصلده مفعول مطلقدر رفعا مجیز دخدر اخفش خصوصا تقدیرنده در حبیب فعیل بمعنی المفعول
محبوب معناسنه محبوب خدا دیکدر محبوبیت اصلی مقاماتدر وسائر مقاماتی جامعدر
که حبیب اولن هم خلیل اولور هم کلیم هم نبی اولور هم حلیم هم صفی اولور هم علیم وکذا وکذا
فی الحقیقه جمیع انبیا یه متوقفه اولن اخلاق حمیده و اوصاف مجیده و کمالات سنیه و حالات
بهیه و مقامات علیه و معجزات باهره و علوم ظاهره و باطنه و حقایق مکنونه و دقایق
مصونه کلدیسه سلطان المرسلین و امام السبیل و مجتبی و المشدر نوکان مدیه حتما ماوسوله
انبا علی بوکه کلیمیا بیورلمشدر تکرار ائمه صوفیه دن بعضی بیورمشی که حبیب ایله کلیم بینده
تفاوت بوندن عبارتدر که کلیم الله اولن حضرت موسی علیه السلام محل رجاده رب ارنی
لاحدر بیورور اما حبیب الله اولن سلطان انبیا کلیم الله ثانی علیه السلام محل رجاده رب اغفر
اختیار ایدوب بعضیلر موسی بونده جاهل اولوب بعده ام شرح لکن صدرک بیورلدی
مصطفی کلمه سنده نه ترتیب خاصه یه و معنا مجموعه شه اصطفا و اختیار اولنمش و عکدر
نبی انبا اولمی بیورمشی که رب العالمین ایچون بنیاسم واردر که تکرار کلمه سلطان
اصفیا ایچون بنیاسم واردر و هم بر عالمده رب العالمین بر هم اسمه مذکور اولدوغی
کبی سلطان سر اصفیا دخی بر اسمه مشهور و زیر بیورلمشدر اولن اسمای سامیه
ای دورند محمد احمد محمود مصطفی ترقی الوسیله فضیله و فضله فی الدنیا والعقبی تعظیم
انکشلی مفاعیلن دنشدیان مفاعیلن بیانی فعولن • خصوصا مفاعیلن مفاعیلن جمیعی
مفاعیلن طفایی فعولن • صلاتیله سلام اول شاهه دائم • که انطله دین اسلام
اولدی قایم • صلاة تصلیه دن احمد صلاة و تصلیه ایکیسنی اشتمال اولور اما تاء مفاعلت

تعظیم الحبیب و مقام المحبوبیت

بلکه انبیا و مرسلین دن اولن
حقیقتده سلطان
المرسلین اولوب جمیع انبیا
اولدوغی کبی اولده خاتم
نبی ایدی حقیقتده بیورمشی
که کان صلی الله علیه وسلم
نبی الانبیاء والاصفیاء
جمیعا به دخی

اولن

اولن صلاتکه مصدری مستعملدر کلمه تذکره التوحید ایله دخی صلات لفظنده دعا معناسنه در
صلاتکه و هو منبئ دن صدر در ایدی صلات بوصفی اوزره اتیا اولنوب دعا معناسنه اولدی
اما جناب حقدن جناب اوزره اولن صلاتده اختلاف اولنه تعبیر ملا بیورمشلر که رحمت
معناسنه در بوقول اشهردر بعضلر دخی دیشلر که بونده دخی دعا معناسنه در الله تعالی جناب
اوزره صلات ایدر دیکدر اتیه دعا ایدر قولنه ایطال ایچون دیکدر دخی جناب حقدن
حبیب الله صلاتی دیاده تعالی تعظیم دکرنی ایدا و شریعتی ایفا ایدر و آخرتده امتی
مقصده مشفع قیلسه و مقام محمود و لوا محمد و بر مسند اکرم شوال اولنور حبیب الله
صلی الله علیه وسلم معصوم و مغفور در بیلدی اولدی حضرتنه صلات نه فایده ویرمز جوابنه
فایده واردر بر مطلب اجمالدر تفهیم حدیث شریفدر قوله اتیه اولمشدر که من صلی علی مرة
فقد صلی الله علیه عشر مرات و بالجمله روح حبیب الله صلات اولن حضرتنه توسیله در اول
حضرتنه توسیله ایسه جناب حقه توسیله در زیرا فی مقام صلی الله علیه وسلم جناب حق الله جلا
بیتنده صلی الاطلاق و واسطه کلمه رب العلمین ارشد کلمه رشد کلمه سید کلمه • در ره حق قولم
پیشوادر • جناب حقه ایسه جناب حقه بالذات مستغنی اولدوغی اولنه قصور اولنه ذو الوجوه
بر وجه اولنه جناب حقه بالذات مستغنی اولدوغی اولنه قصور اولنه ذو الوجوه
بر وجه اولنه جناب حقه بالذات مستغنی اولدوغی اولنه قصور اولنه ذو الوجوه
اولیه در طبیعتده بونکه مثالی عقرب قدر که کلکلاتنه مستغنی اولمسنه و واسطه در زیرا
کلکلره مرتبه صلات و نوازش اولنه بالذات اتون مستغنی اولمسنه و بو قدر بیلمش دخی
محل اولوکه آنده معنی وجهانه ثابت و اولدر و منه وجه کلکلا حفظ هذه الفائدة النفیسة
بعد اکر الله سبحانه هدایته و اجابته و بر قانده دخی حبیب الله راجعدر زیرا و رجا قربه
ثابت بوقدر بیلمکدر که اتمکر اولن حضرتنه دعا ایدیلسه اول حضرت حضرتنه حقدن اولکیدن
زیاده ترقی و جناب حقه تنکیم سلوا الله لی الوسیلة حدیث شریفی بو کلامی موئیدر سلامی
بعضی علما صلات معناسنه تفسیر ایتمشلر اما تول ضعیفدر قول بعضیلر اولدر که سلامدن مراد جمع کلمه نلوبنده

صلاتده

صلات فی الصلاة

ما شرع الصلاة
علی النبی صلی الله
علیه وسلم و شرع الدعاء
الرشد و مسالک
الیقین

وسایر مقام اهلکه نقصی و بر نه نسبت کردن سلامت و بیکدر تا بخود بخشیده جناب حق خواننده
و بر یکدیگر سلام دیگر اولیه خاتمه انبیاء که اهل غیر به صلات بیکدیگر التحیه جائزه در اما جایز
الاحاطه مکروهه در قوی قول که اصح نزد بعضی در قول شرعیه در قول بنا قوی بود زیرا بنوکر اهلبیت
سبب بر صلات شعار انبیا اولاد نی بجوند و در وقتی ایلیا خاصه نه ساحه تبریه
ایجوند و اما مقتضای نیاس صلاتی جمع مؤمنه جوابند رنگیم شریل جلیله و اولاد اولاد جمع الوره
یصلی علیکم الآیه و در حدیث جلیله و اولاد اولاد اللهم صل علی آل ابی اوفی سلام و نی شعار انبیا
در انبیا غیر به نزد اجماع ذکر اولند و نی زمان ترغیبه مستحبه در تا بهاء و سایر علماء ذکر
اولند قده جمیع مستحبه در مشایخ طریقت ذکر اولند قدس الاسرار تا بعد در رحمه الله
ذکر مستحبه در نبوت اختلاف اولنان کتب ذکر اولند حضرت لقا و زوال نبیا کبی بود
اختلاف وارد در بعض علماء قدیم کما کاصلات جائزه در اما امام نووی بیوشی که جائزه
و کلمه در نیز صلات نبوی قطعیه اولنا انبیا کر اهل شعار بود بولنکر ایسه نبوتی ثابت کلمه
فاحفظ هذه الدرة الثمینة فی خزینة تلک شاه پادشاه معانیه در تحقیق الحلیه شده
لقده در شطرنج شاهی و آولو معانیه و حق شیکه ایوشه شاه در انکیم ایجونکه ایوشه
شاه رانه در و بو کلمه اولوشه شاه راه در دین لقده طاعت معانیه در آنه ظلما حده
وضع الهی سائق لذوی العقول باختیارهم الی ما هو خیر بالذات در تبدو وضع الهی بعباد
الحاجات اتدکلر بجونه دین در بر اسلام و کتابت اولند و بجونه ملت در بر اسلام و شارع آنی
اظهار اتدوکیجو شرع و شریعت در بر اتبعی بولنلر تا بر اعتبار شعایر در و در دین
حقه و باطله اطلاق اولنور دین اسلام و دین یهود و دین نصاری بیوزه جمع طائفه کندو دینه
اطاعت و اعتقاد اتدوکیجو ملت حنیفیه جاحقه و آحاد امته مضاف اولیر شلا ملة
الله و ملة زید و نیز بلکه دین الله و دین زید و نیوزه اسلام انقیاد معانیه دیکر اسلام
اضافتی بیانیه در تفطیع سلاسل مفاعیلن سلاسل مفاعیلن قدا اوم فعولن •

کنطلدی

کنطلدی مفاعیلن تا شلاسل مفاعیلن و تا اوم فعولن • و حی اصحاب و آله که بولنلر
انوکر شرعیه اولدیلر مستحق • ناظم مرحوم بو بیتلر اذا صلیتم علی محمد فصلوا علی آله
اصحاب کرحا ایله تحیک یا خود سکونلر تحیک جمیعدر انها زهرک جمعی اولدوقی کبی اسم جمعدر
بو خصه صاحبک جمعی دکلدر زیرا فاعل و زنک افعال و زنی اوزره جمع اولسی ثابت دکلدر
کتاب شرح الکافیه للعلامة التفتازانی و تحقیق بحث فتنه تا تمام و و حی صحابی شمول سلکه
دیرلر که حضرت رسولک حقیقة یا خود اعمی اولمغله صحابی کوره بیسای ام مکتوم الصحابه داخلدر
بعضلر دیشلر حضرت ایله طور صحبتی اولمه بعضلر دیشلر که حضرتدن حدیث روایت ایلیه امام
اعظم قتده صحابی شمول کشیه دیبور که حضرت رسوله ملاقی و مسلم اولدی و اسلام اوزره فوت
اولمه صحبتله موت ارسنه رؤیت تحقق ایتمه حضرت امام صحابه کبر بو مذهبی رد ثبت علما محیط
اولمغه مبنیدر تحقیق بو مسئله که حضرت رسولی کورب و کلامنی اشیدن اصحابکه عددی
بوزاون دورت بیکدر تا آل اصلنده اهل ایدی بانکه تحقیقه ماتبع مفتوح اولمغله
یا الف قلب اولنوب آل اولدی بو قاعده مشهوردر دکلدر اما بعض جزئیه قیدنده قاعده
معتبر در تا آل اهل و عیال و دخی آبا معانیه کلور جمع جمع واحده دیرکه آل الرجل
اهله و عیاله و اله ایضا آبا معانیه کلور بو اراده مراد معنا اولدر قیلنلر و کرامی قرینه
سیله قرشتانه دیرکه آلدن مراد امت مرحومه در یا خود فقهاء عاملین مقلدینه
آل دینلر و دخی حضرت رسولک آلی ایکی نوع اوزره در بری من جهة النسب اولاندر
آندر اولاد هاشم و اولاد جعفر و اولاد عقیل و اولاد عباس و اولاد حارث بن عبد المطلب در
بری دخی من جهة الدین اولاندر آندر متقی اولن مؤمنلر در و دخی آل ایله اهلکه فرق اولنه که
آل اشرافه مخصوصدر ذوی العقول دنه آل ایله انکر دینلر تا اهل عامه در آل فرعون دینلیه
فرعونک صورت اشرافه تصور ایجوندر تقطیع دخی تا مفاعیلن تا آلین مفاعیلن
کنطلدر فعولن • انکشرین مفاعیلن تا آلدین مفاعیلن منتخ فعولن • بیسلاندیصدر بل

ثانی اختصاص الصلاة والتسلیم بالانبیاء علیهم السلام وجواز صلاة غیرهم علی سبیل التبعیة

ثانی

ثانی الدین والملة والشریعة

مرحوم و مغفور • خدایا اول کما لا تبدله مشهور • کمالات کما کمر جمعید • کمال
اصطلاح اهل حکمت • شول شیئه دینور که نوع یا جنس ذاتنده بلحوق ایتمیان
کامل اولور ذاتنده کامل اولنه کمال اول دیرلر جهولی و صورت نوعیه کبی صفاتنده کامل
اولنه کمال ثانی دیرلر علوم و سائر فضائل عارضه کبی تفعیله بیتسند نقل فاعیلن ریلمخو
مفاعیلن مفعول • خدایا بال مفاعیلن کمالاتی مفاعیلن لمشهور فعولن
که والد در بو محتاج و گدایه • اولار وحیه رحمت بی نهایه • که کان و بنگ بر
و بار رسمیه ایله گاه اولور ذو و العقول دن سؤال اولور که آمد کبی شکیم چه زو و العقول
غیر ریا سؤال در چه جر کبی و گاه اولور بر بر نه تعلقی اولنا بکی امر کی بنده اوات ارتباط
اولور بو اراده اولدوغی کبی رحمت ناطو یا ایله معلوم اولنه که تا مصدر تراکیب عربیه ده
کر و یار یلو رانا تراکیب فارسیه و ترکیه ده اورون یار یلور رحمت دولت عزت سعادت
کبی ملحقه دوحی رحمت لغتده خشوقلیه دیر احباب حق ایسه آنده منتهد ریسی کر ملزوم
و اراده لازم قبیلندن اولوب رب العالمین انعام و احسان دن غاز اولور فخار چوه بر
پادشاه کبی که قچی بر قولنی اسر که سه آنکا انعام و احسان ایدر سائر رب العالمینه منسوبه
اولن کیفیات نفسانیه دخی بو یلده که بو آیه مراده اولیوب بلکه غایات مراده در غضب
و حلم و حیا و غیری کبی ملحقه معظم کو الدز مفاعیلن تختاجو مفاعیلن گدائی فعولن
الا زوحی مفاعیلن بر تشنی مفاعیلن نهانی فعولن • دخی معصوم ایکن جهد بله مرحوم
اوقتشدی لغتدا باکه منظوم • جهد جیکه تحمل و تحمله طاقت و مشقت معناسنه کلور
بو اراده معنای ثانی مراده در منظوم کر تذکری نظم ایچوندر تعظیم در تعظیم مفاعیلن
مکنجهدی مفاعیلن مرحوم فعولن • اقتشدی مفاعیلن لغتدا مفاعیلن منظوم
فعولن • اپیدم اولا تحفه حسامی • معطر اولدی انکله جان مشامی • اولا
عربیده نظم قیتاور ده منظوم بدر فی اول الامر دیکدر جان نیارسید صکره ترکیده دخی
شایع

بیان الکمال

بیان کردیه

شایع الکیفیات النفسانیه المنسوبه آیه

شایع اولا

8

شایع اولمشدر عربیجه روح معناسنه در و حیات کی اتباعه آدیر و آخر معناسنه دخی کلور
ملائه ابن کمال علیه رحمة المتعال بیورر که جان روح حیوانیدر که جمله بدنده وارد در تنکیم
بو بیتده ظاهر در بیت کر جانی زندکیت حیوانی • زندکانی قوی دخی جانز اما حیوانه جانور
دیدکلری بو اعتبارله در که جانی وارد در ترجمان عربیده لفظ در زبان عربیده که ذو معناسنه
ترکیده جانلو دیرلر ذو روح و بر جم جانور در اما روان روح بحث در که انسانه
مخصوصدر سائر حیوانات اولمز انسانه بیده اما نفس ناطقه دیرلر جانلو روان اوزنانده
ذکر اولنان فرق بو بیتدن ظاهر در بیت سیردم تراجان و رفتم تا کاک • بردم روان را
بیزدان پاک • مشام متمدد لغتده اصلنده بوینی ایچنده اولنان کات شمه اخلاق اولنور
حکم بر و نکر کنه دیه مشام اخلاق اولنه نهایت معلوم اولنه که بو روح قدسی انسانه
که اکا بعض مشایخ خلیفه دیرلر و بعضی مفیض دیرلر و بعضی معلم اول دیرلر و بعضی مادة اولی دیرلر و بعضی مرآت
حق دیرلر و بعضی امام مبین دیرلر و بعضی برزخ دیرلر و بونکا بحث اختلاف وارد در بعض علما
بیورمشلر که بو روح هر جهتدن مجرد در و وجود انسانیده اولن کمالاتی حاملدر و وجود
انسانیده اولن ادراکات و نقاء وجود بونکا قیاسنه بر بولدر نمدر و مستوندر دخی اصلا
وارد در عصار بعضلر که موضعی و ماندر تا تاشیخ الشیوخ محی الدین ابن العربی قدس سره العلی
تدبیرات الهیه سنده بیورر که موضعی قلبدر تا و سعنی ارضی و السماء و وسعنی قلب عبدی مؤمن
و دخی ان الله لا ینظر الی صورکم و لا الی اعمالکم و لکن ینظر الی قلوبکم حدیث شریفه استدلال بیورمشلر
و بعض علما دخی بیورمشلر که روح انسانی جسم لطیفدر اجزاء بدنه متخللدر ما ضوء علی الزجاج
کبی عبد الملک بن حبیب بیورمشلر که بو روح بر صورت لطیفه در صورت جسم کبی انکه ایچون ایکی
کوز و ایکی قولاق و ایکی ال و ایکی ایاق وارد در داخل جسمده و هر عضو عضو بدنکه نظیر در
امام غزالی حضرتلری بیورمشلر که هر جهتدن قائم بنفسه غیر متحیز در جسمده نه داخلدر و نه
خارجدر و نه متصلدر و نه منفصلدر و بیورمشلر که صورتنه نکر مکان شغلاندن غیریه بو ماهیت و حقیقت

یا الانسان والنوع بنیه
ببعض الروحانی

شایع الارواح الانسانیه
عند الشیخ

بو قوله کوره شایع اختلاف
فی ماهیة الروح
والاختلاف فی موضعه

8b

بحث جائز و کلید زیرا بو مسئله مزالق اقدام اقوا مدند و وحی نفس ایله روحده فعلدن
مشایخ وارد بعضلر دیشلر که عزیز نفس دیدکلری روح حیوانیدر که اول حیوانیتدن کنافته
و شهوات و محرماته مائلدر و روحده مراد اول نفس ناطقه در که عزیزه حقدن حقیقتی
و عالم اعلادن کلمکدن بر حجاب حیلیدر و بو ایکیسی بر بر نک ضدی کاملدر اما بعضلر دیشلر
که نفس ایله روح بر در نفس دیدکلری وصفاتی بو عالم اسفله کلدکده نفسک کسب ایلدیکی
صفات ردیه و حیات خسیسه دن عبارتدر بو قوله کوره نفس ایله روح بیننده اولان
نزاع و خلاف و حرب و اختلاف اول صفاتک روحک صفات حسنه سنه مخالفتدن عبارتدر
اولور مثلی حفظ هذه النفاس الخبیثة • فانها شریفة لطیفة قویة تنظیم افتدنا و مفاعیلن
ولا تخف مفاعیلن حسابی فعولن • مفعولن الی مفاعیلن و نلکلجی مفاعیلن مشابی فعولن
وحی منظوم اوقندی حیوة لغاتی • ایچردی طبعی آب حیاتی • آب حیوة وحی لغتدر
حیوة مناسبه زیرا اولدیغا اوزماسنده تیاری و کتواحی اولمغله بر تیز بدل اولمه اولور
فلیحفظ و وحی یازیانه وحی آب دیرلر اولدنکه بیلدیرمنی به آب بیشت دیرلر اوقه
حیوة دیمکدر و ایچکی حیوة به آب آشامی دیرلر مناظم مرحوم اول تعلیم اولنمه علم لغاتی آب
حیاته تشبیه ایلدی سبب حیات اولمه زیرا آب حیات حیات بدنه سبب اولدوغی کبی
علم مزبور وحی حیات روحه سبب اولدوغی تنکیم بیورلمشدر حیات القلب علم فاتحه • و موت
القلب جهل خاتمه • و خیر الزاد التقوی علم زاده • کما ارشد الیه الحافظ افاضه تنظیم وحی منظوم
مفاعیلن مفتعلن مفاعیلن لغاتی فعولن • ایچردیلب مفاعیلن عمانی مفاعیلن
حیاتی فعولن • شوریده اولدم لغت علمنده ماهر • لغتکم بلسم اولدی نادر •
ماهر حاذق معناسنه دیمکدر که الماهر الحاذق بکل عمل تنظیم شرح منظومه مفاعیلن
لغتعلمی مفاعیلن دماهر فعولن • لغتکلمی مفاعیلن مستماولی مفاعیلن دنادر
فعولن • کداده سالکه اولوقده حذاقتی • ایدوب رحلت قودی اردنایی •

9a

بو بیت مرحومک تبیلنه نه کلدا کلف عجیله بقرمناسنده زاده اون بر یشم معناسنه شاکی
بلر جمعی سالها در والف و نون و یا زیاده ایدوب سالیانی وحی دیرلر شاکه هاد بر ملفوظ ایله
حیوانات شنیع قتل کلمی بو بیتر اوزیشنه کرد کده دیکدر دار دار کبی شوریده کلدکه کمانی نیا
دوحه جمع ایدر تکریر تانیث جائزدر تعمیم اوزاد و روآور و دیار و دیاره و دیارات
و دیران و دوران و اوزدوار و اوزدوره کلور کذا فی القاموس تنظیم کذا دخفا مفاعیلن
کاندمه مفاعیلن خدامی فعولن • اوزخلق مفاعیلن قدیماری مفاعیلن خیابی فعولن •
نکاکه اولدی لغت علمی مسخر • نه علمه شامل اولدی میسر تنظیم نکاکلمی مفاعیلن
لغتعلمی مفاعیلن مسخر فعولن • علمیشامل مفاعیلن لسمیاری مفاعیلن میسر فعولن
حضرت صاحبقرانی که سلطان • جلال الدین دیمشدر معروفان • بو بیتک معنای
اولی مزاج بانی سنه دخولدر حضرت صاحبقران اصلنده خربیدر مفعول مطلقدر تعجب و قدر
فقط خضرت صاحبقرانیدر ترکیب عربیه ده بو بندن لا یستعمل ایله تعبیر ایدر علم ربانی دیکر
رب العالمینه منسوب بر علم دیکدر مراد کتاب مثنوی تو صنیف ایدوب حضرت زکاتی نفحه اولن
یا نسبتده در الف و نون تاکیدیدر بیچون زیاده اولمشدر سلطان پادشاه دیرلر اصلی
سلاطین کلور قوت و لایت و شجاعت صاحبلری اولن اولیاء کبار دخی عرف ترکیده
سلطان دیمشدر جلال الدین ده جلال عظمت معناسنه در کلامده مبالغه وارد رجل عدل
اولدوغی کبی غایت معنی دینکز اولور دیکدر معروف مشهور فتحله فارسیده رنج و ایلکز دیمکدر
حرف سنه نکز اوزیه و ایچینه و حرف سنه نکز خلاصه سنه مفرد دیرلر معلوم اولدی که حضرت مولانا
قدس الله سره الاقدس حضرت صدیق اکبر رضی الله عنه اولادلرندن در که اون بر
اناده سب شریفلری حضرت صدیقه چیقه تنکیم مناقب شریفلرنده بو بلکه بر لشدر جلال الدین
ابن بهاء الدین محمد بن حسین بن احمد بن محمود بن مودود بن ثابت بن مسیب بن مقلد بن قاد
ابن عبد الرحمن بن ابی بکر الصدیق رضی الله عنه و عن اولاده و عن اتباعه ثانیا و لاد تلمیذ الی یوم

دورنده ربیع الاول آنیل آتیچی کونده تشریف بیورمشلر و تاریخ وفاتلری آتچ یوز یتمش ایکیده در
جمادی الآخره نک سکزنجی کونده روحه قدس سره ری نقل در نوسابادده مدت عمرلری
۶۸ در و حضرت مولانانک پدر عالی قدری سلطان العلما بهاء الدین ولد مولانا دخی بلخده تولد بیورمشلر
حال صباوتده ایکن پدرلری دیار روم حکومت قونیه ده توطن اتمشلر حضرت مولانا ولادتده
حسبله بلخیدر و روحده توطن سبیله رومی دینور و دخی حضرت مولانانک طریقه شیخی
شمس تبریز حضرتلرندر بیت تلاقیلر بدا اولمشدر که وقتا کیم شمس حضرتلرندن وفاتلری اسرار توحید
و اصلا اولدیسه چنانچه قدر رجا اندیسه اول فانیی دفن ایده جک بر محل قابل اولدیغه دعا
مستجاب اولوب الهام الهی اولدیغی کبی اول محل قابل دیار روم ده در بیسی ولایتی ترکی ایدوب بلدان
رومی سیاحت ایدر که قونیه یه واروب بر کون عارفانه کزرکن کوردیکه بر مرد مطلا بهتر دیوار
اولمش و بیلدیلر و سیاری مردمان صلاح آثار طوغشی سکون و وقار ایله کیدر نظر ایدوب
آثار رجالیت طوبیت بعض عارفانه مکالمه دیلکه اول وجود مسعود اول آقولمش یلوب کوکلر
صیدایدیکی بعض کلمات ذوقیه سویلدیلکه حق تعالی قلوب کیدوب یولده بر کسه بیورر که وار
مولانایه دیکه اکر شمسی آرزو نیه مطلعی اولن شهر تبریزده بلا تعلیل محله سنده بیزی بولسون
حق حضرت مولانانک قلبنی بلانه آتش ارادت و دوشوت مطالعه کتب و سایر امور دنیا
جلوب شمسی بیزده دیو کزرکن اول کسه رات کلوب اول کشی شمسک سفارشی اندوکی سوزی
سویلدکه مولانایت صوله هم کاسه چشمله نوله بولدکه • بر خرم بوکه یولکز دزله جان
اولسون • تبریز کزرم سفر ایدوب شهر تبریزه واروب بلا تعلیل محله سنی سؤال اتدکه
قدر تبریزدیدیلر که درویش سکا سنی یه اتشدر بو شهرده بلا تعلیل محله سی بوقدر بیسی حضرت
مولانا تاجه دوشوب ارواح مقدسه دن استمداد ایچون شهر تبریزک قبرستانه واردی
کزرکن کوردیکه حضرت شمس تبریزی کیانده طوروشی و نور رویی الطافی طوغشی حق مولانایی
کوردکه بیورر دیکه مولانا بلا تعلیل محله سنی خلاف یوقدر ارادکز بلا تعلیل محله سنی اشو قبرستاندر

که بوندن بیانلر ولایت تبریزک باغلری و باغچه لری و سرایلری بر مقدار دشلر ایدوب شمدی بونلر
اولوب اول اولدکه آنجه اوشوب بونلرک کوزلرنی کاه اولوب تجاسلر تدن ساکلر در
پس اول محله حضرت مولانایه بر نظر و بر حقیقت ایدوب قلب شریفلرنده بر نوره اول اثر ایله حکمی
قلب مولانادن دفن ایدوب کتاب مشنویده اول محله اغاخه محله بیورمشلر
نظم حضرت صاحب مفاعیلن بر بنای مفاعیلن کشلدی فعولن • جلا کدن مفاعیلن دشدر
مفاعیلن بر توان فعولن • کتاب مثنوی کیم فوت جاندر • صیا و نور چشم عاشقاندر •
بو بیت بیت سابقه اولن علم ربانی بیاندر مثنوی شول بیتدر دینور که مواعظ کیم حرف
آخر بر اولنه قوت وقیت و وقات بدن امساک ایدن بدل یا تعلل اولن غذایه بر
کذا فی الحاشیه حضرت مولانا دیباچه مثنویده مدح مثنوی سیاقنده بیورر که هذا الکتاب
المثنوی و هو اصول اصول اصول الدین فی کشف اسرار الوصول و الیقین و هو فقه الله
الاکبر و هو ناموس الله الاعظم و شرح الله الاتم • مثل نوره کمشکاة فیها مصباح • یشرق اشراقا
انور من الاصباح • و هو حنان کحنان • ذو العیون و الاغصان • منها من تشتهی غذاء
هذا السبیل سلسبیلا • و منها حجاب الحجابات و الکرامات خیر مقاما و احسن مثیلا • الابرار
فیه یاکلون و یشربون • و الاشرار فیه یغوصون و یرسبون • و هو کنیل مصر شراب للصابرین
و حسرة علی الفرعونی و الهامانی • اما نظم کتابیت مفاعیلن بو کلمه مفاعیلن تجاندر
فعولن • صیا و نور مفاعیلن بر چشمیا مفاعیلن دشندر فعولن • بکا کشف اسرار
بی تعلیم استاد • انکله ایدرم عشاقی ارشاد • ارشاد درجه طوردی بوله دلیل اولمه
نوری نظم بکا کشفل مفاعیلن بر بیتعلی مفاعیلن ماشتاد فعولن • انکلای مفاعیلن
در تعلیمشا مفاعیلن قاری ارشاد فعولن • یقین بلدم که بر نور شه معصوم • لعنتلر
اوقیاد زیله منظوم • بو بیت مرحوم قبیله ندر • یقین بر شه کوکلر قرار ویرمکدر •
نو بکا رسته خرم راد مولانا ایله رستخیز ایدن اسم مفعولدر رستخیز تکرر معانیدر ترغیب کی تبشیر

ترغیب طالبیدر ایکونده

بر مفعول دیگر تقطیع بیتینه‌ی مفاعیلن گیرد تو شش مفاعیلن تمفعول فعولن لفظ
او مفاعیلن قیاو ترنی مفاعیلن لمنظوم فعولن اگاه علم او لور الشه آسان
او لور عالمده بر مرد سخندان سخن سیلک نجمله و عالمک جمله و عکسیله دخی مستعمل در
معنای سوز در کرچه بیده اگا کلام دیر اما لفظ یه و نفع یه کلام نیجه شامل ایسه که بو بیت
اگا دلالت ایدر بیان الکلام لفی الفؤاد و انما جعل اللسان علی الفؤاد دلیلا سخن
دخی سوز دخی اوبله شامل در کفته سخنک معنای که سوز کر سویلنج دیمکدر دلالت ایدر که
سوزک صفتنه سویلنمشه سوز اطلاق اولنور مثل سویلنه که ندکه سوز سخن کفته دیر
دخی سویلنه نه سخن ناکفته دیر اکفته و ناکفته سوزک صفتیدر اما سخن کفته و سخن ناکفته
متکلم صفتیدر دان دانستن دن مشتق اسم فاعلدر معنای ترکیبی سوز بلجیدر دان
کاه او لور اسم جامد او لور ظرف مکان معناسنه او لور جز دانه او لور دخی کسی تقطیع
بیتینه‌ی مفاعیلن گیرد تو شش مفاعیلن تمفعول فعولن لفظ او مفاعیلن قیو ترنی
مفاعیلن لمنظوم فعولن اگاه علم خدا شاد ایله دخی حسامک
ویره حشده اعلاسن معامک خدا آنکدر بیانی کلمه اگر شاد فارسیده فرح معناسنه
در شوکی کشیه شادان دیر اصیغه مبالغه در زیرا فارسیده الف نون مبالغه معناسن
افاده ایدر جنت اشجار ایله مستور اولن اهلنی باغچه یه اطلاق اولنور معلوم اولور که
جنات جمع نیجه ترکیب اولنور سه مشتر و اشتقاق معناسن افاده ایدر نتیجه اما لفظی یا ایله
یا زیلو راما بعدنه هر حرف لاحقه اول العلم یا زیلو مقام اصطلاحده موضع قدمیه
دینور ایدی حکم اقامت اولنن موضعه اطلاق اولنور تقطیع خدا شادی مفاعیلن
گیرد دخی مفاعیلن حسامک فعولن ویره جنت مفاعیلن دا اعلاسن مفاعیلن
معامک فعولن کتوردی نظمه بو نجه در مکنون

سلیس

سلیس و شوخ و رنگ آمیز و موزون بو بیت بیت سابقده اولان دعا سبب و باعث
بیاندر نظم در سلک در نظمت اللؤلؤ دیر اقتضی ایله جمع ایله اگر بیتی کلامده تشبیه وارد
در تشبیه ایله عربیده در تشبیه معنیده در زیرا ذات جملهی اولدوغی کبی در بیت سوز اکثر
دیر اما فارسیده دخی استعمال اولنور نهایت فارسیده تخفیف ایله جائز در مکنون ایکی معنا
اولور بری مستور معناسنه دیری مظلوم یعنی دیرلمش معناسنه بو اراده معنای مراد در سلیس
فعیل یعنی فاعلدر معنای نسبت مراد در یعنی دو سلاسدر دیمکدر شوخ بو اراده موزون معناسنه در
شوخ اصلنده مطبوع و موزون اولان کسنه یه دیر اکه ترکجه اچق قیلی دیمکدر بیتیر ایدر
و بیدر سر و شاطر و بی شرم و ظالم نفسنه دخی کلور رنگ آمیز رنگ بویلو طانی رنگ سی بیاندر
و کیک بو زاغه سی و حیله و مکر معناسنه دخی استعمال ایدر اما ترکیده دخی بو استعمال وارد کرکه فلان
کشی نه عجب رنگ کچدی دیر اما رنگ آمیز قشمش و هوسنه دخی خبردار و حیله کار کسنه بو اراده
رنگ آمیز در مراد فنون نظمده مختلف طریقه نظم ایله تقطیع کتیر و دیرلر مفاعیلن هم
مفتعلن مفاعیلن بر مکنون فعولن سلیس شوخ مفاعیلن هم حرز کامی مفاعیلن زموزون
فعولن جهانده یقدی بر شمع نور سوینجر حشره دکی نفس کور راه جهان دنیادر
و آخرتدر دخی دیر ایکی جهان دیر اما دنیا و آخرت معناسنه لفظا فارسیده ترکیده دخی مستعمل در
شمع عربیده فتح میم و سکون نیله موم معناسنه در جمعی شموع کلور منور تفعیل بابندن اسم
نور اندر ایش معناسنه در ترکجه آیدنلق دیرلر حشر جمع معناسنه در که ترکیده حرف غایتدر تقطیع
جهاندن مفاعیلن و بر شمعی مفاعیلن منور فعولن سوینجر حشر مفاعیلن دکی نفس
مفاعیلن کور راه فعولن حدیثنده بیوردی مخبر عالم بو معنایی کم اولدر خبر آدم
حدیث اصلنده مطلقا خبر معناسنه در حکم حدیث رسول الله خصوصا اولدر که حدیث اصلنده
شرف معناسنه در عالمک شرفی دیمکدر اولور باغچه و افنی معناسنه در بو یله اولور سه مفتعلن
مفعول اولور عالمک مفتخری دیمکدر اولور مخبر عالم اضافتی لامیه در عالم خلق معناسنه در

نظمت اللؤلؤ بو بیتده باغچه در

شاخ الدر

شاخ مفتعلن مکنون

شاخ معنای الشوخ

دکرلی و فنونلی حرکم

شاخ معنای رنگ آمیز

شاخ جهان

مفعولدر

بو بیتک معراج اولی معراج ایکی

و سوم اولی سی بیتینه

بجهت او دیر او عربیده معنای مذکوره دن لا ایله و دون ایله تعبیر ایدر مثلا مشقت و یکدیگر
یرده بدون الکلفه و بلا کلفه دیر او خاطر و خیال دون لنظه مخصوص بدانده لا و جهل او دیر
مثلا بحث معنی بی ادبی تودیر و بدون بدون بدونه بدونک دیر بو حاله لا استعمالنه خیال بو قدر
دونی یا مذکور فعله و مشقه و الا ایله مثلا بی ادب و بی دان دیر فلیحفظ حسن یا لندن اولان یا که حرف زائده در
فارسیده نی ایچون اولان نون مفتوحه نک تهی ایچون اولان میم مفتوحه نک آخرنه لاحق اولوب
اوزره و الفا اولان کلمه یه داخل اولور مثلا کلمه دیکر یرده نیامده دیر او کلمه دیکر یرده نیامده
دیر او یا مذکور کاه اولور ضرورت وزنا یچون آخر کلمه یه زیاده اولنور انتهی بحث التاج
غواص مبالغه ایله اسم فاعلدر و مخاصه ایدر الغوص النزول تحت الماء وقد غاص فی الماء و الهام
علی الشیء غائص و الغواص فی البحر علی اللؤلؤ و حلیة الغیاص انتهی غاص نک استعمالی فی الماء یحتمل
غواصک بحار اضافت بعض فی دیو بحار که مشنوی یه اضافت مشبه بهک مشبه اضافت قبیلدن
و بیتی کلامده تشبیه وارد تقطیع بحر مجتث مفاعلن رکن دیمکدر مفاعلن نو بیم فعولن
کفه و آ مفاعلن بحار مفاعلن نو بیم فعولن • مرادم بو بوله بو عقده شهرت •
کلاه اوزانله اطفالک قدرت • یعنی اوزان تیسیر اطفالک اخراجه قدرت حاصل اولدی زیرا اوزان
طبیعیه اخراجه اطفالک بیسا کرتا بوفی او قیان اطفال اولدوغی بیتدن مراد ضبط مفاعلن
بلحوق مفاعلن شهرت فعولن • کلاه اوزان مفاعلن تلاقی اطفا مفاعلن لعدرت
فعولن • ایده اوزان سیلا اوزانی حاصل • اولالر علم مولانایه قابل یعنی هم علم و هم
وزنی حاصل ایده و هم علم مولانایه اکه بو قاعده علم ریاضی که کتاب مثنوی دیمکدر اولالر قابل
اولالر تقطیع ایده اوزان مفاعلن سیلا اوزان مفاعلن تحاصل • الا اولالر مفاعلن علم مولانا
مفاعلن یقابل فعولن • زهی عزت زهی دولت سعادت • انکه ایده اولدی بو علم
لیاقت • زهی زاهی نک تقلید حیفه معاصنه و کاه کلمه تصحیح اولوب نه کوبکه معاصنه اولور
بوراده

بوراده معنای ثانی مراد در عزت و عز شرف معاصنه دولت فتح و اقبال ایله عند المحاربه
ایکی عسکر بری آخره غالب اولمق و بعض ارباب لغت هم دولت مالده مستعمل در فتح و اقبال
جهاده مستعمل در و بعضیلر دیشلر که ایکیسنه هم جهاده و هم مالده مستعمل در بس
بوراده تشبیه وارد سعد و سعادت ایکیسنه ده سینک فتحلر ایلکدر و مبارکلک معاصنه بو علم
ده اولان علمه نه مراد فیلسفه ذکر اتدوکی علم مولانادر لیاقت و لیق لائق الحق معاصنه
لائق یلیق لیقا و لیاقه دیر ارتجی بر شی مناسب اولسه یا بنده باشنده تقطیع رهیعوزن مفاعلن
زهیدولت مفاعلن سعادت فعولن • انکلکندو مفاعلن لبو علم مفاعلن لیاقت
فعولن • ولیکن قورقرم بر جاهل دون • که انک اولمیه کز طبعی موزون • دون
خم ال مهمله الف اصلی عربیدر اصلسز و حقیر و کون معاصنه و دون فتح کاف فارسی و زا مجمله
اکری معاصنه که تقابل راستدر و راست چپه ده مقابله در اونک مقابلنده اولیجق معنای
صانع و صول دیمکدر صانع و صول دیمکدر یرده هم چپ و راست دیر و کاه اولور زائد جهتدن
ایده و بیچ دیر ارتجی و لیکنو مفاعلن قرمیز خا مفاعلن جهلدن فعولن • کی انکلال
اهل مفاعلن میکر طلب مفاعلن عمدن • ایده مزوز نیله تقطیعی بو هم ایده
جهلیله هم معصومه تعلیم • تقطیع لغتده پاره پاره ایلکدر اصطلاحده عروضده اوزان
عروضه وزنه دیر ارتجی ایده مزوز مفاعلن یلتقطل مفاعلن یفهمیم • ایده جهلی مفاعلن
لهم معصومه مفاعلن متعلم فعولن • رکیکدر اوزانده بو موزون کتابی • خراب ایده او
طبع مستطابی • رکیکدر اکری معاصنه در مستطاب اسم مفعوله رغبه استعمال بوراده جهتدن
ایچون اولوب طیب و پاک بو لغتی طبع دیمکدر تاج حوضده و غیریده ایده و استطابه
وجده طیبا تقطیع رکیکدر مفاعلن د بو موزون مفاعلن کتابی فعولن خراب ایده مفاعلن
اطبعیم مفاعلن تلابی فعولن • یقین بلکه که بر اولیجق اول • اوقویاشی بو موزون
و مهمله • یقین بر شی نک حقیقتنه قلب و لغتده دیر اولیجق حق ترکیده ایده تقصیر در

بیت الدولة

بیت دون

بیت اکر

فعولن

تقطیع

فعولن

رب اما الله در تقصاندن کمال ایزد کریم یکدم و بود رب آمدن استعانت و غایه اختصاص داده
انچه در قرآن عظیم الشانده مواضع عدیده مواقع و عاده رب اسمی ذکر اولنمشدر رب هب لی
من الصالحین و ربنا تقبل منا انک انت السمیع العلیم رب اشرح لی صدری و یسر لی امری و مدت تعلیل
باینده اسم مفعول بود اراده پاک و خالص معناسنه در تقطیع بحر فعولن مفاعیلن فعولن مفاعیلن
لیبارب فعولن • شاده تنکلی مفاعیلن مبطلی مفاعیلن مهذبت فعولن •
نصیب ایتمه بولی ذهنی سقیم • نصیب ایت ذهنی پاک مستقیم • ذهن کرد ال تحمه
و سکون ها ایله و ذهن ذال و هانک تحمله لغتده فطنت زیرکلک معناسنه در اصطلاحده اکتساب علوم
ایچون معده نفس ایچون بر قوتدر که حواس ظاهره و باطنه نک جمله سنی مشتمل و جمعی ادراکات علوم
ذهنی مستقیم اولدر که علوم و معارفی نفسه استقامت اوزره ادراک ایلیه مستقیم انک جمعندر تقطیع
نصیبتم مفاعیلن بیلدی ذهنی مفاعیلن سقیم فعولن • نصیبتم مفاعیلن بیلدی مفاعیلن بنا کم مستقیم مفاعیلن
نقیم فعولن • مفاعیلن مفاعیلن فعولن • درش جان پدر علمه دون و کون •
جان پدر ده حرف ندا محذوفدر ای جان پدر دیمکدر تقطیع درش جان پدر مفاعیلن پدر علم
مفاعیلن دون و کون فعولن • کم ایتسه شاهدی بی خبر له یاده • ایکی عالمده یارب ایله
دلشاده • یاد الحق و خالده طوتمق دلشاد دو صفت ترکیبی در تقطیع کمشاهد مفاعیلن
خدیبیچی مفاعیلن رل یاد فعولن • ایکیعالم مفاعیلن دلشاد مفاعیلن لدلشاد
فعولن • بحر اول قطعه در بحر منسرح مطوی مکشوف
تکرنک آدیدر ایزد و یزدان خدای • واجی بزرگ اولنه بول کوسترجی رهنمای •
یعنی تکری تعالی تعالی حق سبحانه و تعالی ایزد فارسیده اسمی ایزد و فی یزدان و فی خدای
ایزد حرف و زاد بجمله حرکه بلکه شایعدر اما فصیح فتح زا ایله در و حقیقتده اولان سنه یه و حقیقتده
دیر بلکه سنه یه ایزد و یزدان خدای و خدا لغتلرکاه مفرد اولور و کاه مرکب اولور مفرد اولانک
معناسی صاحبدر که ترکیده اکه استی دیمکله تعبیر ایدر اصطلاحده صاحب فقه در حق خدای سبحانه
دیر

مخصوص حق اسمی در
الله تعالی انک جمله لسانه
عربیه الله کی لسان
ترکیده تکری تعالی یزدان
پارسیده خالق
معناسنه اصطلاحده خدا
یزدان خالق خیر و شر
اقوامنه دیر اکثر الفیاذ بالله

در ترکیده کوشی استی دیمکدر و آو صاحبنه گوشی
معنای ترکیبی کی کنده و کلیجی دیمکدر بیت آمد بر من که من رسولم • گفتم تو بر و که من خدایم • آی آمدنی
اسم فاعلدر معنای اصلیسی مطلق کلیجی دیمکدر اما حق تعالی حضرتنک علمی اولان خدای دیمکدر اراده وجود
مظهر نه کلیجی دیمکدر خدایک معنای ترکیبی کی بنفسه خارجه کلیجی یعنی بذاته موجود اولیجی دیمکدر بنکیم امام
رازی مطالبده تحقیق بیورمشدر و معلوم اولدی که مفرد اولان خدای صاحب معناسنه اولدوغی
کبی مالک و عزیز معناسنه دخی اولور حقیقتده صاحب مطلق و مالک مطلق و عزیز مطلق جناب حق اولور
غیر جناب حق مالک و عزیز دیمکدر مجازاً اولدرسه لسم مزبور و اجبالوجوده مخصوص اولور کثرت
استعمالدن علم خاصی اولدی شویله که حق تعالی دن غیریه دیلنمشدر دیانکز لازم اولور دیرلر اما
معنای ترکیبی جهتدن اولدر که کنده و کلیجی معناسیدر که بیت سابقده اولدوغی کبی اما اولی بودر که
صفت قصد اولنمشدر و او سهیله یا زیله بزرگی ایکی خصلتده و رانکه کانک سکو یله عظیم و بیوک
معناسنه و بزرگوار اولور و فتی اولور و کنده و داسندن اولور ایدی بو ایدر که علم اهلنه مخصوص
و بیار معناسنه دخی کلور و علامه یگانه کمال پادشاه حضرتلری و حاقیقتده بو در که بزرگوار بزرگ
ایله وار دیمکدر مرکبدر زبان فارسیده و ار لفظی لیاقت معناسنه افاده ایدر که در شمول و در اشاعه
لائق الحق معناسنه و اسب رهوار و در ایله بر آت معناسنه پس بزرگوار کی معنای ترکیبی کی اولور
لائق و اما اولنه لائق معناسنه و استعمال اولنمش اولور اول تقدیرجه بزرگوار کی اصلع بزرگی وار
اولور اندن اختصار اولنمش اولور رهنما رهنمای رهنمون وصف ترکیبی اولور بول کوسترجی
معناسنه در دلیل و قولاوز رهبر دیه کلمکدر رهنمای رهنمون دیه بر استقبال تکلمکا مستقبلین دیدر فاعلن
ایزد دیر مستقبلین دخی فاعلن • واجی بزرگ مستقبلین کو لیل فاعلن کسترجی مستقبلین
رهنمای فاعلن • هم دخی پیغمبر اولکم ویره حقدن خبر • بانی تو انکه در یوسف دیر
کدای پیغمبر پیغامبر پیامبر جمله سی لغتدر و وصف ترکیبی در معنای خبر الجی دیمکدر
پیام پیامبر پیغمبر شول خبردر که برکمسنه نا آخره مثلا اولنور و ایکی کیشنک اوریاسنده واسطه اولور

جبرائیل یکسه دیر را انبیا علیهم السلام پیامبر و دیگری حضرت خضر نه یا بالذات یا جبرائیل و اگر
استفاده جبرائیل کلی اعتبار کرده پس پیامبر الفاظ حرکت تا اولب بر وی جبر معناسه اولان
پیام و بر جری بر دکه الجی معناسه اسم فاعلدر ترکنده پیامک اصلی پیغامدر یغنی حذف اولوب
پیام دیر اوکاه اولور الفی حذف قیلیب پیم دیر اتوانکر و صفت ترکیبدر کوچ و قوت
و قدرت معناسه اولان توانا بالذات فاعل اولوب نسبت قصد اولنمه کردن مرکبدر بای دوکلمه
اولان یکسه کوچلو و قوتلو اولدیغیچون توانکر دیر اوحلوم اولدکه کاف فارسیلر اولان کر حرف
اولور معناسه کلور و اداتی شرط اولوب کاهی اولنه جزء کتوره اکر دیر اوادات فاعل اولور
کوزه کرد کفتکر کبی اصلنده اکر لفظندن تخفیف اولنمشدر و عربیده هم فاعل ایله معنای نسبت
قصد اولنه دوغی کبی فارسیده دوغی قصد اولنه توانکرده بویله در فاحفظ ناظم مرحوم لغاتنی
الله و رسولکر اسمیله ایله سنک لطفی خلق کلمه تخلیص حمد حق معتقلن عمر ال فاعلن
یکمه رحق معتقلن ذکر فاعلن • یا بتقوی معتقلن کر در فاعلن عسلدر معتقلن
ارکدای فاعلن • لب طوق و رخ یکتی چشم کوز و روی یوز • کریکه مرکان مژه
دست آل آیق اولدی پای • لب فتح لامله طوق و کنار معناسه لب دکز لب دریا دیر
قیو کنارنه و دریا کنارنه تا جمله جام آنجی معناسه • رخ خم را ایله یکاف معناسه در که عربیه
خد دیر اوکلمه خد دیر ایکاف قول یکسه کی کلمه تشبیه ایدر اوفتح را ایله نازه ساز و زخت معناسه
چشم کوز کوز لو که استعاره طریقیله چشمک دیر اکاف تصغیر له و تعویذ و حائله دخی چشم دیر
دوزه و اوکه اشاره ایله یوز معناسنه آنا ایله او لیجق تعویذ معناسنه و توجه دن اولان سنه یه
روبیه دیر اوبوزی مقتضا اولوب کذری الهیه یکسه یه پاکیزه روی دیر اوبکاه اولور
یاسی حذف ایدوب روی دیر ایوز یوز دیکمه یه روی و بر اوروی و بدمدلولی ارقه جاغ
اولان یوز دیکمه دوی نسبت جاغه بسنده استعمال ایدر اوجانب ظاهره مجاز ایدوی دیر اتیلا
اوچنک سلح ظاهرنه روی زمین دیر اوچو و جمله دیکمه یه دخی ازجه روی دیر تنکه بویتنه و قصد

بیت جوان دیوانه باشد از جهه روی • ز دیوانه بتر پیر جوان خوی • عرب و جهه تجو زاتدوکی
تجه رونه ایدوب ترکیده یوزده ایدر شو یوزدن دیر اکر کان خم میله و زاو کاف تحتینی
ایله کر یکلر معناسه صیغه جمعدر و کاهی وحدت معناسنه دخی استعمال اولنور مژه خم میم و ثا عربی
یا فوقنی ایله کر یکه معناسنه تصغیر نده مژکی دیر اهست الی پای ایق و ایز و افندی و کردو و بیانه
و بیوفار و دیلیق تخلیص لب طوق معتقلن رخ یکتی فاعلن چشمکز معتقلن روی یغیر
فاعلن • کریکه معتقلن کاکمژه فاعلن دستلیق معتقلن آلدیای فاعلن •

کوشی قولق دوشی اموز موش چیچن هوشی اوخی • دود دوتی بوده ایدی دود
تیز و رود جانی • کوشی کاف تحتیله قولق و بیق سلت معناسنه کاف عربیله کوشیدن لفظندن مشتق
امر و صفت ترکیبدر جالش و دوشی دیکمه دوشی آلمه تکیاوی و دوغی کوی که تعریب ایدوب
جوشی دیر اوشی خم ال ایله دشکو اولدا اوغرو چکی که عربیه سبک دیر اودون کیچه ولوک
ولنهم دیر کتاب و دود مور یا شور دیر اوالحق معناسنه موشی فاره دیر تشبیه ایلوب
طوشنه موشی دیر اهوشی بر حالتدر کیتمه اندن اوکی ایله تعبیر ایدر اوکی کتمش کمسنه
نی هوشی دیر اوکلمه یه هوشمند دیر اوکی عقلکز و رهنده بر حالتدر عقل خلق و راول خلق
ایله تعبیر ایدر اولور اول سبیدن منه اکاه اوتو صیف اولنور هوشکز نا فیسی شول حالتدر که کنا
عربیده اکا ایتا دیر اناظم مرحوم اوکلمه اوخی که مقابلی جنون و زوق اتیوب هوشی اولمق معناسه
قلدی بو تقدیر صه بر لوشکر معناسی دیوانه اولور بس بو راده عی کلامی صحیح اولمه و خنده نه
ماعدا اشاره ده یکری بشنجی بر ده اوکی کتمه بر لوشی دیکه سنه منافیدر و کالا یعقل هوشیار که
معناسی آیق و مقابلی مست و دیر کبدر هوشله یاز دن معنانی ترکیبی هوشی کندوبه یا روبیه
دیکمه دوهوشی لغات مشترکه دن اولوب کاه جان معناسنه و کاه هلاک معناسنه دخی کلور
اما علامه فاتق مظهر و فایق حقایق و حقایق الحقایقه بیوردیلکه کاه اولور هوشکز و الیله
موتدن کنایه اولنور بو کنایه کی اصلی بلمیی جانی هوشکز معناسنه دخی اولور بیوردیلکه

ترکان مژه
شه معنای پای
موش
شه هوشی بر لوشی
شه هوشیار
شه هوشی
شه هوشی
شه هوشی
شه هوشی
شه هوشی

مثلا سنه قمریه ده محرم صفر ربیع الاول ربیع الآخر جمادی الاولی جمادی الآخره رجب شعبان رمضان
شوال ذی القعده ذی الحجه قطعه چو کشتو مفتعلن نیز زمین فاعلن ز اشکل مفتعلن آسمل
فاعلن تنها مفتعلن زند کل فاعلن امر علت مفتعلن باخدای فاعلن

کاو او کو ز استر فاتر حراشکل استر دوده • استاخو ماد بان قصر غ و هم اره استخوانی

کاو کاف عجمی او کو معنی اهلیت اطلاق او لنور بیانسه کوزن و دیر اکه ترکیده اکا صفتی کیلسه
دیر اوه کو ز لو محبه لرو کو کو زلرنه اکا تشبیه اید اکا و کو الفی حذف ایدوب کو دیمک دخی لغتدر و او سو
صنوبر کاو شیخ دیر استر همزه نک فتحی و سیکر سکونی و تاک مثنی قرکه عربجه بغل دیر اوقرجی یه استر بان
دیر اوقر ترکیده اهلیسنه دیر ایسانسه کوز دیر اکه ترکجه اکا قولان تعبیر ایدر استر همزه نک ضمیله
دوه حذف همزه ایله استر دخی مستعمل در اسب همزه نک فتحیله اسم جنس در سی جنسنک انواعنه شامل در
قصر قاف لغتنک تمامی باصمه بنده کی اوه متصل او لمغله غنیه قلم اولنور بو نک امثالی ترکیده چوقدر
کره کاف عربیک فتحی و رانک تشدیدیله و تخفیفی ایله آتدن و مرکبدن کنج اولنه دیر اغلب کاو کوز
معتمل ترقیر فاعلن حراشکل مفتعلن نیز دو فاعلن • استو مفتعلن باد بن فاعلن
قصر غ عظم مفتعلن کرطای فاعلن • ناو و طنبور در جنگ ایله شتا ریاب •

اقلیم و ربط قیو ز و مرو دوه کو ف مانی • ناو جنگ و چنگ ساز موده معناسنه اولدوغی کبی
قوغی قیمی و یرغی جانور اکه بچه سی و آدم بچه سی معناسنه دخی استعمال اولنور طنبور شتا مثلا نون اولدوغی
لغتنه دیر که شتا آلتی قلو قیو ز ریاب راء مهمله نک فتحیله اقلیم و بیدکلری ساز در عربیده رغ تعجیم
اتمکدر دبلوت پاره سنه و آق و سیاه کوزیان بلوطه و قیوزه دخی اطلاق اولنور بیت کلام ناظم
ریاب لفظی مصراع ثانیسنک اول بسنه مرجوند ز ربط ایله مهمله نک فتحی و راء مهمله نک سکونی و تا نک فتحیله
قیوز دیکلری ساز در و عود و شتا معناسنه دخی کلور زوره دال مهمله نک ضمی و میم و رانک سکونیله دونک
ترکیدر ترکجه دمرجنک یانجه جله قدای نسنه بیله کنارنده بیوک بولاری وار دیر اکه اطلاق اولنور
دوه کی نایکه ترکیدر • ناو قطبی معتمل بندر ز فاعلن چنگ کشش معتمل تار ریاب فاعلن

اقلیم

اقلیم مفتعلن بلغیر فاعلن دوره دو کی مفتعلن دو غیطای فاعلن • فایده سز مرغ عیب مفتعلن بیلو دی
هم دخی بی لوده سوز سو بلیجی ز ارخانی بیلوده و بیهوده عبث و باطل معناسنه اطلاق اولنور
ز ارخانی قارسیجه ایله باطل سوز و خرمن و قلوغن دکنی و چیر چوب دوده دکنی معناسنه کلور
خانی چاپیدن دندر که چیمک معناسنه در ز ارخانی بو ایکیسنه مرکب و صفت ترکیبی در که
سوز چیقیجی یعنی سویلیجی دیمکدر • فایده سز مفتعلن مرغ عیب فاعلن سینه بی مفتعلن خودی
فاعلن مفتعلن خود سوز فاعلن سیلیجی مفتعلن ز ارخانی فاعلن • بو سوزی
از برایت کو کلکه آچ پاسنی • این سخن یاد کن ز تنگ است بی روای • بو بیت حمایه دلدر که
دیمکدر بو که دو اشاره ایله اشارت اتمدی مصراع ثانیسی مصراع اولنه مقابل و انکر معناسنه در
این فارسیده ایم اشارتدر و بیه اشارت اولنور مصراع اولنکه اولنده کی بو بیه مقابل و انکر
معناسنه در تنگ سوزی بیه مقابل و انکر معناسنه در سخنمده میم ساکن ضمیر متکلم در زیرا ایم ساکن
که آخر کلمه یه ملحق اولور متکلم اولور کر کر اسم کر که فعل اولسون مثلا قلم و جانم و دانستم و میدانم کبی
و ما قبلده اولان نون مفتوحه در زیرا بو نون جلیلک قواعدندن که حمایر که ماقبل مفتوح اولور فلحفظ
یاد کن یاد ایت معناسنه لست بیکه از برایت قولنه مقابله در و انکر معناسنه در زیرا یاد ایکی معنایه
کلور بری آنکه و بری خاطره طوتمق بو راده معنای ثانی مراد در یاد کن یعنی معنای خاطر کده
طوت یعنی حفظ و از برایت دیمکدر کن لفظی کرد لفظندن مشتق امر حاضر در معلوم اولدی که عربیه
مصدر اصله ماضی و مضارع و سائر مشتقات اندن طوغر اما فارسیده فعل ماضی اصله مصدر اکا
تابعدر مثلا کرد لفظی که فعل ماضی در آخرنده نون زیاده اتمکله مصدر اولور و سائر مشتقات
جلب اندن طوغر دخی جلیلک فصل اندن کلا یا شاز اده و آخر اینک تاری بو در و بعضیلر
دیمشلر که عربیده کی که یعنی مصدر اصله ماضی و مضارع و سائر مشتقات اندن صدور ایدر ز نگ
زا عجمی فتحی و نه نک سکونیله پاسی کوف معناسنه دلت دل کو کلمه دیو که دکو زمعناسنه کلور تا
حطا ایچون در معلوم اولدی که تا ساکنه کلمه نک آخرنه لاحقه اولور ضمیر خطابه معنای ایچون

بیهوده
ز ارخانی

تنگ سوزی
اول بیت م

بعضیلر نه که کلکه آچ پاسنی
قولنه اشارتدر م
یا الم ساکن

یا کوره ماقبل الضمیر
مفتوح ماقبل الیاء

ایله دیمکدر م

یا الا کلمه نون المشدده
فی الحاشیه
مذهب اکثرین بو در صحیح
بو راده معنای اولی اولور م

یا انا الساکن الاخیر
زائد الکلمه

مفاعلتن می‌گیرد مضارع او گفته کلمه حالا تعجب باید رو ماضی او گفته کلمه حکایت حال ماضی مفاعلتن افاده
ابد رو امر او گفته ده کلمه حکم یا تمنی فهمیده او لو و غیر کی زردانی زاچ نگر کرلمه امر حاضر در مصدر
زدایدن و زدودن کلمه پاسدن ایچون مستقبل لفظ مفاعلتن مستقبلند و امر فهمیده واو برنه الف
و یا کتوب زدایند و زدانی دیر از نگ لت می زدای قولی کو کلمکلر آچ یاسی قولنه مقابله در تقطیع
نوشتر می مفتعلن از برشه فاعلن کلمکلر مفتعلن یاسی فاعلن ۱ انشخم مفتعلن یا و کن فاعلن
زنگدات مفتعلن میزدنی فاعلن ۲ مفتعلن فاعلن مفتعلن فاعلن ۲ کیم نوکنکلر او قورر
علم اولوز اکه قولاق تقطیع کندیکا مفتعلن یا قو فاعلن علم اولمز مفتعلن کوقلاق
فاعلن ۲ بعض منکلک یاشنده ناظم رحمه‌الله بودخی منقوله ۲ لؤلؤ تر در شکل لالا
حمرا اولور کاه عنبر سارا صحیف تر کسی لالا کوزک ۲ مفتعلن فاعلن مفتعلن فاعلن ۲
منسه کلمه اولدی بود رسوزک ۲ لؤلؤ انجو عربیده تر بو راده اوچ افعل تفضیل مثلا
جمله دولمز دیر ایکی کره او لو فی مفاعلتن لؤلؤ تر لؤلؤ زک یعنی انجو یه زیاده مشابه بیاض صافی
اولمده عنبر طیب موفور رقامو سده ابد العنبر من الطیب رؤوسه و اتیه بحرته او نبع عین فیه و نوشت
انتهی سارا خالص و قحو لو دیکه عنبر سارا قحو لو خالص عنبر دیکه زحلی لغتنده و بر که ظاهر بود که
سارا عمان ساحلنده بر بری آدیه که عنبر کاتیر انده بولنور تر کسی فتح نون و سکون را و فتح
کاف ایله معروف چیکلر رجیو بلرک کو زنا شاهر الکا تشبیه ابد ر انشهلا فتح شین و سکون ها ایله
الاکوز دیو بلرک کوز و شاشی کوز و الا جه سنه مفاعلتن کلمه تر بو راده معنای اول مراد و بر بیت
ترکیده شهلا یه اضافت مشبه بهک مشبه‌ه اضافت قبیلندن در کشف اصطلاحده و فی اصطلاحه بعضی اجزادن
حرف ساکن حذف دیر اکشف الشیء دیر اخبر بیشتر بعضی بیشتر ابعاد اجزا اصلا و حذف
محاجب بود اما زنتر کشاده و امام فیروز آباد قاموسده بیور اکه کشف سیره و اصلا ایله دیکه
ایله تصحیف زطی بعضا جزادن حرف ساکن حذف دیر اطوب التوب دیر اقبح ثوبی و دیسوک
تحقیق مقام بود که بحر منسرح کی اصلی مستفعلن مفعولات دیر ایکی کره حکم طی علتی عارضه اولوب
مستفعلن

مستفعلن کاسه که حرف رابع ساکن حذف اولنوب مستفعلن قالوب مستفعلن کلام عربیده الحمله
مفتعلن وزننه نقل اولنمه و دخی کیف علتی عارضه اولوب مفعولات کاسه که حرف سابع ساکن کره
حذف اولنوب مفعولا قالمقدر مفعولا اوزنی کلام عربیده الحمله فاعلن وزننه نقل اولنمه ۲

بحر ثانی قطعه در بحر سریع مطوی

کشت پر دود شو یلنکو کل بیا ۲ از چه ندن چون نته بیچون چرا ۲ پر دو یا مکسوره
اداته نو سلمه رو لفظی صیغه امر در مصدر رفتن در رانک تحتیله یو رنکی کتمک معناسنه
مستفعلن و امر فهمیده فا واو ده قلب اولنوب رود و رود دیر ایکنجو یا نک تحتیله زیر فعلک اول حرفی
مضمومه زکه و کوی کشتن صیغه امر در مصدر کشتن در مستفعلن و امر فهمیده فا سی واو ده قلب
اولنوب کو بده و کود دیر ایکنجو یا یا مکسوره اداته نو سلمه یا نک اصلی آی در صیغه امر در مصدر
آمدن در امر فهمیده آخر نه یا و قاعده موجبنجه اولنه یا زیاده اولنوب و حرف اولمه کلمه امر کی استعمالنه
چون اولمه و حذف قاعده الفظ آی نقل اولنه و دخی اجله فا الفی یا ایله قلب مکان ایدوب یا و دیه بلر از
فن دیکه رجنی و معنی معناسنه در و کاه اولور رجزه سی حذف ایدوب زا مکسوره اولنه و حالنه اشکار
ایدر اچه چم تحقیق کره سلمه و یا مرسومه نیز ملفوظه ایله استعمال ایدر نه دیکه رجز و ذی العقول لذا
عبارتنه کاه اولور کره سی استعمال ایدوب یا ایله استعمال ایدر اکاه اولور یا بعد نه کلمکلر
اولنی ساکن قلب اکر اولا شدر ر اچه چه کلمه زیلر معناسنه ارچه دیکه نه دیکه رچون
اماله و استعمال نجه ایله بیچه و نه دیکه رجه بده کیف معناسنه ترکیده بر کمه تمکن اولمدن استفهام راه
اشه ر انجه سی دیر اچه چیونی دیر رب کیف حالکی دیر و کمه اطلاع ممکن اولمیوب حقیقتدن
استفهام جایز اولمه و بیچون حق تعالی حضرتی بیچون ایله توصیف ایدوب ایزد بیچون دیر اچه
تحقیق کره ایله لفظ ترکیده بر جزی چه در که نه معناسنه در که یا او کشه و بر جزی راه در که سؤال معناسنه
افاده ایدر که ترکیده انوه ایچون ایله تعبیر ایدر امثلا الله ایچون دیکه بنده خدا ایدر ایسی جزانک
معناسی بو تحقیق حقیقی اوزره بیچون دیکه اولور بو بندن معلوم اولدیکه مثلا لله الله کی فتح

شجر که انجی او بوستانه و ایلکه پرستار با جیک تقیله و ناظم مرحوم بو لفظ قول قاروشی معنا
قلمه بعض ارباب لغت اتباعا اما تحقیق حقیق بود که پرستار و پرستار و پرستنده بو لفظ امثالدر
جمله طلبی معنا سنده و قول او لمق لازم و کلمه ده و خدمتکار ایله پرستار بینده فرق وارد که
تعظیما اکابر و سلاطینه کلوب مطیع اولان کمسه یه پرستار دیر اما خدمتکار دیر اقوالق انجیه
و پرستار ایله پرستنده بینده فرق وارد که پرستار بر کمسه یه پرستار بر کمسه یه پرستار ایله آرزو پرست آیم مصدر در
آر اسم فاعله آورده ندن کتوره جی معناسنه پس پرستار کی معنای ترکیبی طایفه کتوره جی دیکدر
پرستنده مفرد و اسم فاعله پرستیدن مشتقدر اولان اشیه بر کمسه اشلیه پرستنده دیر
تکرار اشلیه پرستار دیر اپس بو اعتبار ایله پرستار پرستنده دن ابلغدر و دخی بو بیت مرحوم
قبیله ندر تیا کر نوله ده عربجه جه معناسنه در کر کر اناظم فندن اولسه کر کر بابا ظم فندن
تعظیم کر بلکدی مفتعلن ناوستت مفتعلن قاروشی فاعلن • الدیر پرستی مفتعلن تا رود مفتعلن
دیر تیا فاعلن • تلکه فق و دام طوزق نام آه • شام ایله نام اخشم و طلر جیک
در آه • تلکه تا مشاة نوقانه تلکی تقیله فق که انکله قوش طوتر اوزرینه کلاه و دیر کر
او قوسی و طوار بو عربلسان یزه دخی دیر اوام لغت مشترکه قبیله ندر بر مناسبت طوزق که اسم
جنسه آغ جنسدن اولسه و غیر باطلاق اولنور و حشرات ارضه دخی دام دیر او چار پا جنسدن
بر کمسه اولمین جانوره دخی دام دیر اریجه اولانسه دود دیر اقام آه اسم معناسنه شام اخشم
وقتدر عربیده قاراسیده دخی شامه اولمقدر و بر شهر آدیدر دمشق دخی دیر او خالی
بکر معناسنه کلور نام قاراسیده ترکجه طلکی یعنی صباح معناسنه در سبب طلکی جیکامکدر او وقت
دیوانی زمانی او لمغله نام داد دیر او دخی طام اوستونده بام دیر اخشت من ازبام افتاد جیکامکدر
مثلیدر طام اوستونده لکن دشمکله قتی جیکر بر کشنک خبری شایعه دیر کشاش اولسه
بو مثل ضرب اولنور و دخی بام بوده اخشیه در اصلی قام و زقانکه پایه و بانکه پایه تبدیل قاریه
شایعه رقام آدم اعضاسنده لوندن استعمال اولنور کر اندن ترکیده نیز ایله تعبیر اولنور مثلا دخی

ترکیب قام

وهر و شیوه کبی قاراسیده سیاه قام و سرخ قام دیر اریز آنکله الجمله موصوف اولدیغنه دلالت
ایدر شویله که غیری رنکلرن اولرنک جانبنه ارتق قاریلاده و بالجمله اوتدر که رنکلر لفظنک
آخرنه لاحق اولور بر کمسه یا شاز اوغنه بر سیورمش که قام رنکی جهتنده مناسبتده استعمال اولنه
کبی طلع جهتنده مناسبتده استعمال اولنور بالفرایب صاحب نک قامک رنکلر اختصاصی وارد
دیمیز غلط حمل اتمشدر و دخی بام فوق و دود فوق معناسنه کلور دور اداول بعلمک تقیله جاک
معناسنه عربجه جوشی بر اوزاق ن معتصور دود فوق دراتی دراندن لفظنه نصوص اوله در تعظیم
تلمغو مفتعلن و اخطر فق مفتعلن ناماد فاعلن • شاهلیم مفتعلن اختمکلر مفتعلن
جیکدر افاعلن • طوز تمکر و اتمک و اتمک نان کوشت • ماست نوشت نور جه آشی
ماشا • تمک نون ایله میم تقیله طوز معناسنه نان اتمک معناسنه کوشت کاف عربی تقیله
و لو شیوه و ماشا سکون ایله ات معناسنه عربجه لحم ایدر سکون او لاد فارسیده لفظ سوالنک
استعمالی جایز در بو اده اولدوغی کبی • ماست میم تقیله و الف و سین و تا نک سکونیله نوشت
معناسنه در ماستا لفظی فارسیده ماستو انک تصغیری در بو زجه اشنه دیر اکه موده در تعظیم
طر تمکو مفتعلن اتمکات مفتعلن ناتکشت فاعلن • ماستیوشت مفتعلن بزه
جاشی مفتعلن ملشیا فاعلن • تقدیه کندم دی و ارزن طرو • ارپه و نوکر لحه جو
و لوبیا • کندم کافک تقیله و نون سکونیله و دال مهمله نک ضمیله بغدای معناسنه ارزن زای
معجمه و سکون راء مهمله و بعده فتح زای معجمه ایله طرو معناسنه در و بر نوع تتمه شجر کی اسمیه در جو
جیم تقیله و واو کی تخفیف و سکونیله ارپه معناسنه عربجه شعیر دیر اکر لوبیا لامک ضمیله و واو کی
سکونیله و با موحده نک کسریله بو کرلجه معناسنه در تعظیم تقدیه جیکن مفتعلن و نون و ا مفتعلن
زنظر و فاعلن • ارتیو نک مفتعلن زنجو و مفتعلن لوبیا فاعلن • ارغه و دی کاریز
و اولق ناو و داق • داق و دکرمن ندر زآسیا • کاریز کاف عربی ایله ارغه معناسنه که
براچنده اندکلری صو یولنه دیر اعربجه قناة تعبیر ایدر اناو و دان و ناو و مثلا دخی اولق

زنجفیق قام

ذرا

تمک نان کوشت

ماشا

اصلی با ماست در بابیج
معناسنه در معروف شوربه
دانا یوعربت ایله اتخاذ
اولنه و عجمه با ماست
دنمشدر حکم علیه تقلید
قاعده ترکیب تقیله او لنور
ماست تقدیه اولنور
لوبیه مثلا

کاریز

ناودان

25b

آسیا

26a

کشت کاف عربی بانگ کسر بلند زشت قافیه سنده اکنون مفاعلتن اسمد و گاه اولو صیغه فعل ماضی اولو
مصدر مفاعلتن استعمال اولنور بوش کوکر مفاعلتن استعمال اولنور شیار شین معجمه بانگ فتحه
نطلی که بعض یراده هی دیر اوستنه قاروه سنده دیر اما کار بانگ کسر بلند صیغه امر در
اگر مفاعلتن مصدری کشتن کاف عربی بانگ کسر بلند الکلک عربجه زراعت مفاعلتن مستفعلاتن
شیار را بدال اولنور شیار قیلنده بر الف زیاده اولنور بکار دو کارنده دیر اما بدرو
بانگ کسر بلند و وزنی بچون دالک سکون بلند صیغه امر در بیچ مفاعلتن مصدری دروبدن در
دالک کسر بلند و رانک فتحه بلند مطلقا بچک مفاعلتن هنوز کرکه اولنور و گاه اولور دروام
مصدر اولور یعنی مفاعلتن عربجه حصاد دیر اما بکوب بانگ ضمه بلند ریز افعلک اولی مفعول صیغه
امر در و کر مفاعلتن مصدری کوفتن کاف عربی بانگ فتحه بلند و تکلک عربجه قرع مفاعلتن مستفعلاتن
فایا بلند اولنور کوبنده و کوبنده دیر اما چاشنی جیم فارسی ایله بغدای و اربه و قوم و غیر نکه بغلند
دیر اما کمان تخمه دیر اما قطع اکنچیب مفاعلتن رزکر و فعلات کشتنکشتی مفاعلتن
یا رطبی فعلات بکار اکر مفاعلتن بدرو بچ فعلات بکو بلند کر مفاعلتن بچاشنی فعلات
بر شمقی آشتی و آمیختن و شمقدر بوش بدرام خموش جنک و زدن بر چاشنی
آشتی تند همزه و یای اصلی ایله بر شمقی صیغه مفاعلتن آمیختن مد همزه ایله و شمقدر و شدر مفاعلتن
مستفعلاتن خازانه قلاغ اولنور آمیزنده دیر اما بدرام پوش و مطیع و ملایم
و فرس ایلکی اون ایلکی کونده دیر اما جنک جیم فارسی ایله خموش عربجه صوت مفاعلتن بر چاشنی یا عجمی
فتحه ایله و قاف و غیر قاچنک و فتنه و کمه کوچ اتمک نقطع بر شمقی مفاعلتن شیفتو فعلات
میان شمقی مفاعلتن بر شمقدر فعلات بوشتر مفاعلتن مفعولن فعلات بنکه زدن
مفاعلتن بر چاشنی فعلات اوقی دیش کیجه کوندز صیغه لین اولمه بخوان بکوش
شب و روز بچو کاو مباش بخوان کسر بلند و واو بلند صیغه امر در اوقی بمعنی
مصدری خواندن در اوقی و قرات مفاعلتن و دعوت اتمک مفاعلتن بوراده معنای اول

مراد در بکوش یا بانگ فتحه و کاف عربی بلند دیش و چاش مفاعلتن صیغه امر در مصدری کوشیدن
در دیش و چاشتمق مفاعلتن شب و روز کیجه و کوندز بچو کاو صیغه کیمه مباش نهی صیغه
نهی حاضر در اولمه و بمعنی مصدری باشیدن در یا بر بلند اولمق عربجه صیرورت مفاعلتن
مفاعلن فعلات مفاعلن فعلات سنکلاو اولیدم کاشکی با تو بودم کاشکی
بو مصراع مفتعلن نصفی ترکه و نصفی فارسیدر با تو یا لفظی معنیه دلالت ایدر سنی با تو دیمک
سنکله دیمکدر بودم اولیدم مفاعلتن کاشکی عربجه لیت مفاعلتن در نقطع

بحر رابع قطعه در بحر متقارب مقصور

زغن چیلق اولدی و قرتال ذال کبوتر کوکرجن قنت پر و بال زغن زاء معجمه نک
و غین معجمه نک فتحه چیلق و لنکه دخی دیر اما ذال ذال مهمله ایله قرتال بدیکری بوکتده قوشدر و دیوری
و بیوکر بالغه دخی ذال ایله کبوتر کاف عربی بانگ فتحه کوکرجن اهلیسنه دیر اما بیسنه کبوتر نادیر اما بر
با عجمی فتحه ایله قنت قنت و بال ایکیسی دخی قنت مفاعلتن در تنکیم لغات فارسیده بو بلغه مطلقا در
و ناظم رحمه الله دخی بو بلغه در اما علامه ابن کمال علیه رحمة الملک المتعال ایکیسی دخی قنت بیوکر
پر قوشک قناده بتن یلکدر که عربیده اکر ریش دیر اما بال قناد کلندر دیر اما بعضی
ابیات لغات ایله اثبات بیورمشلر در و دخی پر و بال لفظلری لغات مشترکه در اولوب پر اوق یکی
و آشکنده و ماجک قورلنه دیر اما و بلغه مفاعلتن و صیغه امر که مصدری اوچ مفاعلتن
اولان پریدن در و پر باغلمه اولان حیات مفاعلتن کلور و بال بوی و خواه و بر جک و صبوا و اوم
قوله و قوشتر شریدی و حال و کار مفاعلتن کلور نهایت بو اوچ آخر که مفاعلتن اولنجه حرف اولور
نقطع زغن فعولن لغلدی فعولن و قرتا فعولن لدال فعول کبوتر فعولن کلکر جن فعولن قنت
فعولن زبال فعول ستاره و اختر بیکلر بلدزه دی پر و بینه اولکر یکی ای هلال ستاره
سین مهمله نک کسر بلند و آخر همزه نک فتحه و خا معجمه نک سکون بلند ایکیسی دخی بلند مفاعلتن در و طالع
مفاعلتن در کلور اما ستاره قوتا و اوچ قات و تنق مفاعلتن و آخر ایو فال مفاعلتن در کلور

بروین با تحتانی فتحیله و رای مهمله بکسر سکونیله اولکر که عربجه ثریا و برای اهمال کسر ایله یکی آی عربیده فارسیده
دخی مستعمله ر تقطیع ستار فعولن و اختر فعولن و بیکلر فعولن یا دخی فعولن و بیتر دی فعولن یا اگر
فعولن یکی آی فعولن هلال فعول • هلاله مه نو دینور پارسی • همان او عربی هلال
آیه شال • مه لفظی ماهده تخفیف اولنمز آی مفاسنه نو یکی مفاسنه ماه صیغه در کیکشان
کاف عربیدن تحتیله و یا رانده نی یا نک سکونیله کوکده کی آق یول که ترکیده اکا همان او عربی تعبیر
اولنور شال آیه عربجه غا مفاسنه دیکر کلیم و آق بلاس تقطیع هلال فعولن هلال فعولن
دنر یا فعولن پرسی فعول همانغ فعولن پرسیکه فعولن کشانا فعولن شال فعول
اری یه دی زنبور و کندو و قوان • شکوفه چیچک انکبین اولدی بال زنبور زانه نک
تحتیله و نونک سکونیله اری که بال ایله عربجه عسل مفاسنه و اسم عامه در جمع اریه اطلاق اولنور
کندو کاف عربیدن تحتیله و نونک سکونیله بال قوانی و چیا مفاسنه در کلوز شکوفه شاخ همچنک
خمله چیچک انکبین فتح همزه و سکون نون و ضم کاف عجمی ایله بال عربجه عسل تقطیع
اری فعولن و زنبو فعولن زکندو فعولن قوان فعول شکوفه فعولن چیچکان فعولن
کبینل فعولن و بال فعول • بلوک صاچ اردلی و صرقوغ و بنک • دی کیسو و فرغول
و خال خال کیسو کسر کافله و سکون یا مثناة تحتانیه ایله صاچ بلوک که بوزاوزرنه
صرقدر فرغول ضم بیله و رای مهمله بکسر سکونیله و غین معجمه تحتیله اوردلی صاچ مفاسنه و خال
فتح ایله صرقوق صاچ خال فارسیده بکر مفاسنه عربیده خال انا و دانشه در تقطیع
بلکه صا فعولن بزوبلی فعولن و صرقو فعولن غونک فعول • دکیسو فعولن و فرغو فعولن
ل خا فعولن خال فعول • دی او غلنجه کوزک و کنک کرز • خواند ریکت بور
او غلن پسر زال • کوزک کاف عربیدن تحتیله و او کر سکونیله و زال معجمه نکر تحتیله که چکر دغلان
عربجه صبی مفاسنه کنک کاف عربیدن کسر ایله و نون و کاف کنک سکونیله قرت او غلان که ترکیه
کز تعبیر ایدر اکر جوان ضم جیمله یکت عربجه فتی مفاسنه بور یای تحتیله و واو ایله راء مهمله

سکونیله

سکونیله او غلن مفاسنه فرزند کبی بور نست دیر ارنم او غلمد مفاسنه و بولاده و فرزند
دیر ازال زا معجمه ایله پیر قوجه مفاسنه و رستم جهانکیر آتده سی آدیدر تقطیع و اغلن فعولن چیکلو
کمخ فعولن ذکوکن فعولن کلکز فعول • چوند فعولن یکتیو فعولن زغلبی فعولن زال
فعول • بنامیش نه فرتوت و قرغل و موی • قری پیره زن آی و یل ماه و سال
فرتوت فتح فا ایله نه تمنی عربجه خرف مفاسنه و موی قرغل که ساقلنکز برازی آغزمش و برازی
قره اولد و موی مثلا پیره زن قوجه قری که عربجه عجوزه در ماه آی سال عربجه شهر و نون
و یا زیاده اولنوب سالیان دیر ر تقطیع بنامیش فعولن فرتوت فعولن تقرغل فعولن موی
فعول • قریپیه فعولن زنا فعولن بیلا فعولن طهسال فعول • سخن دار نم از دز
نه آزمن سنان • سوزم دار ایو انجودن بندن آل • سخن دار صفت ترکیبیدر جهان دار و علم دار کبی
سخن سوز دار لفظی حافظ معنیسنه و مقدر دخی دار طوتق مفاسنه مستعملدر شهر دار
تبدیل اولنوب دار دوارنده دیر اوبار شکر که دال و الف و ر آخرنده حفظ و ضبط مفاسنه
افاده ایدر فلیحفظ تحقیق اوزره سخن دار یکی مفاسنی سوز طوتی یعنی سوزم دار دیمکدر
انجون نه ایو ماتبلغه اولان حرف جر که بی مفاسنه اولان آزدر بو که متعلقدر آزمن سنان دخی تعبیرنده اولی سنانه متعلقدر
بیله آزمن بندن سنان آل عربجه خذ مفاسنه صیغه امر در مصدری ستاندن در تقطیع
سخندار فعولن زمزد فعولن بلزمن فعولن سنان فعول • سرنغو فعولن ایوان فعول
جد تنن فعولن دنال فعول • فعولن فعولن فعولن فعول • کدسر جال و فلیسر کال
تقطیع کدسر فعولن جا لو فعولن فلیسر فعولن کال فعول • بعض فاظم حرمدن بو دخی مستعملدر
دلا اهمال در دال اول ایله همول • دلاده اولان الف ساکن حرف ندا در دل کو کلد دلاده دیمک
ای کو کلد دیمکدر زمرد فتح زا معجمه ایله مبالغه ایله اسم فاعل صیغه سیدر نه کم کلدر سه دلبردن ایله
قبول دیر و صفت ترکیبیدر که کلد الی مفاسنه در [illegible] دنا و یل حقیقی
بودر که دلبر دنا مراد محبوب حقیقی که جناب صمد ر زیرا من کل الوجوه جمال و کمال اکا مخصوصدر

اصول بحر خامس در بحر مضارع

فعولن فعولن فعولن فعول • تقارب چو خواهی که اول بود

اصول بحر خامس در بحر مضارع

دیر آنسبی به باده و مل جم پیاله جام • ترنق کنیزک و قوله دی بنده جم غلام •

سبی جم سبی بمعنی ایله ترکیدر شراب دیمکدر باده و مل جم تیله فارسیدر ایکیسی دخی سبی معناسنه
در و دخی سبی بمعنی دخی دیر اما باده ایله دی بنده • دخی عموم بودر که باده خمر دیمکدر سنه اطلاق
اولنور اما دخی بمعنی سنه و چکمک عامه در پس ایکیسنده بنده بسیار بودن عموم و خصوص
مطلق واردر شرح منظومه ده ایدر والباده الخمر لعب اذا طبخ اذی طبخه ثلث ذهب
اقل ثلثیه و غلا و اشتد و قذف بالزبد وانه حرام قلیلا کان او کثیرا و جمع خواهر زاده
دخی فارسیدر موب انتهی • پیاله بانجمک کسر ایله و جام جیم عربی ایله عربجه قدح معناسنه در ایکیسنه
فارسیدر لکن جام ترکیده دخی مشهور اولمغی پیاله ایله بونک ایله تعبیر ایلدی اکثر و کثیر کثیر کاف
عربیله بنده نک دیمکدر که ترکیده اکثر و ناچ تعبیر ایدر اکثر کلمه آفرینده کی کاف تصغیر ایچون در اما حق
دیمکدر بنده و غلام ایکیسنه فارسیدر قول معناسنه در بنده مطلقه دخی سنه و آزاد کلمه
شامل در اما غلام آزاد کلمه مخصوصدر و دخی غلام عربیدر جمعنده غلمان دیر اما فارسیده
دخی جمع استعمال اولنور تقطیع در اسی مفعول چیقیدی فاعلات و ملحقه فاعلن یا لجام
فاعلات • ترنک مفعول سر کوفه فاعلات کلمه بیلدی مفاعیل جم غلام فاعلات •

کنجنک سرچه جرچه دخی ایکیسنه در • سرچه طبیه یعنی یلغم و خمر پیام • کنجنک کاف
عربیدر جیم و نون سکونیله و جیم عربیدر جیم قبله سرچه قوشی که عربجه عصفور دیر اوسرچه
قدر اولان کوچک قوشلره دخی اطلاق اولنور ایکیسنه جم ایله و سکونی با ایله و کاف
عجمیدر کسر ایله ترکجه هر چه دیه کلمه عربجه زجاج دیر اما بلغه بابنک کنجنک ایله صیغه مفاعله
مصدری لغتدر در لامکنقیل طایفه نیچه معناسنه اما بو معامده اوغاتمه معناسنه در
تکلم اشده • تاغام مرجومدن منقولدر یعنی سرچه طبیه یعنی سرچه جسونه و طبیسونه دیمکدر •

پیام

پیام بانجمک قبله جبر معناسنه در کیم ترکی سوا اندی تقطیع کنجنک مفعول سرچه فاعلات
بحد جیاب مفاعیل کیدیدر فاعلات • سرچه طبیه مفعول • پیلغمی فاعلات یلغو دخی مفاعیل
بر پیام فاعلات • بر بنده در کلمه زکاف فارسیدر تیول • فتراک ترکیدر دین ایتر اولدی دین
لگام • بر بنده لفظی فارسیه اما کوکسی اکه ترکجه اما کلمه ری تعبیر ایدر اما اهل و سما که
سنه بوشی دخی دیر اما ترکیده تعبیر ایدر سلاتیدر دخی دیر اما آفسار عربجه نکر قبله تیول معناسنه
فتراک قاتمر کسر ایله و قاتمر سکونیله ترکی تعبیر کسر ایله دیانکر سکونیله ایتر
آتنه ارقاسنه اورر اما عربجه سرج دیر لجه مفاعیلم معنی اوزره اسم جامد در و کاه اولور ازلی
لفظنه دخی مخفف ترک اولور بوندن و بوندن اوتری معناسنه لگام لامکر کسر ایله و کاف عجمی ایله
ترکجه اوتی دیه کلمه ری که عربجه تعبیر کافی جیم بندیل ایدر و لجام در تقطیع بر بنده مفعول در کلمه
فاعلات ذرکاف مفاعیل دوزنکه فاعلات • فتراک مفعول ترکیزین فاعلات ایتر کلمه
مفاعیل یلگام فاعلات • کنکر کبجه نامه طغین چو ملکه دی دیک چو شیده و بخت
قیندی و شدی چیک جام • کنکر فارسیده قطوکبجه کرا انکله چو ملکه دی کف الورا اصله
وصف ترکیبی در تابه فارسیده تاوه معناسنه که طنجره کبیر اما قوبلی اولور یا بجنه بعض الجمع شوربا
ترکیده اکر طوغ تعبیر ایدر اما بیتر اما ذال معجمه ایله و سکونیله تاشتاه عثمانیه و کاف عجمیله چو ملک
و اسم قامه در هوسنه که ایچنده طعام پشه بوندن اولنه ترکیده قوغان دیر اما فارسیده دیک پیشه
دیر اما شیشه اولنه دیک سنالیه دیر اما اما اله کرنکه دونه عربجه اسی معناسنه در چو شیده
جیم عربیدر قبله جیشه فعل ماضی در قیندی معناسنه مقصور در چو شیدن در قیندی عربجه غلیان
معناسنه بخت بانجمک قبله بودخی فعل ماضی در شدی معناسنه مقصور در بختی در شدن
و شدمک معناسنه کاه مفتوحه و کاه لازم اولور قام جیم معناسنه طعامه و آشه استعمال اولنور
و بیشمیش بشه و باغت اولنمش کوزه دخی خام دیر اما تقطیع کنکر مفعول کنجنک فاعلات طغین قبله
جیم مفاعیل کرد دیک فاعلات چو شیده مفعول و بخت فاعلات بدو بوزنی مفاعیل و جام

فاعلات

شمشیر و تیغ دی قلیچ دشنه خنجر • کیمخت صغری قبضه غلاف آید و هم بیام •
شمشیر شکل تیغ تیز کرده و همچنین سکونیله قلیچ اطلاق اولنور اما تیغ تا مشاة فوقانیه
تیز کری و تا مشاة تحتانیه تیز سکونیله مطلق کسکن نسنه در اگر مورد اولسون اگر
غیر بدن قلیچ و اوق و مرغه و سکو و مرغه تیغ دیر اصلی تیز در زاغنه تبدیل اولمشدر
زیرا فارسیده بو ایکی حرف بری بریه تبدیل اولنور دشنه دال مهمله نک مفتوحیله و شین معجمه نک
سکونیله خنجر دیر اصلی لفظ فارسیدر آلت معروفه یه اختصاصی یوقدر بویک چاقه
خنجر دیر اگر بو بیتده واقعدر بیت شنیده ام که بقصاب کوسفند گفت • در آن
زمانکه تخم سرش تن ببرید • لفظ قصابه کوسفند گفت • در آن
زمانکه تخم سرش تن ببرید • لفظ قصابه کوسفند گفت • در آن
دشنه نک مقابلی بو نکته بغیر آنکه کیمخت کاف عربیک تحتیله و تا مشاة تحتانیه نک سکونیله
ترکه صغری مقابله که مرکب و قرمه صغری سندن ایدر اگر غلاف بنیه تیز کسر بله قرمه و هم
نسنه نک ظرفنه اطلاق اولنور اصلی عربیدر فارسیده دی شایعدر بیام کسر نونیله فارسیده
اولنه دی قرمه مقابله • قطعه شمشیر مفعول و تیغ دی فاعلات قلیچ دی مفاعیل دشنه خنجر فاعلات
کیمخت مفعول سنوقین فاعلات غلاف فاعلات و مفاعیل قبضه بیام فاعلات •
طام بام و بورج و ام کسام و مراد کام • هم کام در آدم دی دیر اطاغه کام
بام لفظی فارسیدر طام اوستنه اطلاق اولنور طشت دن از بام افتاد مجملک تشبیه طام
اوستنه لکن دو شکله قتی چکر تیز کسنک جزی شایعدر و سر قاشی اولسه بو شکله
عرب اولنور و کاه اولور بام هر نوع ادات تشبیه اولسه اصلی خام اولور خانکه بابه
بانکه خانه تبدیل لسان فارسیده شایعدر کلی خام دیر اگر خام رنگ جامه نک مشابهتی اعتبار
اولنور و بام کاه اولور وقت صبح مقابله اولور سلاطین و حکامک اول وقت دیوانی
زمانی اولدوغی اعتبار ایله بام داد دیر اگر ام فارسیجه بورج و برج مقابله در بورج جلو آدمه
و ام دی از دیر اگر کسی کاف عربیک تحتیله برج زن مقابله در کام کاف عربیله اولسه مراد مقابله در

کاف

کاف جمله اولور آدم برجه خطوه مقابله و طمق مقابله کلور قطعه بجنام مفعول بورج و ام
فاعلات کسام مفعول مفاعیل مراد کام فاعلات • فنکام مفعول در آدم فاعلات
خدر آدم مفاعیل باغکام فاعلات • ای دشنکیر ام امشت از دست کی خام • ای
ال طوبی آنکه الدن قچن قویام • ای کسر همزه ایله فارسیده حرف ندا در دشنالی
کر طوبی مصدر ماکرتنی در طوبی مقابله دشنکیر وصف ترکیبی در ال طوبی مقابله در آنی
آندن تا قابا بچوندر دام امت انکلک دیکدر از عربجه تن مقابله از دست الدن دیکدر
کی کاف عربیک تحتیله زماندن سؤال در قچن و نه وقت مقابله خام کسر ایله و فتح لامله قویام
دیکدر خشتی و نه خشتقدر قویمق مقابله مستقبلدر • سنی لامه قلب اولنور خام دیر اگر
قطعه ایدیشت مفعول کیر دانی فاعلات تا ز دست مفاعیل کی خام فاعلات • ایالط
مفعول تجیا تکر فاعلات کر الدن مفاعیل چنقنام فاعلات • مفعول فاعلات
مفاعیل فاعلات • علم او کرنن کشی بولیسر در بو جهه مقام • و فی الحدیث یرفع
الله بهذا العلم اقواما و یجعلهم فی الخیر قادة تقتفی آثارهم و یقتدی بافعالهم • قطعه
خلقکر مفعول تنکشیو فاعلات بیسر در بو مفاعیل خنکام فاعلات • بحر سادس
قطعه در بحر قارن شکم نافه کوبک بیلدر میان قوشق مر • و اجی زنخدان در
اکر سینه کوکس در داجی بر • شکم سینه بجه نکر کری و کاف عربیک تحتیله قارن عربجه
بطن مقابله در جیوه بین آدمه شکم بند • دیر اگر عربجه عدیل بطن دیر اگر قارن
قولنافه کوبک مسلخ مقابله کلور مطلقا کوبک مقابله کلمز نکه مطلقا کوبک مقابله
کلن ماده ریجه سز اولن نافه در بسی ناظم مرحوم نافه کوبک برنه نافه کوبک یسه
بیچم اولور دی مکر کوبکدن مراد کوبک مسلخ اوله لکن خلاف متبادر در میان کر جمله
بیلر و هم بشکر اورتر و آرالق و اچ مقابله در آورته بویلو آدمه میان بالا دیر اگر
قوشقه و اوچقوره میان بند دیر اگر کاف عربیک و جیمک تحتیله قوشق دیر و کاغذ

بوغلش قیا مقابله کلور

زنخ زاء معجمه ایله نونک تحتیله ترجمه اکلک عربجه ذقن معناسنه وقوی معناسنه زنخدان اکلک
واکلک جقورنی وقوی معناسنه دخی کلور • سینه کرسی مهمله وبا سعتیه ایله کوکس
عربجه صدر معناسنه • نرخ نا عربی ایله بودخی کوکس معناسنه در • دو دخی بیمش ویصیب وما
ویوق وو بردن لفظنی امر ووصف ترکیبی کلور وفعلی ومصدری اولمانده تخریج
لفظا ایچون زیاده اولنور • نظم قاریشکم مستفعلن تا فلکنک مستفعلن بلدر مینی
مستفعلن قوشقلکر مستفعلن • داخی نرخ مستفعلن دندر اکلک مستفعلن
سینکلکی مستفعلن دزد داخی مستفعلن • مرغاب جرغ اوردک چقو تیزی
کندیعنی قز • آهن دمرد رمش نقر کوشش نه سیم النون نه زر • مرغاب اوردک
معناسنه اصلا مرغ آب در صو قوشی دیکلر • اوردک اکر صوبه بالیله اولغلر ترکیدر اولنور
مرغاب تسمیه اولنمشدر • جرغ چقو طغان بعضلر یلمان در دیشلر تیز کرمه ندر اما اکر سیلر
کسکن وآیتی وحکم وتعجیل وبورکی معناسنه در اما کرمه عربجه ترطه معناسنه
در تیزی ده اولی یا مصدریه کندیفعل مضارعدر ایدر معناسنه تیزی کندیدیکی تیز اکر ایدر
دیکلر • ناظم رحمه الله لفظ قوی سقوا ایدن معنا اردن ایتی معناسنه قوشی انکچون قوی لفظیله
تعبیر ایدر • آهن مدلد دمور پولاده یعنی دمرکا یونسنه وجوهر دارنه آهن تیر دیرلر •
مس کرمله نقر سیم بالیله میکل سکوبیله کوشش عربجه فضه معناسنه زر النون عربجه
ذهب معناسنه رانکی تخفیفله وتشدیدیله جائز در وزاکر انانی آدیدر وبیر کلمه
یعنی اسکی بیر معناسنه دخی کلور • نظم ترنکاچ مستفعلن غرد نجق مستفعلن تیریکلر
مستفعلن تفنیقه مستفعلن • آهنکر مستفعلن دزد شیقه مستفعلن کوشش
مستفعلن ملشتر مستفعلن • آرزیم قلای در روی توج آسان کلمز دشوار
کوچ • اریچ نازو کبش قوچ دیشی وارکلک ماده نر • آرزیم نقع عربجه مقصوره

و

وسکون زاء مهمله وکسر زاء معجمه ویا مشناة تحتیه ایله راء مهمله نک سکونیله قلای معناسنه
در وما مالیله اولنوب عربجه ضم معناسنه در وآمالیه مد اولنور آرزیم عربجه وجه معناسنه اولنور
آسان مد همزه ایله کلمز وقولای معناسنه راحتلکه آسانی دیرلر • تهار کرتیله اریچ
وکوتم کرفقایکی قیونلری اوکنجه بورو وستعاره طرقیله قوینک وسرونک وجهسنه نک
مقدمسنه اطلاق اولنور • کبش قوچ مرید رفارسیده دخی اول معناسنه مستعملدر • ماده
دیشی نرنقیه نوله ارکلر • نظم آرزیم قلای مستفعلن در روی توج مستفعلن آسان کلمز
مستفعلن دشوار اریچ مستفعلن • ارنجکها مستفعلن زو کبش قوچ مستفعلن دیشوار
مستفعلن کلمادر مستفعلن • کار تلفه کرلوبیش کاندر جماع دیو کوش اوبنش
خوی کرده یعنی دزلیش عورت زن وشوهر دراره • کار کاف فرسیله ایش واکن
معناسنه کاف مجهوله اولور سه ادات مبالغه اولور کر صیغه ناضیکی آخرنه لاحق اولور
مبالغه فاعل معناسنه بر ورد کارکی رب معناسنه وآفریدکارکی خلاق معناسنه وکمکه
اولور کر امر صیغه سی آخرنه اولشور آمرزکارکی غفور وغفار معناسنه وآموزکارکی
کثیر التعلیم معناسنه تلفه نوله تانکی مجهوله کر لغتی معناسنه اسم مفعول در مصدری تلفتی در
کر تلکه کر لغتکه معناسنه کار تلفه تکی مجموعی کر لوبیش معناسنه اولور • کان کاف مجهوله جماع
کر تلکه کر لغتکه معناسنه کار تلفه تکی مجموعی کر لوبیش معناسنه اولور • کان کاف مجهوله جماع
معناسنه بوسی یا عربیله اوبنش مصدری بوسیدن در اوپمک معناسنه • خوی واو اصلیه ایله
وخمه وفتحه یه امالیله وقصر ایله تلفظ اولنه بنی وفی قافیه سنده در عربجه عرق معناسنه در ودمور
تقیه کر نوفلقه دیرلر وتکلی وکرباس معناسنه کلور • عرق چینه خوی چینی دیرلر در دکشر تحتی
دیکلر وجه تسمیه ظاهر در • کرده فتح کاف مجهوله ایله مفعول ایله بنی معناسنه مصدری کردن در
ایلمک معناسنه خوی کرده تکی معنای ترکیبی در ایلیشی در • زن عورت ومنکوحه مرد فرنازله
ونشاطله یوریکسه وزدن لفظنی امر حاضر ووصف ترکیبی در • عشت زن وهمل زن کی
شوهر عورتاری • نظم کار تلفه مستفعلن تکر لایش مستفعلن کندر جما مستفعلن

مستفعلن مستفعلن مستفعلن مستفعلن حقا که جاهل صحبتی نارحمانه‌تر
حقا اصله مفعول مطلق رفعل محذوف رحق حقا تقدیر بنده در رشت نبوتا معانه
بتر بر حرف رق دیگر راصلح بدتر اید دالله تانک قرب بخرجاری اولد وخذنه اوترن دالی اناده
ادغام اتدیلر بتر اولدی تشدید ایله تشدید دخی مستعمل رنظم حقا کا مستفعلن مستفعلن مستفعلن
مستفعلن نار جهنم مستفعلن بد بتر مستفعلن ناشده ناظم وصوبدن بو دخی
منقولدر شهسا سعادت آیتی طوتدی جهانی شرشر تا آفتاب طلعتکل آفاقه خللدر بو دخی
مستفعلن مستفعلن مستفعلن بحر رجز در سالم اوشیا جهانمی بتر کلمه شهاده
اولن الف حرف ندادر سر شر اصله هم تا سر در تا حرف غایتدر بنده دکر
دیگلر رحکم از حذف اولنوب و الف اولندی

بحر سابع قطعه در بحر هزج

چشمه بکار اولدی کوزه برق استانه بجوی جوی ایرمق
چشمه فارسیدر بکار واکنه یوردوی وجوالدر بو دوی معانه کلور کوزه کاف
عربیه ایله واو همزه ایله برق کوز مثله بجوی نهر میطله نهی حاضر در اشمه دیگر مصدری
جویدن در اشمک معانه جوی ایرمق وجویدن لفظنه نصیحه امر و وصف تربیه کلور
آمرده اولنه بر بار زیاده ایدر ایکسین لفظ ایکون بجوی دیر نظم چشمیت مفعول
کاز لدکو مفاعلن زبرق فعولن اشتم مفعول بجو بجو مفاعلن یا برق فعولن
اندا ختن دفع وفکندن اتمق دخی اشاغه برق اندا ختن اتمق دو
اشاغه معانه فکندن مصدر رافکندن متعدی در برق معانه نظم اندا خ
مفعول بتو دو مفاعلن فکندن فعولن اتمق مفعول چیا شاغه مفاعلن برق
فعولن زرد اولدی طرو کبود در کوک قاره سیه در سپیده زراق
زرد طرو عارضی اولنوب و موضوعی اولن بیشه اطلاق اولنور و مصغر اصغر معانه
دخی

دخی کلور زکبود فتح کاف عربیه ایله کوک لونه دیرلر سیه سیاه نه مختلف زراق معانه
سپید سپید ایله با و جیم ایله اق عربیه یا ضد معانه نظم زرد اولدی مفعول طرو کبود
مفاعلن دوز کوک فعولن قاره سیه مفعول سپید مفاعلن دوز اق فعولن هم
سرخ قزل سبز سبز نیل اولدی چوز کوزینه بو فق سرخ هم سبز
مطلقا قزل عارضه و موضوعه اطلاق اولنور رنگ سرخ و سرخ رنگ کبی و قزل برکه
دخی سرخ دیرلر اوندن که قوردوغی قزلدر سبز فتح سین سبز و تازه معانه نیل
چوز و مقرار ماعنک دیدر کوزینه بو فق کوزین مثله نظم سرخ مفعول
قزل مفاعلن در سبز فعولن نیل مفعول چوز مفاعلن کوزینه فعولن
لخت اولدی چو فق قنی در سخت هم ایری در شت نرم بو مشق لخت
فتح لام ایله چو فق و پاره معانه دخی کلور و کاه اولور آخرنده علامت اطلاق اولنور
لخته دیرلر سخت فتح سین ایله قنی و مشق بر دوتراز و معانه کلور در شت و ایله رانکر
همله ایری و ناهموار یعنی دز و کلر سنه و یا قشقو معانه کلور نظم لخت مفعول
چو فق مفاعلن در سخت فعولن قنی مفعول در شت مفاعلن مشق فعولن
کف آیه و ناخن اولدی طرنق انکشت بزرگ اولور برمق کف شدید له
عربیه ایله آیا معانه و منع معانه مصدر دخی اشغال اولنور لفظ عربیه تهر قنی یا هم
برجو مکر و فریب سنه مخالفدر ناخن طرنق عربیه ظفر معانه طرنق کسی کبی بجغه ناخن بر
و ناخن براه و ناخن برای و ناخن دیرلر انکشت فتح همزه و ضم کاف عجمیه ایله بر نوع بزرگ
اولنور اصلی بر معنه انکشت بزرگ دیرلر و شهادت برمعنه انکشت و شصت دیرلر نظم
کفای مفعول و ناخن مفاعلن دو طرنق فعولن انکشت مفعول بزرگ و مفاعلن
برمق فعولن کالوخ بجیسی مشت بو مروق کشتی کمیدر عربیه زورق
کالوخ طرنجه برمق مشت بو مروق و شمشیر مشته و اوچ دفعه کشتی کمی عربیه زورق

کبود سیه
سپید
سرخ
سبز نیل
چوزینه
لخت
سخت در شت
کف
قبه اطلاق و ملاء الناظم
ناخن
انکشت
کالوخ مشت
کشتی

زورق دیکلر زیرا زورق ستون کچر کمید رکه ترکیده اکا صندل دیرمه دیرلر **تقطیع**
کالوح مفعول کچیسیش مفاعیلن تیترق فعولن • کشتیکه مفعول بدر ضرب مفاعلن
جزو زورق فعولن • غم شیب و فراز ایشش یوقشدر • یوکسکه چیونلکدن بست
الجق • شیب سر سرحالله ایشش که یوقشش مقابله سنده و مدهوش والت که عربجه تحت
معناسنه شیب لفظندن مخفف در نون حرف خفی اولدوغیچون حذف اولنمشدر و دخی
اشباع وزن اوجه طریقیچه شیب شیب دیرلر که سرکشته و مدهوش معناسنه در • فراز
کسر فا ایله یوقش و یوقاری و قارشو و جمع اولمق معناسنه و تحسین لفظ ایچون زیاده
اولنور • بلند ضم با و فتح لام ایله یوکسک و ایلو معناسنه • قیو بر دروازه و او سیچفه بلند
دیرلر یوکسک اولدقلرینچون • بست فتح باء عجمیه ایله الجق و کوتاه و دراز و بخیل معناسنه
تقطیع شیب مفعول فراز ایشش مفاعلن یوقشدر فعولن • یوکسکه مفعول بلند بیش
مفاعلن تا الجق فعولن • برصید آنکسه که شد هراسان • قورتلدی اوکسه که اولدی
قورتق • برصید با مکسوره زائده در رصید فتح را ایله فعل ماضی در قورتلدی خلاص
اولدی دیمکدر • مصدری رهیدن در فتح را ایله قورتلمق معناسنه • آنکسه اول کسه دیمکدر
که ادات توصیفدر هراسان هراس فتح ها ایله قورقو هراسیدن قورتق هراسان
صیغه مبالغه در مبالغه ایله قورقمق دیمکدر • معنا بیت دیمکدر هر کیم حضرت الله دن
قورقدی اول کشی دنیا و آخرت تهلکه لکندن قورتلدی زیرا ایکی جهانک مالکی خوف الله
اولمدن ناشی معاصیدن حاصله اولور پس کلام سعادت انجام جوامع الکلم نور **تقطیع**
برصید مفعول یکسکشد مفاعلن هراسان فعولن • قورتلدی مفعول ایکسکلر مفاعلن
دقورتق فعولن **مفعول مفاعلن فعولن** • علم ایچون در سعادت الجق **تقطیع**
علم مفعول دور سعا مفاعلن دتحق فعولن • هاتشده ناظم مرحومدن بو وجهی منقولدر
کوکسی دیرسکه بوزکه فرح دن • علم اوقی خلاص بول فرح دن • مفعول مفاعلن فعولن •

کلام ناظم

بدو فارو کتور دیمکدر
فراز آر دیرلر
بلند
بست

کچ اخرب و قبضه ایله خرج دن • **بحر ثامن قطعه در بحر رمل مقصور**
میچکدر یعنی طرح هم رک طرح دخی قانه خون • بازنکش جوق تماظ آراسته بسیار
خوان • میچکدی ادات چکدی فعل مضارع طرح معناسنه مصدری چکیدن در طامق معناسنه
رگ فتح راء مهمله و سکون کاف عجمیه ایله طرح عربجه عرق معناسنه خون واو اصلیه ایله
قان عربجه دم معناسنه آراسته مد همزه ایله اسم مفعولدر بزنکش معناسنه مصدری
آراستن در بزه مک معناسنه آرستن آرایدن آرایاندن امثال بسیار کسر با ایله
جوق عربجه کثیر معناسنه خوان فتح خا معجمه و واو رسمیه و الف ثانیه ایله سماط مخصوص
دیکلر • بلکه مطلقا ایچنده طعام بنن سنه یه دیرلر که سماط اولسون دیرکه سفره دیرکه
غیری کذا نقله نقلة اللغة **تقطیع** میچکدر یعنی فاعلاتن بیطرح هم فاعلاتن رگ طرح دی
فاعلاتن قانخون فاعلات • بازنکش فاعلاتن جوقسماطا فاعلاتن آراسته
فاعلاتن یا رخان فاعلات • بازکونه عکسنه در داخی کلکونه فکر •
درلو در لوکونه کون باشی اشغه سرنکون • بازکون عکسنه دباشی اشغه
دیرسنه معناسنه در تا غیر ملفوظه ایله بازکونه منقول دیکلر • کلکونه فکر یعنی طورتلدی
بوزلرنه سور دیکلری قرمزه کلغونه مثله • کون کاف عجمیه نک ضمی و واو اصلیه ایله درلو معناسنه
کوناکون درلو درلو معناسنه ناظم مرحومک الفاظنه کونه کون دیمسه وزن ایچون در سرنکون
ضم نونله باشی اشغه نکون نکو سار نکوسر امثال **تقطیع** بازکون فاعلاتن عکسنه در
فاعلاتن داخی کلکونه فاعلاتن فکر فاعلات • درلو درلو فاعلاتن کونکونا فاعلات
شیا شاغ فاعلاتن سرنکون فاعلات • کوده تن رودهٔ نغز تیغ بوکرک
اونکن کرده شش • ایکو بهلو یکا شو کشت یان اوجه سرون •

چکیدن
رگ
خون
آراستن
آرایاندن
بسیار
خوان
کلام ناظم
بازکون
کلکونه
کلام ناظم
نسخه ایکی نوع قطعه توقیع

تن بنده و کوده معناسنه در فارسیده • و ترکیده مستعمل رزوده خم راء مهمله و سکون واو
و فتح دال مهمله و ها غیر ملفوظه ایله بوسق و ساز قلینه دخی دینور • گرده جیم کاف عربیه و ها
غیر ملفوظه ایله بوگرک و سوکلش معناسنه ده کلور • رمق گدگان کلور • شش خم شین عجمه
ایله ترکجه اویکن معناسنه یعنی آن جگر • بهلوق با عجمیه ایله ایکوبیه یان معناسنه و شکر ایرانه
دخی دیرلر • سوخم سین مهمله ایله طرف و جهت ترکجه یگا معناسنه سوتیدن مقصور در
و جیاور و شیای معناسنه ده کلور • گشت کاف عربیه نک خفیفله یان معناسنه و نگر و گشت
معناسنه و گاه اولور صیغه ماضی اولور مصدر مقامنده دخی استعمال اولنور اولدر مگر
مهمله نک خفیفله ترکجه اوچه یعنی اولمک قیاسی معناسنه • تقطیع گو و شتر و فاعلاتن
و تقویش فاعلاتن بگا ایکن فاعلاتن گر و شش فاعلات • ایکوبه فاعلاتن
لو یگا سو فاعلاتن گشتیا نو فاعلاتن خسرون فاعلات • رسته قورتلمش
ولیکن بسته تقلو و رسته صیت • موی قل خامه قلم نامه بتی در خامه
طلون • رسته فتح را ایله اسم مفعول در قورتلمش معناسنه مصدری رستن در قورتلق
معناسنه و صالی و یرلک معناسنه دخی کلور • بسته فتح با عربیه ایله اسم مفعول در بغلنمش
معناسنه مصدری بستن در بغلق معناسنه • دسته اکنی بچه کلمی وقت بغله قلدی دسته که
ترکیده دخی شایعدر و حاشیه نک قولینه و ایکی کلبنه و کتاطلق ایله که دخی دیرلر • موی
قل و سایج معناسنه قیر ایله موی دخی استعمال اولنور • خامه یونلمق قلم و قلدن آو
و مطلقا آو و قمش و مرکب و قوم یعنی معناسنه دخی کلور • نامه ترکجه بتی یعنی مکتوب

معناسنه

معناسنه جامه طون یعنی کیسه و نیم سوخته یعنی بارو با نمش اکسی و دوشک و قدح و شوکر شاه بچه
و هر آنی معناسنه کلور • معلوم اولدی که جام لفظی معنای اصلیسی اعتبار ایله ملبوسه و موشه
عامه ملبوسه تن جامه دیرلر که اصل جامه تن در ترکیب اضافیه نظمی به نقله علامت اولنور
ایچون مضاف الیه مضاف اوزرنه تقدیم اولنمشدر موشه جامه جواب دیرلر • تقطیع رستن تل
فاعلاتن مشو لیکن فاعلاتن بستن قلو فاعلاتن دستن صت فاعلات • موی قلی فاعلاتن
قلمنا فاعلاتن بمتید تر فاعلاتن جامقلون فاعلات • هیچ گناه و هیچ بیقشان
هیچ بری ایشه بشاشش • او بر برن قوبر بگن بتراش قوض شراش یون
گن • کاف عجمیه نک خفیفله هیچ معناسنه عرب تویب ایدوب جناح دیر • بیقشان با مکسور ایله
ارجاحر در هیچ معناسنه مصدری فشاندن در هیچیق معناسنه • بری گیر با موحده ایله گوریلن
نسخه ده بویله در اما صحیحی بریز در زیرا تقطیع ایله معناسنه اولنی بریز کلور بلکه بریز در که
بریزیدن در ارجاحر در بریزیدن تقطیع ایله معناسنه در • بشاش گیر با موحده ایله قیقوه
ارجاحر در تبول ایله معناسنه مصدری شاشیدن در تبول معناسنه • برن گیر با ایله ارجاحر
در او در دیگر مصدری زادن در او زمق و میل ایلمک معناسنه ده استعمال اولنور تلکیم
بسر خرزند دیرلر یعنی قوبلغه بالی دیگر متعدیسی زاییدن در بگن گیر با ایله ارجاحر در
قوبر معناسنه مصدری گندن در قوبرمق معناسنه و فارمق و قوبمق و دوری یورمک و بسته
چیتمق و بولمق معناسنه ده کلور • گندیدن مثله و کاف عجمیه نک خفیفله گندن مثله • بتراش گیر با ایله
ارجاحر در قوض معناسنه مصدری بیچ اشیدن در گیر با ایله قوچمق معناسنه • تراش گیر با ایله ارجاحر در
یون معناسنه مصدری تراشیدن در یونمق معناسنه و فارمق معناسنه دخی کلور • تقطیع هیچگناهو
فاعلاتن هیچبیقش فاعلاتن هیچبیر یای فاعلاتن شاشش فاعلات • اوبر برن قو
فاعلاتن بیر بگن فاعلاتن راشقض فاعلاتن راشیون فاعلات • بر ایله اوچ

در دو شش یک دو سه چار و پنج و شش • التی هفت و هشت و نه ده •
یدی سکر طفور اون • یک با نکر تقیله و کسر بله لغتدر بر دیگر • دو ایله عربجه اثنین
معناسنه تصحیح اولنه اولدر که واو تلفظا اولنه مگر که حروف ورنا بجون تلفظا اولنه • و آخرنه
یا لاحقه اولیجق التبه واو تلفظا اولنور تلفظا • سه فتح سین و یاء رسمیه غیر ملفوظه ایله
اوچ عربجه تلفظه معناسنه • چار جیم عجمیه ایله دورت عربجه اربعه معناسنه چهار مثله • پنج فتح پاء
عجمیه ایله بش عربجه خمسه معناسنه • شش فتح شین اولی ایله التی معناسنه بس بو بیتده مرهون وارد •
هفت فتح ها ایله یدی عربجه سبعه معناسنه • هشت فتح ها ایله سکز عربجه ثمانیه معناسنه • نه فتح نون و سکون
ها ایله طقوز معناسنه • ده فتح دال و سکون ها ایله اون عربجه عشره معناسنه • تطیع بر اکیاچ فاعلاتن
در دو شش یک فاعلاتن دو سه چار و فاعلاتن پنج شش فاعلات • التی هفت و فاعلاتن هشت نه
فاعلاتن یدی سکر فاعلاتن طقز اون فاعلات • بیست و سی یکرمی و تور چهل فرق
و پنجاه التی در • شصت و هفتاد التمش و یتمش در رکالیوه نون • بیست
کرها ایله یکرمی عربجه عشرون معناسنه و توقف ایله دیگر و زبان اولمش سنه سی کرسیه و یکرمی
یا ایله اوتور عربجه ثلثون معناسنه • چل کسر جیم عجمیه ایله فرق معناسنه چهل مثله • پنجاه التی عربجه
خمسون معناسنه • شصت فتح شین معجمه و سکون صاد ایله التمش بو یک صحیحی شست در عوام
غلط اندوب شصت در اما صاد ایله هفتاد و یتمش اون یدی عدد نه هفتده در اما کالیوه
ها غیر ملفوظه ایله کالیو امثله بون و ایله واحق و باشی اغربیسی و کوکللو و شول
کسنه در که کندوسی دوزر قوشر کوزل کوستر کورنلر کوزل صانور تطیع شش
فاعلاتن کرمتر چل فاعلاتن و قیلنجه فاعلاتن آلدر فاعلات • شصت هفتاد فاعلاتن
التمشویت فاعلاتن یتمش در رکا فاعلاتن کیو بون فاعلات • دانی هشتاد و نود
صد شکش و طقسان یوز • بیک هزار و حتی صنه بشمار و میکن آزمون •

هشتاد

هشتاد فتح ها ایله سکسن اون سکز عدد نه هشتده در اما و سکز یوز عدد نه هفتصد در اما
نود فتح نون و فتح واو ایله طقسان عدد نه صد فتح صاد مهمله ایله یوز عددی اصل و صحیح
سنه در پس صاد ایله صد تغلیظات عوام قبلندر • هزار فتح ها ایله بیک عدد نه بکمله
هزار و اما بشمار بازانده بک و شیخ معجمه بکر مهمله صیغه امر حاضر در رضی دیگر مقدر
شمار و ندر صایق معناسنه شمردن مثله میکن آزمون مرادات حال کن امر حاضر آزمون
تجربه یعنی صنق و امتحان معناسنه حاصل صنه یعنی امتحان ایله دیگر • تطیع دانی هشتاد فاعلاتن
دو نود صد فاعلاتن سکسن طقسان فاعلاتن سا یوز فاعلات • بکمر آزمون فاعلاتن
ضیقنش فاعلاتن بار میکن فاعلاتن آزمون فاعلات • ایچرو کل اکلر سیکر بو صنه
تفعلل طقزده • اندرون اگر شناسی ورنه میان در بیرون • اندرون فتح فوقیه
ایله ایچرو معناسنه آمده ایکی معنایه کلور بری ای بار خدا معناسنه و بری آمدن در امر حاضر
در کلر دیگر تو راده معنای ثانی مراد در اگر اگر در مقتضی مرادات شرط در شناسی
شناسی کسر سینی مهمله ایله شناختن در وصف ترکیبدر تطبیق دیگر در صیغه مبالغه سنده
شناسا در اما التحقیق معناسنه شناسی ده اولن یا با خطابدر ورنه بو صنه دیگر
عربجه دالا معناسنه میان مرادات حال مان صیغه امر در رفتن معناسنه مصدری ماندن در
تلفظ معناسنه در بیرون معناسنه بیرون ضم باء موحده و ضم راء مهمله ایله طشره معناسنه بیرون کیچ
تطیع ایچرو کل فاعلاتن اکلر سیکر فاعلاتن تفعلل فاعلاتن طشره • اندرون فاعلاتن
گر شناسی فاعلاتن ورنه میان فاعلاتن در بیرون فاعلات فاعلاتن فاعلاتن فاعلاتن
فاعلات حیف آگاهیم دام جهل اچنده قلمشدر زبون تطیع حیف آگاهیم فاعلاتن
دام جهل فاعلاتن چنده قلمش فاعلاتن در زبون فاعلات • نامشده بو وحی منقولدر •
آفتابی طلعتو کل عالمی روشن قیلور • نیره یه کیم دوشه سایه کی سرو له کلمش قیلور •
فاعلاتن فاعلاتن فاعلاتن فاعلات • بو رمل بحری در ریکیم طبعکه بحرین قیلور •

بحر تاسع قطعه در بحر هزج سالم

بورزیدن اوزمک • نوردیدن دوزدوزمک • زمین را خوک برکندن
نه دزیبری کلوز دوزمک • بورزیدنده باء موحده زائده در اصل کلمه ورزیدن
در فتح واو له مصدر در برسنه اوبکمک واوزمک و برسنه عادت ایدمک واکن اکلمک
معناسنه نوردیدن ضم نون و فتح واو له مصدر در دوزمک عربجه خط معناسنه زمین را
خوک برکندن زمین بر را خیم مفعول خوک کلوز برکندن قوپرمق برکندن شلمه جاصلم
بورزیله کلوز بیری بیرندن قوپرمق دوزشدمغه زمین را خوک برکندن دیرلر تقطیع
بورزیدن مفاعیلن اوزمک مفاعیلن نوردیدن مفاعیلن دوزدوزمک مفاعیلن •
زمین را خو مفاعیلن برکندن مفاعیلن نه دزیبری مفاعیلن کلوز دوزمک مفاعیلن •
رنجیدن قیقفه دزلر نمودن یخنی کوستمک • زدودن پصدن اجقدر
بسودن دردخی سورتمک • ربودن ضم راء مهمله ایله قپمق عربجه خطف معناسنه
ربایدن قپدرمق معناسنه • نمودن ضم نونله کوستمک عربجه ارادت معناسنه دکورمک معناسنه
دخی کلوز زدودن ضم زاء معجمه ایله پاصلمق سنه بصدنا جوب صیقلمق • بسودن ضم
باء موحده ایله سورمک وال یوقامق وقاورامق دیرقمق دیونمق دکورمک معناسنه
کلوز تقطیع زنودن تقب مفاعیلن معقدر اجقدر مفاعیلن نمودن تیغ مفاعیلن یکستمک
مفاعیلن • زدودن تنبض مفاعیلن دیجقدر مفاعیلن بسودن مفاعیلن دخیسرتمک
مفاعیلن • رسن ایپ تافتن بوکمک یوکم یافتن بولمق • رسیدن
ایرمک دوزمک بجیدن یافتن اوزمک • رسن راء مهمله ایله سیاه مهمله نک
فتحیله ایپ عربجه حبل معناسنه جانیازه رسنباز دیرلر • ایپ بوکجه رسن تاب دیرلر •
تافتن بوکمک معناسنه تفتن مفتله کم کاف عجمیه نک ضمیله بوکوم یعنی بنکم عربجه ضال معناسنه
ونابدید یعنی بلوسز معناسنه دخی کلوز یافتن بولمق عربجه وجدان معناسنه • رسیدن ایرشمک

ایرمک عربجه وصول معناسنه • بجیدن کسر باء عجمیه ایله دزمک عربجه جمع معناسنه • یافتن اوزمک
دوزوقمق معناسنه تقطیع رسنبازنا مفاعیلن فتنتکمک مفاعیلن بوکمکنا مفاعیلن
فتنتلمق مفاعیلن • رسیدنا زمفاعیلن ایرمکلو دزمک مفاعیلن بجیدنا مفاعیلن
یافتنا زمک مفاعیلن • خرامیدن خراشیدن صلنمق خامنلا مقدر • صور دمق
اولدی دامیدن دمیدن یعنی اوفورمک • خرامیدن کسر خاء معجمه ایله صلنمق
معناسنه • خراشیدن کسر خاء معجمه ایله طمنلامق معناسنه وقشنمق وقازیمق معناسنه دخی
کلور • دامیدن صور دمق • دمیدن اوفورمک معناسنه وتل اسمک واجلمق وصاچ
وقتی بلورمک و برسنه ظاهر اولمق واغضا قیر قیر اولمق معناسنه دخی کلور •
تقطیع خرامیدن مفاعیلن خراشیدن مفاعیلن صلنمقیلا مفاعیلن منلا مقدر
مفاعیلن • صور مقال مفاعیلن دامیدن مفاعیلن دمیدن تیغ مفاعیلن
نا دوزمک مفاعیلن • عزیدن اولدی سورتمک بکردیدن دزردمک •
گزیدن راء مهمله واحمق سکلامیدن ایشک اوزمک • عزیدن ضم عین
معجمه وکسر زاء معجمه ایله سورتمک معناسنه وامکلمک وطاتمق معناسنه دخی کلور •
بکردیدن باء زائده نک کسریله وکاف عجمیه نک فتحیله اصلنده متعدد بر حالده
دوندرمک معناسنه در لکن مقبول شدن یعنی دونمک معناسنه استعمال اولنمز اوزوایلمک معناسنه
دخی کلور گردانیدن مثلا کدار کرد الله تعالی اما سودی شرح قلمشانده تحقیق
ایدوب دیر که گشتن وگردیدن مترادفدر اصلنده دونمک معناسنه در مولوی
کبی دیر که بی وعزیه تلخ کبی دولاب کبی چکره انقلاب معناسنه ده استعمال اولنیر
مثلا خم سرکه یه دونمک کبی بس صیرورت معناسنه ده استعمال بولندیغی حافظ افاده
من الملحقات فی هذه اللغة انتهی کلامه • گزیدن فتح کاف عجمیه ایله اصمق عربجه عضه
معناسنه سکلامیدن سکلمک معناسنه لامیدن اوزمک واولمق وسرلمق معناسنه •

بجیدن یافتن

خرامیدن

خراشیدن دامیدن

دمیدن

عزیدن

گزیدن گردانیدن

گشتن

سکلامیدن

تقطیع عزیدنا ال مفاعیلن دشتر تنگ مفاعیلن بگر دیدن مفاعیلن در روزنگ مفاعیلن
گرنه ند مفاعیلن اگر تقدا مفاعیلن خشکلا مفاعیلن دشتر تنگ مفاعیلن
بلال تف سوختن تیغ در زیو دوختن دلگ چمیدن روفتن یعنی
آهلگ داج سوزیر تنگ تف تا مشناة فوقیه تنگ قبیله آتش با کاف معناسه و بوغ و زبانه
آتش معناسه دهی کلوز و شدید له دهی لغتند ز سوختن تیغ معناسه در ز فتح دال مهمله
ایله یو و اگی معناسه در زی یه در زی دیدیلر زیرا یو اگر دوختن مطلقا دگکر معناسه
چمیدن فتح جیم ایله اهلگ عربجه اغیاج معناسه خم دادن مثله رفتن فهم را دال مهمله ایله سیر تنگ
معناسه روفتن دنیلدوکی داو له وزن ایچون در تقطیع بلکتفسو مفاعیلن خشتیغو مفاعیلن
در ز یو دو مفاعیلن خشتیغو تنگ مفاعیلن چمیدن دو مفاعیلن خشتیغو مفاعیلن اهلگ
مفاعیلن چسوزیر تنگ مفاعیلن اولور انگاشتن او اشتن سر ماکو قلد رق
دهی بنداشتن بر داشتن صمماغ و کوتر تنگ انگاشتن سر تنگ و نقش ایله
انگاریدن مثله او اشتن بر شی قلد رق بنداشتن کسر باء عجمیه ایله صانق معناسه
بر داشتن بر شی قلد رت کوتر تنگ بر داریدن مثله تقطیع اگر انگا مفاعیلن شتاو
مفاعیلن شتر تنگ مفاعیلن کقلد رق مفاعیلن و خیتیغو مفاعیلن شتر تنگ
مفاعیلن شتیغو تنگ مفاعیلن غکوتر تنگ مفاعیلن طلبیدن طلا بیغو دمیدن
شتره اوتر تنگ رمانیدن راو رکتمک رسانیدن رایر کور تنگ طلبیدن فتح
طا مهمله ایله طلا بیغو تیکم توز بوغر لیغو طلا بیر دیو رکا و بیغو معناسه دهی کلوز دمیدن
فتح دال مهمله ایله اوت اور بر تنگ یعنی تنگ و تیکل اسمک و صباح وقت بلور تنگ معناسه دهی کلوز
رمانیدن او رکتمک معناسه متعدیدر لازمی او رلکمک معناسه اولن رمیدن در رسانیدن
ایر کور تنگ عربجه ایصال معناسه متعدیدر رسانیدن مثله لازمی رسیدن در ایر تنگ معناسه تقطیع
مفاعیلن طلا بیغو مفاعیلن دمیدشتیغو مفاعیلن رمانیدن مفاعیلن در ز انگلکن مفاعیلن
رسانیدن مفاعیلن در ز کر تنگ مفاعیلن چه باشد سر در تر از بخ مردم خوبستن دیدن نه او لا صوغ
بوزدن آدمدن گندوزن کور تنگ چه کسر جیم عجمیه و حاء غیر ملفوظ ایله نه دیکدر
باشد

باشد فعل مضارعدر اصطلاح اهلده اولا معناسه در سر و سینی مهمله ایله تنگ و ذال
تنگ دال مهمله ایله کسر ایله صوغ عربجه بر ده معناسه تر آدم تفضیله در سر و تر صوغ عرق معناسه
ازدن معناسه بخ با مثناة فوقانیه تنگ فتحی و خا معجمه تنگ سکون ایله بوز معناسه از بخ بوزدن
دیکدر ز ازدن تخفیف اولنمش مردم آدم او غلان معناسه مردم آدم او غلاندن
دیکدر خوبستن خا معجمه تنگ کسر و با مثناة تحتانیه تنگ سکون ایله دو او رسمی ایله گنو معناسه
دیدن دال مهمله تنگ کسر و با مثناة تحتانیه تنگ سکون ایله مصدر در کور تنگ معناسه تقطیع
چه باشد سر مفاعیلن در تر از بخ مفاعیلن مردم خوبستن مفاعیلن دیدن مفاعیلن
نه او لا صوغ مفاعیلن عرق بوزدن مفاعیلن آدمدن گندوزن مفاعیلن در ز تنگ
مفاعیلن مفاعیلن مفاعیلن مفاعیلن مفاعیلن مفاعیلن اگر گلدر گندوزین تنگ گره
گندوی تنگ در تنگ تقطیع اگر گلدر گندوزین مفاعیلن در ز تنگ مفاعیلن اگر گندوزین مفاعیلن
بیلدر تنگ مفاعیلن تا مشده بود دهی منقوله در الهی تا فلک باقی و عرش و
فرش او له قائم سکاغری باند دیره خدای باقی و دائم مفاعیلن مفاعیلن مفاعیلن
مفاعیلن بحر خامس بحر ی متمم در که اجزاسی قموسالم بحر عاشر قطعه در بحر
کامل شده شیر و نود دی قیمه قله در اغز جهم اغز دکان سوریه کله تله
توره دی دله سکره دله دی زبان شیر شین معجمه تنگ کسر و با مثناة تحتانیه
ایله راء مهمله تنگ سکون ایله شور عربجه لبن معناسه اما شیر تنگ کسر سین فتحه یا ایله ایله
ارسلان معناسه اولور تو با مثناة فوقانیه تنگ ضمی و اشباع واو له قیمق یعنی شد قیمق
معناسه قله فا تنگ ضمی و لامکه فتحی و لامکه فتحه علامت اولان ها غیر ملفوظ ایله اغز که اوزی
حیوانکه طوغر حق اول بر نیجه کون علمندن کلن شده دیر لامکه تشدید ایله و تخفیف ایله
جائزدر دکان دال مهمله تنگ فتحی ایله الغنی قصر ایله دهقی مثله اغز که عربجه لسان فم دیر
کله کاف عجمی ایله لامکه فتحه ایله و علامت فتحه اولان ها غیر ملفوظ ایله شوری یعنی حیوان شوری

بکر زبر تو شد ز کلاغه کاف عربیک فتحی ایله صقصق دیه کلری قوشی عربجه عقعق دیرلر عربیک
فتحی و راء مهمله ایله بچه بچه بکر سکونیله مطلقا قوشی عربجه طیر معناسنه بچه با عجمی ایله بچه عجمیک فتحیله
و علامت فتحه اولان ها غیر ملفوظه ایله هر جانلودن طوغن کچوجک یوریه دیرلر بچه آدم و بچه مرغ
و بچه شیر کبی جمیع تحقیقیله در کاهی فروشت و زنا عورت تشدیدیله اولنور معلوم اولسه که فاحشه
مشدد لفظی یوقدر الا فروشت و زنا ایچون تشدیدیله اولنور غلیظ کدا اسمیدن بعضی لغتلر
ایچون اولمیان در لان حوالی و اغیل معناسنه لانه دیه باسلی اختصاصی ایچون رفاهم آشیان مدلولی
معنی نکر کسریله اولدقی دیه معناسنه در تقطیع اکی کوفیط متفاعلن فاز فاخت متفاعلن
اکی کلا متفاعلن ز خصقصق متفاعلن • فتخر غدی متفاعلن بچه تور ز متفاعلن
تولاندر متفاعلن و خاشیتن متفاعلن • شو کوجک اولسه اولا بای ایچون
اکه کازه دی قمش اولسه اول • دی اکانیتن اوه خانه دی در که ستون باشد
آستان کازه کاف عربیک فتحی و علامت فتحه اولان ها غیر ملفوظه ایله اختصاصیه ایله
کوچه که دوستانجه و صیاد اشجارنی چیرر اوستنه اولنه دیرلر اغله اوزرا ایچنده
اوتور اولکز لرک ایچونه دخی دیرلر اصکره استعاره طریقیله یازلوا ایچون اولان یایله
اوجاغ زنه دخی کازه دیدیلر تیمشدن اولان یایله اوه دیرلر ایکنجی یاسته ایچون
قمش معناسنه اولان تیه منسوب دیکله آخرنده کی نون نسبتده مبالغه ایچون در زمین
لعله بیشمه که تحقیقی یاتیشه سبوا اتدی بس بو بیتک معناسی او کنکرا تکنی
خان کاربان سرایه دیرلر بو که تشبیها اوه خانه دیرلر آخرنده کی ها بر وجه تشبیه نسبت ایچون در
ستون سین مهمله ایله تا مثناة فوقیه تک جمله در که عربجه عماد دیرلر در کی اولیه قبه یه
اصلی سطاق بی ستون دیرلر و دخی مجاز اوزرنه خشت یغه کسلمک شجر معناسنه استعمال اولنور
کوه بی ستون دیرلر عربیده اوزه خرد دیکلری کبیدر آستان مدله و سین مهمله ایله تک کسریله
اشک یغه دیو تنکی عربجه عتبه معناسنه ها اختصاصیه ایله آستانه مثله تقطیع شو کوجکلو متفاعلن
کول

کول ایچن متفاعلن اکا کازه دی متفاعلن قمشلر ایله متفاعلن • و اکا نیتن متفاعلن
اوه خانه دی متفاعلن در که ستون متفاعلن اشکاستن متفاعلن • سکه
بکر کا اولکه قول اولسه سن دین اولسه قوبوی اکنی • بتو تلر آن که رهی شوی
بزرک دین بر اهل این و آن • بتو سکه بلتر بکر کا آن که اولکه رهی شوی رهی
فارسیده قول عربجه عبد معناسنه در شوی ده اولان یا خطابه ایچونه اولسه سن و بکه رهی
شوی یمنک معناسنه قول اولسه دیکه بزرک دین دین اولسه بر اهل یا زانده نکره یا نک
کسریله صفه ایله حاضر و زمصدر تعلیدن در یا نک کسریله صلی و بر مکه الدن قوتق معناسنه
ایما بونی و آن آنی اصلی ایدی و آنی ایدی ضمیر مفعول اولانه حذف اولنمشدر اقتضا وزن ایچون
تقطیع سکه بکر کلا متفاعلن کقلا اولسن متفاعلن دین اولسن متفاعلن قبضلی متفاعلن
بتو تلرن متفاعلن کر چیشوی متفاعلن بزرکدن متفاعلن بر اهلینا آن متفاعلن
متفاعلن متفاعلن متفاعلن متفاعلن • کچوجکدن اولکه ادب اوکرنه بیوینک عزیز
اولدی کان • عزیز دیک غالب دیکه زانی اوزره علم و کاله دیکه تیکیم اسماء الله دن اول
عزیز دخی جمله مخلوقات اوزرنه غالب دیکه ربنا خود عزیز دیک خصال حمیده و ملکات فاضله
مثلی قلیل و نادر دیکه زعرف ناسده اهل کمال اولان مشایخه عزیز دیرلر بو نده بو انکی معنی
هر بری مراد اولمق مناسبدر بی حرف نی سوز معناسنه کان کاف عجمیک جمله اسم مصدر در ترکجه قانو
عربجه ظن معناسنه و صفه ایرو و صفه ترکیده دخی کلور کان بزرده ظن ایلمک معناسنه در تقطیع
کچوکدن متفاعلن کدنباکرن متفاعلن بیتیبه عزی متفاعلن ز لیکمی متفاعلن بعض مسخک
یا مشنده بو دخی منقولدر نظر اتدکچه جالوکه کوزمک ضیاسی مزید اولور • لیکن بیاتر
ایدرسم دل و جان صفاسی مزید اولور متفاعلن متفاعلن متفاعلن متفاعلن
بو که عرکامل اوقور سک سوز بکمک یاسی مزید اولور • بر احمد عشر قطعه در عروض
تکرک قلوب و بچه دخی دی بر قرقه • دی یه دمه • دی میش قیونه قوزیه بره چوبانه سوریان

سوریه رمه

کان
مصدر دیکلر در
ظن اتمک معناسنه

مطلق منزلدر استانک و اسون
حیوانک اولسون کاریان
سرایه خان و دکلری بول
جنک کندوسه و طوار زنه
منزل اولدقی اعتبارله
دیرلر

بکلی یا بولر ایله
اعتبار بلدر
استان

کلاغه مرغی

بچه

قاعده مزاد تشدید
فی الفارسی الا للضرورة

لانه

کازه
وزراء عزی ایله
اکر مشنده کازه اتمه
اولسن زاده خرابات
غلطدر کتب لغاتده تنبیه
ایدنلر قنی دیکلر

نیتن

تقطیع

ستون

کول

41b

تنگ

تنگ کاف فارسی و نون ساکن و کاف اولای عجمی مفتوحه و را مهمله ایله کاف ثانیه عربیه نک سکونیله طلو
که کله کدن نیو عربیه بزه دیرلر اکثر یاشمق ایچون ترک و ترک قافیه سنده استعمال ایدرلر طلوبه

پنجه

پنجه دخی دیرلر پنج ایله جیم ذی مرکب و پنج بوزجه جیم عجمیه مفتوحه و با علامت غیر ملفوظه ایله
فارسیده ها تصغیر پنجه دیمکدر بوزجه جیم ایله کدر طلوبه پنجه و نمیچ طلوا و اصبع بوزاوله و پنجه

برف

برف با موحده نک فتحی و را مهمله ایله فا نک سکونیله فارسیده نیو عربیه ثلج معناسنه و دال مهمله

دم

ایله میم نک فتحیله و با علامت ایله ترکیه دیدیکلری که حرب صوقه دیمکدر و واو و واو فارسی کوروکه

دم

وحشی نه دخی دمه دیرلر حبش میم نک کسریله و با مثناة تحتیه ایله شین معجمه نک سکونیله قیون معناسنه

حبش

قیون جنس ایسه و حرب صوقه دخی اهل نک اطلاق اولنه قیون نه کوشنده دخی دیرلر اوه

اوه

اوه که قیون اهلی اولیجه قیونلر اولنه و کچی اولسون ارکک اولسون و وحشی اولسون

قیونک

کوشنده دیرلر اهلی سنکار و تانسه مشترک اسمدر عربیه غنم اوله و وحشی کچی تیانسنه عربیه

تیانسنه

دیرلر اغنه معجمه نک ضمی و را مهمله ایله میم نک سکونیله بره با موحده ایله را مهمله نک فتحیله و با علامت

بره

ایله قوزی دیمکدر رانک تشدیدی و تخفیفی ایکیسی دخی جائزدر شبان شین معجمه نک ضمی و با موحده ایله

شبان

ترکیه چوبان دیرلر رمه را مهمله ایله میم نک فتحیله و با علامت ایله حیوانات سورسی که کیسه ایدی

رمه

بعض علما کله ایله رمه یی فرق ایدوب کله مطلق حیوانات سورسی رمه قیون و اغ دیمکدر

فقر

فقر حقیر دیرکه ترکیه چیه رمه دان دیدیکلری بونی نقض ایدر کما لا یخفی تقطیع تنگ کل طلو فاعلاتن و نمیچ دخی

دخی مفاعلاتن و بوزجه فع مفاعلاتن و دیمکدم فاعلاتن و مشقیون مفاعلاتن قوزی نیز

مفاعلاتن چوبانک شبان جمع فاعلاتن سورسی رمه مفاعلاتن • دی غله تخل بیوندر رخه دی

بوغ و بیانه هیبه ولی • اوکندره غاوشنک و حبشان اوقینه دی حبش زوله سمه •

غله عربیه معجمه ایله لام مشدده نک فتحیله و با علامت ایله ترکیه تخیل معناسنه عربیه فارسیده دخی

غله

مستعمله • بوغ با مثناة تحتیه نک ضمی و واو غنه معجمه نک سکونیله بوینده رق که اوکرک بوینه

بوغ

طقه جقه سورر اوقلیه و عربیه قوسر اوبوینه هیبه با نک کسری و با مثناة تحتیه ایله

هیبه

دال

42a

دال مهمله نک سکونیله ترکیه بیاد دیدیکلری که بر نقله کورکه انکله حمان صوقورر دایه سیچ

غاوشنک

ایرتماجون بیچ و هیبه مثله کلام ناظمه • ولی لفظی ورنا بچون زاده اولنمش غاوشنک

غاوشنک معجمه نک فتحی و واو ساکن و شین معجمه نک فتحیله اوکندره دیدیکلری اوکندره که انکله اوکوز

حبش

سورر اوقیش با الف کسر و با مثناة تحتیه ایله شین معجمه نک سکونیله حبشان اوقینه دیرلر که انکله

سمه

اکیلیر سورر اوقیه سمه سین مهمله ایله میم نک فتحیله و با علامت ایله ترکیه زوله دیدیکلری اوکوزک

بوینی بوینده قوه انکله بغل اوقلر تقطیع و غله تخل مفاعلاتن فیلتن رخ مفاعلاتن و دی بوغ

مفاعلاتن بیاند ولی مفاعلاتن • اوکندره غاوشنک و حبشان اوقینه دی حبش زوله سمه

مفاعلاتن شسر و لسمه مفاعلاتن • کوزل کش و کش نه قولنق اچون کش چکمک و چکمه

کش کش

یعنی مکش • دی ایله کول و سیدا دلو دی کیچ اوبا فلیوه سمه • کش کاف عجمی

کش

فتحی ایله کوزل و کوزل کی معناسنه کش کاف عربیک فتحیله قولنق اچی عربیه نعل معناسنه کش

کش

با زائده مدکسر و کاف عربیک فتحیله امر حاضر در چکمک معناسنه مصدرک کشیدن در چکمک معناسنه

کشیدا

مکش اداة نهی اولان میم و کاف عربیک فتحیله نهی حاضر در چکمه دیمکدر کول کاف عجمیک

کول

واو اولا مک سکونیله بونی معناسنه عربیه ایله دیرلر معنای مذکوره ایله لفظی ترکیه دخی

شبا

شبا الخلا ناظم مرحوم کولی بو کله تغیر ایله شیدا شین معجمه نک فتحی و با مثناة تحتیه نک

شیدا

سکونیله دلو عربیه مجنون معناسنه کیچ کاف عجمیک کسریله و با مثناة تحتیه ایله میم نک سکونیله اوبا

کیچ

آدم دیمکدر فلیوه فا ایله لام نک کسر و با مثناة تحتیه نک سکونی و واو فتحی و با علامت ایله

فلیوه

سمه آدم دیمکدر عربیه ناقص العقل معناسنه تقطیع کز کش کش مفاعلاتن نقلتن مفاعلاتن

بکشچکچک

بکشچکچک مفاعلاتن مقصه مکش مفاعلاتن • و ایله کو مفاعلاتن کشیدا دلو مفاعلاتن

دیکیچ با مفاعلاتن فلیوه مفاعلاتن • سن آنه جانی ادب بولنه بوری که اوله سنی

بیر رنمودن • تو جان پدر برای ادب بر وله شوی کره زحمه • تو سن

جان پدر ای آنه جانی دیمکدر حرف ندا محذوفدر برای ادب ادب بولنه بر و با نک کسری

43b

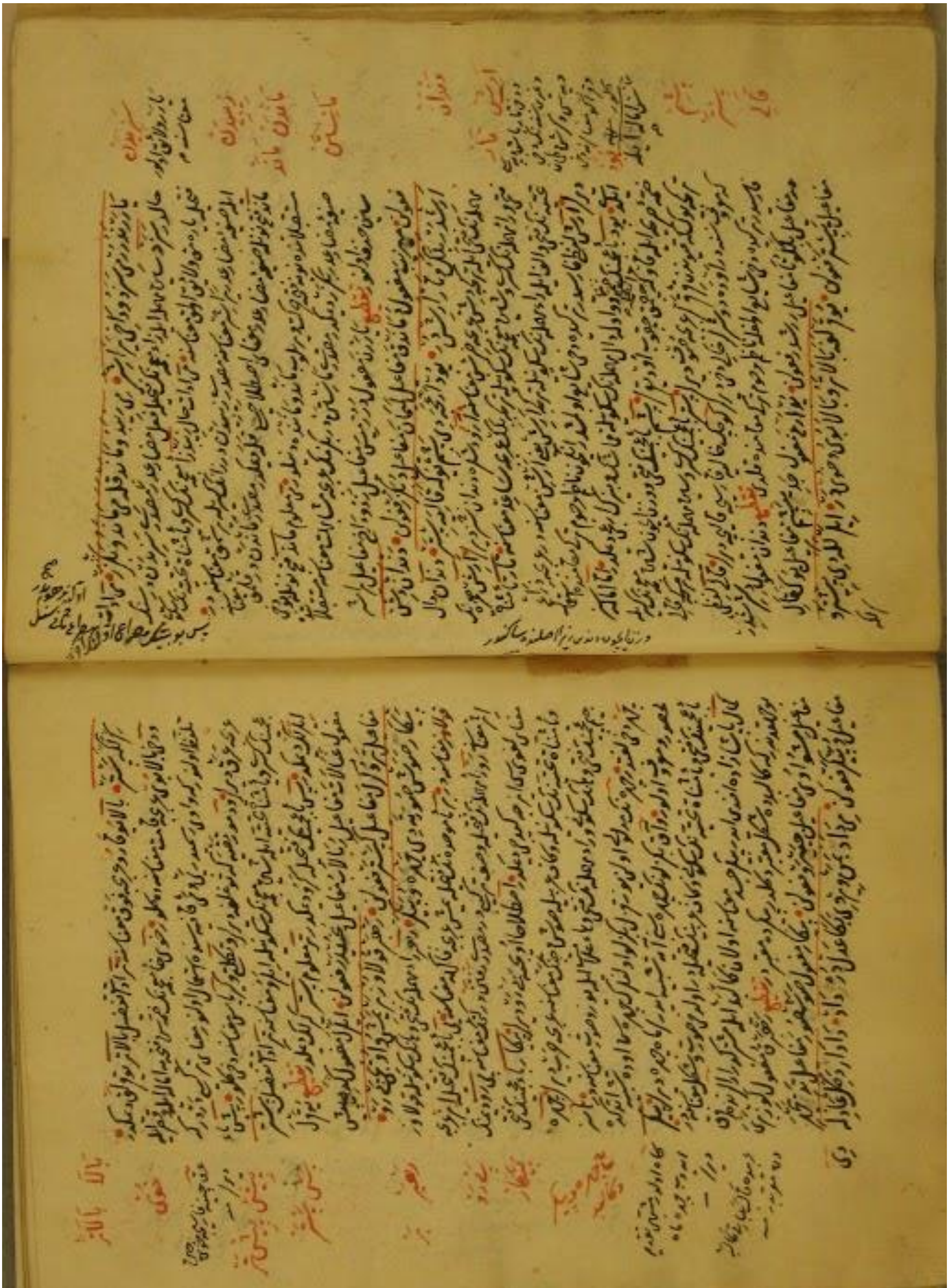

44a

داوری

زانده و بیکدیگر بوده و اصل
کلمه و بیکدیگر معنای
لغت بسیار و در معنای
اصطلاحی و کلی

کلام معنی الکلم

مصدر معنی تفصیل

داد و داد
داد و داد

در ایکسیر دفی م

وصاحب م

تحقیق خداوند و خدیو
در معنای اسامی الله

دادن • بکسر بلیه و داد دال اولی معجمه بنک فتحی و ثانیه بنک سکونیله صیغه ماضی در
دیر و دیگر مصدر دادن در رویر مکر اعطا معناسنه بمعنی با موحده زانده بنک فتحیله من
بنی معناسنه و زمنی دیگر بکاد دیگر زمی داد بمعنی دیگر بیرد بکاد دیگر لکن بو کلامده کلام
دارد و زبرای فعل ماضی به داخل اولمه حکایت ایچون اولور دی دانست دیر ایسلور و معناسنه
دی شناخت دیر اکثر دی معناسنه بو راده ایسه اولیله کلمه بیسی بو کلام بدیع علی الفرع
مشهور اولان قاعده مقننه یه مخالفدر بلکه اصل و سی داد لفظی بابدن و ساطتیله
استعمال ایدوب می باید داد دیر اولور بر مکرک معناسنه و دخی داد صیغه ماضی اولدوغی کبی عدل
معناسنه و دخی کلمه داد اصلنده دادن دادن ازابدن داد عدل معناسنه و دار طوتمق معناسنه اولور
داشتن دن وصف ترکیبی در طوتمق معناسنه داد و دار دیمک عدل طوتمق عدل ایدیجی دیمکدر
و جناب حق لسانی فارسیده اولان اسمالرنده بر ایز فرقی جناب حق عادل اولدوغیچون
داد آرد دیر اکر داد دیمکله داد کرکدر داد و رد الیتی تحقیقنده فتحی و آخرنده راء مهمله ایله و نیش
عربیه اخر معنده بعضی نسخه داد و رد واقع اولمشدر دال ثانیه بنک بر نه واو له اول غلطدر تنبیه
مفعول و مفعول بمفعول و مفاعیل بکا عدل مفاعیل دیر داد مفعول و داد ار مفعول و کلها مفاعیل
لکدیغیچون مفاعیل شد داد ار مفعول • ملک ایسی خداوند و خدیو و شناسا ایو • بر ده
دوشی قول فتح دیر اقوله چاکر • خداوند و خدیو ایکیسنده دخی خا معجمه بنک ضمیله ملک ایسی
عربیه مالک معناسنه در خداوند مال دیر مال ایسی معناسنه و خداوند علم دیر اهل ایسی معناسنه
و کاه اولور مضاف الیه سز اولور بو تعظیم قصد ایدوب خداوند دیر اساسع اولان صاحب
ممکنه کتوره ایچون لکن عزیز و صاحب دولت و علم و کمال اهللرنه خداوند دیر
و خدیو صاحب مال و صاحب خانه و اولور بنک معناسنه در و کاه اولور جناب حقه دخی بو ایکیسی
اطلاق اولنور پادشاه لفظی اطلاق اولندوغی کبی جناب حقه استعمال اولنمز
خاره مفهوم اولور مخلوقده استعمال اولنسه اکر اولور فلیحفظ کذا سمع من بعض الاساتذه

الجمانه

شناسیدن

الجمانه • شناسا با موحده زانده ایله شناسی معجمه بنک کسریله امر حاضر در انو محله ایله معناسنه
مصدر شناسیدن در شناسی کسریله ایو بنک محله معناسنه بر ده با موحده بنک فتحی و را مهمله بنک
سکونی و دال مهمله بنک فتحی و با ملاشتایله قول دیر اوشی که ایسر ایدوب کاو ایلیدن سوی ایله
بیقور اخیار جیم عجمی ایله خاصی قول بعضیلر خود شکار معناسنه در دیمشلر بیسی ایدی بر ده ایله
بو نکه منده فرق حاصل اولدی سلامتی الله بنک یلمسنی دخی تعلیم ایدوب قول دیر اوشی معناسنه
علمی معتقد بنه دکلدر تنبیه • ملک بیسی مفعول خداوند مفاعیل خدیو و بو مفاعیل شناسا بو
فعولن • بر دخی مفعول رو شناسا مفاعیل خدیو از آن مفاعیل بجای فعولن • قول اولدی
سپهدار و سپاهبد چوی باشی • دارا اولو سلطانه دی حکم ایدیجی داور • سپهدار
سپاه مهمله بنک کسری و با عجمی بنک فتحیله سپاهبد سپاه مهمله بنک فتحی و با عجمی بنک سکونی
و با عربی بنک کسریله ایکیسنده دخی چوی باشی و عسکر بکی معناسنه در • دارا اولو پادشاهه دیر
علی العموم و خصوصیله بر بیوک پادشاهک اسمیدر که اسکندر ذو القرنین دن اول مقدم
پادشاهه ایدی و اکثر ممالکه حکم ایدر اسکندر ذو القرنین دن هلاک اولمشدر دارا بنک
اصلی داشتن دن صیغه مبالغه در طوتمق معناسنه بیوک پادشاهه دارا دیه کلری خلق
عالمی طوتوب قهرله حکم ایدر اولانده و کیچوندر داور و دال مهمله بنک فتحی و الف بنک حکم و اوک فتحی و را
مهمله بنک سکونیله خداوند در حکم ایدیجی کسنه حق تعالی و علا حاکم عادل اولدوغیچون جناب حقه
دخی فارسیده اسم اولمشدر تنبیه • قول مفعول سپهدار مفاعیل سپهبد فعولن مفاعیل باشی
فعولن • دارا مفعول سلطان مفاعیل و حکم ایدیجی مفاعیل خداور فعولن • مرتبه دی
بهرام و زحل در دخی کیوان • کون باشده دخی بر باختر و طوغده دخی خاور • بهرام
با موحده بنک فتحی و با بنک سکونیله مارسیده مریخ ایله زحل دیر اوسمار جالده نه رو ایدیکی کبی
کونشه دیر اوزه مشهور پادشاهک اسمیدر مطلقا پادشاه معناسنه در کلمه رو قوشی
بو کلنه دخی بهرام دیر اکیوان کاف عربی بنک فتحی با بنک ساکنیله زحل دیر اوزه در که

سپهدار سپاهبد

حقیقتا دارا

ایدوب فرخ سلیدن

فاعل

تحقیق داور با کیوم
حقه اسمای الله

بهرام

کیوان

بره باز آمده نگ نقطه و راء مهمله نگ نقطه را تعدی مقصود ربوده دیگر ز شوخ ترکه دیگر
معنا ایجاد اول بوله یعنی بوله گیر دیگر ز راست را مهمله نگ نقطه و الف و سین مهمله تا
مثناة فوقیه نگ سکون ظرف طوغری عربجه مستقیم معناسنه و حسنه نگ طوغروسی و صانع بان
و صانع آل معنا اینه دخی کلور ز روا را مهمله نگ نقطه یوز و گیت معناسنه صیغه امر در مصدر
رفتن در یوریگ و کتمک معناسنه مستقبل آتنده فا واوه قلب اولنور ز ایدر حمزه نگ کسر
و یا مثناة تحتیه نگ سکون و دال مهمله نگ نقطه و را مهمله نگ سکونله همیشه یعنی دائم معناسنه ز
و بویلکا و یراده دیگر ز راست ز و ایدر ز دیگ طوغری یوز دائم دیگر ز تقطیع بیر قط
مفعول نگ بول مفاعیل و طوغری مفاعیل ز دائم فعولن • و مثنب مفعول ز در
شوب مفاعیل ز حرکاست مفاعیل ز و بدر ز فعولن • مفعول مفاعیل مفاعیل فعولن •
علمه عمل ایت تا بوله سن جنت و کوثر تا لفظی فارسیده انتها غایت ایچون در حتی
معناسنه ترکیده دخی بو معنایه استعمال اولنور ز چین سحر دن هر کون اولور ز صوتی
اخ دیدک بر حصدا الحسدی عالم زوندن تا شامه دک • و انتهاء غایت ایچون در کلور
بیت تا شدم حلقه بگوش در میخانه عشق • هر دم آید غم از نو بمبارک باد م ترکیده
دخی بو معنایه مستعمل ز و غایت غرض معناسنه ده کلور ز ترکیده دخی بو معنایه مستعمل ز
فلان دور کتا که او صلنه دیر ز و حتام تحذیر ده دخی کلور صاقنج دیگ هر ده استعمال اولنور
و مادام یعنی استمرار معناسنه ده کلور ز اما فا ثانیه معناسنه اولنور تا نگ اصلی تا ثانی و فلیحفظ
کوثر او چاق ارتقلر ندلر ایرماغک دیه ترکیده اما خوده ز و خیر و اصلی چوق اولو
کیشی سبب کثیر الخیر معناسنه و حسن کیرنه و اسلام و نوکو ز دیر ز تقطیع علیح مفعول نگ
ملتنا نه مفاعیل کسجنس مفاعیل نگ کوثر فعولن • باشده بود دخی مفعول ز و قصری
قوت اتمه که تا خیری حرکتدر • سنه تلر ز حصر ایله که مفتاح و حذف ز مفعول
مفاعیل مفاعیل فعولن • بو اخرب تکفو فکه محذوف حرکتدر ز بحر تلک عشر قطعه

در عروض مربع حم سایه دی تابستان دی کوکلکه یه حم سایه حم و اخ
زمستان قیش دی قوکشیه همسایه • تابستان تاب بجه معنایه کلور ز اولا
حرارت معناسنه کلور بو راده مراد بودر ز و شعله و رنج و طاقت و تیز نگ بولنگ و ضعف
ترکیه دخی استعمال اولنور عالم تاب کبی و در جستن و طو لسمق و بو غشمق معنالرنه دخی کلور
ستان ظرف زمانه دیار حرارت زمانی الحاله تابستان دیدیلر یا عبارتی ترکیه ریاز
دیمکدر حم سایه ده حم و فرن ایچون زیاده اولنمش ز سایه کوکلکه عربجه ظل معناسنه
زمان زا معجمه نگ کسریله صوف عربجه بر دوست ستان ظرف زمان قیش هر دوست زمانی الحاله مستان
دیدیلر حم موافق معناسنه سایه کوکلکه همسایه قوکشیه دیرکه عربجه جار دیرلر تقطیع
حمیای مفعول دتابستان مفاعیلن و دیکلک فعول یا همسای مفاعیلن حم اخ
مفعول ز مستقیقیلن مفاعیلن و دیکلک فعول یا همسای مفاعیلن حم یا ز یا ز
اولدی یا پیز کوزه دیز ز • ایسی دی و صوق دی کرمایه و سرمایه •
بهار یا موحده نگ نقطه یله معنای حقیقی سه بیراقدر تازه بیراقه تازه بهار دکلمه
بیراقه کلمه بهار دیرلر و مجازا فصل ربیعه نوبهار و فصل خریفه هنگام کلمه بهار دیرلر
و لفظ هنگام حذف ایدوب اول فصلده نوبهار و کلمه بهار دیرلر و یا کوز بهار ده
دیرلر فصل ربیع مراد ایدر نوبهار و هنگامه یه ده بهار دیرلر یا پیز یا تحتیه نگ و بعده الالف
مثناة تحتیه اولانگ کسری و نانیه نگ سکونی و زا معجمه ایله کوز فصلی عربجه خریف دیرلر
کاف عجمیه نگ فتحی و را مهمله نگ سکونله ایسیجی وقتی معناسنه در موسم بار دیرلر اولنور مقابل
سرما و سرده و لام نگ فتحی و را مهمله نگ سکونله صوق وقتی معناسنه در موسم قیش دیرلر اولنور
نقله لغاتدر نقل بویله در اما ناظم مرحوم بو نلره مخالف ایدوب کرما ایله سرما یرینه صوق
معناسنه کلمکه مکر کلامنده تجوز مراد ایدوب ذکر حال اراده محل قبیلندن قلمش اولدیغی معلوم اولدی
کرمانک معنای بالطبع استی یه ملابسدر سرمانک معناسی صوغه ملابسدر معنای اولدیغی بارده و در

تابستان

زمستان

سایه

همسایه

تابستان

بهار

پاییز

کلام علی الناظم

که مقتضای طبع حواس است و لقد رصوفلق اولوسه عارضدن کلور معنای ثانی وحی
تجنده وارد رکه مقتضای طبع حواس صوفا لحقد راستلکه اولوسه عارضدن کلور
زیرا آخر کلمه ده الف که یاده‌سی مدخولنک مدلولنه ملابسه طبعیه بر دلالت ایچون رکه
توانا ده و امثالنده بویله فلیلفظ و تحقیق معنای بیت کرماسر ما لفظنه است و صوفه
دی یعنی معنای کاسید رو صوفه دی یکه تطبیع حقیقتا مفعول بر نازلدی مفاعیلن
یا پیر مفعول کردز آ مفاعیلن آ اسید مفعول و صوفه مفاعیلن کرمای مفعول
و ستای مفاعیلن • اولکم اوله اصل آری اول یاک نزاد اولدی • اولکم اوله
اصل الحق اول اولدی و وفایه • پاک یا عجیله ترکه جهانه نزاد و نکرز آ عجیله اصل
و نسب معناسنه و پاک نزاد اصلی آری حسب و نسب آدم دیکه و فوفا ایله راء مهمله
عجیله اشانه معناسنه و دال مهمله ایله فرودن مقصور و وفایه جهانه اصلنه دیر
و وفایه اصلی الحق و اصل سزاوار خیر آدمه دیر انطبیع الکما مفعول لا اصلا مفاعیلن
الی پاک مفعول نزاد اولدی مفاعیلن • الکما مفعول لا اصلا الحق مفاعیلن الی اله مفعول
فرونای مفاعیلن • آماده بر قلنمش بر داخته دوزلمش نازلنمق و دوزنمک نازلدن
و بیر آیه آماده مدخم ایله اسم مفعول بر قلنمش حاضر لنمش معناسنه مصدر آماده
در بر افتکنک معناسنه معلوم اولدی که اسم مفعول کلر اشتقاقنک قاعده‌سی اولدر که ماضیک
حرف آخری مفتوح قلنوب و آخرنه بر ها علامت کتورلر امثلاده است صیغه سنده و دستور
دیر اولوب صیغه تک مجهولنک اول صیغه تک مفعولی صیغه سیدر شد لفظی فتح اولنمقله مثلا داشته
و شناخته شد دیر فلیلفظ بر داخته یا عجیله تقیله اسم مفعول در دوزلمش تمام اولمش معنا
مصدر بر داختن و دوزه‌ام ایلکه معناسنه مستقبلا شده خا معجمه را معجمه یه قلب اولنوب
بر دارد و بر دارنده دیر انازلدن مصدر و نازلنمق معناسنه و بیر آیه یا عجیله کرمله بزرگ
عربجه زینت معناسنه در اسم در مصدر و کلمه نظم مرصوعک بیر ابیدر و زینک معناسنه مصدر قلمش

برنده و کلمه آماده مفعول بر قلنمش مفاعیلن بر داخته مفعول دوزلمش مفاعیلن نازلنمش
مفعول قدر دوزنمک مفاعیلن نازلنده مفعول بیر ای مفاعیلن • ماهی بالق اولدی ماز ایلان
و فرجه مور عقربله چیان آدی کردم دیرو صفدر آیه • ماهی بالق و عربجه سمک معناسنه
ماز ایلان عربجه حیه معناسنه مور مرمیکه دخی و واو اولدر اوله تک سکونله فرجه که عربجه تمله دیر
مورچه مثله چه و نسبه کلاه تصغیر و فرجه کوچکلده مثل یعنی زاده کوچک اولدوقچون
کرکاه عربنک دخی و زاجنک سکونله اکری معناسنه در که مقابلی راستدر و [illegible]
[illegible] دیر اقوم دخی
اکری اولدوقچون • صفدر یوز پایه پای ایتی یا اختصاصیه ایتلری چوقا اولدوقچون
صفدر پایه دیر انطبیع ماهی مفعول القلدر مفاعیلن دلالتو مفعول فرعجمو مفاعیلن
عقربل مفعول چیانادر مفاعیلن کرد مفعول صفدر پای مفاعیلن • امروز که
اندوزی فردا ایمیان آیه • بوکونکه فردا نورسن یاریخ کلور اوریایه • امروز
اصلنده ایم روز در بوندن مقصود در ایم ایمی معناسنه در که قریبا شارنده و دخی ایم
نفس متکلم مع الغیر علامتیدر روز کون امروز دیمکدر بوکون دیمکه اندوزی عمر نک دخی
ایله صیغه مضارعه یا سی حذف ایچون در نورسن معناسنه مصدر آماده و خاص در و بعض
عربجه کمک معناسنه مستقبلا شده خا معجمه را معجمه یه قلب اولنوب فردا آنچه ایله یاریخ معناسنه
بیان یا موحده زاندن دخی و میمک کسریله اور یایه معناسنه در آیه مدخم ایله خول مضارعه
کلور معناسنه مصدر آمدن در کلمه معناسنه تطبیع امروز مفعول کاندوزی مفاعیلن فردا
مفعول میانا یاید مفاعیلن • بوکونک مفعول فردا نورسن مفاعیلن یاریخ مفعول اریایه
مفاعیلن • مفعول مفاعیلن مفعول مفاعیلن • بوقدر ایکی عالمده ایلکی کبی
سرمایه سرمایه مال یا شی ایکه عربجه راس المال معناسنه تطبیع بقدر ایکی مفعول کی عالمده
مفاعیلن ایلکی مفعول و ستای مفاعیلن یا شده بوده مفعول در کلمه ایچون

تابع
تابع موزه موزچه
تابع کرم
تابع صفدر پایه
امروز
تابع ایم
فردا
بوزاده مراد یوم غد
تابع
سرمایه

لطفی خسنگ مرسی در شیر و عسل و شکر لعلکده مبین در مفعول فاعیلن
مفعول فاعیلن وزن بحر هزج اخرب بود که مثمن در بحر اربع مشرقطه در بحر
فوقیه دیر آفریده کنده بکسنه او زلمش قوبمیه کنده
کنده و کنده ایکسنده دخی کاف عجمیدر فتحله در صیغه اسم مفعوله رمعنا آری قوتمش
و بیمش مرد ار فعول نسنه در کنده کنده نک مصدری کندیدن و کنده نک کیدیدن در
ایکسی دخی مرد از قوتمق معنا در بکسنه یا موحده زائده انکه ضمه و وزن ایچون کاف
عربیدن سکونله اسم مفعوله او زلمش دیکدر مصدری کسنتن در او زلمکه آوزمک
معناسنه لازم و متعدی استعمال اولنور کنده کاف عربیدن فتحله اسم مفعوله رقوبمیش دیکدر
مصدری کندن در قوبمق و قوبرمق معناسنه لازم و متعدی استعمال اولنور و دخی کندن
قازمق و دیری یوزمک و بر سنه چیقمق و بولمق معنالرنه دخی کلور تقطیع تقدیر آرا
مستفعلاتن کنده کنده مستفعلاتن بکسنه زلمش مستفعلاتن قبمیشکنده مستفعلاتن
و خنده فرخ قتلو و خرم شاد اغلق کالک کرنه خنده و خنده و فرخ ایکسنده
دخی فانک فتحله ایکسی دخی قتلو و بخلو معناسنه و خرم خا معجمدن ضمه و را مهملدن فتحله
شاد و مسرور معناسنه در بیس بوبنت مرحوم قبلندر دخی هر بر که صیغه و سیغه
ایله و جمله آراسنه اولا اول بره خرم در اکر عربیه مکان نزد دیر اوزمانه دخی صفت
واقع اولور و کاه اولور رای تخفیف ایدر اکر یه کاف عجمیدن کسر و را مهملدن سکونله
اسم مصدر در اغلیش و اغلمه معناسنه در مصدری کریستن کاف عجمیدن کسر ایله اغلق عربیه
لغتا معناسنه خنده خا معجمدن ضمه و نونک سکونله بودخی اسم مصدر در کلمه و کلش معناسنه
مصدری خندیدن در خا معجمدن فتحله کالک عربیه ضحک معناسنه ناظم مرحوم انکه رایله مصدر
در فاتمیوب کریه یی اغلق و خنده یی کلمک معناسنه قلمسنده خطا اتمشدر تقطیع
و خنده فرخ مستفعلاتن قتلو و خرم مستفعلاتن شاد اغلمق کلمک مستفعلاتن

بعض نسخه مرقومان نه
سالم دوشمش اما
غلط اوزره

کندیدن کندمک

کسنتن

اما اصلنده کاف
معنی در

کندن

کسنتن

قوبمیش

کندن

قازمق

دیری یوزمک

بر سنه چیقمق

بولمق

خنده

کلمک

کلش

کلمه

خرم

دیر چیقمک آدیدر که تازه
طور زصولزه

کریه خنده

کلام مع الناظم

تکلمک بخندد مستفعلاتن بلی آفریننده یا رب دیمک رزق و ریچی در روزی دهنده
آفریننده اسم فاعلدر یا رب دیمک معناسنه که عربیجه خالق دیرلر مصدری آفریدن در بر شیئی عربیجه
خلق معناسنه و معلوم اولدی که صیغه اسم فاعلک قاعده سی اولدر که مضارع دالنک ماقبلنه نون
زیاده ایدرلر اکر اصلنده نون وارسه بر نون دخی زیاده اولنوب و آخرنه یا غیر ملفوظ
زیاده ایدرلر مثلا دانده صیغه سنده دانده دیرلر و معلوم اولدی که هر آخرنده یا ساکنه اولان
اسم مفعول اولمق لازم دکلدر بلکه اسم فاعل دخی اولور زیاده یا ساکنه اسم فاعلدر لاحقه
اولیجق نون مصدری حالی اوزره طور مثلا کرده دیرلر ایدیجی معناسنه اما اسم مفعولده
اولیجق نون ساقط اولور مثلا کرده دیرلر ایکسی معناسنه تلفیق لفظ روز را مهملدن ضمه و واو
زا معجمدن سکونله کوف عربیجه یوم معناسنه روزی یا نسبیه ایله کون کون تعیین اولنمش
وظیفه در که تیرکیده اما کونلک دیرلر روزه سنی ایچون کونلک دیمشلر در شهری ده
اولدوغی کبی حکمه تعمیم اولنوب مطلق رزق مقدره اطلاق اولنمشدر یکمسه رزق
مقدری یکمسه یرده دیکیلیره روزی کسی کسی خور دیرلر دهنده دال مهملدن ایله یانک
فتحله اسم فاعلدر ویریجی معناسنه مصدری دادن در و بر عربیجه اعطا معناسنه مستفعلاتن
الف یا قلب اولنوب دهنده دیمشلر روزی دهنده وصف ترکیبی در رزق
ویریجی دیکدر تقطیع بلی آفریننده مستفعلاتن دیا ربی مستفعلاتن رزقور چیدر
مستفعلاتن روز یدهنده مستفعلاتن هم چاکه مهم دیا لیجی اولدی کشنده
داخی کشنده بو بیتک مصراع اولی مصراع ثانیسی بر مرحوم کشنده کاف عربیله شین
معجمدن فتحله اسم فاعلدر چکیجی معناسنه مصدری کشیدن در کاف فارسی و شین کسر ایله چکمک
معناسنه در کشنده کاف عربیدن ضمه و شین معجمدن فتحله اسم فاعلدر دیلیجی معناسنه مصدری
کشتن در کاف فارسی و شین سکونله دیلمک عربیجه قتل معناسنه در مستفعلاتن کشنده
و کشنده دیرلر تقطیع همچنان کجهم مستفعلاتن دیا لیجی مستفعلاتن الدیکشنده مستفعلاتن

آفریننده

فاعلنده استحقاق
اسم الفاعل

یا سقوط نون المصدر
فی اسم المفعول دون
اسم الفاعل

یا روزی

روزی دهنده

کشیدن

کشنده

50b

51a

ای کوکل بروده دوشن کیم انده دریان کزلیدر • طویه کور بوکزلی سترن جانده جانان
کزلیدر • صورتا کرچه صغیر الجسم یارتدی سنی • معنیده سنده بیچه بیکلر عرش
رحمان کزلیدر • سنده در اسما سنی سنده در اول تعقی • سنده نخزون کنز
اخفی سنده اول شان کزلیدر • اون سکز بیک عالمی معنیده اولمش سن محیط •
بو احاطه شانی اولان سر پنهان کزلیدر • سنی جامعه قلمش سنی انسانی
حق • انده اسبوا ارضی و سماسمی و ماپان کزلیدر • سنی بلمکده ملائکه عاجز
اولکه سر سر • زیرا علمنه بولارک سر انسان کزلیدر • ذره حوالسه شکلنده
کورندک ظاهرا • لیک باطنک بورنده سنده اول کان کزلیدر • کوقدیرک
قدرتن بر قطره ایچره کان • بیچه ارماق بیچه دریا بیچه عمان کزلیدر • کل بو
کوکلک باغچه سینه کیر تفرج ایله کیم • انده در لو کل کلستان لاله ریحان کزلیدر •
کل بو عشقک نه طال در لو جوهر بولمسن • زیرا بو نحر کایچنده در و مرجان
کزلیدر • عاشقک قلبنی مخانه تشبیه اتدیلر • انده بیچه در لو باده بیچه مستان
کزلیدر • ضبط ایدر سکز جانقینک بینی مجب دکل • زیرا ای شاه سنده اول
مهر سلیمان کزلیدر • ظلمت محضه دکل قدر و سیا بو طینک • بو مثلدر ظلمت
ایچره آب حیوان کزلیدر • فلیتامل بالتامل الحری • و بالله التوفیق العلی
تقطیع هر زمان چیخاجی مستفعلاتن رو خاهد رتو مستفعلاتن • هر زمان ارتک
مستفعلاتن و زار ستشند مستفعلاتن • مستفعلاتن مستفعلاتن
سن ستندن اولمه غافل اکنده • بو معرفتک تحقیق حقیقی بو ایاسعادت
غایاتدن بر وجه کمال حاصل اولور لنا مقوله الفقیر القدوسی صورتا انسان
سن اما سر تک حالنی نه در • باطنکه حقیقه عقوب دلکو ارسلان کزلیدر •
ساکه لازمدر بو اون قلبکه پاس ایلمک • یوخسه اهمال ایلیسکز زار و قتان
کزلیدر

کزلیدر • مرشد کاملدن آل اول مایه لی توحید سن • بو نلری قرماغه انده سیف رحمان
کزلیدر • خوشی سعادت خوشی کرامت بونی اندن آلمده • انده دریان انده عرفان
کان احسان کزلیدر • یار اغیاره دکشدی بلدک بازارکه • بو تجارتکده سنک
اکله خسران کزلیدر • حیفا کیم عمرکی ضایع ایلدک هیچ طویمدک • سنده عرفان
علم لقمان سر رحمان کزلیدر • نقد عمرک باده و برمه کی حقیقی قدر و سیا • زیرا
کیم صو کنده آنکه در لو بیجان کزلیدر • تقطیع سنشند تلم مستفعلاتن غافلا کنده
مستفعلاتن • بامشده بو دخی منقولدر • دل بنده سالکه هم جان و جاکر والیه
بو رکه بیتی جاوز • مستفعلاتن مستفعلاتن • اولدی مرفل بحر رجز در •
مرفل ترفیلکدن اسم مفعولدر ترفیل علل عروضیه دن سبب خفیف زیاده سنده در •
بحر رمل مثمن مطوی مرفل مثلی اشکل • ندر اصطره سترده قبق در ستردن
بلکو فسان فسانه مثل و قفص ستردن • سترده سین مهمله ایله تا مثناة فوقیه نک
ضمیله و وزن ایچوندر اوه مهمله نک تشدیدیله ترکیه اصطره معناسنه • ستردن سین مهمله ایله تا
مثناة فوقیه نک ضمیله مصدر در قبق معناسنه عربیه حلق دیرلر و دخی بو تمق و بو تمق معناسنه
دخی کلور فسان فاندکسیله بلکو طاشی که بچق و دیرکسه ایله الرفسانه فاندکسیله
و آخرنده ها غیر ملفوظه ایله مثل و قصه و حکایت معناسنه • ستردن سین مهمله نک کسروتا مثناة
فوقیه نک فتحیله سترداندن مقصور در اول دشیه دیرکه هر کرطو غرمیه عربیه عقم دیرلر
ترکیه قفص دیرلر حیوانا نده استعمال ایدرلر انجق اما عربیده عقم انسانده و حیوانده استعمال
اولنور فارسیده ستردن دخی انسانده و حیوانه عامدر • پس کلام ناظمک ظاهرندن لازم
اولنان که سترده قبق تخصیص دیرنده دکلدر مکر که مرادی ستردن لفظنک مدلولنک
بعضی افرادنی کر اوله فافهم تقطیع ندر خطر متفاعلن ستر فعولن قبق متفاعلن
ستردن فعولن بلکو فسن متفاعلن فسان فعولن مثل و قفص متفاعلن ستردن فعولن

سترده
ستردن
فسان فسانه
مثل ستردن
کلام ناظم

شاندن فشاندن فشردن فسردن

دیدی دلمکه شاندن دخی مجمعه فشاندن • دخی صمغه فشردن دخی طوقمه
فسردن شاندن نونک کسرلیسی دلمک صمغه شیخ دلمک و طاشی دلمک و هر کسه بی
ایشی ایچون نصب ایلمک داو تورمق اخلاس و اقحاد معناسنه فشاندن فانک کسرلیسی
مصدر در صمغ معناسنه فشردن فا ایله شین معجمه نک ضمیله مصدر در صمغ معناسنه که عربجه
عفر دیرلر فسردن فا ایله سین مهمله نک ضمیله مصدر در طوقمق معناسنه تعلیم دود دلمک
متفاعلن شندن فعولن دخی مجمع متفاعلن فشندن فعولن • در صمغ متفاعلن
فشردن فعولن دخی طقلمق متفاعلن فسردن فعولن • بعقل اولدی قولنق اغز
بو جعبه لنج دیزار • بو جعبه دی کنج لیکن اورق دور رشیمن • بعقل بو موجوده
ایله غیر مجمع نک متحیله قولنق که عربجه ابطا دیرلر لنج لامک ضمی و نونک سکونیله آورک
طاشی یلنی و مطلق آورد معناسنه و رشیمن یی یردن طرشه چیقمق کنج کافک عربینک
ضمی و نونله جیمک سکونیله بو جعبه معناسنه رشیمن نونله شین معجمه نک کسرلیسی او تورجق
یر معناسنه و قوشی یوا سی و جانورلرک یاغی معناسنه دخی کلور تعلیم بعقلله قل متفاعلن
متفاعلن فعولن بجعبه لنج متفاعلن جدار فعولن • بجعبه دیکن متفاعلن جلیکن
فعولن اترقدر رشیمن متفاعلن رشیمن فعولن • دمشق اوتلغه چراگاه دخی
اوتلق یر علف زار • اوته دی کیاه اورق دانسی ندر نوا زار عین
چراجم مجمنده متحیله اوتلق گاه کافه متحیله محل معناسنه در چراگاه بو ایکسندن بر کیدر
اوتلق یری دیکدر اصلی گاه چرا در علم الحله مضافالیه تقدیم اولنمشدر بو تحقیق
حقیقتدن معلوم اولور که ملک سیدک ایچون چرانک معناسیدر چراگاه معناسیدر دیکلدر
بسی بشی اوتلغه یر نه اوتلق یر نه دیسه یر نه اولور علف عین مجمه ایله لامک فتحیله
عربیده حیوانه ویرلان دیکلری بیکلرک اوتنه اولسون کرک حیوان و کرک غیری آرزا مجمه نک
متحیله اسم جامد در اسمک آخرنه لاحق اولور کسر تحت معناسنه کیده اندن لکه ایله تعبیر ایدرلر

علف زار

مثلا تر که یه غم کشت زار • تر تری کلنلک دیرو سبزه زار که و بنفشه زار که و گلزار که
معناسنه سبزه لکه و بنفشه لکه و گلمکه و گلمکه پس گلزار ایله گلستانک فرق بوندن ظاهر
اولور که بستان ظرف مکاندر گلستانک معناسی گل یری دیکلدر پس کلام نامکه انکی و جمله
خطا وارد بری بود که علف عربیده رواتده مخصوص دیکلدر بلکه مطلق حیوان یکلرنه
دیرلر ناظم ایسه علفی اوت معناسنه قلدی نقله لغته مخالف ایلدی و بری دخی بود که علف زارک
معناسی اوتلو یر دیکلدر بلکه اوتلق در که زار تر کیده لکه معناسنه در که حقیقی اوتلق ظرف مکان
دیکلدر که یر معناسنه اولدی پس اوتلو یر علف زار یر نه اوتلق دیکی زار نه سبب اولور
و دخی زار اوزرنه دیکلمه و باطل اولور اوات اسم مکان دخی استعمال اولنور مثلا منه الملک که زاره
اوزرنه دیکلمک معناسنه دیه و کنه حقیقی انتشر و زیرا زار مصدر دیکلدر بلکه اسم مصدر در مصدر
زاریدن در کیاه کافک عربینک کسرلیسی اوت معناسنه یا سر کیاه دخی استعمال اولنور و داسی دال
مهمله نک متحیله تر که اورق که انکله اوت چرا عربیده منجل دیرلر و جناق چوبلک بیلکی و هلاک
و فساد معناسنه دخی استعمال اولنور نوار نونک متحیله اورغی معناسنه بعض نسخه اورغی یر نه
اورکن واقع اولمش اولدی مجمعه زیرا نوار که اورکن معناسنه اولمش نقله لغات تعلیل ایلمکدر
لطف الله حلبی ایدر نوار اورکن و اورغی و چاره و رواندک بیواری اوزرنه که کلری که سوه قدر
تعلیم دمشق متفاعلن چراگاه فعولن دخی تلیم متفاعلن علفزار فعولن • اندکی
متفاعلن ارقدسی فعولن ندر نوا متفاعلن یر اغی فعولن • شیم اولدی چارق
اوی اشیم اولدی داج رابین • فره اوه دیدی فره که قلنق نه اولدی کرزن
و شیم ایکسندن دخی شین معجمه نک متحیله چارق که انجیر خام کوتنی دیکر انقلانه کیر او بو جلیله
و نوته و نقد و طولق و خانه زیر زمین که یولاده مسافر قونمغه ایدر رابین رابه نک
متحیله تر که اشیم دیه کلمیدر که اوزرنه شلوار و تر کان طاقه سی کیر اغز که شین معجمه نک کسرلیسی
با غیر ملفوظه ایله چراگاه دن مقصود در فره اوه که چیقه دن اولور دیرلر و تورلق دخی دیرلر کرزن

کاف عربی تحتیه کاف مجمله و فی صحیحه رتلبق مفاعلتن که موزونه و فی مرصع تا جدر که
جم پادشاه هفتم کیرا و در لهو در لو تشکر که دکلن یولار و تبر و بالته مفاعلتن فی کلور
تقطیع شمله جا مفاعلتن رفا دی فعولن اشمله و امتفاعلتن ذرا ش فعولن و آوی
مفاعلتن و چکی فعولن قلبتفا و مفاعلتن لکر زن فعولن بر ماکه تو نیکوئی کن بتو
بند ایلک ازمن فعولن قمو یه سن ایلک ایله سکه اوکت اشته بندن با تعدیه ایچون
همه جمع مفاعلتن تا که جمله یه و جمیع خلق و بلکه رتو سن نیکوی تنک کیرو با مشاة
تحتیه نیکو سکه ایله ایو مفاعلتن و در مفاعیل بتدو که مفاعیل بر اخر و زیه ایله بنکلکه فی اولدر که
بلکه مفاعلتن تکدر زن سندن نیک سلور یاد ایلک بر و جم منی از تو به دانم و تر نیکی ایو لکدر
آخر نده کی یا و حقیقت ایچون نیکو تنک مفاعلتن کو بلکدر که مفاعیل بر شت در که مفاعیل بر کی
و در آخر نده کی او حقیقت نموده کی کیچ نسبت لازمه یه که خلق اولد کیچ اولیه کاد لات ایدر
نیکو تنک اصلی نیکوی در تنکیم حقیقت تنک اصلی حقیقت دی در بونلری بر شیئه مضاف ایسه اول
یا ی اظهار ایدر اشلار دی نیکو شی معنوی حقیقت و شی دیر اکاه اولور نیکوی دن ایکی
یا ی حذف ایدوب نیکو دیر اکاه اولور آخر نه تا نسبت زیاده ایدوب نیکوی دیر
احسان معنانی افاده ایدر کلام ناظمه بو بلدر نیکوی ایلک و احسان دیکدر جم مفعول
که راء در حذف اولنمش زکی امر حاضر در ایله دیکدر تو بو تنک فاعلیدر جم منفصله در نیکوی
مفعول در جمله در ماکه مفعول جم جمله در تقطیع ماکه مفاعلتن کنیکی فعولن بتبند
ای مفاعلتن تکرمن فعولن قمو می سنی مفاعلتن لکمایل فعولن سکا کتنا مفاعلتن
شندن فعولن مفاعلتن فعولن مفاعلتن فعولن بر حزله که یا راولیه ایله دن
ایلک اوکرن یعنی فاستقامله و بر حزالله یا راولیه صحبت ایله زیرا بر حزاق و فسق
سکه سرایت ایدر بلکه ایله یعنی علما و مشایخ و صلحا ایله صحبت ایدوب ایله دن
ایو لکر و صلاحیت و علم و حکمت اوکرن که فاستقامله صحبت ایدنه فسق سرایت ایدر که

بند ایلک ازمن

تو سکه بند با تحتیه
فی و نه تدکیم نیله تقطیع
که اوکت اشکه جمله
تدکر بله اشته مفاعلتن
ازمن بندن

کی صالحلر له صحبت ایدنه دخی صلاح سرایت ایدر مثالی روزکار در که ایو قوخو لوسنه یه اوزسه
ایو قوخو کب ایدر کم قوخو لوسنه یه اوزسه کم قوخو کب ایدر حکما دیشلر که نفس انسانی
اوزره بجبوله الخلقه فساد و فسقدن سرایت اثر قدر صلاحدن سرایت ایدر حضرت مولانا قدس الله
سره و اوصل الینا بره بر زرا له صحبتنک فسادنی بناظم بقیه بیورمشلر بیت یار بد بدتر بود
از یار بد بحق ذات پاک الله الصمد یار بد آرد ترا سوی جحیم یار نیکو کر تا یابی نعیم تقطیع
بر حزلیا مفاعلتن را لم فعولن ایله دی مفاعلتن لکلکن فعولن تا مشده منقولدر
شکری جمله قلوبدر لبلکه نبات و قندی ایره ایچکه سمی قو عبیر مسک اندی
عبیر عین مهمله نک تحتیه بر خوشی قوخو لوسنه که کل و سندن و بنفشه بندن و صندلدن
اولور لغت مشترکه در اوچ دلده شاید مفاعلتن فعولن مفاعلتن فعولن
رمل اشکل اولدی چونکم انی خوشچه بیل افندی عجز ست علی قطعه در مفاعیل
آخرب بلچق کل آهک ایچی حرم تلچق اولدی داسه مینیتی کلنک و کورک
یا زودی داخی ماسه کل کاف عجمیدر که بلچق معناسنه و عجه کلن در آهک تدکر
ایله ایچی بلچق دیکدر داسه دال مهمله نک تحتیه و آخرنده ها ملفوظه ایله قلچق که اکین باشنده
اولور مینیتی میم کسر ایله و با مثناة تحتیه نک سکونیله کلنک که انکله طاش کسر اوزره در
دیر اکا زودی با عجمیدر تحتیه ماسه سین مهمله نک تحتیه ایکیسی دی کورک که معناسنه تقطیع
بلچق مفعول لا تحقلی فاعلاتن تحتیه مفعول قلدی داسی فاعلاتن مینتک
مفعول لنکلکورک فاعلاتن یا زودی مفعول داخی ماسی فاعلاتن قیلنک یلنک و
قولنک تنک اولدی طاره جم تنک مای کتابی ار رنکدی رنکسز ایسی و یا سه
یلنک با عجمی ایله لانک تحتیه قیلنک و بدکلری بر تنک جانور تنک با مثناة فوقیه نک تحتیه و نونله
کاف عجمیدر سکونیله لغت مشترکه در ترجمه قولنک یعنی آنی قولاکی و طاره چق معناسنه کلور
و چوالدر حرب دره و مشکلدر و تنک که یوکلک بر یلنه و طاغ دیه سی معناسنه دخی کلور ار تنک

آهک

بلچق

یلنک

ارژنگ

ژنگ

کلنگ

رنگ

ننگ

خشنه

سیاسی

حفدانه

روغن زغن

هجر ژنگ فتحی و راء مهمله نک سکونی و زای معجمه نک فتحیله چیزی دیارنده مانی و دیده هجر نقاشک
کتابدر که انده نقوش عجیبه و تصاویر غریبه جمع اتمشد و ارژنگ ثلثه ژنگ زای معجمه نک
فتحیله و نونله کاف عربیک سکونیله پاس و پاس معناسی تقطیع قبلگی مفعول لنکغو لکن
فاعلاتن تنکله مفعول طار تمهمنک فاعلاتن مانیک مفعول تماجار ژنگ فاعلاتن
دیر ژنگ مفعول پاسپاس فاعلاتن طورنه کلنگ دژ ژنگ طاغ کجی و لی ننگ
عار اولدی خشنه سنت منت دیمش سیاسه کلنگ کاف عربیک ضمی و لامک
فتحیله طورنه دیه کلنگ قوش رنگ راء مهمله نک فتحی و نونله کاف عربیک سکونیله طاغ کجی یعنی
طاغ تکه سی که یاپاید و کیک بوزاغوسنه و حیله و مکره دخی دیر از کرده و دخی بو استعمال
وارد که فلان کشی نه جب رنگ کیدی دیر اولی کفظ و زنا ایچون زیاده اولنمشد ننگ اولکی
نونک فتحی و ثانیه نک سکونیله عار و ناموس معناسنه پس بو بیت مرهون قبیلندن خشنه
خاء معجمه نک فتحی و تا مثناة فوقیه نک سکونی و آخرنده هاء ملفوظه ایله سنت عربیه ختان معناسنه
اسم و مصدر ختنه کردن و سنت ایلمک معناسنه پس مثلا نعمة الله اسمله مصدر فرق
اتمیوب ختنه سنت ایلمک دیه و کی خطا ظاهر در سیاسی سین مهمله نک کسر و یا مجهله
منت و شکر معناسنه تقطیع طرنگ مفعول لنکلو ژنگ فاعلاتن طاغ کجی مفعول سو لینک
فاعلاتن عار کله مفعول خشنست فاعلاتن منتقد مفعول بیت سیاسی فاعلاتن فاعلاتن
حفدانه ژغشور آشی و یاغ روغن تریان آشیه کوزاب دیر اجناسه
کاسه حفدانه نک اصلی حفت دانه در حفت بدی معناسنه در حفت دانه دیمک معناسی
لغوسی تده دانه دیمکدر رعاد تا عاشورا آشی طوری شمکله طور یلقه نه کتا یاید و
حفدانه دیر اناظم مرحومک حذف تا ایله حفدانه دیسی وزن رکیک اولمکدن ایچوندر
روغن را مهمله نک ضمی و واو ساکنی و غین معجمه نک فتحیله مطلقا یاغ معناسنه اسم عامدر حتی نک
یاغی اولسون اولسون اگرچه سائر عربده فرق اولوب حیوانات نه اولنه سمن دیر اولو بنا تاتده

اولنه

کوزاب

کاسه

انجام و دشنام اولمق

کلام علی الناظم

دشت

طشت پنکان

انگور

آلو مرود

سیب

اولنه دهن دیر اولو اوسر روغن دخی مستعملدر کوزاب کاف عربیک ضمی و واو ساکنی و زای معجمه نک
فتحیله ریان آشی یعنی بریان اتمشده شمس برنج و یا بغدای آشی عرب تعریب ایدوب کوزاب
دیر کاسه کاف عربیک فتحی و آخرنده هاء ملفوظه ایله ترکجه جنق عربیه قصعه دیر اسم عامدر بوکنه
و کچوکنه و بتردن و سفیدن اولنه دیر تقطیع حفدانه مفعول ژغشور فاعلاتن آشیو
مفعول یاغ روغن فاعلاتن مرتبا مفعول شیفکو دشنام فاعلاتن در اجی مفعول
نانکاسی فاعلاتن انجام ضمی و دشنام سوکمک ستایش اولمک دشت
اوه در لکن طشت پنکان دیلدی طاسه انجام هجر نک ضمیله ایشک صوکی و آخری معناسنه
دشنام دال مهمله نک ضمیله در استعمالده واو نایله دشنام دادن دیر اسوکمک و ایلمک معناسنه
پس ناظم مرحومک کلامی بو استعمال مخالفدر ستایش سین مهمله نک کسریله اسم مصدر در
اوکشی معناسنه و مصدر ستودن و سیاه مهمله نک ضمیله اولمکدر عربیه مدح معناسنه
پس ناظمک اسم مصدر ایله مصدر فرق اتمیوب ستایشی اولمکدر معناسنه قلمی خطا ظاهر در
دشت دال مهمله نک فتحی و شین معجمه ایله تا مثناة فوقیه نک سکونیله اوه عربیه هجر معناسنه
طشت طاء مهمله نک فتحی و شین معجمه ایله تا مثناة فوقیه نک سکونیله لکن دیه کلری کیه ایچنده
کیه نک پیشوز ارسیده و عربیده مستعملدر ریاتی عربیده سین مهمله ایله دخی لغتدر پنکان
با عجمیه نک فتحی و نونک سکونی و بعده کاف عربیله بیوک طاس دیمکدر و ساعت شیشه سی دیلکی
معناسنه دخی کلور تقطیع انجام مفعول ضمکو دشنام فاعلاتن شکمکی مفعول یاپ شکمکر
فاعلاتن دشتا مفعول در لکن طشت فاعلاتن پنکیدی مفعول یلدی طاسی
فاعلاتن انکور اوزم ارکدر آلو هجر و دامرود سیب الله نار انار و کلنار
دی کراسه انکور هجر نک فتحی و نونک سکونی و کاف عجمیک ضمیله اوزم عربیه عنب معناسنه
آلو مد هجر ایله و لامک ضمیله ترکجه ارکدر دیه کلری عیشی عربیه اجاص دیر اجرود و سیاه راء
مهمله نک ضمیله ترکجه امرود دیه کلری عیشی رسیب سین مهمله نک فتحی و یا مثناة تحتیه ایله با

55b

ناز
گلنار

موحده نک سکونله الملاعربیه تفاح دیرلر انار خار سیور ترکجه انار معناسنه عربیه رمان دیرلر
گلنار کاف عجمیک ضمیله کرانسی دیدکلری بیشن وانار بجکنه دخی گلنار دیرلر اصلی گل نار در
لامک کسریله ترکیب اضافیدر علمیتی نقل اولنمله علامت نقل ایچون مضافک آخری ساکن قلنمشدر

تقطیع انکور مفعول اولور خارک فاعلاتن در آلو مفعول مرد امرد فاعلاتن سیبلم
مفعول نار انار فاعلاتن گلنار مفعول دیکراسی فاعلاتن • اناجه باشه آلو طوشجلو
طغان باز • یوحده دلوجه طوغن هم شب پره دیراسه • باشه باء عربیه عجمیله آخرنده
ها غیر ملفوظه ایله والف ایله اتجه دیدکلری قوشدر دو دخی باشه دیرلر آلو مدجره ایله
وآخرنده ها غیر ملفوظه ایله طوشجلو دیدکلری قوشدر که بر تیکرک سیدیدر عربیه عقاب دیرلر
باز باء عربیه ایله طوغان دیدکلری قوشی کرد وارشن وذراع وآچق ودردشن وزق
وتمیز اتجه وقولاغ واویون وبازیدن لفظندن صیغه امر ووصف ترکیه کلمه سنه
باز ولغت بازکی • یوحده باء مثناة تحتیه نک فتحی واوک سکونی وآخرنده ها غیر ملفوظ
ایله بوه شله یوه کذلک دلوجه طوغن دخی بعض ارباب لغت دیشلر که بویمل دیدکلری
قوشدر وبعضلر قوه کوز دیدکلری قوشدر دیدیلر شب کیجه پره باء عجمیه نک فتحیله دریاسی
نقل ایچون در او جهاتی معناسنه اولمق پره دن وصف ترکیه در شب پره نک معنای لغوی
کیجه اوچیجی دیکدر پراسه دیدکلری قوشی کیجه اوچیجی آکه غم اولدی اصلی پره شب در
علمیتی نقل اولنمله مضاف الیه تقدیم اولنمشدر تقطیع اناجه مفعول باشه آلو فاعلاتن
طوشجلو مفعول طوغن شب فاعلاتن • یوحده مفعول دلوجه طوغن فاعلاتن هم شب
مفعول پره اسی فاعلاتن • اوتمک سوینکیله اولدی بطر ولیکن هم خاخا
دیرلر اولسه کوکلده باشه • بطر باء موحده ایله طاء مهمله نک فتحیله عربیه نقله
لغات عربیه زیاده سوینمک وحیرت ودهشت وبکر معناسنه نقل اتمشلر در بزم باغده
اولان کتب لغات فارسیه ده لفظ مزبور تعریف نقل یوقدر بو لفظ مزبور عربی اولیجق

نقل

کلام علی الناظم

خار خار

دخی خا معجمه ایله باشه وغصه وحرارت وبرق وجراحت معناسنه کلور تقطیع اوتمک مفعول
وسینکیله فاعلاتن الدیب مفعول طر ولیکن فاعلاتن هم خار مفعول خار دیرلر فاعلاتن
الشک مفعول کلده باشه فاعلاتن • شادی یکن تو باشور اندوه میار باشوک
سوینمه سن دکونه غصه کتورمه باشه • شادی شین معجمه ایله وآخرنده یاء
وصیغت ایله سوینمک معناسنه یکن مبنک فتحیله نهی حاضر در ایله دیکدر شادی یکن دیمک
معناسی سوینک ایله یعنی سوینمه دیکدر تو شوشن باء معناسنه اداتمصاحبتدر شور
سین مهمله نک ضمی واو ایله را مهمله نک سکونله دوکون وجمعیت معناسنه در لفظ مزبور عربیه
وفارسیده مستعملدر عربیده حقیقتا معناسنه استعمال ایدرلر شور البلده دیرلر وبرکه اطراف
حوالیسنه معناسنه دخی استعمال ایدرلر اندوه همزه نک فتحی ونون نک سکونی ودال مهمله نک ضمی وواو نک سکونله
غصه معناسنه در اندوه دن مخففدر میار میم مفتوحه یا مثناة تحتیه نک فتحیله نهی حاضر در کلمه
دیکدر تا مدن مصدر ایدر کلمک وکتورمک معناسنه لازم ومتعدی استعمال اولنور ناظم مرحومک
کتورمه معناسنه قلدیغی بو ایسه آمدنک متعدی اولمسنه مبنیدر بو که ایسه نقله لغات فارسیه نک
توضیحی بو قدر تا اداتمصاحبت شوک سین مهمله نک ضمی وواو ایله کاف عربیه نک سکونله باشی
وصیغت معناسنه در وکوسه صفتی وترکه باشی معناسنه دخی استعمال اولنور تقطیع شادیم
مفعول کتشاسر فاعلاتن اندم هم مفعول یار باشوک فاعلاتن سوینم مفعول
ستفدکون فاعلاتن غصه‌سک مفعول ترمیاسی فاعلاتن مفعول فاعلاتن
مفعول فاعلاتن • سلطانی عالم اولدی فانع اولسن بلاسه • تقطیع سلطان
مفعول عالملدی فاعلاتن فانعا مفعول کتفلاسی فاعلاتن تا مشدده بودخی مفعول در

کلام علی الناظم

سوز

مرجه دلیجه دیرلر

اندوه

سوکی

رخسار رسار

رخسار کاف اوزره اول خال خال اوزره اول سینه‌نی • رخسار لفظ مرکبه بر جزی
رخ را مهمله نک فتحی وخا معجمه نک سکونله یکانی معناسنه ساریدر مهمله ایله بر لفظدر که اسمک

56a

آخر نه اولاشر انک کثرتنه دلالت ایدر اصلی زاندر زار کثرتنه و مبالغه ایچون موضوع
کلمه اردو لالی زار کبی • فیحی ناطق حرف حلق اولسه علی سبیل الجواز قلب اولنور زاء الفارسیه دیرکه
رخسار بوینک دکری بوزدر زیرا لفظ سار برا سمک آخرنه اولاشر انک کثرتنه دلالت
ایلر اصلی زار در زا سینه قلب اولنور رخسار شاخسار کبی برکشیده یکانه کی چو قلعه نه
مراد بیوکلکدر رود کر ملکی در انتهی کمال پاشازاده افندینک رخسار یکانه کی بو فارو
طرفی معناسنه قلوب بحر الفوایت صاحبنک بو کلام لطیف و صحیحی غرابیدن عدا تصحیح ایدیدر
و دخی سار لغت مشترکه اولوب کلمه معناسنه دخی کلور شرح ایله سارک فرقی بودرکه سر باشدر
که بوز سرده و اخلد رساده و اخلد کلمه نه و خوشه قوشنه دیر اوسر معناسنه دخی کلور
الف زائد اولوب سبک سار و سبک سر کبی • چنان آتش اوزره عنبر عنبر ده دود چو بخور
ناظم مرحومک بو شعر بلاغت لطافت فصیح و بلیغه خفیف کلمه مفعول فاعلاتن مفعول
فاعلاتن • اولسه مضارع اخرب و زنی اولور آنک بو بحر سنج شعر قطعه
در بحر خفیف • ایو خوش و طولو زنه خوک دکر از • سگ تکس ایت
سگک دی حرکز اتاز • خوش جاجم نک کسر ایله انو دیه کلمری جانور در بحر
دنب دیر اخوک دکر از ترکیه طولو کوز بحر خنزیر دیر اخوک ایله کر از کرز و تخفیف
سبق اتمه سگ سین مهمله نک فتحی و کاف عجمینک سکونیله ایت بحر کلب معناسنه تکس مهمله
کاف عربینک فتحیله سگک بحر دنب معناسنه اسم عامدر انو اغنه شاملدر انو دیه دخی صاحب قدر
سگک قوریاجق سنه یه تکس ران دیر اخوک مرکب کاف عجمینک فتحی و زاء عربینک سکونیله
وصف ترکیبه در مصدر کریدن دیر اخوک معناسنه خرکز اصلنده مرکب اخر بحری دیکدر
ترکیه اوپاز دیه کلمری سگک اکر تاپ کیا و شد و کیچو دیه اول سگک خرکز دیه دیل تقطیع
ایو خوش فاعلاتن طولو غنو مفاعلن کلمز فعلن • سگ کسات فاعلاتن سگک دو خ
مفاعلن

آخر نه اولاشر انک کثرتنه دلالت ایدر اصلی زاندر زار کثرتنه و مبالغه ایچون موضوع
کلمه اردو لالی زار کبی • فیحی ناطق حرف حلق اولسه علی سبیل الجواز قلب اولنور زاء الفارسیه دیرکه
رخسار بوینک دکری بوزدر زیرا لفظ سار برا سمک آخرنه اولاشر انک کثرتنه دلالت
ایلر اصلی زار در زا سینه قلب اولنور رخسار شاخسار کبی برکشیده یکانه کی چو قلعه نه
مراد بیوکلکدر رود کر ملکی در انتهی کمال پاشازاده افندینک رخسار یکانه کی بو فارو
طرفی معناسنه قلوب بحر الفوایت صاحبنک بو کلام لطیف و صحیحی غرابیدن عدا تصحیح ایدیدر
و دخی سار لغت مشترکه اولوب کلمه معناسنه دخی کلور شرح ایله سارک فرقی بودرکه سر باشدر
که بوز سرده و اخلد رساده و اخلد کلمه نه و خوشه قوشنه دیر اوسر معناسنه دخی کلور
الف زائد اولوب سبک سار و سبک سر کبی • چنان آتش اوزره عنبر عنبر ده دود چو بخور
ناظم مرحومک بو شعر بلاغت لطافت فصیح و بلیغه خفیف کلمه مفعول فاعلاتن مفعول
فاعلاتن • اولسه مضارع اخرب و زنی اولور آنک بو بحر سنج شعر قطعه
در بحر خفیف • ایو خوش و طولو زنه خوک دکر از • سگ تکس ایت
سگک دی حرکز اتاز • خوش جاجم نک کسر ایله انو دیه کلمری جانور در بحر
دنب دیر اخوک دکر از ترکیه طولو کوز بحر خنزیر دیر اخوک ایله کر از کرز و تخفیف
سبق اتمه سگ سین مهمله نک فتحی و کاف عجمینک سکونیله ایت بحر کلب معناسنه تکس مهمله
کاف عربینک فتحیله سگک بحر دنب معناسنه اسم عامدر انو اغنه شاملدر انو دیه کلمری جانور
سگک قوریاجق سنه یه تکس ران دیر اخوک مرکب کاف عجمینک فتحی و زاء عربینک سکونیله
وصف ترکیبه در مصدر کریدن دیر اخوک معناسنه خرکز اصلنده مرکب اخر بحری دیکدر
ترکیه اوپاز دیه کلمری سگک اکر تاپ کیا و شد و کیچو دیه اول سگک خرکز دیه دیل تقطیع
ایو خوش فاعلاتن طولو غنو مفاعلن کلمز فعلن • سگ کسات فاعلاتن سگک دو خ
مفاعلن

مفاعلن کز یز فعلن • دیشکه وارین و بدست قرشن قوله بازو دی جم قولاجه
دی بازو • وارین وارینیدن مقصود دیر و وارینج نسله دیشکه عربیه فرق معناسنه
وارین ده را مهمله نک کسر و فتحی جائزدر اما وارینج ده همان کسر له استعمال اولنور بدست
با موحده نک کسر و دال مهمله نک فتحی و سین مهمله ایله تا مثناة فوقیه نک سکونیله دست و طشت
قافیه سنه استعمال اولنور قارشن معناسنه در که عربیه جسر دیر اما بازو با عربیه و زاء عجمیه
فعله قول عربیه عضد معناسنه و بازو لغت مشترکه در عربیه دفوت و قبوسوه کی معناسنه دخی استعمال
اولنور بازو قولاج معناسنه مصدر بازیدن در قولاجلیوب یا اولیوب اولنجک معناسنه
بازو کسائر معانیسی آنلا سبق آتدی تقطیع دیشکه وا فاعلاتن ریشه بدست مفاعلن قرشن
فعلن قوله بازو فاعلاتن و جم قولا مفاعلن جه بز فعلن • یمان بقی بو عین سبز و
قفا • کونه و کردد کزی اوزن نه دراز • بهاس با عجمینک فتحی و با نک کسر و نونک سکونیله
اول نقده دیر اکه ترکیده اندن ایش ایله تعبیر ایدر اعربیده عرض دیر اوبجا زائقی به
دخی بهاس دیر اتحکیم کلام ناظمده اول دخی کبی و مبالغه ایله انلو دیکدر ده عجم بهاسا
دیر الف مبالغه ایله سبز سین مهمله نک کسر و با نک فتحی و با موحده نک سکونیله نو عنی
دخالک و قوی و سبق معنالرنه کلور • کونه کو تا نقدن مقصود در قفا معناسنه
عربیه قفیز دیر اما بلد دراز در بسی بو بیت دخی قبلندنه کردکان عجمینک کسر
و را مهمله ایله دال مهمله نک سکونیله دکرمی معناسنه در کرده یه کرده دیه کلمری دکرمی
اولد و غیچو ندر سائر ترکیده شایع اولمشدر باسع نقل ایچون در و بجا اجمع اولمه
کرد کردن دیر اما معنای جمعیت کرد او لمقدر لازمی اولد و غیچون در آز دال مهمله نک کسر ایله
جسم ممتد معناسنه ترکیده اوزن دیر اعربیده طویل دیر اما معنای امتداد قویوده بو تعلقه
قویوی دراز ایله توصیف ایدوب چاه دراز دیر اوآرغاجه دراز دیر اما دراز
منسوب دیکدر مراد اوزون ایده جک نسنه دیکدر زایده جک معناسنی افاده ایچون

وارین وارینج
بدست
بازو
بازو
قفا
اصلنده
بهاس
کونه
دراز
دراز

تا بیاید تا کلی کنور مشکل در معنای ترکیبی با صدق اولد وغی اعتبار ایله تقطیع بهشتیفعلن
نفعیست مفاعلن رفقیا فعلن کنتلو کرد فاعلاتن دکر فرزن مفاعلن ندرز
فعلن دیده کوز کوز بیان و نق بنکر نق بسوز از بسای و ایله بساز
دیده دال مهمله نک کسری و یا مثناة تحتیه نک سکونی و دال مهمله نک فتحی و یا علامت ایله
کوز معناسنه در عربجه عین ایله معنای حقیقی سی کوز کی ایجنده قیاغ التنده اولان
یره دکوزه چشم دخی دیرلر کنه کری سبق ایتمشدر دیده ایله انکی فرق اولدر که چشمه
قیاغی و کر یکه ایله اخلد رودیده ده داخل دکلدر دیده مرکبدر بر جزوی دیده در
اسم مشتقدر کوردنک معناسنه اولان دیدن دن و بر جزوی دخی یا نقلدر و کاه اولور
اسم مفعول دخی اولور مصدری دیدن در مستقبلا تنده علی غیر القیاس دال یا یه قلب
اولنوب بیند و بینده دیرلر بیان یا اولای زائده نک فتحی و ثانیه نک کسری ایله امردر کوردنک
مصدری دیدن در کوردنک معناسنه بنکر یا موحده زائده ایله نونک کسری ایله و کاف
عجمیک فتحیله امردر باقی معنا مصدری بندیدن و نونک کسری و کافک فتحیله باقیق
عربجه نظر معناسنه بسوز یا موحده زائده ایله سین مهمله نک ضمیله امردر یقی معناسنه
مصدری سوختن در یقیق و سوزدق معنا لازم و متعدی استعمالی اولنور مستقبلا تنده
خا معجمه زا معجمه یه قلب اولنوب سوزد و سوزنده دنلور بسای یا زائده و کسره
ایله امردر از معناسنه مصدری سایدن در از نک معناسنه و سوزنک و درنک
لک معناسنه دخی کلور بساز یا زائده نک کسری ایله امردر دوز قوشمق و قلمق و حاضر له
دیکلر مصدری ساختن در دوزمک و قوشمق و قلمق معناسنه در ناظم مرحوم بسازی
ایله معناسنه قلدی اما ایله دیکلر زیرا ایله دیکلر فارسیجه بکردد دیرلر انکر ایله دیمدن
مرادی دوز قوشمق و دیکمک اولدر اما بعید در تقطیع دیدیکز فاعلاتن بیند یقیق
مفاعلن بنکر فعلن یقی سوز فاعلاتن بسای یل مفاعلن بساز فعلن

کلام مرحوم الناظم

قیمی

تا دیده دانوق
بسه و بین چشم

کوزه کرک کوزه سون کرک
کوزه سون فارسیده چشم
دیرلر تمیز قصد ایتمک
بنا و نا بنا ایله تقیید
ایدر تر کوز و چشم
بنا دیرلر کوزه و چشم
نا بنا دیرلر فارسیده نا
ترکیده دخی معناسنه در
نا بنا نک معناسی بنا دیکلر
در بنا دیدکلری مرکبدر بر جزوی
بنا در اسم یا حلقه کوزی
معناسنه دیدن دن یا خود
در حلقه نیا سی اوزرنه
بنا یه کوزی یه جنا یه بنا
دیرلر و بر جزوی دخی نا در
که فارسیده وصف جمیل ایله
توصیف ایدرلر دیکوزن
جیقوب کسه یه کوز دیرلر اول
سبدن کوز چشم صفت اولور
اما نا بنا اولدر نک کوزه
نا بنا معناسنه استعمال ایدیلر
فاحفظ منه

تازیانه تازانه
کلام علی الناظم
تازیدن
سوزن سوزندان
کرک شوفار سوفال
کرکیدن اخر معنا
کاز

قیمی دخی تازیانه بوزشاتمک ترکیدر تازاولدی چم سکرد تازیانه تازیانه قیمی و عکدر
تازانه مثله ترکیدر بوزشاتمک یعنی سکرتمک معناسنه و ناظم مرحوم مطلق سکرتمک
معناسنه قلدی اما نقله لغتک کلامله نه مخالفدر که انلر دیدیلر که ترکیدر زنغاو یا خود
ایله اوزرنه چیقمق و سکرتمک معناسنه در و اسم مصدر و وصف و خی استعمالی اولنور و دخی
بو بیت مرحوم قبلندی تازیانه نک کسری ایله امردر سکرمک معناسنه مصدری تازیدن
در سکرتمک معناسنه تقطیع قیمی دن تا فاعلاتن زیانه مفاعلن تمک فعلن ترکیدر تازل
فاعلاتن دخی سکر فاعلن دیتر فعلن سوزن اکنه کز ارشون و شوفار
اوق کزیدن دخی دیرلر حسیدیه کاز سوزن سین مهمله نک ضمیله اکنه عربجه ابره
معناسنه اکنه قوبغه فارسیجه سوزندان دیرلر کاف عجمیک فتحی و زا عربیک سکونیله
ارشون و حنظل و اوق کزی و کزیدن لغتکندن امردر وصف ترکیبی در شوفار
سین مهمله نک ضمیله اوق کزنه دیرلر و اکنه و جوالدز یوردوسنه دخی دیرلر شوفال
مثله بسی بو بیت مرحوم قبلندی کاز کاف عجمیک فتحی و زا عربیله مطلق حسیدی
و حسود ضمیله اول حسیدیه دیرلر که انکله التون و کمش کسرلر و حنظل معناسنه کلور که ترکیده کزدیرلر
فارسیجه کازدیرلر و کاغلده و بیان یرلرده اولنی اینلر که تیون قشلر و کاو و اینلر صغیر
تقطیع سوزنکی فاعلاتن کز شون مفاعلن سوز فعلن اقتکیدن فاعلاتن
و حیدیدن مفاعلن و دیکر فعلن قلقمقدن چمیدن و بازی اوینی و قلقی بر چم
اوینه بنکر چمیدن چیم عجمیک ضمیله ما لقی معناسنه بازی اسم در اوینون عربجه
لعب معناسنه بسی بو بیت مرحوم قبلندی بر چه بر حرف استعلاجه چیم عجمیک فتحی
و یا ملفوظ ایله امردر مصدری چمیدن در بر چه یو قارو قلقی دیکدر بنکر یا اولای
زائده نک فتحی و ثانیه نک ضمیله امردر اوینه معناسنه مصدری بازیدن در اوینمق
معناسنه تقطیع قلقمقدن فاعلاتن چمیدن مفاعلن بازی فعلن اوینو قلق فاعلاتن

تازیانه تازانه
کلام علی الناظم
تازیدن
سوزن سوزندان
کرک شوفار سوفال
کرکیدن اخر معنا
کاز
چمیدن بازی
بر چه

قبر جهان مفاعلن بحر فعلن • خردنگ ماشی و مرجمک منجو • حکم قرسر مذر صوغان
خوبیار • ماشی شاخ مجمع ایله ترکه خردنگ بدکلری شنده و مرجمک کبیدر اندن
طعام اتخاذ ایدر اصلی یارنده چوق اولورشی و قوجه بکر بکه یه دخی ماشی دیرلر •
منجو میم نقطه مرجمک عربجه عدسی معناسنه • سرم سین مهمله نک نقطه قمی دیرلر اصلی
اوتدر خوزستانده چوق زیاده اولنمشدر • پیاز یا تحتانی کسر ایله صوغان عربجه بصل معناسنه
پیان صوغانه پیازدر دیرلر • تقطیع خردنگ فاعلاتن مرجمک فاعلن منجو فعلن
قرسر فاعلاتن مذر صغن مفاعلن خیبر فعلن • بیم ذر قور قوصیر و در
بیمار • دخی بیشیار چوقدر اندکی آز • بیم با موحده نک کسر ایله قور قود قوبو
معناسنه مقابل امیدر • توقع خیره لسان عربده رجا دیرلر فارسیده امید ترکیده اومود
دیرلر نومید اولنه اومیسی یوقدر دیرلر توقع شره عربده دلنده خوف فارسیده بیم
ترکیده قوبو دیرلر عجم بی ترسی و بیم دیر ترکیده قورقیسی یوقدر دیرلر قور قود
فارسیده ترسی دخی دیرلر بسمله بونکله قی اولدکه بیم او لخقدن قور قود اما ترسی
مطلق قور قود ترکی او لخقدن اولسون و ترکی او لمشدن • بیمار با موحده نک کسر
و یا مثناة تحتیه نک سکونیله ضرر و خسته معناسنه • خسته لکدن قالقمش کشینک آشنه
دخی بیمار دیرلر • بسیار با موحده نک کسر و سین مهمله نک سکونیله چوق عربجه کثیر معناسنه
اندک عجمده نک فتحی و نون نک سکونیله آز عربجه قلیل معناسنه بسیار کی مقابلدر • تقطیع بیمار
فاعلاتن قصر ذر مفاعلن بیم فعلن • و خیبر فاعلاتن چقدر آن مفاعلن و کاز
فعلن • حکم کم اکسک ذر فر اوان بول اولدی خرسند فاتح و خرصاد کم
عربنک نقطه اکسک عربجه ناقص معناسنه • و اوان نانک نقطه فصیحه کسر ایله مشهور در بول
و اوان معناسنه و اوانق بلدر زاده دخی اوان دیرلر • خرسند خا معجمه نک ضمی و را مهمله نک سکونی و سین
مهمله نک نقطه قاتع یعنی اهل قناعت اولوب حرص اولمیان کشی آزمدلر • خرصاد و خلع و آرزو
معناسنه

معناسنه • تقطیع کمکسک فاعلاتن ذر زر فر اوان مفاعلن و بول فعلن • اولدی خرسند فاعلاتن
دخا نغو مفاعلن خرصاد فعلن • پشخورد او تمه حاصله دی خویند • کفه کسمک دی
او رنغه انبار • پشخورد یا تحتانی کسر و یا مثناة تحتیه ایله شین معجمه نک سکونیله و خا
معجمه نک ضمی و واو و سین ایله دال مهمله نک سکونیله بغدای اوتر سی که تمام اولمدن
قلچقن اوتدیا لکنه دوب اوتر دخی دیرلر عربجه عجاله دیرلر • پشخورد خا معجمه نک کسر ایله
و واو و سین مهمله و یا مثناة تحتیه ایله دال مهمله نک سکونیله بغدای اوتر سی که تمام اولمدن
حصیل معناسنه یعنی ایلک یاز آتلاره ویردکلری حصیل که پشیل آریه در • کفه کاف عربیه نک
فتحیله و یا علامت ایله کسمک دیدکلری که خرمنک صوکنده حقیقتده اکنک بوغنلریدر
قتی لغتدن کیچی یوشنور تیز جمان اولمز • و طلق اکنک و اوتک بوغنلرنه دخی کفه دیرلر
انبار عجمده نک فتحیله و نونک سکونیله ترکه اوزنق عربجه شریک معناسنه • تقطیع پشخورد فاعلاتن
تحاصیل مفاعلن و خیند فعلن • کفکسمک فاعلاتن دیر یا رتغ مفاعلن انبر فعلن •
کو کلم کتدی کلدی بینه • دل یار رفت می بیامد باز • دل کو کلم یا یه مضافه • یا
معناسنه عربیده تمنی دیرلر • رفت متکلم مع الغیر • دل یا کو کلم دیکدر • رفت فعل ماضیدر کتدی
معناسنه مصدر رفتن در کتمک معناسنه • می بیامد کلدی یا کلدی زمان حالده • بیامد فعل
مضارع نفی حالده باز بنه و کرو معناسنه • تقطیع کو کلم کت فاعلاتن و کلدی مفاعلن
بین فعلن • دل یار فاعلاتن تمیمنا مفاعلن مذبر فعلن • ای کوزل یوزلو بک
کل و نازلن • ای شه خوبرو و بخند و بناز • ای کیر عجمده ایله حرف نداسنه شاهدن
مقصور در خوبرو و صفت ترکیبه در ست مراد در کوزل یوزلو کوزل یوزلو صاحب
دیکدر شاهک صفتیدر • بخند یا زاده نک کسر و خا معجمه نک فتحیله امر در کل معناسنه
مصدر خندیدن در خانک فتحیله کولمک عربجه ضحک معناسنه • ناز یا نک کسر ایله امر در نازلن
معناسنه مصدر نازیدن در نازلنمق معناسنه • تقطیع ای کوزل فاعلاتن بک کلو مفاعلن

پشخورد پشخورد
حویند
کفه
انبار
بیمار
بسیار
اندک
خرسند
آز
کم
خندیدن

ترانی فعلن • ایشبو بحرنی فاعلاتن روحنده مفاعلن بنا رفعلن • فاعلاتن فاعلاتن
فعلن • ایرمه مقصوده دخی که صقلیه راز • راز فارسیده ترکیده دخی مستعمل در
سر معناسنه در تحقیق کلام اولدر که حق کیم که حقله کندی سینده اولن سری حالی
صقلیه نامحرمه فاش ایتمه • اول کمسه مقصود و مراد نه ایرمه یعنی محبوب حقیقی یه واصل
اولمه • وهو کیمکه سر یاری اغیاره اخبار ایده • اول کمسه نقصانلی قلمز یا معشوق
عاشقلی اولن معاملهسی کی دوستن اغیاره فاش ایتمکه راضی دکلدر فاش اولور
اول معاملهی بر دخی اتمز • بو قضیه ارباب سلوک قتنده مسلمدر • بیت ایلمز اغیار
سرن آشکار • یار یلمه بر کزلی بازار استیان • قطع ایرمه مقصود فاعلاتن دخی
کصق مفاعلن کیمز فعلن • تامشده بو دخی منقولدر • کوزکلک فتنه سینه جان
مفتون • صچمکلک عقده سینه دل محبون • فاعلاتن مفاعلن فعلن • بو خفیف
اولدی قصر له محبون • محبون اسم مفعول رجبن کیمشی دیکدر رجبن جا جیم نک
فتحیله یلمز و حمیه دن در حرف نازه ساکن حذفه اصطلاح عروضده رجبن دیرلر
عرجمان عشر قطعه در بحر رمل محبون بو شرغه دوزه دی چیوزه یلمه سنه یه
چیز • لوله در نایزه دی صوله چپ و بوله بسیر • دوزه دال مهمله نک
ضمی و واو ساکنی و زاء عجمیه نک فتحی و ها علامت ایله بترق که قضانه یا بشور • چیوزه
جیم عجمیه و واو ساکنی و زاء عربیه نک فتحی و ها علامت ایله علی الاطلاق قوشی بوره سنه
در • ارباب نظم دخی بوره سنه غصبی بقله لغتک تعمیمه مخالفدر • چیز جیم عجمیه نک کسری
و یا مثناة تحتیه ایله زا معجمه نک سکونیله سنه دیکدر عربجه شی دیرلر • نایزه یا سر نایز
دخی لغتدر لوله یعنی چشمه لوله سی • و حرف زای دخی مکسور کلمه نک اولدی • چپ
جیم عجمیه نک فتحی و با عجمیه نک سکونیله صول عربجه یسار معناسنه در • و تشدید سر جا نزد
بسیر با عجمیه نک فتحی و شین معجمه نک کسریله بول معناسنه • قطع بو شرغه و فعلاتن زد چیوز فعلاتن

بلحنش فعلاتن • نیچیز فعلات • لکد زنا فعلاتن بیزد مضعف فعلاتن لحنیو بو فعلاتن
لیسیز فعلات • حرمه چرک یمسلر دخی سرکین لیکین • سد که بو حنه جیمین
در • اوهم داخی کیمز • چرک جیم عجمیه نک کسریله ترکه حرمه و کیر و پاسی معناسنه کیر کوه
و پاسلو یه چرکین دیرلر • چرکی ترکیده دخی مستعملدر • سرکین سین مهمله نک فتحیله
حرمه کره یعنی ترسی معناسنه در عرب تعریب ایدوب سرقین دیر • ناظم دخی چرک ایله
سرکین ایکیسی دخی حرمه معناسنه قلمیه بونلرک مختارنه مخالفدر • جیمین جیم عجمیه نک فتحی و میم
کسریله ترکه سدک عربجه بول معناسنه • کیمز کاف عربیه نک ضمی و میم کسریله نجسی که معلومدر • نوله
دخی دیرلر • حوعه کیمزدان دیرلر • قطع حرمه چرک فعلاتن که مثلا فعلاتن در • خرسز که فعلاتن
نلیکین فعلات • سد کیو فعلاتن • حمیده فعلاتن لر • حمیده افعلاتن چکیمز فعلات • غنده
اورتکه دی صارو و ارو منج و ستوه • اونکولک خوستیه اولدی حرم ایسیز
ستیز • غنده غین عجمیه نک ضمی و نون ساکنی و دال مهمله نک فتحی و ها علامت ایله اورتک
عربجه عنکبوت دیرلر • بوی دیدکلری که بر کوچک آغولو حیواندر • عقربه دیرلر • و خصو
قیر جنی که عربجه جنابت دیرلر • آکنج حرمه و قفقو بو معناسنه • منج میم نک ضمی و نون ساکنیله
و ثنوز که بال آریسی معناسنه در • و ارلیلر انواعنه شامل در • ارباب لغتک یاز قداری بویله
در • ناظم دخی صاریجه آریه تخصیص بونلرک مختارنه مخالفدر • ستوه سین مهمله نک
ضمی و تا مثناة فوقیه نک ضمی و واو ساکنیله صاریجه آری که بال ایلمز کاه اولور و واو تخفیف
ایدوب ستوه دخی دیرلر • و سرکردان و عاجز قلان کمسه یه دخی ستوه دیرلر • ستیز سین
مهمله ایله تا مثناة فوقیه نک کسریله و یا مثناة تحتیه ایله تا نک سکونیله جنا و خصومت معناسنه که ترکه
اونکولک تعبیر ایدرلر • مصدر ستیزیدن در • اونکولک ایلمک معناسنه • استیزه ستیز ایکیسی دخی
اونکولک معناسنه در • قطع غنده اورتم فعلاتن جکه یصا فعلاتن • دارو دخی جستوه
فعلات • اونکولک فعلاتن خوستیه فعلاتن دخی جستی فعلاتن ز ستیز فعلات •

راز

چرک سرکین

نقله لغتک مختاری بودر
کلام علی الناظم

جمین
جا جیم بول ایلمک کیمز

غنده

منج

کلام علی الناظم

ستوه

ستیز استیز

وهو ایلمک یا اونکلمک
آدم دیرلر

ایله

کارگاه

آهنجه

پای باف

کرباسی

پیشه

بیشه

کفش

درفش

زاغ

دام

کارگاه اولدی دوکن چنبره آهنجه دکل پای باف اولدیسه چلپا دخی
کرباسی اولسه بیز کارگاه عربیلا ایشی کاه کاف عجمیک فتحیله اسم مکان کارگاه دیمک
معنای لغویسی ایشی بری دیکه رد کاه ایشی بری اولمغله کارگاه دیدیلر عربجه حانوت
دیرلر آهنجه مدور اهله و آخرنده هاء ملاطه ایله چنبره دیدکلریدر که خلاصه حلقه کتان ایله
دراکیلر اوجی دهلی برابر اخچه بزرگ اینی طوقوزکی در بلکه قوماز وهم اینی حفظ ایدر
پای اینی باف با موحده ایله وصف ترکیبی در مصدر بافتن در دوقتی معناسنه چلپا
ایغیله دوقدوغی ایچون پای باف دیدیلر کرباسی کاف عربیک کسریله مطلقا بز وخصوصیله
قتان نلق بزه دخی دیرلر تقطیع کار گفعل فعلاتن دوکن فعلاتن چنبره آهن فعلاتن
جه دکل فعلات پای فعلاتن دچلپا فعلاتن دچکر با فعلاتن سلیمز
فعلات پیشه دی صنعته بیشه مشیستانه دکل معنیسی کفش و درفش
بری بشمق بری بیز پیشه با عجمیک کسری و با مثناة تحتیه نک سکونی و شین معجمه ایله
و هاء ملاط ایله صنعت و حرفت معناسنه اهل صنعته و استاده پیشه ور دیرلر بیشه باء
عربیک کسری ایله بیشه لک و اولو یا نلق معنا و ارسلان ساغنه و هر جانور ساغنه دخی
بیشه دیرلر کفش کاف عربیک فتحی و فا ایله شین معجمه نک سکونیله بشمق معناسنه شمشیر
کفشکر دیرلر درفش دال مهمله نک کسری و را مهمله نک فتحی و فا ایله شین معجمه نک سکونیله
بیز معناسنه که بشمقلری و سراجلری کلتیدر رود مور بیلکه انکله باغ بیلالر تقطیع
بیشه دن فعلاتن عشیشی فعلاتن مشیستا فعلاتن ندکل فعلات معنیسی کف
فعلاتن شد درفش فعلاتن بشمق فعلاتن بیز فعلات زاغ دی
دام اغ و بناغ ایلکسا دخی بند باغ زاغ و طغ و تا غله ستان پالیز
زاغ زا عجمیک فتحی و غین معجمه نک سکونیله مطلقا قرغه وخصوصیله قوز غونه و بوزی
قزل و اوزون قرغه یه دخی دیرلر عربیده و فارسیده مستعمله در دام دال مهمله نک فتحیله
اغ

بناغ

بند

ستان با و بنک فتحیله بغلق معناسنه در

زاغ پالیز

روشی

رستاخیز رستخیز

آغ وطوزق اسم جسد را نواعنه شامل در و حشرات ارضه دخی دام دیرلر بناغ باء
عجمیک فتحیله و آخرنده غین معجمه نک سکونیله ایلک اوجنه دیرلر بعضیلر دیدیلر که ایلک تلاده
و بعضیلر اتر شمشیر تلاده و بعضیلر آتیب در رستاخیز معناسنه بند با عربیک فتحی و نون ایله دال
مهمله نک سکونیله باغ عربجه قید معناسنه و ستان دن صیغه امر و وصف ترکیبی کلور بغلنه
کلمه فعل بغلیه معنا و نقل بند که نقل بغلیه معنا و دکم و بغون و تاغونکاری بریدر
زاغ را مهمله نک فتحی و آخرنده عین معجمه نک سکونیله طاغ عربجه جبل معناسنه پالیز با عجمیک
فتحیله باغ و بستان معناسنه در تقطیع قرغیز افعلاتن غده امکا فعلاتن غنیاغ فعلاتن
لکی فعلات بند بغز افعلاتن غطفو با فعلاتن غلبستق فعلاتن پالیز فعلات
بز بوریش بوری کیم ساکه تیامنده کرک روشی رو که تر ایاده در رستاخیز
روشی را دال مهمله نک فتحی و واو ک کسری و آخرنده یا وحدت ایله اسم مصدر در بوریشی
دکدیشی معنا مصدر رفتن در را مهمله نک فتحیله بوریکی دکتکی معناسنه و دخی روشی
عادت و شیوه معناسنه کلور رو را مهمله نک فتحیله صیغه امر در بوری دکیشی معناسنه
مصدر رفتن در که کاف عربیک کسری و با غیر ملفوظه ایله ادات توصیف ترا ساکه یا بد
کرک در دخی معنا رستاخیز را مهمله نک ضمی و سین مهمله نک سکونیله قیامت کونه دیرلر
رستخیز دخی دیرلر الف قصر له تقطیع بز بریش فعلاتن بز کمسا فعلاتن کقیامت
فعلاتن دکرک فعلات روشی رو فعلاتن کتر ایا فعلاتن ندر رستخیز فعلاتن
تا خیز فعلات فعلاتن فعلاتن فعلاتن فعلات کوزه جیغ سعادت بوریش
اوغلی که اولسه خیز حا مهمله نک کسری و با مثناة تحتیه ایله زا عجمیک سکونیله بر رخت
اوغلندر بو لفظ تلویده اصلنده خیم طاسه دیرلر بر حرا و غلان حمام طاسی کبی
الدن آله وارد و بیجون اکه دخی خیز دیدیلر اصلنده کوزلیجه ایله در عوام تحریف ایدوب
حاضطی ایله تلفظ ایده ایشمش اولدقه عربجه با نون دیرلر و اول بر حقیقته ایشه دیرلر

تاخیز

تقطیع گر بیت فعلاتن جسعاست فعلاتن مزاحفی فعلاتن گلچیز فعلات باشد
بود خی مقبول در کو زنگ فتنه سینه حرکم اید سه نظری صنما قوتبدی صنوبر قامتنه
دو رفرمی فعلاتن فعلاتن فعلاتن فعلات • بود زحرف تکم اولد مخبون
اثری عجز سبع عشر قطعه دزنج هرج اخرم تنگ جمله وقتو اورزم نگاکیدر
تاک هم رزدر اورزم جنوبی بر تقدر چاک تنگ تاشاه فوقیه تنگ فتحی و کاف عربیه تنگ
سکونیله جمله اتمک دیو سنگ معناسنه و دخی قوتو معناسنه کلور که عربجه دیب دیمکدر تاظم و حوم
قوتیر نه دیب دیسه اولی و انسب اولور و دخی بلکه معناسنه اولان تکیدن دن اخر و صفت
ترکیبی کلور مثلا باد تنگ دانسب تکمه یر اباد سچ شلو و آت سکر و شلو معناسنه و اداتیه
اسمک آخرنه لاحق اولور باد تنگ دیر آتی کی معناسنه و قوشی بوری و همان معناسنه دخی کلور
تاک کاف عربیه اورزم تکاک بیعه اورزم اجماسنک جموزی دیمکدر که یاشکی تنگ دیر
و چرتلق شجرنه دخی تاک دیر اما زرا حاء مهمله نک فتحی بوده زاء معجمه نک سکونیله بوده اورزم
اجی سنک جموزنه دیر اوصوشی معناسنه دخی کلور چاک جیم عجمی و کاف عربیه بر تق
معناسنه و قفانک بر تجنه دخی دیر اما پاره ایله بونک فرقی اولدر که پاره بر جمله دن ایرلمشه
دیر اما ترکیده دخی بو معنایه استعمال اولنور بر بتون سنه بی طفو اسه اما پاره پاره اولسه
دیر اما چاکده بر جمله دن ایرلمق معتبر دکلدر و دخی چاک بر نوع صدایه اسم اولمشدر که
ترک چاق چاق دیدوکی بر دهه جم چاک چاک دیر تقطیع تنگ جمله مفعول و قوتو زم مفاعلن
نگاکیدر مفاعیلن تاک فاع هم زرد مفعول زرد مجنو مفاعلن غیر تقدر مفاعلن
چاک فاع بیرق دخی برک زاغ حاصل بار کوکی بیخ ولیک بکسمدی بل کاف
برک با موحده نک فتحی و راء مهمله ایله کاف عربیه نک سکونیله معنای حقیقی سی یراق دیر بول
یراغنه برک دیر اما دیر اصکر یپراق شجرک و چیچکلر اولسه نه اولدیغنی بیرغه برک
دیو بلر بیراغک اصل لغتی موضوعی بهار در که ذکری سبق ایتدی برک لغت مشهور که اولدیغ

تاظم فی المجاز

قوت

قوت و زینت و ساز معناسنه دخی کلور بار شجره بتن میشه دیر اگر کرک آدم یمکه قابل اولسون
کرک اولمسون بو نمر ایله بر و میوه بنده و فواکه در که بر نباتی عربیتک غلبه علی الاطلاق باغ و باغچه
و بستان حاصلنه اطلاق ایدر اما میوه خصوصیله آدم یمکه قابل اولدیغی دیر اگر که عربجه فاکه
دیر اما بس میوه خاصه در بار عامدر بر آمد زود دخی بار لغت مشهور که دیر باقی معانیسی مرقومدر
کلور بیخ با موحده نک کسری و یا مثناة تحتیه ایله خاء معجمه نک سکونیله کوک یعنی شجر کوک عربجه عرق
الشجر معناسنه کاف ایله کاف عربیه نک بکسمدیدیکلری انکدر و تا و راء مهمله نک فتحی ایله اولور
مرد معناسنه و کوزه بیکنه دخی دیر اکیم عرب دلنده انسان العین دیر اما تقطیع بیرقدر مفعول
خبر کذر مفاعلن بیخ مفاعیلن بار فاع کوکسیخ مفعول ولیک بک مفاعلن سمدیبل
فاعلن کاف فاع بو عمق خفه کردن اولدی سیلی زر اسی جلد اولدی
لغتده چاپک و هم چالاک خفه کردن بو عمق معناسنه مصدر و اسی لامک فتحی
و راء مهمله ایله سین مهمله نک سکونیله سله عربجه لغتده معناسنه جلد جیم عربیک فتحی و لامله دال
مهمله نک سکونیله چابک آدمه دیر اوقتی محکم بره و تجیده دخی جلد دیر اگر بیده و فارسیده
مستعمل بعضی شجره جلد بر نه جست واقع اولمش جیم عجمیک غلبه اولدخی صحیحه زرا
جست دخی چابک معناسنه کلور چالاک جیم مجمله بو دخی چابک معناسنه تقطیع مفعول
فکر فاعلن و سیلیدر مفاعیلن اسی فاع جلد لد مفعول لغتده چا مفاعلن
بکو چا مفاعیلن لاک فاع هم زرف دیرک شکرف اولو کاف شکاف دی یارغه
کوچیو زرا دخی مغاک زرف زاء معجمه نک فتحی و راء مهمله ایله فانک سکونیله دیرک عربجه عمیق
معناسنه و استعاره طی یقیله چوق و بیوک معناسنه دخی استعمال اولنور شکرف شین معجمه نک کسری
و کاف عربیک فتحی و راء مهمله ایله فانک سکونیله اولو کشی معناسنه و محتشم و قوی و بیوک چابک
معناسنه دخی کلور کاف کاف عربیه یارقدر یارغق معناسنه اولی کافتن دن مشتقدر و کاف
یاری معناسنه ام فاعل و یار معناسنه امر دخی اولور شکاف شبه میوه نک کسری و کاف عربیک فتحیله

تاج العروس بیخ و بیخه
اورزنده بیخسا اولن شجره دیرلر
بیخ بار دیرلر مستعمله

بیخ
بیخ کاک

تنگ
تاک
تاک
زرد
زرد
بیخ الفوق جنس چاک
و پاره
پاره
جست
جالاک
جست
جالاک
زرف
شکرف
شکاف
شکاف

آیرق معناسی شکافتن یا رمقد شکوفه بودن ماخوذ در چکده اجلدی وقت یا بالخی
بولنور و شکاف اسم فاعل دخی کلور و موشکافده کی شکاف بو معنایه در موشکاف فک
معنای ترکیبی سی قیل یا دیمک در استعاره طریقیله تحقیق کلامده تدقیق ایدن کشیده موشکاف
دیرلر و کاف ایله شکافک معنالری بر برنه قریب المعنی ایو منصور اسدی و شمس فخری
فرقا تمام بحر الغرایب صاحبی دوا ملا اوبمش و ملا جلبی رحمه الله دنا ملا مرحوم دخی
بحر الغرایب صاحبنه اویمشلر اما بیتلرنده فرق اولدر که معنای کافده آیرلوب کتمک لازم
دکلدر اما شکافده لازمدر بر بیده فقط کیدر و دخی ذکر اولنان معنالر کافله
شکافک معنای حقیقی ایدر و مجازا احد هانک آنوده استعمالی جایزدر دار الزنده علاقه
مجازیه ظاهر و دخی بو بیت دهون تبلندنده کوکاف شیشک فخری و داود سکوبله
ترکیبه جیغ شرعیه جمعه معناسنه در معنای سیک فخری و غنی معجمه نک فتحی و کاف عربیله بو دخی جیغ
معناسنه در تعلیم تعریف مفعول در کشنگر مفاعلن فعلن کاف فاعلن
دیمیا مفعول غنکو جیغ مفاعلن در دا اهم مفاعلن غاک فاعلن • نوکی بار دخی
بولنور اوچ کره سه بار مناخ افسر و کرسنه آج زاج اولدی زاکی بار
بوکی عربیجه حمل معناسنه دخی کره معناسنه سه بار دیرلر اوچ کره معناسنه دخی بار
تیمشی و اجارت و دستور معناسنه کلور که پادشاهلرک فرمانه بارگاه دیدکلری اجارت
تیری اولدر و بیچوندر و اولو معناسنه کلور تیکم بار خدا دیرلر یعنی ای اولو پادشاه دیکدر
و بار دیدن مشتق امر و صیغه ترکیبی کلور اشکبار دیرلر کوز یاشی تعبیر بی معناسنه
یعنی دوکی دیکدر و مشکبار دیرلر مشک تعبیر بی معناسنه آفسر خره نک فتحیله تاج معناسنه در
کرسنه آج معناسنه را مهمله نک سکونی و سین مهمله نک فتحه سیله و عکسیله ایکی وجهله صحیح
و مشغله زاکی زا معجمه نک فتحی و کاف عربیک سکونیله زاج معناسنه که ترکیده قره بوته دکلر در
و شب یمانی دیلر و کوسه عورته دخی زاکی دیرلر تعلیم یکنجی مفعول و چیقیلر مفاعلن چکر رستی

بار

دخی بولر عربیجه طریقه
معناسنه در

و بار اندن دخی
بار بنده لازمدر یا بلخی
معناسنه و بار اندن
مشتقدر بیدر دخی
معناسنه در

کرسنه زاکی

مفاعیلن بار فاع قتا حفصی مفعول رکرسنا مفاعلن حرا اجلدی مفاعلن زاکی فاع
اولکه اولدی ایو و طوری آکانه قو رقو آنکه شد بنکه و راست اوراجه باکی
آنکه اولکه شد فعل ماضی یعنی اولدی بیکر ایو و راست و طوری اوراکاجه باکی
نه قو رقو تعلیم الکلمه مفعول ایو و طوغ مفاعلن راکانقو مفاعیلن رقو فاع
آنکه مفعول بیکور مفاعلن سنا اوراج مفاعیلن باکی فاع مفعول مفاعلن
مفاعیلن فاع • دو لتلو اوکم اوزن عیبدن ایده باکی تقطیع دو لتلو مفعول
اکمه اوزن مفاعلن الم عیبدن ایده مفاعیلن باکی فاع باشده بو دخی مقولدر
دلی بنده دوز سکا وجا کرم جان شیرین لبکه روح روانم حران معلوم
اولکه مشایخ قاتنده روح بر در بحسب الاعتبار اسمای مخلوقه عالم قدسه انسانی
اولوب خلع قدسیه ایله ملبس اولمسی اعتباریله روح قدسی دیرلر و عالم جبروته انسانی
اولوب خلع جبروتیه ایله ملبس اولمسی اعتباریله روح سلطانی دیرلر و اطلاق اسفله
و اسفلدن اعلایه و طرح اعلیه سفر و سلوکی اولمسی اعتباریله روح سیرانی و روح
روانی دیرلر و اصلنه اضافت و نسبتی اعتباریله روح اضافی دیرلر و حالیا بو عالم جسمانی
ایله علاقه سی اولمسی اعتباریله روح جسمانی دیرلر مفعول مفاعلن مفاعیلن فاع •
بو وزن رباعی در کیم اولمز بیتهان بحر هزج من قطعه در بحر هزج مطوی
بیخش اولدی الملک خم دخی ماشو در الملک خم دخی آشو کل سرخ اولدی سبوسی
اولدی کیک بیخش باشه عربیک کسر و باشا تحتیه ایله خاصه نک سکونیله الملک
معنای عربیجه تخل دیرلر مستقبلاتده خازانه قلماق اولوب بیرزده و بیرزده دیرلر ماشو
الملک و قلبه دخی دیرلر ماشو مثله کل سرخ کل کاف عجمیک کسر ایله بلکی معناسنه سرخ
قرل معناسنه آشی تو بر اینه قرل اولدر و بیچون کل سرخ دیدیلر سبوسی سین مهمله نک فتحی و با
عجمیک ضمی ایله کیک عربیجه نخاله دیرلر و حوشیه دخی دیرلر تعلیم بیخش مفعول و یا الملک

بیخش
ماشو
کل سرخ
سبوسی
مفعول

63b

خواهر

مادر پدر مردم

خاکستر

آتش

پوست

خواست

64a

آنکه

زنده

پوست

خواست

مستقبلاتنده سین یا یه قبل اولنور خواهند و خواهنده دینلور تقطیع زندوری مفتعلن
زندیا مفتعلن لوطندی مفتعلن داخادم مفتعلن صحبتسز مفتعلن خرمگو مفتعلن
پوستندری مفتعلن خاشدلگر مفتعلن پوزانه دی خنگ و سمند اولدی فلا
اولدی جمشی سرکش و سکسکلگلن نرم رو اول کاوله دولگر
خنگ سمند
خنگ خاء معجمه ایله کسر و نون ایله کاف عربی سکون ایله پوزانه دیرلر سمند سین مهمله ایله
میم مفتوحه ایله صاروآت که ترجمه قوله آت دیرلر و کمل زنگنده اولان آته دخی دیرلر سرکش
اصلنده وصف ترکیبی در سر ایله کش دن مرکبدر باش چکی معناسنه در مکر باش
اولان حیوانه باش چکی اولوب رام اولمه و بیچوله سرکش دیدیلر و آنسانده
دخی عنادایده باش چکی اولان کسنه یه دخی دیرلر و بخلاف سکسکی قیلقه دخی دیرلر
دخی مراغ اهل لغتده مرقومدر سکسک ایکی سین مهمله نک جمله ایله کاف عربی نک
سکونیله یلکن طواره دیرلر و آخلایه و دنه دخی دیرلر نرم رو وصف ترکیبی در یوشق
کیدیجی دیمکدر یوشق یورشکو آته ترجمه دولگر و آتش قامچه نرم رو دیرلر تقطیع
بزاندی مفتعلن خنگسمی مفتعلن دلدلا مفتعلن الده جمشی مفتعلن سرکشلک
مفتعلن سکسکلگلن مفتعلن نرم رو اول مفتعلن کولدلگر مفتعلن چند شتابی
بلکه این روشت تابکی بیچه ایورسن یرو غه نوکدر شکر قنده یه دکل
چند شتابی
چند ایچه بیچه دیمکدر
جند جیم عجمیه ایله عربیله چند مثلی بیچه معناسنه در و گاه اولور قاچ معناسنه عدد دن
سؤال اولنور بو راده معنای اول مراددر شتابی یاسی خطاب ایچون شتاب امر
مصدر در یا یونه معناسنه مصدر شتابیدن در ایو مکر عمله معناسنه لطف الله حلبی امر مصدر
ایله مصدر فرق آنیوب شتاب ایو مکر معناسنه اسم مصدر در دیو کیدر خطا اعتبار بو راده
مقارع معناسنه در بلور چند شتابی دیمکدر بیچه ایورسن دیمکدر بلکه بانکر فعله کنه کلدن
مخففدر ترکیبی یانی قدر تابی بو روشت تابی خطاب ایچون روشی رانکر فتح و واو کسر ایله اسم مصدر
در

در کلدیشی و یورشی معناسنه مصدر رفتن در و دخی روش عادت و تره معناسنه دخی مکلور
بو راده معنای اول مراددر تابکی تا بو راده انتها غایت ایچوندر بکی بانکر فعله کا
قنده دیمکدر تابکی دیمک قنده یه دکل دیمکدر تقطیع چند شتا مفتعلن بیلکنه
مفتعلن این روشت مفتعلن تابکی مفتعلن بیچاره مفتعلن سینیرغ مفتعلن
بوکه شکر مفتعلن قنده دکل مفتعلن مفتعلن مفتعلن مفتعلن مفتعلن
هر نه صنور سکر آشوله هب شوله کلسه کرک یعنی آشوله و مصاحبکه
هر نه صنار سکر اگر خیر اگر شر هب کندو باشوله کلسه کرک تا بچون حضرت علی رضی
الله عنه بیورمشلر بن بر کمسنه یه ایولکر اتدم و کلکر اتدم یعنی آخر اتدوکم
ایولکر و کلکر هب باشوله کلدی بس ایولکر و کلکر کمسنه یه اتدم بلکه کندیمه
اتدم دیمکدر بس بو کلام فصیح عظمای مقامی اولدیکم کی آخره و اشا ایولکر
صنعی کرک ایمش تا که آخره صنعدن ایولکر کندویه احسان ایلیه تقطیع
هر نصر مفتعلن صفا شکر مفتعلن هیشک مفتعلن کلسکر مفتعلن
نامشده مقبولدر عاشق اولان ای گل تا در دینه چاره ارار هر صنعی صار عمله
سینه سنه در هم ارار مفتعلن مفتعلن مفتعلن مفتعلن بو رغ مطوی
بیل یا اولیسن اهل هنر

رغ احد عشر بن قطعه در رغ مشرح

دیدیر ره هموار دی هم دخی یکسان کسن بر ایر فصاح اورسه دی سیدان
هموار
هموار یانکر فعله هم از مثله مطلق دیزدیمکدر رغ بحر اهلکی معناسنه بر کوه عمانکر
صفتی اولور یا ظاهر حرکی مرادی بودر و گاه اخصوصیله دیزیر ده دخی استعمال اولنور
تحقیق یک
و هم معناسنه دخی مکلور یکسان بو دخی دیدیر معناسنه در تحقیقی بودر که یکی ایله
سانلدی مرکبدر یکی برسان وجه و اعتبار معناسنه یکسان بر وجه و بر اعتبار اوزره
دیمکدر دیدیر اولمانسنه بر وجه و بر اعتبار اوزره اولدیغیچون یکسان دیمشلر

بیرنا اولای زائده ایله نانه اصلیه نک فتحیله صیغه امر حاضر در کسی عربجه اقطع معناسنه
مصدر بریدن در رانک فتحیله کسمک عربجه قطع معناسنه رانک تشدیدیله و تخفیفیله ایکیسی
دخی لغتدر ابتر همزه نک فتحی و نونک سکونی و بانک فتحیله ابره مثله قصاح عربجه کلوز معناسنه
و کلبتانه دخی دیرلر کسنده اندسین همزه نک کسریله اوسی معناسنه که دمور چیلرک و دوغرانک
و سائر اوداشی اشلیجک الیکندندر عربده رفاسیده دخی مستعملدر اوسه
عربجه عکاه دخی دیرلر و مصطلحه فارسیده سندان دخی دیرلر تقطیع دیدر زهم مفتعلن
و آردی فاعلن همزه جیم مفتعلن سان فاع کسیدن مفتعلن ز قصیح فاعلن
ارسدسی مفتعلن دان فاع تیشه کسر ز چلیپ هم دخی خایسک ز ربیه
دی چوبسای هم اله سوتان تیشه نانک کسریله و بانک سکونی و آخرنده هاء
غیر ملفوظه ایله کسر که نجارلرک الیکندندر و کلنکه دخی دیرلر خایسک جیم ایله
و کسر بایله چلیپ عربجه مطرقه معناسنه لغت بهلویه سندان معناسنه کلور چوبسای
جیم عجمیه ایله و بای عجمیه کسریله دزی که نجارلرک الیکندندر عربجه سفین دیرلر
سوتان آرد دیکلری آلت معروفه در تقطیع تیشه کسر مفتعلن ز چلیپ خایسک
همزه جیم مفتعلن سکر فاع ز ربیدی مفتعلن چوبسای فاعلن هم آسوتان مفتعلن
تان فاع اولدی طمان الدرم ز حیله بخنو شبنم چه هم طمان عربجه
کرزمان بزم با عجمیه فتحی و زاء عجمیه سکونیله طمان معناسنه بخنو با موحده بکر
فتحی و خا معجمه نک سکونی و نونک فتحیله اصل بخنوه در با ایله وزن ایچون حذف اولنمشدر
الدرم عربجه صاعقه معناسنه و کوک کورلمکه دخی دیرلر هم چه هم بجه دوشن چیه شبنم
دیرلر قطره قطره اولوب زاله دیرلر هم تانک کسریله طمان معناسنه تا منبع دخی دیرلر
بزمله بونک فرقی اولدر که بزم مطلق طماندر هم قول طماندر که بازاتمنده و شدید
و فتحه ظاهر اولور که اسمع بعض الاساتذه الجهابذه کرزمان کاف عربیله راء

بهلویه

اتبر اتبره
سندان
صحاح جوهریده ایدر
والعکاة السندان و آنکچی
العکاة نار للناقة ملاقة
تشبیه بهانی صلاتها
انتهی
تیشه
خایسک
چوبسای
سوتان
بزم بخنو
بوفرقه البوق بین
هم و شبنم و زاله
طمان البوق بین
هم و بزم
کرزمان کرزمان

بهلویه نک فتحیله بعده زاء عجمیه نک سکونیله بکدان وزنی اوزره بعضی ارباب لغت رزوان
وزنی اوزره نعل اتمش عرش و فلک و آسمان معنالرنه کلور کرزمان مثله
تقطیع الدطا مفتعلن بلدرم فاعلن ز حیلب مفتعلن خنو فاع شبنم
مفتعلن هم طمن فاعلن عرش کر مفتعلن تان فاع هم دخی رخشنده در
الدرابی هم دخی تابانده رداهی در رفشان رخشنده صیغه اسم فاعل الدرابی
معناسنه مصدر رخشیدن در رانک فتحیله الدرمق معناسنه در رخشیدن لفظندن
تخفیف اولنمشدر رخشنده نک صیغه مبالغه سی رخشا و رخشان کلور مبالغه ایله
الدرابی معناسنه تابیدن شعله تابیدن مصدر در الدرمق معناسنه صیغه فاعل تابان کلور
در رفشان دال بهلویه نک کسریله و راء بهلویه نک فتحیله الدرمق معناسنه اولان در رفشیدن
دن اسم فاعلدر الدرابی معناسنه تقطیع همزه جیم مفتعلن شنده در فاعلن الدرابی
مفتعلن خو فاع همزه جیم مفتعلن بندر فاعلن داخدر ف مفتعلن شان فاع
مفتعلن در یاب خوشی اکله دیکلر همزه و زاء دال و دوس یون بوسی
سامان در یاب صیغه امر حاضر در اکله دیکلر مصدر در یافتن در یافتن
بولمق معناسنه در اولنه در اوخال اولنجه اکلنجه عربجه ادراک معناسنه اولور
مستقبلاتنده فایه بایه قلب ایدوب در یابند و در یابنده در اما ناظم حرکت
خوشی اکله دیمیه خوشی اکلنمیه زیرا معنای در یابده داخل دکلدر وزن ایچون
کلمش دیلور سه وزنک بخصوصه اکه توقف یوقدر لفظ آخر ایا نیله دخی اولور زه و زاء
زاء معجمه نک فتحیله مجموعی ترکه دل دوشی عربجه سل معناسنه سامان ترکه یون بوسی
انتظام حرکات و سکنات معناسنه یونس بوسی کسیه زی سامان دیرلر و دخی
سامان عقل و حال و محال و حد و اندازه و نشانگاه و ایو خو و عادت معناسنه کلور
تقطیع مفتعلن یا بخو فاعلن شا کلدم مفتعلن کد ز فاع همزه جیم

مفتعلن دلو دشن فاعلن نیشا مفتعلن نان فاع • بکلم چین ضرب پیچ خم شد
اکلدی • اگر کزی یوز جور روی بکردان • چین جمع عجمیه بکلم معناسه وطوی
راست معناسه و بر مملکت آید که عرب تعریب ایدوب صینه دیرو و بر نکر معناسه اولنی
چیدن و دن صیغه امر و صیغه ترکیب اولور کل چین و عرق چین کبی پیچ با اولی
زیاده اولنمشدر • با ماضیه تحتیه اصلیه در صیغه امر حاضر و مصدر پیچیدن و ر طولق
معناسه و بو رق و بو کلمکر معناسه کلور • خم فتح خا معجمه ایله اگری و بو کلم دیار اوی صفه
و ایوان معناسه خمیدن اکلمک معناسه خم شد اکلدی دیمکدر • معلوم اولدی که بو کلمکر ایله اکلمک
بیننده فرق وارد ر طوی سنه هر قنقی طرفه اکلسه اکلدی دیر ایو کلمکدر • بز اخم ایله اگرک
فرق وارد ر بوندن ظاهر اولدی حلقه اولنی سنه بو کلمکر اولدیغیچون خم دیر اتیکم
حلقه کمند خم کمند دیر • اگر کاف عربیه نک فتحی و زاء معجمه نک سکونیله اگری عربجه اعوج معناسه
روی بکردان روی یوز بکردان با زائده نکر کسری و کاف عجمیه صیغه امر و مجهولی
یوز چور و یوز دندر معناسه • گردانیدن مصدری گردانیدن در مطلقا و ندر مکر
معناسه و مثلا نفخة الملک تحویل احواله تخصیص ایدوب بر حالدن بر حالدن ندر مکر
دیمسی صحیح دکلدر • رودخی گردان و صیغه ترکیب دخی کلور رود گردان دیر ایو یوز دندر جی
معناسه • و دونکن معناسه صیغه مبالغه دخی اولور • تقطیع بکلم مفتعلن
ضرب پیچ فاعلن خمشد کل مفتعلن دی فاع • اگر کزی مفتعلن تر جور فاعلن
روی بکر مفتعلن دان فاع • بکلدر پیچ دی و ایچ بنوش و بیاشام •
قونق الان میزبان قونغه تهمان بکلدر با زائده نکر جمی و وزن ایچون کاف
عجمیه نک سکونیله کلمکدر • بنوش با زائده نکر
ضمیله • بیاشام با زائده نکر کسریله ایکیسی دخی صیغه امر و ایچ عربجه اشرب معناسه
مصدر ایچی نوشیدن و آشامیدن در ایچمک معناسه ایچمک معناسه اولسی منقولدر دیکلدر
پس

چین
چیدن
چیدن و زه بر مملکتدر ایده
بر چشمه وار ایدی بر اندن
در لوسانا و ازی کلور
پیچیدن
خمیدن خم شد
خم الزورق چین خم
و کز
گردانیدن
کلام علام نفخة الله
مثلا بر حرف معناسه
قاعده در
نوشیدن
آشامیدن

کلام علامه الناظم
پس ناظم مرحوم کرمی دیمسی موجه دکلدر • میزبان میزبان میمک کسریله قونغه دیر امیزبان
قونوق الوب رعایت ایدنه دیر لفظ مرکبدر بر جزی میزد ر که قونوق معناسه و بر جزی
باندر که حفظ ایدیجی معناسه زیرا با و الف و نون کلمه آخرنده حفظ و حراست معناسن
افاده ایدر • مهمان قونغه اطلاق اولنور لفظ مرکبدر بر جزی مه در اولنور معناسه بر جزی
دخی باندر بکر بیجی معناسه اسم فاعلدر یا ساتی دن قونوق مستحق تعظیم اولوب
قوندوغی مرده رعایت اولندوغیچون مهمان دیدیلر • میزبانلیه بو نکر بینده ر شسا ربعه دن
ساتی و وارد ر عربیده بو کلمه نکر کسیله لفظان قرا و فا دیر اکال یا شاز اده
دخا تقیده خصوصی و عموم ایله فرق ایدوب میزد وضع خاصله موضوعدر مهمان نکر اطلاق
وضع عام ترکیبیله در دیدوکنکر وجهی ظاهر دکلدر • زیرا ایکیسنک دخی وضعی عام
اولوب قونوق قونغه شامل اولسی اظهر من الشمس در • تقطیع بکلدر پیچ
مفتعلن بیوانچ فاعلن بنوشیا مفتعلن شام فاع • قونغلی مفتعلن
میزبان فاعلن قونغه مفتعلن مان فاع • طغ دیسه دی شیخ ایو بکلدر
کوه بجس کوه طاغ اورنجه کوهان • شیخ شین معجمه نک فتحی و خا معجمه ایله طغ
دیه سنه دیر اعربجه قله معناسه و با بر اولنی بره دخی دیر • اگر کوه کاف عجمیه نک راء مهمله نک
کسریله در بو کلمه ساکه لغتیدر • با مثناة تحتیه نک سکونیله و واو مفتوحه و ها غیر ملفوظه
ایله بکلدر معناسه کمه ترکیده ایکی او یاسنه دیر او جنکیول و اینی و یونس و اغیل و تپه
معناسه کلور • کوه کاف عجمیه نک ضمی و واو ایله اسکی سکونیله اسکاسنه دیر اعربجه عاتق
دیر • اگر کوه کاف عربیه طاغ عربجه جبل معناسه • کوهان کاف عربیه نک ضمی و واو ایله سکونیله
دوه اورنجه دیر اعربجه ذروه دیر • اودخی هر حیوانک صرتنه دخی دیر • تقطیع
طغد بسی مفتعلن ندیشیخ فاعلن کر یو بل مفتعلن کدر فاع • کوه بجس مفتعلن
کوه طغ فاعلن ارنجکو مفتعلن مان فاع • میوه یشی بیوه طول خربزه فاون

کلام علامه الناظم
عربجه مضیف دیر
کلام علامه الناظم
ناظم مرحوم کرمی
اولان میزبان
یا میزبان اگر ایسه
قونغه مهمان معنیسنه
باندر و دخی بکر ایسه
مقتل دیلدوده لفظ
دخی بیوه معنیسنه قله
اولنور معنیسنه
شیخ
کوه
کوه بان
طاغ
کوه
کوه بان

پاتله تاوا و اوریم هم اولد تاوان • بیوه میکر کبلیه انسان بیچاره بیوه یاء
موحده نکر کبلیه طول عورت عربجه ارمله معناسنه • خربزه خاء معجمه نک فتحی و راء مهمله
سکونی و باء موحده نک ضمی و زاء معجمه نک فتحی و ها غیر ملفوظه ایله کاوون و قوپوز جنسنک آدیدر
تنکیم عربیسی مشترکدر که ایکیسنه دخی بطیخ دیرلر • پاتله باء عجمیله و تاء مثناة فوقیه نک کسری
و ها غیر ملفوظه ایله پاتیله مثله تنبیه دیرلر انتهی • لغاتک نقلیدر • ناظم مرحوم کلام علی الناظم
معناسنه قلمیه موجه و کلد زیرا پاتله نکر تاوه معناسنه اولمسی ثابت دکلدر • تاوان
و ریم عربجه دن معناسنه • آلم و بور جلو و جرم و جنایت و صحیح معناسنه دخی کلور •
تقطیع بیوه بیش مفتعلن بیوه طلل فاعلن خربزه فا مفتعلن وون فاع پاتله تا
مفتعلن و اوریم فاعلن هما اتا مفتعلن وان فاع • قیشی اوی کاشانه
در کاخ در زنگ • چو دغه و رواره دی هم دخی ایوان • کاشانه
قیشی اوی و شاشانه و صحبت یری و مطلقا اوی معناسنه کاخ کوشک و چاردق قاشانه کاه
و تو جگاه معناسنه و رواره چردق معناسنه بعض نسخه دا رواره واقع اولمش اما صحیح
دکلدر • ایوان خربزه نک قبیله بودخی چردق معناسنه در و مقشنده واو ظاهر سبی
و رواق که عربجه اواوکنک سقفیدر بو معناده دخی کلور • تقطیع قشا و کا مفتعلن
شاند فاعلن کاخ در مفتعلن کشک فاع • چو دغه و مفتعلن وار دی
فاعلن هم دخی مفتعلن وان فاع • مونسه دی غمگسار در دم نفس و همدم آنس صحبتله دی پایان • غمگسار مونس و مصاحب معناسنه در
ناظم مرحوم مونسی مقام ترکیده قلوب غمگساری بو نک ایله تعبیر ایلدی لکن مونس عربیدر
معنای ترکیسی اوکورد • همدرد و همدم مصاحب ایچون بلکه معناسنه همدرد و درد دوستی دیکدر
دم دال مهمله نک فتحیله نفس معناسنه فارسیدر • دم جیلر کوردکی دروون و دم غنون و عیسی
و عشرت و ذوق و آه آه ایلک معناسنه دخی کلور • همدم بلجه اوتوروب طورنه یعنی انس معناسنه
پایان

بیوه
خربزه
پاتله پاتیله
کلام علی الناظم
تاوان
کاشانه کاخ
ایوان
غمگسار
همدرد
دم
همدم

پایان

پایان باء عجمیله صون عربجه آخر معناسنه • تقطیع مونسدی مفتعلن غمگسر فاعلن در دوستم
مفتعلن در دفاع • چرقه رکو ارقه بشت بیل میاندر • آب روان دی اوز
صوبه روان جان • رکو راء مهمله ایله کاف عربیک قبیله رکو یدن مقصود در
بزیاره سنه دیر اکه عربجه چرقه دیرلر • بشت ارقه عربجه ظهر معناسنه میاندر کسر میمله بل
معناسنه • آب روان آب صو روان رفتن دن مبالغه ایله اسم فاعل مبالغه ایله مروندی
معناسنه • آب روان وصف ترکیبی در اقیچی صو دیکدر • روان جانه دخی دیرلر معلوم اولسه
که جان دخی فارسیدر عربیسی روح در • روان ایله جان بنده دن اولدر که جان
روح حیوانه دیر و بنده وارد • حیوانه جانور دیدکلری جانلر اولمق اعتبار ایله
روان روح تجرد در که انسانه مخصوصدر حیوانات اولمز عربیده اکا نفس ناطقه
دیرلر ایکیسنه دخی روان موضع جان و مطلقا آونسنه و تیز یورسنه و قوت معناسنه
دخی کلور • تقطیع چرقه رکو مفتعلن آرقیشی فاعلن تیلیم مفتعلن بندر فاع • آبروان
مفتعلن دیاو فاعلن صوبه روان مفتعلن جان فاع • من بن و بطن
من و کیله در ر صاع • او لجکه پیمانه دی عهد • دی پیمان • من خبر
متکلم عربیده انا ترکیده بن معناسنه • من تونک تشدیدیله بطن معناسنه که اکلور
التنی و رحم و اقلیمه در لو صایلور عربیده دخی من دیرلر تشدیدله کیله
فارسیدر ترکیده دخی شابلو صاع عربیدر • جوهری مجاهده ایدر الصاع
ما یکتال به ناظم مرحوم بکر کیله ی صاع ایله تعبیر عربیدر • پیمانه باء عجمیک فتحیله
او لجکه دیر اوقدر معناسنه شهر و • پیمان عهد و قول و وعد معناسنه • تقطیع منتظم
مفتعلن منتظم فاعلن کیله در مفتعلن صاع فاع • الحکیمی مفتعلن ماندی فاعلن
عهد دی مفتعلن پیمان فاع • اولدی کران دستک اغر و بهیی • دخی
قزکران هم اوجز ارزان • کران کرکان عجمیله آخر عربجه ثقیل معناسنه سبکک مقابلیدر

پایان
رکو
بیان
من
کیله
پیمانه
کران

سبکل دختر دخت

سبکل بسین مهمله نکر فتحی و با موحده نکر فتحیله بنی عربیه خفیف معناسنه دختر دال مهمله نکر
فتحی و خا معجمه نکر سکونیله دخت مثلو قز عربیه بنت معناسنه و قیز طغورجی موریه دخت دای
دیر اگر ان کاف عجمیک کسریله ترکجه قز یعنی بالو و قیمتلو معناسنه عربیه غالی دیر اما ارزانکر
مقابلیدر ارزان همزه نکر فتحی و بعده را مهمله نکر سکونیله اوجوز عربیه رخیص معناسنه

آرزان

تقطیع الذکر امفتعلن نو سبک فاعلن آخر نی مفتعلن بی فاع • دختر دخت مفتعلن
قز کرن فاعلن تما جز مفتعلن زان فاع • صور ر سبک صوقجان نه اولمه

صوقجان

جوقجان • یوولنن طوتنجه ار زلیک و غلطان • جوقجان جیم عجمیک فتحی و واو ک
سکونی و کاف عربیله صوقجان دیدکلری که اوچ کری عصا در پادشاهلر
التوندن و کمشدن ایدوب انکله میدانده وجه اراده طوپ اوینرلر کوبکه کاف
عجمیک ضمیله و واوله یازلر سکونیله طوپ که چوقانله چلر اوچ سنه که طوپ بکر یوز مری اوله
اکه اطلاق اولنور و آخری لفظنده صیغه مبالغه و صفت ترکیبی اولور مثلا سخن گوی
دیر اما سوز گلکی معناسنه دخی اولور کوبکده اولان یا آخره تقنع ایچوندر طوپ بجوز
دیکدر غلطان غین معجمه نکر فتحیله صفت مشبهه در مصدری غلطیدن در یوالنمق
عربیه تدحرج معناسنه کوبکر غلطان مجموعنکر معناسی یوالنمق طوپ بجوز دیکدر
معلوم اوله که حرف طا صفت اطباقی و صفت استعلای جامع اولدوغی سببدن
غلطیدن حالی دکلدر انجون اهل عجم طا یی تا اوقورلر و اگر نی دخی تا یازرلر حتی
بری دلده وقوع آنده واقع اولان لغتلری بله بوله اید را قلیجخط تقطیع صور ر سبک
مفتعلن صوقجی فاعلن تا لجو مفتعلن کان فاع • یوولنن مفتعلن طوتنجه
فاعلن کوبکل مفتعلن غلطان فاع • زاله صوده بینلی تلفعه دیر •

زاله

هم دخی طاغ جفه دیدیلر انبان • زاله زاء عجمیه ایله سول طولو مه ترکه اوده را
اکه صوده بیزر انکله یوزر اترکجه تلفق دیر انبان همزه نکر فتحی و نون سکونیله

انبان

طوتجق

طوتجق عربیه جراب معناسنه تقطیع زالصد مفتعلن بینلی فاعلن تلفعه دی مفتعلن
ر اگر فاع • همچو خطا مفتعلن عربیه جفه فاعلن دیدکلری مفتعلن بان فاع •

مهر

مهر کشش دخی بل مهر و مهاری • ساوی و بوز بندرق دوجی شتربان •

مهار

شتربان

مهر میمک کسریله و ها ایله یازلر سکونیله کشش معناسنه دوجی مهر ساوی و تحت معناسنه
کلور بیسی بوست مرهون قبلندن دوجی مهر شفقت و فضل و احسان اول آیه
و آیکه اون التنجی کونی و ایکی یاز آیی معناسنه کلور مهار میمک فتحیله ترکجه بوزندرق
معناسنه که حیوانه ورد قلری یولره دیر • شتر دوه بان حفظ ایدیجی شتربان
دوه حفظ ایدیجی یعنی دوه جی معناسنه دوه جی دوه جیکر و اوی ساکن اوقنور وزن
ایچون تقطیع مهر کشش مفتعلن دا جبل فاعلن مهار مفتعلن ری فاع •
ساوی و بو مفتعلن زندرق فاعلن دوجی شتر مفتعلن بان فاع •

پوشیدن پوشانیدن

کی دخی کیدر پیوش دخی پیوشان • نیقه دخی ایچ طوتن یقه سی یاقه
گریبان • پیوش یا اولای زائده ایله یا عجمیه ها ایله یازلر جمله صیغه امردر
معناسنه لازمدر مصدری پوشیدن در کیمک معناسنه پیوشان بو دخی صیغه
امردر کیدرمک معناسنه متعدیدر مصدری پوشانیدن در کیدرمک معناسنه نیقه
نون کسر و یا مثناتحتیه نکر سکونی و قاف نکر فتحی و یا دیر ملفوظه ایله ایچ طوتن یقه یعنی
طمان آنی که ایچی بیچنکلر ارسنه دیر اکه او غلنجقلره دیکر اعرب تعریب ایدوب
نیقق دیر جوهری صاحب راید و نیقق الشراویل الموضع المشبع منها و العامة
تقول نیقق بکر النون انتهی گریبان کاف عجمیله راء مهمله نکر کسریله اتواب یقه سی

گریبان

معناسنه تقطیع کیدرکی مفتعلن دی پیوش فاعلن دا جبیو مفتعلن شان فاع
نیقه دی مفتعلن طمنیقه فاعلن یا قکی مفتعلن بان فاع • قاموی بشلاری
صفلایجی دی • باهمه پروردکار هست بلهبان • باهمه قاموی یعنی قوملی

پروردگار یا جمله و کاف جمله پرورد ایله کاردن مرکبدر پرورد فعل ماضی تربیه ایدن بسلاک
معناسنه کار اداتی مبالغه درگاه اولو صیغه ماضیدن آخرینه لاحق اولو مبالغه قالک
معناسنه اولو پرورده اولدوغی کبی پروردگار معناسنه تربیه ایدوب بسلیجی دیمکدر
عربجه رب معناسنه وگاه اولو امر آخرینه اولسون آموزگار کبی کثرت التقا معناسنه
هست وار معناسنه نگهبان نگاه بماندن مقصودر ناظم مرحومک هست نگهبان
قولنده ایکی جهله کلام وارد بری بوکه ناظم مرحوم بو بله کلدی قاعده سی
مصراع فارسیده اولوب کلمات تنگ هر بر مصراع ترکیده اولان کلمات تنگ هر بر نه
مقابل او مقدر بوراده بو قاعده یه مخالفت اتدیکه مصراع ترکیده هست تنگ مقابل
بوقدر بری دخی صفتلایجی ایله نگهبان بنده ایکی دفعه جهتیله مقابل بوقدر زیرا
نگهبانک معناسی صفتلایجی دکلدر بلکه کوروب کوزدن عربجه رقیب معناسنه در
صفتلایجی معناسنه اولوب نگهدارد ترسی بو جهله دخی قاعده سنه مخالفت ایلدی
بسی قاموسی بسلایجی کوز لایجیدر باهمه پروردگار است نگهبان دیدی
بو ایکی اعتراضدن قورتلورسه نلیهم تقطیع فاعلن مفتعلن لایجی فاعلن
صفتلایجی مفتعلن پدر فاع باهمه مفتعلن ورد فاعلن هست نگه
مفتعلن بان فاع مفتعلن فاعلن مفتعلن فاع یا اولو دائم سکا
همت مردان مردان مردک جمعیدر بوراده مردانه مراد اهل رجال الله
ترکجه ارنلر در مشایخ قائده مجاهده و عباد تله قوت سرتیه کسب ایدوب
سر بوزنده اسرار الهیه تصرفه مالک اولوب مشایخ اطلاق اولنور تصرف
فی الوجود شرط دکلدر تقطیع یا زلد مفتعلن اینکا فاعلن همت مفتعلن
دان فاع باشده مقولدر پادشاه معنک مرید اولدوغی گاه دولت
و نصرت معین و یار حق الله مفتعلن فاعلن مفتعلن فاع مطوی مجزوء

بو که کوره است در لفظنه مقابل اولوب وزن ایچون مصراع تخته مشایخ مقدم اولمشی اولندردی

مشایخ پروردگار

کلام علی الناظم

مشایخ المرید عند المشایخ

کلدی منسرح ای شاه جزء جمله تیله شطر بندن حذف قرینه دیر ازجه اطلاق
نجوز طریقیله در زیرا بجز حقیقتده جزء محذوفدر عرایس عربین قطعه دیر
هزج محذوف چه نه قوشن بکی چینه دخی قوجی سخن چینی حسود اولدی
بدانده بسی اوزن کوزیکی خودبین چه نه دیکلدر یعنی سوچ آندی چینه
جیم عجمیک کسری و یانک سکونی و نونک فتحی و ها غیر ملفوظه ایله دانه که طوزاغه قورالانکله
قوشی اولر قوشی قوجی و فتح دالک طونق معناسنه کلور سخن چینی وصف
ترکیبدر سخن سوز چینی دیدرب دیو شور معناسنه اولی چیدن دن سخن چینی سوز
دیدرب دیو شور بکی دیکلدر قوجی اولان کسه سوز دیرب دیو شور بر هر دلی بر نقل
اتدوکیچون سخن چینی دیرلر عربجه نمام دیرلر بدانده بسی وصف ترکیبدر زیرا فکر لو
دیکلدر حسود و عدو دیدر حسد و عداوت اتدوکی کسه حقنده فکری هر اولدوغیچون
بدانده بسی دیرلر خودبین دخی وصف ترکیبدر کندن کوزیکی دیکلدر تقطیع
جنقسی مفاعیلن مجیس فعولن دخی جنقسی مفاعیلن سخنچی فعولن حسود اولدی
مفاعیلن بدانده بسی فعولن ازنکوری مفاعیلن خودبین فعولن نوغون زفت
و جمله دکل زفت و ولی زفت بدر قیره دیر تیره بولانق توره آیین
زفت زا معجمه نک فتحی و فا ایله یانک سکونیله یوغون و بوری و اصولسز خشونت ایدن
کمسه یه دخی دیرلر زفت زا معجمه نک فتحیله غیل و بدخو معناسنه کلور زفت زا معجمه نک کسریله
ترکدر اصلا فارسیدر قیر فارسیدر موتدر که عربجه دخی قیر دیرلر اما معناسی قره صودر
محققان اطبا قار تعفدن تعریف اولنمشدر یعنی دخی بو بیت مرهون
قبیلندر تیره تا مثناة فوقیه نک کسری و یا مثناة تحتیه نک سکونیله بولانق معناسنه
و تیره کوکلی و تیره منور سنه متغیر اولوب قاروب طونق اولمق معناسنه دخی کلور
آیین مدله ترتیب و توره عربجه رسم و عادت معناسنه و دستی که صو قویجاق قابدر بوکه

چه چینه

سخن چینی مستقدر

بدانده بسی

خودبین

زفت زفت زفت

تیره

آیین

دخی دیبا تقطیع یعنی فتو مفاعیلن تخیل فعولن دکلمک فتو مفاعیلن دلبرفت فعولن
ندر قبر مفاعیلن دیبر فعولن بلا نقتو مفاعیلن رآیش فعولن • پرند ابریشم
قیم دی دیباج دایکر • کوزل خوب اولد ریبا دلی رشت اولد خوبلی
پرند با عجمیله راء مهمله نکر فتحیله کرپله دخی جاز در ابریشم دیرلر و بیک عربجه پرند
وعلم پادشاه وقلج جوهری که عربجه فند دیرلر و اتید طوندی معناسنه دخی کلور
ابریشم لفظ دخی فارسیده مشهور در که توت بیراغندن حاصل اولور عرب تعریب
ایدوب ابریسم دیرلر مهمله ایله دیباج دال مهمله نکر کرپله بودخی ابریشم معناسنه
در موتد راصلی دیباد در علامت تعریب ایچون جیم زیاده اولنمشدر • کرنج کاف عجمی
وراء عجمیله بودخی ابریشمه دیرلر باید که عربی اولنمز لفظلرن تعجیم اولنمشدر زیرا
عرب بعض لغات عجمی تعریب اتدوکی کبی عجم دخی بعض لغات عربی تعجیم ایدر بونکر نظایر
چوقدر • وباخود قیم لفظ بوندن تعریب اولنمشدر • خوب کوزل عربجه حسن معناسنه
ریا ریا مثلثه بودخی کوزل معناسنه استعمال اولنور اما اصلی معناسی رشته در
که خفقی سبحه آلدر • رشت راء معجمه نکر کرپله چرکین عربجه قبیح معناسنه جونکه معاملیه در
تقطیع پرندبری مفاعیلن بیهام فعولن دیباج مفاعیلن ایکلر فعولن
کرنج نو مفاعیلن ابریشم فعولن دلبر شتو مفاعیلن لخرکی فعولن • ندر طاغ
ارکی نلکر قلم کلک قرداورم • موز اولدی قوز کوزدخی مورد دیه مرسایه
نلکر نونکر کسر ولامله کاف عربیک سکونله طاغ ارکی که اواجق اکثر اولور بعض نقله
لغت کسر انه معناسنه در نو نقل انمش کلک کاف عربیک کسر ولامله کاف عربیک سکونله
قلم معناسنه استعمال اولنور خامه ایله یونکر بینده فرق وار در کلک اول قمشه در که
اندن قلم ایدر اندن اولان اوقه کلک دیرلر یونولوب قلم اولد قدنصکره خامه
دیرلر فلیحفظ موز بیک فتح و واوک کسر و یا ایله زاء عربیک سکونله قرداورم اصلی بیدر
فارسیده

موز آب

موز

قوز

قوز

فارسیده دخی مستعملدر قرداورم صورتیه موز آب دیرلر اصلی آب موز در علم اولمله
تقدیم وتاخیر اولنمشدر زود دخی بوبت مرحوله قبیل زند • کوز کاف عجمیک ضمی و واوله
راء عربیک سکونله قوز عربجه جوز معناسنه قوزه فارسیده کردکان دخی دیرلر مورد
بیک ضمی و واوک سکونی و داء مهمله نکر فتحیله مرسایه شجر که عربجه آشی دیرلر بعض نقله
لغت مرسایه شجرک یمشی معناسنه نقل انمش مورد انکر مثلی قلمش دخی مورد
حیوانا سنده باتن سبزه یه دخی دیرلر تقطیع ندر طاغ مفاعیلن رکیلکر فعولن
قلم کلک مفاعیلن قرداورم فعولن • موز لدی مفاعیلن قوز فعولن دخی کوزد
مفاعیلن مرسن فعولن • دی شیر اسلامه لفتار دیو زسر تلانه روبه
دیو زد لکو یه مرهم پارس دیر زیو زد کنام این • شیر شینکر کرنی فتحه یه امالیه
ایله ارسلان عربجه اسد معناسنه لفتار فتح کاف عربیله ترکجه سر تلان دیه کلری بیکی
جانور عربجه ضبع دیرلر • روبه راء مهمله نکر ضمی و واوک سکونی و باء موحده نکر
فتحی و باء نکر سکونیله روباهدن مقصود در دلکو عربجه ثعلب معناسنه پس روبه قولی
مراد ثانی یه مرجوعدر • یوز باء مثناة تحتیه نکر ضمی و واو اولز اء عربیک سکونیله پارسی
دیدکلری بیر حیوانده عربجه فهد دیرلر و سیچ مق و سنجمک معناسنه دخی کلور
کنام کاف عربیک ضمیله بیر حیوانک اینی و طورانی معناسنه و اولنی بری و قوسی
دیرلکی معناسنه دخی کلور تقطیع دی شیر اسلامه مفاعیلن لفتار فعولن دیو زسر تلا
مفاعیلن روبه فعولن • دیو زد لکو مفاعیلن یوز مرسن فعولن دیو زیو زد مفاعیلن
کنامن فعولن • دخی قوته دی زود دخی دیر کیچ و دور • اراق طاغ اشکلی
کوزد دخی کوزد دیر سایچ • زود زاء عربیک ضمیله ادمان ایله حاصل اولان
کوچ و قوت معناسنه بونکر یا بو و توان بینده فرق اوائل سرحله سبحه آلدی
دیر دال مهمله نکر کسر و یا نکر سکونیله کیچ معناسنه دور دالک ضمیله و واوله انکر سکونیله

موز

زود

دیز

دوز

71b

گور

گور بر گور شکاره ده گور
ارونه دوشو گیدر
گور بر مغاره به گیدر
بوده ارونجه انه بکلر
نیجه اولدوغی معلوم اولمز

بر سیم

یا ایله بیمک سکونیله بیمک
اولنور یا نیا یا نیک
خمی و بیمک سکونیله اولور
اولنور نیجی مفاعیلن
اولدر

خوشه

و ها علامت ایله

توشه

نان خورشکه
کتب لغتده نان خورشکه
ایله متصل یازلمش
نانکم رموزه دخی اولیله
اتمکم کبی ایله

اراق عربیجه بعید معناسنه بوبنت مرهون قبلیندن • گور کاف عجمیک فتحی و واو له رانک سکونیله
طاغ مرکبنه نیجه قلان دخی بر ارتهام گور دیدکلری جبار پادشاهک وجه تسمیه سی
شکار ایکن غضبه اندوکیچون یا اوتلاسی ملاسبه ایچون اولمن اضافت ایله بهرام
گور دیدلر • و دخی گور لغت مشترکه اولوب سیاه عربیجه مقره و عیش و عشرت و شاد
و اوجق و تجمل معناسنه کلور تقطیع دخیفعود مفاعیلن تدیر و فعولن ردا خیدی مفاعیل
ریجدر فعولن • ارقاع مفاعیلن شکیلو فعولن ردا خیلی مفاعیلن دز سنه
فعولن • کسه اولسه طلو انجه دیکل کسه بر سیم • اولسه حنق التون
دیو نوکاسه زرین • بر باء عجمیک ضمیله طلو عربیجه مشحون معناسنه بسیم التون
سنیک کسر و یا ایله بیمک سکونیله کمش عربیجه فضه معناسنه و انجیم معناسنه دخی استعمال
اولنور کمشدن اولدیغیچون کسه بر سیم دیمک طلو انجه کسه دیکدر نکاسه حنق
عربیجه قصعه معناسنه زرین زر التون یا ایله تون نسبت ایچوندر نکاسه زرین دیمک
التونه منسوب یعنی التوندن نکاسه دیکدر تقطیع کسا کسی مفاعیلن طلو فعولن
دیکلکسی مفاعیلن بر سیم فعولن • اولسه مفاعیلن تعلمش فعولن دز نکاسی
مفاعیلن زرین فعولن • دیکل صالقه خوشه دخی ارزنه توشه • فتح
نان خورشی اولدی دیکل صالقه یه خرچین • خوشه خا معجمه نک ضمی و واو ایله سکونیله
و علامت فتحه اولن فتح شین معجمه ایله اوزه دمکدر و نانک سلقوی و بغدایک وارپه
نک پاشی دکوکده بر بزغه آویدر که شنلیه دیر اتوشه فتح تا مثناة فوقیه ایله
خوشه و زنده ارزنه زاد معناسنه • نان خورشی نان ایچون خورشم مقدر
پیش معناسنه نان خورشی بو ایکیسنه لازم کدر انمک قاتوغی عربیجه ادام معناسنه
واو سمیدر • خرچین خا معجمه نک ضمی و رانک سکونیله و جیم عجمیک کسریله خرچینه
کدلکی معناسنه دروه و سی یا بوکنه دخی دیر تقطیع دیکلقلق مفاعیلن خوشی
فعولن

خرچین

فعولن دخی یا مفاعیلن نتوشی فعولن • قتقتیج مفاعیلن رشلدی فعولن دیکلکلک
مفاعیلن تخرچینی فعولن • کوکل بیجه نز آلدر سنی سیر و طلو • دلا جیند
دیمکدر آخونده کی الف
حرفی ندادر جم

قرنه

زبید تر آوبه و سیر تخ • دلا ایکی کوکل تقدیر ~~[illegible]~~ جند
نیجه قرنه آلدر تر آسنی قرنه فانک فتحی و رانک سکونی و با موحده نک کسر و بانک
سکونیله قرنه مثله سمز عربیجه سمیج معناسنه بسیر تخ طلو تقطیع کقطیع مفاعیلن
بر آلدر فعولن سنی سیر مفاعیلن زطلو فعولن • دلا جیند مفاعیلن قرنه فعولن
تر آوبه مفاعیلن دخی سیر فعولن مفاعیلن فعولن مفاعیلن فعولن •
دور شی علم و کمالی ایده آسا که عیسی تقطیع دز شعلو مفاعیلن
کمال فعولن اده آسا مفاعیلن کتخسی فعولن • یا مشده بو دخی منقولدر
الا ای شه خوبان ایدین دل و جانی ایدین جانی سعادتله بو رایی
شریف ایله سر ایای مفاعیلن فعولن مفاعیلن فعولن • چو ملفوف
اولمه تخرچینی دلا آسانی • دل ایله آسانی عرب وصف ترکیبی دز دل
کوکل آسانی وصف ترکیبی مقدر آسا یا نیدن دز دیکلندر مگر مفاعیلن مقدر
لازمی آسا بیدن دز دل آسانی کوکل دیکلندر دخی یعنی کوکله استراحت و صفا ویرجی
دیمکدر بحر تلک عشر بحر قطعه دز بحر رجز مدید مثمن
شانه طرق بیق بروت هم صقل آدی ریشدر • ریشه صحیق دز دخی
بارت باشی آدی ریشدر • شانه شین معجمه ایله و نون تحتیه و ها علامت
ایله صقل طرقی مفاعیلن شانه دز و قل طرغنه دخی اطلاق اولنور • بروت با موحده
نک ضمی و راء مهمله نک ضمی و واو ایله تانک سکونیله بیق عربیجه شاربه معناسنه • ریش کسر
حرفیله ایله صقل عربیجه لحیه معناسنه و کشیلک طولون و قوا جه دیو نک معناسنه • ریشه صحیق
معناسنه • ریشی رانک کسر سی فتحه یه امالهٔ ایله ترکجه بارت باشی عربیجه لحیه معناسنه

شانه

بروت

ریش

ریشه

تقطیع شانطرق مفتعلن بیفتد ت مفاعلن حقفقلا مفتعلن در بیشد ز مفاعلن
ز شیوق مفتعلن در زد حی مفاعلن ز تشا مفتعلن در بیشد ز مفاعلن
طا شیخ دیه باد کند ارفسی کوز خو کوز بیشت • کوسه و صاحب قبا
کوسنج و بلم ریش در • باد کند اصلنده و صفه تر کیسه در و به کسیه علم او لمشد •
کوز بیشت کوز ایله بیشت دیا مرکبدر • کوز کاف عربیک ضمی و واو ک سکونی و زاد
عجمی ایله اگری و ایکی بو کلمه نی مقایسه بیشت ارقه کوز بیشت ارقه سی بوکری دیکدر •
اصلنده بیشت کوز زاید علم او لمغله کوز تقدیم اولندی • و حی ناظم مرحوم بونی
ارفسی کوز ایله تعبیر ایتمیه بر زیاده دکلدر زیرا کوز ترکیده استعمال اولنمز • بس بونک
یرنه ارفسی بوکری کوز بیشت دیسه اظهر اولور • کوسنج کاف عربیک فتحی و واو ک
سکونی و سین مهمله نک فتحیله معروفدر فارسی کوسه کاف عربیک ضمیله علامت
تعریب ایچون آخرنه جیم زیاده اولنمشدر • کوسه لفظی ترکیده دخی شایعدر قتقل
آزو سیرک اولنی کسنه یه دیر • بس ناظم مرحوم کوسنج بیلمه دیکلری لفظ
فارسی تعبیر کتوروب کوسه و بلم ریشدر دیسه اولی اولور • تکلیم لطف الله
حلیمی بو بیله اتمشدر زیرا انک وظیفه سی الفاظ فارسیه نک معانی سنی بیلمکدر بو جهتله
الفاظ عربیه نک معانی سنی بیلمکدر • بلم ریشی بلم ایله ریشدن مرکبدر • بلم باء
موحده نک فتحی و لام نک سکونی و میم علامت مشابهت اولور و بوسول مقایسه در بزرگ کیچه
ریشی فعل صفتی بوکری و قیا اولنی کسنه یه بلم ریشی دیر • آبونک دخی اصلی ریش بلم در
علم او لمغله تقدیم و تاخیر اولنمشدر • تقطیع طا شیخ دیه مفتعلن باد کند مفاعلن
ارفسی حی مفتعلن کوز بیشت مفاعلن کوسه سا مفتعلن قلیقیا مفاعلن
کوسنجیل مفتعلن تر بیشد ز مفاعلن • قوبرغه دم دی ریم ارنیک بیم
بر ز حیرم دوال • صوصیغی بیشه در کلمه نکاه میشدر • دم دال مهمله نک
ضمیله

باد کند

کوز بیشت

کلام علم الناظم

کوسنج کوسه

کلام علم الناظم

بلم ریشی

ضمیله قوبرغه معنا آنده و اینده و حیوانده استعمال اولنور • و بر سبیل استعاره بو سنه نک
آخرنده استعمال اولنور • ریم راء مهمله نک کسری و یا مثناة تحتیه نک سکونیله ارنیک عربیجه صدید
معناسنه • و آق کیکه و مقرقوغنه دخی دیر • ارنیم نونک کسری و یا مثناة تحتیه نک سکونیله یارم
عربیجه نصف معناسنه • دوال دال مهمله نک ضمی و واو ک فتحیله حیرم دیدکلری قیلیدر که حیوانک
قرنی آلتنه و کرسنه اورور • اکله کاف عربیک فتحی و لام مشدده ایله باشی و دیه
و قفا و بعض اولنور که چاپان و لاشنده بر آدم باشدر که اول بر کیاه شاخلری آرانجه
سیدر اول یاره ده کلو یا غی بو یکه کمه و ارسه او زمان بر انکه ایچنده قمقرادی طولمز
کاو بیشی صوصیغی کاو ایله بیشدن مرکبدر اصلا میش کاو در معنای تر کیبی کاو ک
میشی یعنی قبونه بکزیدی دیمکدر • وجه مشابهت اولدر که کاو کبی بر نوعی میش و جاهلدر
اوده بسلمز خدمتلنور • و میش وجه دستنده بر نیچه آیلر یانده کمز که کوزلرنی میش جنسنک
دخی عمومی وار در اهلیه و وحشیه یه آیلجون ندکه حیوانک میشه اضافت جائز اولمشدر •
کلمه کاو بیشی دیمک صوصیغی باشی دیمکدر • تقطیع قیر قدم مفتعلن در بیرک مفاعلن
بیشیرم مفتعلن جر مدوال مفاعلن • صوصیغی مفتعلن باشیدر مفاعلن کلل و کا
مفتعلن و میشدر مفاعلن • کوز قیغیه بیلمه دی بز طلو در کیدو قیق بوش
تلی و باشی سر ارنیق دخی بیش در • بیلمه با عجمی کسری و یا مثناة تحتیه نک سکونی
و یا علامت ایله کوز قیاغی عربیجه حقفی معناسنه و جرجی آلتی و کوکل آرسی و کوکل قوردی
و جیکر و مرنلو اوقی معناسنه دخی کلور • بز با عجمی ضمیله طلو عربیجه مشکو معناسنه و کاف
عربیک فتحی و دال مهمله نک ضمی و واو ک سکونیله قیق عربیجه فرع معناسنه • تلی تا مثناة
فوقیه نک فتحی و یا نک کسری و یا نک سکونیله بوش عربیجه خالی معناسنه • تلی تا نک اتباعی و مراد
طریقیله استعمال اولنور • سر باشی عربیجه رأسی معناسنه • بیش با عربیک کسریله انواع
عربیجه زائد و کثیر معناسنه • بعض شیخه ارقه معنی بیشی رواقع اولمشدر • بعضنده دخی

دم دال

بیلمه

بز کدو

تلی تا نک

سر بیشی

ارتق یعنی پیش در واقع اولمشدر اما ایکی دخی صحیح دکلدر **تقطیع** کز قبیق مفتعلن بیلدی
مفاعلن بز کلدر مفتعلن کدوقبیق مفاعلن • نوشتی مفتعلن و باشی مفاعلن
ارتقدخ مفتعلن بیشدر مفاعلن • چیره بکن دی لمنونه زیره و چیره یوشدر •
بالی ارینک چیو نوشی در دیلنی داخ بیشی در • چیره جیم عجمیک کسرو یا مثناة تحتیه نک
سکونی و ها علامت ایله یکن عربجه غالب معناسنه و یورکلو و فصیح و ادکلو دی ادب
و بو بکر بول بر اوتکر آدیدر چیر مثله زیره زا معجمه نک کسرو یا مثناة تحتیه نک سکونی و ها
علامت ایله ترکجه کمنون دیدکلری اوت چیره خا معجمه نک کسر یله زیره و زرنده ترکجه یوشی
یعنی طنق آدم دیکدر • یوشی لفظی فارسیدر ترکیده دخی مشهور در و دخی چیره اوتوشی
اعضا و قسمی کوز و یوشی و یورغنی و تجربه بلم نک و بداندشی و تجربه کسه معناسنه کلور
چیر والی او زاولوب اشه یقیمیه کسه یه چیره دیب دیر اوتوشی نونک جیم و دال
شین معجمه نک سکونیله بالی عربجه عسل معناسنه و جام اعجی و عاقت و لذت و لذه تلو
سر تلو و نوشیدن لفظندن صیغه امر و وصف ترکیب در و آچه معناسنه اسم مصدر در
مصدر نوشیدن در ایچکی عربجه شربه معناسنه لطف الله حلبی نوشی ایچکی شربه
معناسنه اسم مصدر در دیدوکنده خطا اتمشدر کما لا یخفی • نیشی نونک کسرو یا مثناة
تحتیه ایله شین معجمه نک سکونیله مطلقا اغولو حیوانلک آکسیه دوکی نقله لغتنک
نقلی بوتیله در ناظم مرحومک بالی ارینک آکنه سنه تخصیص ایتمکی تعمیمه مخالفدر مقبول
دکلدر **تقطیع** چیر یکن مفتعلن دیکنفه مفاعلن زیره دخی مفتعلن ریوشدر مفاعلن
بالی ارینک مفتعلن چیوشدر مفاعلن دیکیدا مفتعلن چیشدر مفاعلن •
مشتلغه دی مژده و مژده دکری دونم کری • و مژده آری و زیره اوق یکی
و زیره بر قیشی در • مژده میم و ژا معجمه نک سکونی و دال مهمله نک فتحی و یا علامت
ایله مشتلق معناسنه اسم مصدر در مصدر مژده دادن و مژده کردن در مژده میمک

چیره چیر
زیره
والی او زاولوب بنه
باشنی سه الدن
کلمه کسه یه چیره دیب
دیر اوتوشی چیره چیر
بوشی مثله م
نوشی
کلام علی الحلبی
نیشی
کلام علی الناظم
مژده
مشتلق معناسنه
مژده

ضمی و زا عربیله دال مهمله نک سکونیله ترکجه کرا عربجه اجرت معناسنه و ثواب و مشتری بلدرنی
کری کاف عجمیک فتحی و را مهمله نک کسریله دونم معناسنه و اولکن معناسنه دخی کلور عرب
ثوب ایدوب جرب دیر و زره و اوک کسرو یا مثناة تحتیه نک سکونی و زا عجمیک فتحی
و ها علامت ایله خالص ترکجه آری پاک معناسنه و زیره مثله لغت خاصه معناسنه
نقل ایتمکلر و یا کلیه معناسنه دخی نقل اولنمش زیره زا مهمله نک کسرو یا مثناة تحتیه نک
سکونی و را عربیک فتحیله ریز مثله اوق اوسق دخی دیر اعربجه قرد دیر اوده دونک معناسنه
اولن ریحان دن صیغه امر و وصف ترکیب اولور خوندر زیره کیچ جان دوکی معناسنه
وزه واوک کسر و زا عجمیک فتحی و ها علامت ایله وش عربجه شر معناسنه ناظم مرحوم دخی بعض سخنده
ایچون واو ایله ایدوب وزیره دیمش یکدر وزه وش دیکدر **تقطیع** مشتلغه
مفتعلن مژده دو مفاعلن مژده کری مفتعلن دونمکری مفاعلن و یری اری مفتعلن و زیره اوق
مفاعلن یکور زیره مفتعلن قیشدر مفاعلن • زوبق و دخی دیکر بالله تبر ولی سبز
قلقه دیر اوق و یای قوبجق آدی کیشدر • تر نانک فتحیله زوبق معناسنه
دیکر دال مهمله نک کسرو یا علامت کسر اوکی یا ایله دخی عربیده و اوعاطفه معناسنه
معناسنه و ایرق و اکدو و وقتی عصر معناسنه تبر مثناة فوقانیه مفتوحه ایله با موحده نک
فتحیله بالته عربجه فاسی معناسنه سبز سین مهمله نک کسرو با عجمیک فتحیله قلقان عربجه جنبه
معناسنه و آوج فتنه معناسنه کلور • ناخلک و اسیر دیدوکی مصراع ناشتک اولنه مرهوندر
کیش کاف عربیک کسرو یا مثناة تحتیه ایله شین معجمه نک سکونیله سول صندوقه ایچنه اوق
یای قوبار ترکجه ترکش دیر اوده دخی مذهب و دین معناسنه دخی کلور تکیم تحمد لا کلمکی بنده
کلور **تقطیع** زوبق مفتعلن دخی کسر مفاعلن بلتبر مفتعلن و لیسبر مفاعلن
قلقیدر مفتعلن اوقیبی مفاعلن قوبجغا مفتعلن دکیشدر مفاعلن • طبیعه
دی پرستش و مسلمکه دی پرورش • زاهده پارسا دخی مذهب دین خو
کیشدر

کری
ویره
زیره ریزه اوق اوق دیکدر
زیره
وزه
اما غلط در یکدر وزه
زوبق
تبر
تبر زنی از جانی
سبز
کیش
طبع

پرستیدن پروردن

پرستش با عجمیه انکه فتحیله طبیعی معنا اسم مصدر و مصدر پرستیدن و در طبیعی معنا

کلام علی الناظم

ناظم مرحومک پرستش معنای مصدر و پرستیدن طبیعی معنا قلمی صحیح دکلد • پرورش

با عجمیک فتحی و راء مهملک سکونی و واو مفتوحی و راء مهملک کسریله اسم مصدر و پرستیدن

کلام علی الناظم

معناسنه و مصدر پروردن و پرستیدن معناسنه ناظم مرحومک پرورش طبیعی معناسنه

قلمی صحیح دکلد • پارسا با عجمیله و زای ایجوز راء مهملک کسریله زاهد و عابد و پاک

دامن و ترکیبنه شاهد و حلال زاده و ایشی آرزو ایوه جک ایشی معناسنه تقطیع

طبیعی مفتعلن پرستش مفاعلن بسلامک مفتعلن و پرورش مفاعلن • زاهد پا

مفتعلن رسا و کل مفاعلن مذهبدن مفتعلن جکیلدی مفاعلن • انلو سوار

و مرتبه پایه پیاده و زیبا • ساج ایچی سه پایه در عجم و ذی سیخ

سیخدر • سوار سین مهملک ضمیله انلو بر بجه فارسی معناسنه پایه باء

عجمیله و یا مثناتحتیه ایله و یاء ملفوظه ایله معنای حقیقی سه بر دیاند استعمال

طریقله مرتبه معناسنه استعمال اولنور و ایچ اوزره کی و بیاده دو وجه معناسنه پیاده

پیاده بر عجم راجل معناسنه و سطر بر پیاده سی معناسنه • سه پایه سه پایه مثله ساج ایچ

سه پایه

که اوزرنه طنجره و چلمکه قور اوه سنه که انجلیز ایچ انقلو اولدیغی کبی دخی سه پایه دیر

چراغدار اراک

تکلم قلمکی اوزرنه جنقوب قندیل یقدقلرنه سه پایه دیکلر کبی که ترکیده دخی سه اولور

سه ایله پایه ترکیدر • سه اوچ معناسنه آخرنده کی ها علامت فتحه در لکن سه اوچ

فتحه هریجه ایله تلفظ اولنز بلکه کسره ایله تلفظ اولنور • اما ایله تلفظ اولنور و اکر

پرده اشیاء اولنوب یا ایله تلفظ اولنور • یا ایچ مذکور سیخلر • سه پایه نک

اطلاق اوچ انقلو اولدیغی بیلنور • سیخ سین مهملک کسره و یا مثناتحتیه ایله

سیخ

خامه نک سکونیله مطلق شیشه که سنه دی ضیغ اراک شیخ دن اولور و کرد

و خصوصیله کباب مرغه دیر اوزرنی و نظمی بالانور و دری و چوال غزاده اغزینه

سنجه قلدی

سنجه قلدی چوالدز کبی شیخ در تقطیع انلسو مفتعلن و مرتب مفاعلن یا پیا

مفتعلن و دز پیا مفاعلن • ساجیچی مفتعلن سیاید مفاعلن محمد خسی

مفتعلن خشیدر مفاعلن • انست آب خوشکوار آید انکه شنه است

بود تا بو سکیچ صو کله اولدقه صو خوشیدر • انست بود آب خوشکوار

خوشکوار ایلانچ و صفت ترکیبیدر خوشی ایله کوارا تمرکبدر خوشی ایو معناسنه

کوارا کافه عجمیک صیله کوارید یاون و صفت ترکیبیدر کوارا یدن سکمک و سکرمک

معناسنه لازم و متعدی استعمال اولنور آب خوشکوار دیمک تا بو سکیچ صو دیکدر

آید کلمه معناسنه در علی الاصطلاح آنکه اصل انزاکه در که ضمیر مفعول اولان

رانک صفتیدر اوکه که دیکدر شنه است صو چمشدر دیکدر • مفتعلن

مفاعلن مفتعلن مفاعلن • علم و کمال و معرفت عارفه اوزره که عیسی

عیسی وزنه امثالنه موازن اولسون ایچون که بر عینیله و فتور و الف اصل فتحه در

تا مشده بود دخی منقولدر • مرشد کامل ادمی جام جهان نما آید در جام

جهان نما دنیا بینه جدا آید در • معلوم اولدکه جناب حق بر شانه

جنسله طبیعیله بر جلبلغ بر صفا آید در • کمال قدرتیله وجود انسانی مجلاه

ذاتنه و صفات اوکه مرآت اولمغه مستعد خلق ایتمکله وجود حیوانیدن

ممتاز قلدی پس بر طالب صادق مستعد مجرد بر مرشد کامله تسلیم وجود ایدوب

یاندیغی مایه لر توحیدی تلقین ایتسه و ارادت قوتیله که توحید و عبادات و ریاضات

و مجاهداتنه مشغول اولسه علی التدریج کندو ایله حق بینده اولان تمیز بیک

حجاب رفع اولنوب وجودی آینه ظاهر اولور آنده حق تعالانک ذات

و صفاتی و جمله عوالم و اکوان نمایان اولور • اول وقت کشف کندو نفسی قیدیله

سنک حقیقتی نمایان ایدر لکن اول مجلده سالکه لازمدر که کندو نفسیله حق بیمز

ایلیه اگر نفسنه حق دیسه تحقیق کندوی بلمسی اولو بخلق خالق اولمق نیچه مقصود در
سالکلیدن نیچه لر بوارادهٔ غلطه دوشمشلر دمعنای نفسی حق صنمشلر در انا الحق
دعواسنی اورمشلر در شیخ ابویزید بسطامی قدس سره السامی بو مشلر اوتوز
یل انواع مجاهدات وریاضات ومذلت قیوسنده اوتوردم اوتوز یلدن نصکره
خطه نیم ارامده اولان جبالری قلدردم کوردم ابویزید پرده ارندن ظاهر
اولدی یعنی ابویزیدنه ابویزیده متجلی اولدی اولیه صندمکه استدم کنه بنمشم چونکه
تحقیق بلدم تحقیق کورنا معنای ابویزید ایمشی چونکه معنای ابویزیدی بلدم
انده حقی بلدم بیت ای سخنه نامه الله کرتوی • وای آینهٔ جمال شاهی
کرتوی • دل آینهٔ جمال شاهنشاه است • ای هر دو جهان غلاف آینهٔ
توی • فلسفیتحقق کنوام مفتعلن مفاعلن مفتعلن مفاعلن • جنبیله طفیله
رجز قلیکیر صنعا ایدر • بحر اربع عشرین قطعه در بحر رمل مخبون
فریب الدمق اولدی فریبیدن الدمق • کشی جابلوس ایتمک نه در
یعنی یلطماق • فریب فا ایله را مهمله نکسر یله اسم مصدر در الدمق معناسنه
کاه اولور مصدر معناسنه دخی استعمال اولنور تعلیم ایلکون ناظم مرحوم بو معنایه
قلدی فریبیدن مصدر در تعلیم اکدمق عربیجه خداع معناسنه ناظم مرحوم الدمق معناسنه لازم
قلمیه غریبدر جابلوسی جسم عربیله عجمیله دخی جایز در والغدنصکره با موحده ایله
لامک عجمیله در مصدر اولدوغی زمان کردن ایله استعمال اولنور جابلوس کردن
در ارزجه بالتقلیق یعنی دوستلق صورتنی کوسترب اما کوکلنده اولمیه عربیجه
تنقیق در ایشی ناظم مرحوم دخی جابلوس کردن ندر یعنی یلطماق دسه اولنه
اولور • تقطیع فریبل فعولن دمق الدی مفاعیلن فریبی فعولن دنلد تمق
مفاعیلن کشیجا فعولن بلوسمک مفاعیلن ندر یغ فعولن نیلطمق مفاعیلن

مطلب عظیم
غایة الترقی یعنی معنی الانسان والحق

فریب فریبیدن
فریبیدن
فریبیدن مثله
فریبانیدن الدمق
کلام علی الناظم
ودلکیلک ایتمک
کلام علی الناظم

کشیدندر

کشیدندر چکمک کشادندر راحمق • لغتده بمنکیدن قفویب طوطلدمق •
کشیدن کاف عربیک فتحی وشین معجمه نکسر یله مصدر در چکمک معناسنه کشادن کاف
عربیک ضمیله مصدر در راحمق واجلمق معناسنه متعدی ولازم استعمال اولنور مستقلا اتیده
بر یازیاده ایدوب کشادندوکشیده در ایمنکیدن بازانده نک ضمی ومیک کسر یله بر کشیده
قفویب طوطلدمق در امصدر در • تقطیع بو عرده ذکر اولنان اسمای حسب مصدر در تقطیع
کشیدن فعولن دندر چکمک مفاعیلن کشادن فعولن دندر راحمق مفاعیلن • لغتده فعولن
بمنکیدن مفاعیلن قفویب فعولن طوطلدمق مفاعیلن • غنودن اخر غنمق اویوق
بخسیدن • بالشی نهادن سر خویصدوی بصدومق • غنودن غین معجمه نک
ضمیله بر شیئه طیانوب اویوق کتره اخر غنمق در ایخسیدن بازانده ایله خا معجمه
نک ضمیله یاتوب اویوق معناسنه • بالشی با اولای زانده نک فتحیله بالشی بصدق عربیجه
وساده معناسنه نهادن نون نک کسر یله قوق عربیجه وضع معناسنه سر باشی تحو عنک معناسنه
باشی بصدو فتحه قوق یعنی بصدوی بصدومق دیمکدر تقطیع غنودن فعولن اخر غنمق
مفاعیلن اویوق فعولن بخسیدن مفاعیلن • بالشی فعولن نهادن سر مفاعیلن خیفدو
فعولن غیصدومق مفاعیلن • بلنمک بسندیدن کزیدن اولکلامک سرایدن
ایزلامق بسرمیدن اویومق • بسندیدن با عجمیله سین مهمله نک فتحیله بلنمک عربیجه
تحسین معناسنه کزیدن کاف عجمیک ضمیله اولکلمک یعنی بر شیئک ایوسنی اورندولوب
سیچمک عربیجه انتخاب معناسنه مستقلا اتیده نون زانده اولنوب کزیندو کزیندو دیلور
سرایدن سین مهمله نک فتحیله وکسر یله جایز در ایزلامق عربیجه تعقیب معناسنه سرمیدن
با زانده نک کسر یله اویومق معناسنه • تقطیع بلنمک فعولن بسندیدن مفاعیلن کزیدن فعولن
اولکلمک مفاعیلن سرایی فعولن دندر ایزلامق مفاعیلن سرمی فعولن دنو تمق مفاعیلن
چشیدن دندر طمق بنمک خوردن واتمک • کزیدن عکیدن هم بوییدن اکرمق

کشیدن کشادن
بمنکیدن
غنودن
بخسیدن
بالشی نهادن
بسندیدن کزیدن
سرایدن
کزنیدن ازندو یعنی
نک ایوسی
سرمیدن

چشیدن جیم عجمی بکسر فتحی و شین معجمه بکسر بلطمتق عربیه ذوق معناسنه • خوردن خاء
معجمه بکسر ضمی و واو بیمیله بمکسر عربیه اکل معناسنه • مزیدن میم بکسر فتحی و زاء عربی بکسر بلطمتق
بر شیئی صورب امکمک عربیه مقص معناسنه و بلطمتق معناسنه دخی کلور • مرهون بوبیت
مرهون قبیلندنه • مکیدن میم بکسر فتحی و کاف عربی بکسر بلطمتق بوده دخی امکمک معناسنه • در
بس بوبیت مرهون قبیلندنه • بوییدن با زائده ایله غین معجمه بکسر ضمیله اکر تمق
یعنی کورلمک ارسلان اکر نمیه کی • و کریبوب سونمک معناسنه دخی کلور • تقطیع
چشیدن فعولن در بلطمتق مفاعیلن بمکسر فعولن دنو امکمک مفاعیلن • مزیدن فعولن
مکیدن مفاعیلن بعضری فعولن دنکر تمق مفاعیلن • دی سفتن دلکر تمک
در بکیدن اکلتمک • دی فتحی و غلطیدن کرمک بوالتمق • سفتن سین مهمله
ضمیله دلکر عربیه نقب معناسنه • شنیدن مثله مستقبلاتنده فا یرنه نون و با کتوب
سنند و سنیده دیرلر • در بکیدن دال مهمله بکسر و راء مهمله بکسر فتحی و نون بکسر سکونی و کاف
عجمی بکسر ایله اکلتمک عربیه لست معناسنه • رنکرکردن دخی دیرلر لازمدر متعدیسی در بکیدن
در • فتحی فا بکسر و نون بکسر سکونیله اصلی فتحا کردن در فروت وزن ایچون کردن حذف
اولنمشدر • فتحیدن مثله کرمک که اطبا قتنده علت عدا اولنور عربیه تمطی دیرلر •
غلطیدن غین معجمه بکسر فتحی و لام بکسر سکونیله عجم یوطاری یاتاور بلکه کاچ یاتاز بوالتمق
عربیه تدحرج معناسنه • اولن غلطانیدن بکسر مطاوعیدر • تقطیع دخشتن
فعولن دلکر تمک مفاعیلن در بکی فعولن دنکلتمک مفاعیلن • دفتحی فعولن و غلطیدن
مفاعیلن کرمک فعولن بوالتمق مفاعیلن • جریدن زاء اولنلمق هم اغشتن اصلا تمق
شدن تر زباران یعنی یغمور دن اصلا تمق • جریدن جیم عجمی بکسر فتحی و راء مهمله بکسر ایله
در انکر تخفیفیله و تشدیدیله جائزدر راء اولنلمق معناسنه • آغشتن مثله و غین معجمه بکسر ایله
اصلی آغشتن در تخفیف ایچون یا حذف اولنمشدر اصلمق و اصلنمق معناسنه متعدی

چشیدن
خوردن
مزیدن
مزیدن مثله
مکیدن
بوییدن
سفتن
شنیدن
در بکیدن
در بکیدن
فتحیدن
فتحیدن
غلطیدن
غلطانیدن
جریدن
آغشتن

ولازم استعمال اولنور • شدن تر یاشلنمق اولمق زباران یغمور دن یغمور دن اصلا تمق
دیمکدر • تقطیع جریدن فعولن در بلطمتق مفاعیلن چکاغشن فعولن تنصلا تمق مفاعیلن
شدن تر فعولن زباران یغمور مفاعیلن یغمور فعولن دنصلتمق مفاعیلن • نه از خاست
این کفتار اکر میکنی باور • بوسور بکذر جاندن کر ایدر سنک اینانمق •
نه از خاست جاندن نایوه این کفتار بوسور اکر میکنی اکر ایدر سنک باور
بوراده اینانمق عربیه تصدیق معناسنه مصدر استعمال اولنمشدر اما اصلنده اینم مصدر
در مصدر باوریدن در و دخی باور راست کوی یعنی طوغری سویلی معناسنه دخی
کلور • تقطیع بهر جا فعولن شنکفتا مفاعیلن ترکی فعولن کیتاو مفاعیلن
بسر بکی فعولن در رخندن مفاعیلن کریدر فعولن سکیشمق مفاعیلن •
فعولن مفاعیلن فعولن مفاعیلن • کشی او صلو اقدند اسع او صلو به
تا تمق • تقطیع کشیاضی فعولن للقدند مفاعیلن اسیاضی فعولن لو تطمتق
مفاعیلن • باشده منقولدر • بو بحری طویلی حل ایشتای بویی اوزون
که بحر لطیف و خوب اولور متها موزون • فعولن مفاعیلن فعولن مفاعیلن
هم شه سعادت یار بحک دولتک اوزون • عرخسرو شیرین قطعه در بحر متقارب
جام آغاجی کیز و فین آغاجی غوشی • اغج دلکن خول در بوم بیقوشی •
کیز کاف عربی بکسر و یا مثناة تحتیه ایله زاء عجمی بکسر سکونیله جام آغاجی که عربیه صنوبر
دیرلر • غوشی غین معجمه بکسر ضمی و واو له شین معجمه بکسر سکونیله قاچ شجری که اندنه اوق
دوزر اولور سازنده اولر قبو غندن زخمه دوزر اولور بو آی باشی معناسنه دخی کلور
خول خاء معجمه بکسر ضمی و واو له لام بکسر سکونیله اغج دلی قوشی و فرو سایبوکی و چولق
قوشی و آلاجه سرچه و باییه بالق و چیارق مرغی و آوز قوشی معناسنه کلور •
بوم با عربی بکسر ضمه و واو له میم بکسر سکونیله عربیده فارسیده دخی مستعملدر بیقوشی و دکر

کیز
غوشی
خول
بوم

قوشد رکه امر حقله آوی ایاغنه کلوب بعضیسی بر بعضیسنی آزاد ایدر واوکه قوشی در حد
وواراکاه معناسنه دخی کلور تقطیع جماغا فعولن چکر فعولن قینقا فعولن جیقوش
فعولن اعجد فعولن الکنج فعولن لدرم فعولن بقوش فعولن • بریرا اونکلونه
دی دی دونه دی • دون اصراغی کیجه یه دوش و بریندوش • بریر باء عجمیک فتحی
وراء مهمله نک کسریله دون دکل اونکی کون • دی دال مهمله نک کسریله دون عربجه امس
معناسنه • دوش دال مهمله نک ضمی و واو له شین معجمه نک سکونیله بریندوش با عجمیله
راء مهمله نک فتحی و نونک سکونی و دال مهمله نک ضمی و واو له شین معجمه نک سکونیله ایکیسی
دون کیجه دکل اونکی کیجه معناسنه که غلیظ تر کیسه اغی در تقطیع بریر و فعولن
تکلکو فعولن ندیدی فعولن دندی فعولن • دنغر فعولن غکیج فعولن بدوشو
فعولن بریندش فعولن • دوشک جامه خواب اولدی عربانی بالکیجق
دراغوش کن فیجق اولدی آغوش جامه خواب دوشک اصلنده جامه خوابدر
علم اولمغله قاعده ترکیب تغیر اولنوب جامه نک آخرنده کی هه که علامت اضافتدر
حذف اولنمشدر • عربانی عربیده رفاسیده مستعمل دکلدر • موکه قوقی ناظم مرحومک
وظیفه سی دکلدر • دراغوش کن دال مهمله ایله راء مهمله نک تحتیله ارحاض در
فیجق معناسنه مصدر آغوشکردن در فیجق عربجه نفضه معناسنه آغوش مدله و جیم
منجه نک ضمیله رقوجقوا ربه و بغدای دسته سی خرمه معناسنه و فیجق و فجلق معناسنه
اولن آغوشیدن دن اسم مصدر دار و وصف ترکیبی دخی کلور تقطیع
دشکی فعولن تخاتل فعولن دغرتل فعولن تکنجق فعولن دراغو فعولن شکنقج
فعولن فجغال فعولن داغش فعولن • نمک خلم دردج بینی بورندر •
قفاجه قولق دبی دز بناکوش خلم خا معجمه نک ضمیله باخود کسریله سمک که بوندر
جیق بلغم در عربجه خاطه در راء مهمله ایله بینی با موحده نک کسریله و یا مثناتحتیه نک سکونیله و نونک
کسریله

کسریله بورن عربجه انف معناسنه و دیدن دن صیغه مخاطب مستقبل دکلدر کوره سن معناسنه
جزه جا مهمله نک کسریله و یا مثناتحتیه نک سکونیله و راء مهمله نک فتحی و هاء ملفوظه ایله قفا
ترکیجه آکسه معناسنه بناکوش با موحده نک کسریله قولق تورنی معناسنه تقطیع شمکل
فعولن جدرد افعولن جینی فعولن بریندر فعولن • قفاجی فعولن رقولق فعولن
دیندر فعولن بناکش فعولن • دی کرنی یه چیری و میمون کبی • قم اقمو
کیک طوشنه قم دی خرکوش • چیری جیم عجمیک کسریله رسنه دیمکدر • قم اقمو معناسنه
دکلدر بلکه مقلوبی معناسنه اولن چیرو در چیرو امثله غالبا ناخوانده چیرو دی چیرو
تعریف اتمشلر کبی کاف عربیک فتحی و هاء مشدده نک کسریله میوه دکلدر حیوانندر
آهو مدله و هاء مختفیله کیک دیدکلری حیوان عربجه ظبی در اوجیه معناسنه دخی کلور • خرکوش
طوشن عربجه ارنب معناسنه • ایله کوشدن مرکبدر • خرکوش قولق قولاغی
مرکب قولاغنه مشابه اولمغله طوشنه خرکوش دیمشلردر تقطیع دکرنی فعولن
بچیری فعولن و میمو فعولن تکبی فعولن • قماقو فعولن کیکطو فعولن شمام قولق
دخرکوش فعولن • یمک خوردنی سیر توق روزه اورخدر • اوکی موزه اولدی
پنجه اولدی پاپوش • خوردنی خورده و اور بیله طعام معناسنه بر دسته قاچ بیسنده
استعمال اولنور خوردنی یاسه یا مال که اوائل سرخده تفصیل سوق اندی بلکه مهمای
طعام دیمکدر • سیر سین مهمله نک کسریله یا مثناتحتیه ایله ایله توق یعنی یمکدن طوییسی عربجه
شبعان معناسنه • روزه راء مهمله نک ضمی و واو ساکنی و زاء عربیک فتحی و هاء علامت ایله
اورج عربجه صوم معناسنه کون معناسنه اولن روزه اختصاص اولنمشدر اوزه آخرنده
کی ها ادات اختصاصی در روزه دار اورج طوتجی عربجه صائم معناسنه • موزه یمک
ضمی و واو ساکنی و زاء عربیک فتحی و هاء ملفوظه ایله اوکی عربجه خف معناسنه پاپوش پنجه معناسنه
ایوج معناسنه اولن پا ایله اوزی معناسنه اولن پوشیدن وصف ترکیبی اولن پوشش دن مرکبدر

اصلی پوشی یا در اتی او در توسی دیگر در علما او لمعلمه مضاف الیه تقدیم او لنمشد • و دخی
پوشا و رنگ و مانند اولی پوشیدن دن صیغه امر و صیغه ترکیب دخی استعمال اولنور •
تقطیع • یکمگر فعولن و بیسی فعولن ر تو فعولن ز رخنه فعولن • آدکیو فعولن
زالدی فعولن پنجال فعولن دیا هشتی فعولن • اوچق طوتمشه دیو وسانی
دیزاز • خرد عقلی دی اولکتمشه بیهوش • دیو وسای اوچق طوتمش کمسنه
دیو وسانی مثله خرد جامعه نک کسر و را مهمله نک تخفیفله عقل معناسنه بیهوش اوکی
کتمش کمسنه زیرا هوش اوکی معناسنه در که عقلک در رسیده حالتدر که تنقیص سوچ
اندی تقطیع • آچقطت فعولن هشتی فعولن دو وسا فعولن بدر آ فعولن
خرد عق فعولن لدیا و فعولن کیلکتم فعولن سیهوش فعولن • طوتمشمدر
آسیب اشوب اورکی • اورش رزم در قاتی غوغا خلالوش آسیب
مد له و سین مهمله نک تحتانیه ایله با موحده نک سکونیله طوتمشه دیان بیچاره
معناسنه اسم مصدر در حکم زحمت و مشکل معناسنه شایع اولمشدر ناظم رحمه الله
مصدر ایله تعبیر ایدوب طوتمشمدر آسیب دیمیه رزم دکلدر • آشوب مد له
و شین معجمه نک ضمی و واو له با موحده نک سکونیله اورکی یعنی حوصله نک بیرنه
اورکوب بیرنه و شمسی اسم مصدر در مصدر آشفتن در • و دخی آشوب دکز
موجی دکوسکه که انکله اوده و قرشدر را و آشفتن دن صیغه امر و صیغه ترکیب
دخی دکلدر • رزم را مهمله مقدمه نک فتحی و زا معجمه ایله میم نک سکونیله اورش یعنی غوغا
و جنگ معناسنه • خلالوش مشهور در خراروش مثله آتا در • قاتی غوغا معناسنه
و مطلقا غلبه وقتی و کفت و کوی یعنی دوی قودی و شور و شر و خلق ازاسنده
اولنجاق معناسنه دخی دکلدر تقطیع • کفتمق فعولن در اسی فعولن تاشو
فعولن باتری فعولن • ارشر فعولن مدرقا فعولن تغوغا فعولن خلالوش
فعولن

دیو وسانی اوچق
بیهوش
خرد عقلا معناسنه
آسیب
کلام علی الناظم

فعولن • فرشته سروش و ادت اولدی فرهنگ • دلویه دی دیوانه خود دخی
مدهوش • سروش سین مهمله ایله را مهمله نک ضمی و واو له شین معجمه نک سکونیله
جانب حقدن انبیایه خبر کتورن فرشته یه دیرلر شمس فخری و ابو منصور اسدی جبرائیل
دیرلر • فرشته تا غیر ملفوظه ایله مطلقا ملکه دیرلر پس ناظم رحمه الله حقیقی مقیدی
مطلق ایله تعبیر ایدوب فرشته سروش دیمیه محل کلام در • و دخی فرشته دخی فارسیدر
ترکیده شایعدر • اصلی بر هشته بر ایله هشته دن مرکبدر زیرا عجمله فنا معناسنه در
بانکه فنا یه بندیلر شایعدر • فارسیده فارسی و اصبهانده اصفهان دیدکلری کبی
هشته حالی و ترک معناسنه اولنجه هشتن دن اسم مفعولدر • فرشتی فنا نه یاسه و
هشت دیرلر تصور اوده • فرشته فنا نه اچق یازدقلری بچون بر هشته دیمشلر •
بو دخی جائزدر که فرشته نک هشت اولمه که صیغه ماضی در آخرنده کی ها معنای عام
ترکیبی نه معنای خاص علمی یه نقل ایچون اولمه تنکیم هجو ایدوکی کبی • فرهنگ فرا ایله
هنگ دن مرکبدر • اول معنادن عبارتدر که ترکیده انکه فرا دیرلر هنگ آغرلق معناسنه
در بو نکله ادبدن کنایه ایدرلر تنکیم بو ایله کنایه ترکیده دخی وارد که فلان ادبلیدر
دیکلری ده آغردر دیرلر پس مجموعی مرکب اصطلاح اهل زمانده ادب معناسنه استعمال
اولنور • دیوانه دلو عربجه مجنون معناسنه تحقیقی بو در که آغرندوکی تشبیه ایچوندر
که دیوه تشبیه اولنمشدر الف ایله نون مختصر تشبیه ده مبالغه ایچوندر • و بو نک نظایری
فارسیده چوقدر تتبع ایده نه خفی دکلدر • مدهوش بو دخی دلو معناسنه در • تقطیع
فرشت فعولن سروش فعولن ادبال فعولن و فرهنگ فعولن • دلوی فعولن و دیوا
فعولن نه اتمدا فعولن خمد هشی فعولن • صلی دیز دیسک دی رهاکن دی تن زن
دیسک ایسم اول خم دی میباش خاموش • رهاکن امر حاضر در صلی و دیلکدر
مصدر رها کردن در صلی و دیلک معناسنه رهاندن مثله تن زن امر حاضر در بو معنی مصطلح

کلام علی الناظم
فرشته و سروش
الفرق بینهما
جزء اخیری
فرهنگ
دیوانه
مدهوش

تن زدن تم زدن

اسم اول بمعنی مصدر تن زدن در اسم اول معنی تم زدن مثله پس تن زن فتو امر
تا تنک اولنه مرهونه بیاشی خاموش بودی اسم اول بمعنی امر حاضر در مصدر

خاموش شدن
خاموشیدن
خاموش کردن

خاموش شدن در اسم اول معنی خاموشیدن مثله لازمه متعدی خاموش
کردن در اسم اول معنی تقطیع صلیور فعولن دسکدی فعولن تماکن فعولن
دیتن فعولن دسکلاب فعولن سمالم فعولن دمیا فعولن شخامشی فعولن

دیابن سکادی بجکلر سن ایست بکویم بتو افتیها تو بیبوسی
بکویم دیابن بتو سکا افتیها دی بجکلر افتیلی بکمیدی افتیلی ده اولن یا یاء
تالدر سوتلیجی یعنی سوتلیجه لائق سوز دیمکدر توسن بیبوسی امر حاضر در

بوسیدن

است معنی اولنه با ایله یازیلده اولنمد مصدر بوسیدن در یا مثناة تحتیه نک
ضمه ایله اشتمکدر بعض نسخه بنوشته افتد در نوله اما غلط تقطیع دیابن
فعولن سکادی فعولن بجکلر فعولن سنیست فعولن بکویم فعولن بتو افت
فعولن تیها فعولن بیبیس فعولن فعولن فعولن فعولن فعولن ایت استاده

لوش

خدمت صفتی اولمغله لوش لوش لامک ضمی و واو ایله شین معجمه نک سکونیله
فارسیده ترکیده دخی مستهلو درست و کامل یعنی تمیل آدم دیمکدر و بلخی
که حیوانی تازه کاه دخی لوش دیر تقطیع اشتا فعولن دخدمت فعولن صفتال
فعولن مغلالشی فعولن یا مشده بودخی منقولدر نکاری سمن بر شکر لب

سمن

بری رو بکی عنبر تر صیغه عالیه بو سمنی سین مهمله ایله میم نک فتحیله بر نوع
آق چیچکدر که بعض یرده اکه سمن چیچکی دیرلر و یا سمنه مفصلدر و بونده چیچکه دخی
دیرلر کوکسی مهتاسنه سمن بر دیمکدر سمن کوکسلو دیمکدر نکارک کوکسنی
یاخود صافی اولمده اولر چیچکه یاخود یا سمن چیچکنه تشبیه در شکر لب شکر
کلو تعلو دیمکدر بودخی نکارک صفتیدر لذتده نکارک طوطقی شکر تشبیه اولنمد

بری

80

بری

بری فارسیده عربیده جنید رو دخی کنشی معناده کلور تنکیم بوراده بو معنایه در
بری رو دیمکدر کنشی نور لو دیمکدر عنبر تر عنبر رق دیمکدر عنبر مورد قوقولو
سنه در تراوات تفصیلدر غالیه قلیه مشک دیدکلری طیب موردندر که خاتونلر
استعمال ایدر اغالیه بو دیمکدر قلیه مشک قوقولو دیمکدر فعولن فعولن فعولن

غالیه

فعولن تقارب کامل سالم اوشای بری رو بحر ست عشرین قطعه
در بحر خفیف

بریدن

هم بریدن اد جمع و هم داج او جمق اولدی کلدی کلدی
دوزخ اولدی طمو اولدی کشت اولدی اکدی بکشت بریدن با عجمیک
فتحی و دال مهمله نک کسیلمه او جمق عربیجه طرا دیمکدر رانک تشدیدی و تخفیفی
ایکیسی دخی لغتدر کشت با موحده ایله یانک کسیلمه نرخه او جمق عربیجه جنت

زیاست
دوزخ

معناسنه دوزخ دال مهمله نک ضمی و واوی سکونی و زا معجمه نک فتحیله نرخه طامو عربیجه
جهنم معناسنه کشت کاف عجمیک فتحیله اولدی عربیجه صار معناسنه فعل ماضی در مصدر

کشتن

کشتن در اولمق عربیجه صیرورت معناسنه و دخی دوکمک عربیجه عود و دوکلدن حاله
دوکمک اعلام معناسنه در بلکه صیرورت معناسنه استعمال بولندقدر که صیرورت
حالدن حاله انتقالدن عبارتدر بکشت نازانده ایله کاف عربیک کسیلمه

کشت تخم

فعل ماضی در اکدی معناسنه مصدر کشتن در انک عربیجه زراعت معناسنه
مستقبلانده شین زایه ایدال اولنوب و ماقبلنده الف زیاده اولنوب کارد
و کارنده دیر تقطیع تم بریدن فاعلاتن اجمع هم مفتعلن داخا جمق فاعلاتن

انکلیون

الذ باشت مفتعلن دوزخ کلدی فاعلاتن طمو اولدی مفتعلن کشت اولدی
فاعلاتن اکدی بکشت مفتعلن انجیل اولدی انکلیون بشت پرست بتپرست
هم تلیه مهمله در زرع کلیه اولدی کشت انکلیون عربیک فتحی و نونک سکونی
و کاف عجمیه لامک کسری و یا مثناة تحتیه نک ضمی و واو له نونک سکونیله انجیل معناسنه که کوکلر

ابنی درست کتابک بر بدر و فرستاینده بر معتبر کتابه و بر تماشد رکه بیدو در لو نک
و در لو در لو چکاری داد و بت تا عربنک حمله اول صورتدر که کافر او و در را
بر را تکری دیو طرا عربی حمله در انت برست و منفعت کیبه در بت طلبی و عکلد
نلیس تا مشاه فوقینک فتحی و لامک کسر یله ترجمه که معنا که موجود گشت کاف عربنک
فتحی و نونک کسر یله مطلقا کلیا معنا حصول حهو اگر کلیا گشتن در تقطیع
انجلادی فاعلاتن انکلاتن مفتعلن بنبر شتن فاعلاتن تقطیعی مفتعلن حمتلیس
فاعلاتن تعکیدر مفتعلن حمکلیس فاعلاتن الدگشت مفتعلن • سمج در
بر التی زلق تخ اولدی رخ و رخ چرکین و چیل دخی وی چرکنه خشوک دی
زشت • سمج سین مهمله نک فتحی و میمله جیمک سکونیله نقسکه بر التنده قروب
قلمق اره بول ایدر اما عبارت ناظمک بو معنایه دلالتی ظاهره دکلدر و دخی
مغاره و چرکن قوقولو آدم معناسنه دخی کلور سمج مثله • تخج تا مشاه فوقینک فتحی و خا
معجمه مقدمه ایله جیمک سکونیله زلق معناسنه زلق زاء معجمه ایله لامک فتحیله ظاهر عوق
و بوز او و قی معناسنه عربیده زفارسیده رخ و خا معجمه ایله ناظم و حوصکز تخج لفظ
عربیله تعبیر ظیفه سی دکلدر • رخج راء مهمله نک فتحی و خا معجمه مقدمه ایله جیمک
سکونیله چرکین معناسنه و رخج خا ایله راء مهمله نک فتحی و خا معجمه ایله و آخرنده جیم عجمیله
چیل معناسنه و غایت چرکین معناسنه دخی کلور و بو بیت عرصوت قبلکندر •
خشوک خا معجمه ایله شین معجمه نک ضمیله و واو ایله کاف عربینک سکونیله بود خی چرکین
معناسنه و چرکن ازاده معناسنه دخی کلور زشت زاء عربینک کسریله بود خی چرکین معناسنه
و بر شیه بو در تقطیع سمج در فاعلاتن الزلق مفتعلن تخج الدی فاعلاتن
رخج و رخج مفتعلن • چرکینوخ فاعلاتن یلدخدی مفتعلن چرکنخشو فاعلاتن
کو در زشت مفتعلن • کلمز در باشکه اول ازل نه بر دی ایسه خواهد
آمدن

بت برست نلیس
گشت گشتن
رخج
کلام علی الناظم
رخج و رخج
خشوک
زشت

آمدن بر سرشت دی نشست هر چه هست • خواهد آمدن بر نه خواهد آمدست
دیسه اولدی اولور دیر اکا کسر در معناسنه اولن خواهد آمدست خواهد آمدن
دکلدر برست باشکه دی اول نخست ازل هر چه هر نه نشست نون مقدمه نک
ضمی و با موحده نک کسریله فعل ماضی در یازدی معناسنه مصدر نشستن در عربیده کتابت
معناسنه مستقبلا تنده یا و او و سین سینه قلب اولنوب و مابینه بر واو زیاده
اولنوب نویسنده و نویسنده دیلور تقطیع کلمز در فاعلاتن زنا بشکل
مفتعلن اولکار لن فاعلاتن بر دایس مفتعلن خاهد آم فاعلاتن در سرشت
مفتعلن و بنجسته فاعلاتن رچنشت مفتعلن فاعلاتن مفتعلن فاعلاتن
مفتعلن • اگر سنجه فاعلات مفتعلن فاعلات مفتعلن و اقعد اما غلط
در طبع و طبیعت در زاد منک زیاده و سرشت زیاده کر نونله اصل و بنیاد
بدن معناسنه طبع و طبیعت معناسنه اولمیه منقول دکلدر و دخی زیاده در نیم و آیین
معناسنه و فرق معناسنه اولن زیاده دن صیغه ماضی در سرشت سین مهمله
ایله راء مهمله نک کسریله مزاج و طبیعت و عنادار و خو معناسنه دیو فرق معناسنه
اولن سرشتن دن اسم مصدر در یو غرشتن و عکلدر تقطیع طبعو طبی فاعلاتن
عتیندر امفتعلن و مکن فاعلاتن دو سرشت مفتعلن • مشده منقولدر
یار کلمز دارم اگر کوز او جیله نظر • خرم اولدی جان دلو کل مدحن ایدر
شام و سحر • فاعلاتن مفتعلن فاعلاتن مفتعلن • طی ایدر سه مفتعلن
دینور اگر اصل بحر • بحر سبع عشرین قطعه در بحر مدید مسدس
جاه منصب جاه قوتی راه یول گاه صاحبی که دخی گاه مرد دل
جاه جیم عربیله عربیده رفا رسیده دخی مستعملدر منصب و قدر و دولت
و عزت معناسنه جاه جیم عجمیله مطلقا کرکسه صو قبوسا اولسون و کرکسه ایچنده

خواهد آمدست
کلام علی الناظم
نه کلام علی الناظم
زیاده سرشت
مشتقلاتنده الفدن
اولنوب بر الفدن و الفدن
دیر اسمه
ڈ الرسکنه ایله او قنور
فصیح دیرز ایچنده
جاه جاه
جوهری صحاحده ایله در
الجاه القدر و المنزلة
و فلان ذو جاه اتمش

راه ره

آدم جسی اندکلری قیلاول سوز راه یول عربیجه طریق معناسنه الفنی قصر ایله ره دخی لغتدر

گاه که

گاه کاف عربیله صامن عربیجه تبن معناسنه و منصب و منذر رو سنده و بار ول معناسنه
واکسک انکه واکسلی معناسنه اولی کاستن دن صیغه امر و وصف ترکیبه واسم
مصدر در الفنی قصر ایله که دخی لغتدر

گاهو

گاهو کاف عربیله بارول که باغچه اده اکر اضرار

تقطیع جا خفیف فاعلاتن جا خفیف فاعلاتن را خفیف فاعلات •

کا خفیف فاعلاتن کاید خفیف فاعلاتن هو مزول فاعلات • قاین آنا زن

زن مادر

نا دری بل شوی ار • بنکه قیناته بیو و زن پدر • زن بو اده ار عوری عربیجه
زوجه معناسنه در • زن مادر کا اصلی مادر زن در کلام اضافیدر عورتک انا سی دیکدر
علمیه نقلا مضاف الیه مضاف اولز زنه تقدیم اولنمشدر • شوی شین معجمه نک کسری و واو ایله یا
مثناة تحتیه نک سکونیله ارکه عورته ارلی عربیجه زوج معناسنه نک مقابلیدر معنای مذکور
اعتبار ایله تابع شود دخی لغتدر • بیو با معجمه یا مثناة تحتیه نک ضمیله بنکه و کلکی و دره

بیو

واکر اوغلان و کوه دیه کلری قور و جغور در که انواب و کتاب مقوله سی جملکی ایله
زن پدر قیناته دیکدر اصلی پدر زن در عورتک باباسی دیکدر علم اولغله مضاف الیه

زن پدر

تقدیم اولنمشدر تقطیع قیناتا زن فاعلاتن نا دری بل فاعلاتن شوی ار فاعلات •
بنکه قیناتا فاعلاتن بیو و فاعلاتن زن پدر فاعلات • نول قز بوری در روز زند

نول

اوغل کوکو دانا دور او نیاشی نول نول نونک ضمی و واو لانک سکونیله مطلقا
قوشی بورنه دیر انقله لغاتک تقابلیله در ناظم رحمه الله قز بورنه تخصیصنک وجهی
کلام علی الناظم

کلام علی الناظم

کلامه و دخی نول آغزک طشره سنه و طابنجق سنه دخی دیر اوزند فاتحه نک فتحی
و واو ایله یک سکونی و زاء عربیه نک فتحی و نونک سکونیله اوغل معناسنه اکثر استعمالی بو معناده
در و کاه اولور اوغل و قز عربیجه ول معناسنه و تازه چیق معناسنه دخی استعمالی اولور

اوزند

دانا دو کوکو عربیجه حاتن معناسنه • نول نونک ضمی و واو لانک سکونیله اونیاشی معناسنه

کر

مولیدن

که موجود در و انکلمک معناسنه اولی مولیدن دن اسم مصدر و امر و وصف ترکیبه دخی کلور
تقطیع نو لو بر فاعلاتن زند زر فاعلاتن زند غل فاعلات • کونکو دانا فاعلاتن

نا دو دانا فاعلاتن نا شمول فاعلات • خشمکین طره تیره دز طول • او غل

خشم و خشمکین

او غلمد زبیره کبری بل خشم کرخا ایله مشهور در فعلمه انصحی غضب معناسنه
در کلین کرکاف عجمیله ادات سندر خشمکین خشملی و غضبلی کمسنه دیکدر
غمکین و غملین کبی طره طا مهمله نک کسری و ثا مثناة تحتیه نک سکونی و را مهمله نک فتحیله

مصدر طره شدن بکسر شله غضب اتا معناسنه

خشم و غضب معناسنه در بس کلام ناظمده کلام وارد در زیرا اصلی صحیح دکلدر زیرا
خشمکین کمسنه غضب دکلدر • تیره تا مثناة فوقیه نک فتحی و یا موحده نک کسریله ترکه

کلام علی الناظم

طول معناسنه و کوشی و زنا که جلرا و یا ره یا ره معناسنه دخی کلور • تیره نونک فتحی و یا
موحده نک کسریله او غل او غلمد معناسنه بیر مثله بل با عجمیک ضمیله کبری عربیجه خصم

تیره

تیره تیغ بل یول

معناسنه و اولد یول دخی لغتدر تقطیع خشمکین فاعلاتن زبیر فاعلاتن
در طول فاعلات • او غلمد فاعلاتن در زبیر فاعلاتن کبر بل فاعلات •

واما او وجه معناسنه دخی کلور ؟

دوله

دوله در قاصغه بلکی بادبان • انکه بستان دی جلقوی بستان •
دوله دال مهمله نک ضمی و واو ایله لام نک فتحی و ها علامت ایله قاصغه عربیجه
اغصان معناسنه قاصغه یه فارسیده بادکرد دخی دیر بادبان بلکی بلکلی عربیجه کرا

دوله

تحقیق بادبان

معناسنه بل معناسنه اولی با ایله حافظ یعنی حفظ معناسنه اولی بان دن مرکبدر
بادبانک معنای لغوی بل حفظی دیکدر بلکی روزکاری که ویجک حفظ اتدوکیچون
بادبان تسمیه اولنمشدر بستان با عجمیک کسری و سین مهمله نک سکونیله ایچک معناسنه

بستان

ایچک ترکان لغتدر ترکه عربیجه تدی معناسنه در بستان سین مهمله نک کسریله ارقه
اوزره جلق قویا یاتن کمسنه یه دیر او آلمق معناسنه اولی ستدن دن صیغه امر
و وصف ترکیبه کلور دل بستان کبی کوکل ایچی معناسنه و ادات اسم مکاندر که تحقیقی

بستان

ودان ایله بونک بیتده وقع اوائل شرحده سبق اتدی تقطیع دولدر قافاعلاتن
چرخ عیلکن فاعلاتن بادبان فاعلات • آنجکیز فاعلاتن تند چلقو فاعلات
بیشتن فاعلات • تال بشش دوشاب تکم خواب دوشش • کبک
کلکلک پیره کبک بت بشش • بشش با عجمیک فتحی وشین معجمه ایله آت یلیسی معناسنه
وقیو معنی معناسنه • دوشاب دال مهملنک ضمی وواو ایله سکونیله بکم عربجه دوشش دیرلر
اطبا قاتنده مطلقا دوشاب دوشش دیرلر اولسه خرما بکری مراد اولور • اوزم بکم نه
رب العنب دیرلر • خواب فتح خا معجمه ایله وواو سکونیله دوشش عربجه رؤیا معناسنه
وکاه اولور • اوکوز عربجه نوم معناسنه • کلور معلوم اولسه کرکدر خانک بخرجی آغزک
بوغازه منفم اولدوغی یردن اولمغله اکر با فارسیده خا منقوطه ومکسوره ایله
رزوم قمه یه اشارت ایدوب واو سکونیله بر اکه تلفظ اصلا دخلی یوقدر خواب
وخوان واستخوان کبی کبک کاف عربیک فتحی وبا موحده نک سکونیله کلکلک قوشی
وناودان وماردل معناسنه کبک کاف عربیک فتحی وبا مثناة تحتیه نک سکونیله پره که
انسانه وحیوانه اوشر عربجه بر غوث دیرلر اما ناله کافله کوز بکنه دیرلر عربجه
انسان العین معناسنه • بشش سین مهمله ایله با عجمیک ضمیله بشت معناسنه اولور
شین معجمه ایله بشش دیرلر تقطیع با لبشش وفاعلاتن شاهنکم فاعلات
خاندوش فاعلات • کبکلکلک فاعلاتن بیر کیکو فاعلاتن بشش فاعلات
چکره ظلمه کیلو اتمک فخمه • آره بخفو کف کلاش وهم کره •
چکره جیم عجمیک فتحی وکاف عربیک سکونی وراء مهملنک فتحی وها علامت ایله ظلمه معناسنه
چکله دیرلر دو کوبک معناسنه دخی کلور کرک صوبک اولسون وکرک عربیک فخمه فانک
فتحی وخا معجمه نک سکونی ونیه فا ایله راء مهملنک فتحی وها علامت ایله کیلو اتمک معناسنه
آره عین ایله راء مهمله مشدده یا خود مخففه نک فتحیله وها علامت ایله بخفو که بخار اکر آلتده

بشش

دوشاب

خواب

ناودان

اکر بعد الخا المنقوطة المکسورة

کبک

کبک

بشش

بشش

سینک بیسی

ناودانک اولسون

ورتی ایچون

چکره

چکله

فخمه

آره

کلاش کره

در کلاش کاف عربیله لامنک فتحیله کفه که دمرده واتکده وغیری سنه اره اولور •
کلاشکره مثلا کره کاف عربیله راء مهملنک مخففه نک فتحیله وها علامتیله بودخی کف
معناسنه • تقطیع چکر ظلمل فاعلاتن کیلاتمک فاعلاتن فخمو فاعلات • آره بخفو
فاعلاتن کف کلاشو فاعلاتن هم کره فاعلات • بوز نغم بدفوز آغز آورد
نم • غصه وقیغو تند وهم دنم • بوز با عجمیک ضمی وواو ایله زاء عربیک سکونیله
آغز عربجه فم معناسنه وآغز چوره سی معناسنه دخی مرویدر • بدفوز با موحده نک
فتحیله بودخی آغز معناسنه وچوره سی معناسنه دخی مرویدر • نم فتح زاء عربی چود
تحیله آورد معناسنه • تند تونکسز وزاء عجمیک فتحی ونونله دالک سکونیله
اصلنده متغیر الحال معناسنه در • وبو معنالری ایلک تحتنده مندرج اولان بیتلر
وغصه لو معناسنه در استعمال اولنور ناظم دیر که نفس غصه معناسنه قلمی منقول
وکلدر دخی قوماندر • قلمه واونکه کتمه وصولمه دخی دیرلر که هر بر نده
تغیر حال متحقق در • دنم دال مهملنک کسر وزاء عجمیک فتحیله بودخی اصلنده متغیر
الحال معناسنه در • وغصه لو نه دنم دیرلر تغیر حال موجود اولمسی اعتبارله ناظم
دیر که بودخی نفس غصه وقیغو معناسنه قلدی اما منقول وکلدر دخی بو معنالر
مستعمل وجودی اعتبارله اولیله کو آدمه دخی دنم دیرلر تقطیع بوز نغمه
فاعلاتن فوز غز آغاعلاتن دز دنم فاعلات • غصه دخی فاعلاتن
غوز تند وفاعلاتن هم دنم فاعلات • طوز دخی اولدی ایشادن
کاشتن • اولدی اکسلمک وقلقمق خاشتن • ایشادن صوزنک کیزیله
کیدرکن طوز قاپاسنی دخی لغتدر مستقلاندر • دوشر اشتدیر کاشتن
مصدر در اکسلمک واکسلمک عربجه نقص وانتقاص معناسنه متعدی ولازم استعمال
اولنور مستقلاندر سنی ایله قلب اولنوب کاهدر وکاهنده دینلور بس

تحقیق تند

کلام علی الناظم

دنم

کلام علی الناظم

ایشادن

کاشتن

بیتده مرهون وارد • خاستن فلفمق عربیه قیام معناسنه مصدردر تقطیع ظم مفعولن
فاعلاتن ایستادن فاعلاتن کاستن فاعلات • الدا کسل فاعلاتن نکو فلفمق
فاعلاتن خاستن فاعلات • هم بر ستو فلفمق سیماندر • ریوه چیکمک
جرس اکشت سر خاندر • پرستو باء عجمیله راء مهمله نک فتحی وسین مهمله نک سکونی
ایله فلفمق دیکلری قوشی که مشهوردر • پرستک مثلثه و قوزی قولانی • سیماب سین
مهمله نک کسری و یا مثناة تحتیه نک سکونیله ریوه ترکیده تریغیاید و بشیوه دیرلر
عربیه ریق دینور • ریوه راء عجمیله بودخی فارسیده ترکیده دخی شایع اولمشدر
و دخی بیتده مرهون وارد • جرس جیم عجمیک فتحی و راء مهمله ایله سین مهمله نک سکونیله
ترکیه چیکمک دیکلری قوشدر که الاجه باشنی و قویروغنی اونیاه • سرخاب سین
مهمله نک ضمیله ترکیه اکشت دیکلری قوشدر که اوردکه تکزر • و اکر آتی و تیز پرنده
اولسه تیز چکاه و دیکر یعنی عورتلر قوجه سی و قول صودقانی و برسر آیدر و بر یلو اندر
و رستم جهانکیر کی آتلرندن آت آیدر که سرخاب تازدیر ایدی تقطیع ظم مستفعلن فاعلاتن
فلفمق فاعلاتن ماندر • ریوه چیکمک فاعلاتن جرس کشتر فاعلات
خایدر فاعلات • دیدبان کوزجی طلق در هم کواه • صیغنا حق بیره دی
جایی پناه • دیدبان کوزمعناسنه اولن دیده ایله اداتی نسبت اولوب کوزجی
جی معناسنه اولن تای دن ترکیدر کوزجی عربیه عین و طلیعه معناسنه در کواه
کاف عجمیک ضمیله ترکیه طلق عربیه شاهد معناسنه در جای بر عربیه مکان معناسنه یاسر
جا دخی لغتدر • پناه پا عجمیک فتحیله صیغنا حق بر عربیه ملجا معناسنه پناه کاه دن مخففدر
اما اصلنده پناه التجا ترکیه صیغنا حق معناسنه اولن پناهیدن دنا سم مصدر و امر
و صیغه ترکیه در لیکن مفعولیت معناسنه در پادشاه عالم پناه که کرک عالم صیغنا حق
پادشاه دیکلدر جای پناه صیغنا حق بر دیکلدر معنای مکان پناه ده و اراکن جای

دیدبان
کواه
جای
پناه
جای پناه

دیکر باب معنای مکان تجریده مبنیدر تقطیع دید بنکر فاعلاتن جیطنقدر فاعلات
قلقمه اه فاعلات • صیغنا حق فاعلاتن بیر دیجا فاعلاتن بیناه فاعلات •
دی فجا حق بیره هم جایی کریز • و بیه تارک دی تاد کی داجی بیز • کریز کاف
عجمیک ضمیله و کریه جایز در اسم مصدر و فجه و فجسی معناسنه مصدر کریختی در کاف
عجمیک ضمیله و کریه جایز در فجی عربیه فرار معناسنه مستقلاتنده جاز ایه قلق اولنوب
کریز دو کریز نده دینلور • جای کریز فجا حق بر دیکلدر • تارک مطلقا دیه کرک آدمک اولسون
و کرک طاشک کرک تارک دیه جک دیکلدر • کاف تصغیر ایچوندر • ناظم مرحوم دیه جک
تارک دی دیسه اولی اولور • زیرا معنای لفظک عینی کتورمسی اولور دیه معلوم
اولدکه لغت عربیده صیغه تصغیر استعمال اولنان یرلرده حقیقتا صیغه تو لغوی
لازم دکلدر • کاه اولور فی الحقیقه کبر ایکن تحقیر اصیغه تصغیر له تعبیر ایدر اوکاه
اولور احد صیغه تا خر ایچون استعاره طریقیله تعظیم یرنده دخی استعمال ایدر
و کاه اولور صیغه مذکوره ایله تلطف قصد ایدر لغت فارسیده دخی کاف
تصغیر کی استعمال اولنوب جوه اوزره • و دخی اداتی تصغیر له صیغه مقدار اولنوب تعبیر
اتدکلری کی قصور شایندر • تعبیر ایدر امثلا کوزلکه کوزمک خصوصنده کوزدن
قصور اولدوغیچون جغنک دیرلر • و دخی فارسیده دلالت وضعیه جسله قطعا
معنای صغری افاده ایدن عبارت چه در که آخر کلمه یه لاحق اولور اول کلمه یک
مدلولنده صغر معناسنی افاده ایدر • مثلا کوجک باغه باغچه دیرلر اما بک لطافتنده
تعبیر قصد اتسه اغک دیرلر صغیر اولندن خرد و بک دلسه اباغچه دیرلر فلیحفظ فانه عسی
تا فارسیده اداتی حاتیدر ترکیه دکی معناسنه تا نک سائر معانیسنی سبق ایدی تیز
دخی دیکلدر عربیده و او عاطفه معناسنه تقطیع دیجا حق فاعلاتن بیر حجا فاعلات
بیکر بر فاعلات • و بیتا فاعلاتن رکد تاد کی فاعلاتن داخیر فاعلات •

کریز
کریختن
کلام علی الناظم
تا
دیز

تاشی در یوزده جفت جم دامغول • اوزدر و زانو در و طوبق بزول •

تاشی اول خطا در که یوزده چو دایله عورنلر ایدر اکه ترکیده اکا جفت دیرلر •
دامغول اوزدیکلری بیشی در که آدمده و غیری حیوانده اولور آغز و خنام
رنجیده دیرلر • بیش بیتده مرهون دارد • زانو دیز عربجه رکبه معناسنه • بزول باء
عجمیله زاء عربیک ضمیله طبق و آستق و بالدر و اغنک و قوجوغ کبی دیلسلم اوینی که
عربجه جلنگ دیرلر تقطیع تاشدر بز فاعلاتن دجفت جم فاعلاتن دامغول
فاعلات • اوزدر و زانو فاعلاتن تودر و طوبق فاعلاتن بزول فاعلات •

جشن بیرام در بشی لالنگ در • جم شیخ سیکی و متضلق بنگ در •

جشن جیم عجمیک فتحیله و آخرنده نونله و نوروز دخی تعبیر بیرام عربجه عید معناسنه
و دوکون عربجه و لیمه معناسنه جشنه مثله • لالنگ بشی که یاغده بشورد کلری خمیر
در و طنلو معناسنه لالک مثله • سیکی سین مهمله نک کسریله و ورزنا یجون زیاده
اولنان یانک سکونیله و کاف عجمیک کسریله ترکجه شیخی یعنی شراب معناسنه در اما حقیقده
منقلنک آدیدر اما استعمال اهل و سده شیخی مراد اولور و شراب خانه یه سیکی خانه
دیرلر • بنگ باء عربیک فتحیله و نونله کافه عربیک سکونیله اسرار معناسنه که ترکجه متضلق
عربجه غیر ادیر اما لکن بو معناده استعمال اصطلاح عوام اوزره در دیمکدر اصل معناسنه
بنج در تقطیع جشن بیرام فاعلاتن در بشی لالنگ فاعلاتن لنگ در فاعلات •
جم شیخی فاعلاتن کیو متضلق فاعلاتن بنگ در فاعلات • قو قلو ایشه دی

کار سامانک بلجق • التجکلری صندوغه لالک • کار کاه عربیله ایش معناسنه
سامان فارسیده قورق و هیبت معناسنه ناک بوراده ادات اتصال و اتحاد در کار سامانک
قو قلو ایشی دیکدر • لالک مطلقا سوز تکمه در کرک بلجق تکمه سی اولسون و کرک جمر
تکمه سی اولسون و کرک کیسه تکمه سی اولسون ناظم و حوملک بلجق تکمه سنه تخصیص نقله

کلام ملا الناظم

لغتنک تعمیمنه مخالفدر • و دخی لالک لنگ معناسنه کلور لنگ اول نسنه در که انکله قول بنک
بویرلر اهمیدوستاندن کلور که اینده سرو کبی براوتک اوستنه کوکدن بیم تقطیع
و قلو ایشی فاعلاتن شدر کاری فاعلاتن سامانک فاعلات • بلجقلنک فاعلاتن
حکم بعض فاعلاتن دوغلاک فاعلات • بزغ صوبندی کوزن اولدی صفت
خاک تودهٔ اولدی طیرقدن بعض • بزغ باء عجمیک فتحیله و زاء عجمیله غین معجمه نک سکونیله
صوبندی یعنی صوارقی دیرلر انی کبی و قورغه و سه آدم معناسنه کلور و کوزن کاف
عربیک ضمیله و واو کی فتحیله و زاء عجمیله نونک سکونیله صفت کیک معناسنه کوزنه مثله خاک
طیرقی تودهٔ تا مشتاق فوقنده نک ضمیله و واو کی سکونیله و دال مهمله نک فتحیله و یاء علامت ایله
اصلنده دیه یه دیرلر و حرسنه که بیچ کبی بغله بر سبیل سبیه اکه دخی تودهٔ دیرلر
تنکیم بوراده طرق تعبیرنه خاک تودهٔ دیدکلری کبی تقطیع بزغ صوبندی فاعلاتن
دیلکوزنک فاعلاتن دیصفت فاعلات • خاک تودهٔ فاعلاتن اکدطیرق فاعلاتن
دیصفت فاعلات • اولدی آوردن کتورنک ریختن • دیلکک و مجمقدر
بکریختن • آوردن مدله و واو کی فتحیله و رانک سکونیله کتورنک معناسنه مصدر در
مستقلاتنده رانه فتحه و حرکت دیرلر آورد و آورنده دینلور • ریختن راء
مهمله نک کسریله و یانک سکونیله و خاء معجمه نک سکونیله و کاف عربجه حبه معناسنه
مصدر در مستقلاتنده خاء انه قالغ انوب ریزد و ریزنده دینلور بسی متنوع
مرهون وارد • بکریختن یا زائده نک ضمیله و کسریله جائز در بعید نده اولان کافک
ضمی و کسر جائز اولدوغیچون تقطیع اکدآور فاعلاتن دنکتر نک فاعلاتن ریختن
فاعلاتن • دیلکوچ فاعلاتن مقدر نک فاعلاتن ریختن فاعلات • ماچی بالان
آنی در اشتلم • عرده در طبقه دی سنب و شم • ماچی بالان آنی یعنی سر
آنی که اکا سینخانه دیرلر اشتلم عربیک ضمی و شین معجمه نک سکونیله و تاء ایله لامک ضمیله

آوردن
ریختن
کریختن
ماچی
اشتلم

کلام علی الناظم

جزع و فزع معناسنه در عربیه معناسنه اولمسی مقبول دکلدر و دخی عربیه لفظی عربیه در
صحاح جوهریده ابدر الوبیده سوء الخلق و فلان متوبد یوزی ندیمی سکره آتمق
فارسیده عربیله تعبیر ناظم مرحومک و طبیعتدن دکلدر و دخی بیتده مرجون وارد در

نسب سیم

سنب سیاه ایله نکر جمله و کسر ایله دخی مقبولدر سیم سین مهمله نکر جمله ایکی دخی
طبیق معناسنه در طبیق ترکمان لغتیدر طرق دیکدر تقطیع تا فاعلاتن
لاتن فاعلاتن اشتمل فاعلات عربیدر فاعلاتن طبیقدی فاعلاتن
سنتیم فاعلات اسمک آسا و سرفه او کسرک کز لودر پوشیده
پوشیده نچرک آسا مدهم ایله اسمه معناسنه اسم مصدر در مصدر دی آسا

آسا

کلام علی الناظم والحکیمی

کشیدن در اسمک معناسنه ناظم مرحوم اسم مصدر ایله مصدر فرق آسا ایله اسمک
معناسنه قلمیه برنده دکلدر لطف الله حلبی دخی آسا اسمک معناسنه اسم مصدر در
دیدوکنده اصابت ایتمشدر دخی آسا ایله آیتوده اغری آچق قالمق و آسا
و راحت و قاعم دیدکلری حیوان معناسنه دکلدر سرفه سین مهمله نکر جمله او کسرک

سرفه

عربیه سعال معناسنه علت و معلوله اطلاق اولنور مصدر سرفیدن در
او کسرک معناسنه پوشیده کز لودر و اورتلو عربیه خفی و مستور معناسنه و مستوره
دیاک عورته دخی دیرلر پوشیده نچرک نسنه تقطیع اسمک آ فاعلاتن سا و سرفه
فاعلاتن اکسرک فاعلات کز لدر پو فاعلاتن شیده پوسه فاعلاتن دچرک

سرفیدن

اصلنده اورتمک معناسنه اولان پوشیدن دن اسم مفعول کلدر پوشیدن

فاعلات اوتقوده خورلدقی اولدی بخت هم شکسته در ضیق
بوسی درست بخت یا موحده ایله خا معجمه نکر جمله فعل ماضی در اوتقوده
خورلدی دیمکدر ناظم مرحومک لفظ مذکور معنای مصدر و روب اوتقوده

کلام علی الناظم

خورلدقی اولدی بخت دیمک صواب دکلدر زیرا معنای مذکور بخشنک مصدر
اولان بخشنک یانه و بخت کردنک معناسیدر بعض محققلر فارسیده ماضیه

بخت

بخت کردن

مصدر

مصدر معناسنه ویریلور لکن اول ماضی مصدر مقامنده استعمال اولنور زیرا اولور
جزء اولمز بس ناظم مرحوم اوتقوده خورلدی اولدی بخت دیدی اصابت
انمش اولور شکسته شین معجمه نکر عربیه و کاف عربیه نکر جمله اصلنده اسم مفعولدر ضیق

شکسته

معناسنه حکم مطلقا ضیق نوعنه اسم اولمشدر مصدر شکستن در ضیق و ضیق
کز و انکسار معناسنه متعدی و لازم استعمال اولنور مستقلا نده سین نونه قلب اولنور
شکنده و شکنده دیلور دخی شکسته خسته معناسنه دخی کلور مزاجی خسته و بیچون

درست

درست دال مهمله ایله اوتمهمله نکر جمله متون و صاغ و سکم لغتی المتون و کمش معناسنه
تقطیع انقید خو فاعلاتن زلر متال فاعلاتن دیبخت فاعلات هم شکست
فاعلاتن در ضیق فاعلاتن شیده درست فاعلات مهره بوجق مهره هم

مهره والازنه

والازنه قاو و جقمق سوخته آتش زنه مهره بوجق و کاغد و زهره
داو کوزه کمو و والازنه کاغد مهره سوخته قاو که انکله آتش چقرلر و بوجق

سوخته

و بند رق معناسنه اولن سوختی و ناسم مفعول یا نمی معناسنه آتش زنه جقمق

آتش زنه

که انکله او دجقرلر تقطیع مهره بوجق فاعلاتن مهره هم و فاعلاتن لازنه فاعلاتن
قاو جقمق فاعلاتن سوخته فاعلاتن آتش زنه فاعلات کاسنی کوسنک بوزلر

کاسنی

سیند هم و نیزه کوملک و قوش بنی سیند کاسنی کاف عربیه کوسنک دیدکلری
اوت که عربیه جفند دیرلر غایت نامعدر اصل بودر که جمله اطلاق اولنور

سیند

و بر نوع مارول و قصیر معناسنه دخی کلور سیند سین مهمله نکر و یا عجمیک
فتحی و نونله دال مهمله نکر سکون ایله بوزلر کوز که بوزکوز سرندن توت و بر

و نیزه

و نیزه واو کسر فتحی و تونکر کسر و یا مثناة تحتیه نکر سکون و زا عجمیک فتحی و یا مثناة تحتیه ایله

سیند

کوملک که موزوندر و لکن صحیح نه دخی دیرلر سیند سین معجمه نکر فتحی و نونله دال مهمله نکر
سکون ایله قوش معناسنه سیند مثاله تقطیع کاسنیکو فاعلاتن تیکیو زر فاعلاتن

انبوه انگزد تجمیر

لکسید فاعلات • همو نیز فاعلاتن کنکلو فتن فاعلاتن بر نشند فاعلات •
غلبه انبوه و قصع انگزد • آو در تجمیر و هم بر بیچ دد انبوه همره نک فتحیله غلبه
ترکیب کور رونک معناسنه انگزد فتح همزه و سکون نون و کاف عجمیک حمی ذراد عجمیک
فتحیله ترجه قصع دیکلری که حاق کیه نسنه در طبیلرده اولور علاج ایچون استعمال
ایدرلر آو بره بالنه دخی دیرلر تجمیر نونک فتحی جامعیک سکونی و بعده جیمک کسریله آو
عربجه جید معناسنه اوجیه تجمیر دارد دیرلر و بیشو و بول معناسنه دخی کلور دد دال اولی
مهمله نک فتحی و ثانیه نک سکونیله بر بچی جانوره اطلاق اولنور بر بچی اولمیه دام اطلاق
اولنور تقطیع غلبان فاعلاتن بو قصع فاعلاتن انگزد فاعلات • آو در بچ
فاعلاتن جیر هم فاعلاتن بچد دد فاعلات • طرملادی حست بالق آغشت
بست یوق اری آو دد روا از هست • حست فعل ماضیدر طرملادی معناسنه
اتا بزم قاتمزده اولنی کتب لغاتده لفظ مذکورک معنای مسفوره اولمسی مذکور دکلدر
حست شین معجمه نک فتحی و سینی مهمله ایله تانک سکونیله بالق آغی و بالق آولیق
اولنه که شو آلجو بلرک زلغی کبی آغی آکه تشبیه ایدرلر آو بوک بر مقدار اوقاتیچق
کرشی قوبچق و آنجه و لطیف و التمش عدد معناسنه بست مرکب کلمه نفی اولی
ایله رابطه اولنوب آنست دخی اصلی نیست در ترکیب اولنجق الف حذف اولنشدر
معناسی یوقدر بیسی ناظم و حوتمن ستی یوق معناسنه قلمی بو تحقیق حقیقه
غافل اولدوغیچون بلکه یوقدن نک معناسیدر و دخی بست هستک مقابلیدر
که معناسی وارد دیکدر بو دخی ذی ایله وجوده دلالت ایدن عبارتلر ایله رابطه اولنی
است دلالر مرکب اصلی نیست در ترکیب اولنجق ایکیلا الف حذف اولنشدر و معلوم
اولا که لفظ است قچی آخری مفتوح اولنی کلمه به متصل اولسه حذف الف اثبات و جید خواجه است
لفظه جایز در اما قچی یا و صفا و با استعمالا آخری ساکن اولنی کلمه به متصل اولسه لفظ

وهم حذف الف حذف واجبدر ملحوظ مست و اوست کبی جمع اند کلور فلیحفظ •
ودخی است نک معناسی دزدر هستک معناسی وارد دیکدر زنجار آگاه اولور است
هست معناسنه ده استعمال اولنور تکیم بو بنده و اقتدر بست جهان کرچه سراسر
لاله زارست • برهنه پا مرو ای آبله که خارست • مراد شاعر بالکل ایچی کتمه شول بر که
دکن وارد دیکدر یوخسه بالکل ایچی کتمه شول بر که کندو دیکدر دکلدر زیستن یوقلق
معناسنه در هست وار لق معناسنه در معلوم اولا که هست ایله بودنک مقابلی نیست بری بر بودن
ممازدر هست نک معناسی وار لقدر بودنک معناسی اولمقدر که عرب دیکده اندن
عبارتلر کوه ایله تعبیر ایدرلر آو وجود لفظنک کونا لفظنه مرادفدر حقیقت معنا
هست معنای وجوده معنا ایدر که دلیل قاطع بودر که است موجوده لاحق اولور موجودست
دینلور هستنه لاحق اولمز هست دیرلر اما بوده است دیرلر مذکور رابطه لفظنه که
مرادف موجود در لاحق اولور اگر هست نک معناسی وجود معناسی مرادف اولسیدی موجوده
لاحق اولنی رابطه هستنه ده لاحق اولور دیمک که بوده لاحق اولور معنای بودر معنای
وجود اولدوغندن اوتری فلیحفظ هذا التحقیق الحقیق آری مدخلی و کسر ایله قاعده
حرف ایجاب در ترجمه آو دقتنه ده دیرلر عربجه نعم و بلی معناسنه و دخی آوردن دن مصدر
کتورمک معناسنه یا خود خبر در کتورمک معناسنه تقطیع طرملادی فاعلاتن حست بالق
فاعلاتن آغشت فاعلات نیستیغا فاعلاتن ریا و دد در فاعلاتن و اراهست
فاعلات شو سو کیمی که در پوسو کیمی • هم نورک انگشتری قاچ کیمی
سو سیاه مهمله نک ضمیله طرف ترجمه یا که معناسنه سو سوچ یا که دیکدر کیمی کاف عربیک
فتحی و میم کسریله کی مثلا پوسو که بر تنک جنک تخلنده بر بلوک آدمی بر پرده حصار
کیمی کاه و کیمی که پوسو بری دیکدر مثلا نقل الملک کیمی کاه ایله کاه فرق اتبوب
پوسو کیمی کاه معناسنه دیدوکی حل کلام در کاه انگشتری همزه نک فتحی و نون سکونی

وکاف عجمی کسر و شین معجمه بکسر سکون و نا بکسر و یاء اصلی تا بلیه بوزن عربیه خاتم معنا
تحقیق باشد سبق اندی و ذی انگشتوانه معناسنه در که در زیر بکسر مقطعه نه چو روب
انگلیه ایشی و کدکلری سنه در و زیر کسر معناسنه در که انگلیه اوق اتر انگلین تونلکه کاف عجمی بکسر
کسر بلیه بوزن فاعلاتن عربیه فصل معناسنه تقطیع سوسوسوم فاعلاتن یا کذر تو فاعلاتن
سوکین فاعلات • هم کران فاعلاتن کسر تا فاعلاتن شبنکین فاعلات •
بنفشه بنفشه هندوانه قاربوز • ایکی ذر بوزینه میوه یا ربوز • بنفشه فارسی بنفشه
ترکی هندوانه قربوز معناسنه هندوانه مثله بوزینه با عجمی جمله در بو مصراعک معناسی
اولدر که بوزینه نک معناسی ایکیدر بری میوه دیدکلری جانور و دوبری یا ربوز در
که بیاره نعناسنه ترجمه یا ربوز در تقطیع بنفشه فاعلاتن هندوانه فاعلاتن
قاربوز فاعلات • ایکذر تو فاعلاتن بوزینه فاعلاتن یا ربوز فاعلات •
دست ابرنجی بلازک کوشوار • کوبه تو تو جیل جمع حق قوشی سار •
ابرنجی هر دو نک فتحی و با موحده نک سکونی و راء مهمله نک کسری و نون نک سکونی و جیم نک فتحی مطلق
بلازک دیر اقوله طفلان بلازکه دست ابرنجی دیر اعربیه سوار دیر اتونه کوه دکلر
بلازکه پای ابرنجی دیر اعربیه خلخال دیر اکوشوار قولق معناسنه اولان کوشه ایله
اداته مصاحبت و ملابسه و تعلق اولان و ازدن مرکبدر کوبه یه قولاغه کاف عجمی مفتوحه
ملابسه و تعلق اولدیچون کوشوار دمشد • دخی کوشوار دیکلرانه یه دخی
دنلور کوشواره مثله • پس بنده مرحوم وارد زیر تو تو تا مثناة فوقیه نک کسری با
مثناة تحتیه نک سکونی و تا نک فتحی و واو نک سکونی جیل دید کلری قوشدر عرب توبه
ایدوب طلبلو جمع دیر و جیلم معناسنه دخی کلور سار جمع حق قوشی که بر دایله یاشلی
اشغالجه قوشدر عربیه زرزور دیر اتا سل جمع سار سر دیر اودخی سار

سار کلمه معناسنه در بو بکر ایله سر بنده فرق سبق ایتدی و سنک نسلی و قبیله و بست
و اضافت معناسنه در و کاه اولور کثرتدن و بو بکر کلدر تا کنایه اولور و سر معناسنه دخی
کلور الف زائد اولور سبکر و سبکر سبکر تقطیع دستیار فاعلاتن جنسلارک
فاعلاتن کوشوار فاعلات • کو بتو تو فاعلاتن جیل جمع حق فاعلاتن قوشسار
فاعلات • هم صوده یوزنک شناویدندر • هم دخی حرف ترا ویدندر •
شناویدن شین معجمه نک کسر بله مصدر در صوده یوزنک عربیه ساحت معناسنه
شناو کردن مثله شناویدن کذلک ترا ویدن تا مثناة فوقیه نک کسر بله مصدر در
حرف معناسنه عربیه ترشح و نیلو ترا بیدن مثله تقطیع هم صده تر فاعلاتن یوزنک شناو
فاعلاتن دندر فاعلات • هم حرف فاعلاتن مقترا ویدن فاعلاتن دندر فاعلات •
هم نالیدن آهکلدنک در • هم زنو بیدن سسکلدنک در •
نالیدن با ذال زائد نک کسر بله نالیدن آهکلدنک معناسنه مصدر در آهکلدیه
ناله دیر اتا زنو بیدن زا معجمه نک کسر بله مصدر در سسکلدنک معناسنه و آب کسیکی
دایه اولو حق و بوکه بکر معنالرنه کلور تقطیع هم نالیدن فاعلاتن دنا کلدر فاعلاتن
مکدر فاعلات • هم زنو بیدن فاعلاتن دسسکلدر فاعلاتن مکدر فاعلات •
هم حرف حق خود کاریدندر • هم سکوب حق کواریدندر •
کاریدن کاف عجمی جمله حرف حق معناسنه عربیه شم دیر اسم مصدری کاردر
کواریدن کاف عجمی جمله مصدر در سکلمک و سکرمک و حق معناسنه در فاعلم
مرحوم سکلمک حق کواریدندر دیسه اولا اولور تقطیع هم حق فاعلاتن
خود کاری فاعلاتن دندر فاعلات • هم سکوب حق فاعلاتن حق کواری فاعلاتن
دندر فاعلات • مستمند آهکلو در زار آغلر • تلخ آجی آش ترش
غوره قوراق • مستمند میم کسر و سین مهمله نک سکونی و تا ایله میم نک فتحی آهکلو یعنی

لاغر تلخ ترش

ترشیدن

غوره

خنور

وبازدان

وازدان

حاجتلو و شکایتلو و غلو معناسنه ده کلور • لاغر ارق عربجه نحیف معناسنه تلخ اجی ترش
نابله رانک جمله اکسیغی ترش زنده و کاه اولور تخفیف قصد ایدوب رای ساکن
قیلور اکثر معناسنه ترشیدن الشمک بوینده رای التنه ساکن تلفظ اولنور • غوره
عنب معجمه نک فتحی و واو نک سکونی و راء مهمله نک فتحی و هاء مختفی ملفوظ ایله قورق معناسنه معیار
جمالیده ایدر بو لفظ مشترکدر یعنی قورسنه دخی دیرلر اما مشهور و معلوم اولدرکه
بو معنایه زاء معجمه ایله استعمال اولنور تقطیع مستفعلن فاعلاتن لغو در لاغر فاعلاتن
ارق فاعلات • تلخ ساکن فاعلاتن ترشیر مفعولن فاعلاتن رقوق فاعلات •

اوقماشیدر خنور و بازدان • قب قبق در اوقلغو در وازدان •

خنور خاء معجمه نک فتحی و نون نک ضمی و واو له راء مهمله نک سکونیله اوسبلد عربجه مناع البیت
معناسنه قبه و قبقبه و بالته و کیسه و غیریه عامدر • و دخی چوبلکلر کی آلته و قوبرمه دخی
دیرلر بازدان خاصه راو متاع عندی قبه و قبقبه اطلاق اولنور • و دخی اوده نوک
بقچی یرده دخی بازدان دیرلر • و دخی بقیده و رهنوند وارد در وازدان متاع بیتدن اوقلغو
دیرلر و هر اردجوال معناسنه دخی کلور تقطیع اوقماشی فاعلاتن در خنور و فاعلاتن
بازدان فاعلات • قبقبه فاعلاتن اقلغو در فاعلاتن وازدان فاعلات •

اغلیش در دیله اولدی زار زار • لابه یلور رق ارقد رقم زار •

زار زار اکلمسنه دخی اولدی زاء عربی و آخرده راء مهمله ایله اکلمیش نالان
معناسنه کلور ناظم مرحومک ایراد ایتدوکی معنی منقول دکلدر زیرا اکلمیش در دله
اول زار زار دیسه اولی اولور • و دخی زار ادات اسم مکانده واقع اولمغله
آخرنه لحق اولور اسمک کثرتنه دلالت ایدر لاله زار و گلزار کبی زار ایسه جلد
نالله معناسنه زاره مثلیله زاریدن مصدردر اکلمک معناسنه لابه اسم مصدردر یلورمه
معناسنه در مصدری لابیدن و لابه کردن و یلورمق عربجه تضرع معناسنه در تعلم

لابه لابیدن لابه کردن

بزاز

خستگی و صیر و لق

درد دردکردن

آویختن آویخته

آویز

درد

دردیدن

دردناک

دردناک

دردناک

یافتن گفتن

سفتن

فاعلات

وجه مک و الحفظ الی جلیمک و سلانوتنه الالیک لابیسی • و دخی لابه لطیفه و مسخره لق
و فسوس معناسنه دخی کلور • بزاز بونکر ذراعدر و آخرنده زاء معجمه ایله ارقاق
و انجه معناسنه کلور تقطیع اغلیشدر فاعلاتن و یلاگدی فاعلاتن زار زار
فاعلات • لابیلور فاعلاتن مقارقد رفاعلاتن قمیز ارفاعلات •

خستگی در صیر و لق در داغ بدر • اصلی اوختمه در داغ بدر •

خستگی صیر و لق معناسنه در آخرنده کاف یا وصفیت ایچوندر یا قلبه کاف
جیم اول معنای صفتی تاکید ایچون زیاده قلنمشدر • خسته نک معنای حقیقیسی باره
مصدر خستن در خانک فتحیله باره ملک معناسنه هر صیر و یه خسته دیدکلری
مجازدر • داغ عربی و صیر و بوری عربجه وجع معناسنه در • دردکردن مصدر در آغرمق
و آغرمق معناسنه • آویختن بدهمه و کسمه و آویز اسم مفعول در اصلی معناسنه
مصدر آویختن در اصلی معناسنه مستقیلانده خازانه ملک اولنوب اورد
و آویزنده دنیلور • و دخی آویخته صارقمش و اصیلمش سنه و دخی خسته نک جوره سنه
معناسنه ده کلور • آویز مثلیله • دزد دال مهمله نک ضمی و زاء معجمه نک سکونی و دال
دخی ایله دال مهمله نک سکونیله اوعری عربجه سارق معناسنه هر کورده و کیزلنه
اوغریه دزد افشار در • دزدیدن مصدر در اوغورلق معناسنه تقطیع
خستگیدر فاعلاتن صیر لقدر فاعلاتن داغ در فاعلات • آصلنا فاعلاتن
دویختدر فاعلاتن داغ در فاعلات • یافتن بولمق و یکلمک گفتن دیمک •
هم دلک و دلمک دخی سفتن دیمک • یافتن بولمق معناسنه بوراده تکرار واقع
اولمش زیرا بنا سعده ذکری سبق اتدی بایدی گفتن مصدر در دیمک تکلم معناسنه
سفتن دلمک معناسنه بوندن دخی تکرار واقع اولمش زیرا یکرمی سنه بنا سعده
ذکری سبق اتدی بایدی تقطیع یافتن فاعلاتن مقدمکلف فاعلاتن تندزر
فاعلات

همدلکدر فاعلاتن بلکه جسیف فاعلاتن تندر فاعلات • تودیکلدر شه دیمک
بهیئت شکوه • اولدیکی کردستانده بر طاغ کردکوه • شه شین
معجمه نک حرکی وهانک سکونیله بر کمسه نک بوینه تودیوب تورمک معناسنه وتف
واق وقارشی ویرمک وبر آرا اولمق معناسنه ده کلور • شکوه شین معجمه ایله
کاف عربینک ضمیله هیبت وحشمت وبر شقلق وعجب معناسنه تخفیف اولنوب شکه
دخی دیرلر اولغه شکوهی دیرلر اولغه شکوه هیبتدن دیرلر مصدر در کرده کوه
کاف عربینک کسری وآخرنده ها علامت ایله شاهد کردسانده بر بوی طاغدر
قومنک کردن بلاحده ایمش • تغیر حقیقی ظن ایدرم که بو عبارتده تغیر وتصحیف واردر
صحیح کردکوه در کاف عربینک ضمی ودالک کسریله اصلی کوه کرد در کرد طاغی دیمکدر
علم اولمغله مضاف الیه تقدیم اولنمشدر • تقطیع تودیکلدر فاعلاتن شهیدیکلدی
فاعلاتن بشکوه فاعلات • الدیکردسنی فاعلاتن تندر طغ فاعلاتن کردکوه
فاعلات • بادبیزن بادزن هم یلکزه • بی همزه طنشور وطنلو بامزه •
بادبیزن بادزن ایلیسیده یلزه معناسنه عربجه مروحه دیرلر بادبار نیله بادباز
کذلک بی همزه نیز همزه ایله یاخود ضمیله وزاء عربینک فتحی وها علامت ایله
کاف بیننه چاشنی ولذت معناسنه بی همزه طاشور دیمکدر یا موت ومصاحبت معناسنه
عربجه مع کی بامزه طنلو دیمکدر • تقطیع بادبیزن فاعلاتن بادزن هم فاعلاتن یلکزه
فاعلات • بی همزه طنشور فاعلاتن طنلو فاعلاتن بامزه فاعلات • حبه دانه
خوشه آدی شنبله • دبه کون بردق کلیدر بلبله • حبه فارسیده دانه
معناسنه استعمال اولنمز بلکه بر چیزدی آغزنده استعمال ایدرلر که ایکی اریه آغزیدر دانه معناسنه
اولان حبه عربیدر پس کلام ناظمی حبه عربیدر لفظ عربینک حاشیه نوحی ناظمک خطوسی
دکلدر معلوم اولسه که زبان فارسیده حا ایله اولمز بلکه با بریدن آلوب استعمال اولنور

دلری

دلری کبی تصرف ایدرلر الساع عربی جلد دلری اشرف وانصح اولدوغنچون بو خود دیمزی
دلری نقل ایدرلر اما خود عوام تحریف ایدوب حال ایله تلفظ ایدرلر فلیحفظ •
خوشه خا معجمه نک ضمی وواو سکونی وشین معجمه نک فتحی وها علامت ایله بغدایک
دار یه نک باشی که عربجه سنبله دیرلر اولنوب بلکه باشی وصلح والکم مقبل
وکوکه سنبله نیز معناسنه ده کلور • دبه ال ایله با موحده نک فتحیله دوه
که کوندن اولنور متره کبی سفر اولده حموله ایدرلر اوکوندن باغ ومال ومتجون
قابلرنه دخی دیرلر اصلی عربیدر لسان عربیده معنای آخر • استعمال اولنور انجو
نیکیم جوهری محاحنده ایدر والدبة الکتیر هی للدهن انتهی • بلبله ایکی با موحده نک
ضمیله بر نوع قدیده که قوشوندن تر بجه کلیدر دیرلر کاف ایله لامک کسریله دیر
بر نوع دخی دیرلر عربیدر فارسیده دخی مستعملدر • تقطیع جنبیدن فاعلاتن
خوشادی فاعلاتن سنبله فاعلات • دبه کیزن فاعلاتن دفلکلنز فاعلاتن
بلبله فاعلات • بوکلمک اولدی سکیزیدن شنور • القیه دیرلر کوشن
دیر شخور • سکیزیدن سیزیدن ایله کاف عجمیک کسریله ترجمه بوکلمک
فلقیق معناسنه وچاشنی معناسنه ده کلور • شنور سین مهمله ایله با مثناة
فوقیه نک ضمیله اسم عابد مطلقا دوتیه اغلو اولنلره اطلاق اولنور معنی اریک
لغت اولکن معناسنه قلمسه که قسق سرسنه دیرلر کمان طاقه سنه الق
تعبیر ایدرلر اما ظم حوهیک کلامی بو قول اوزره بنیدر • شخور دال مهمله ایله
شخوردن مقصور در وزن انجون زیرا دال سز لغت اولسه منقول دکلدر
کمشی معناسنه که بعض حیوانلر یم یدکده نفسکه کوسترلر • تقطیع بلبلک فاعلاتن
دسکیزی فاعلاتن دشنور فاعلات • القیه دیرلر فاعلاتن اکوسنده فاعلاتن
شخور فاعلات • اجیق اولدی زغنک اما اردوغ • اولدی کمار تنک دخی

زغنک

بالان دروغ زغنک زاء هوز بیله یعنی عجمک قبیله انجوق علیه که اطبا قاتده فواق
دیمکله موصوف دروکو رقیه تق که عربجه حقنه در اما انجو منه زغنکدن دیر اما دروغ مد
همزه ایله قم بله دخی جائز در واما مهمله نک قبیله سی بکمک عربجه جنا دیر انجس بیتده
مرهون وارد دروغ دال مهمله ایله راء مهمله نک قبیله بلان عربجه کذب معناسنه
بلا نجه دروغ زن و دروغ کوی دیر انجو تقطیع فاعلاتن دیر غنکم
فاعلاتن یا اروغ فاعلات الدکلر فاعلاتن مکد جیسا فاعلاتن کذب دروغ
فاعلات انج یعنی پیه و قوزق چوره دوده اوبه چاده جیمه چوره
پیه یا عجمک کسر و یا دمنات تحتیه ایله یا نک سکونیله انج یعنی و شحم معناسنه
چوره جیم عجمک کسر و زاء عربیک سکونی و دال مهمله ایله راء مهمله نک تحتی و یا بلا
ایله قوزق که موصوف دوده دال مهمله نک قبیله سی کوچک قبیله یه دیر اکر عربجه
اوبه دیر اما بو یک قبیله یه دودمان دیر اما جیمه چاده معناسنه عربیده قارسیده
دخی مستعمل چوره جیم عجمیه راء مهمله نک تحتیه و یا علامت ایله بو دخی چاده دیر اما
تقطیع انجیعنی فاعلاتن چوره قوزق فاعلاتن چوره فاعلات دوده اوبه
فاعلاتن چاده دخی فاعلاتن بحر فاعلات انج درون یا مون یری قیرک
کنار اولدی سوبر که دلکن جاروب و خار درون انج و انج و معناسنه
یا مون دوزیر عربجه جوادیر اما کنار کاف عربیک فتحیله عربجه قرک عربجه
طرف معناسنه و دخی کنار حالت و حکده جو جمعی معناسنه کلور بو نقله و حکده
کنایه ایدر اما جاروب جیم عربیله سپرکه عربجه مکنسه دیر اما دخی جاروب صیغه امر
بر سپر دیکلر و صفت ترکیبی در سپرکه جاپی دیکلر خار جا جیم ایله دکن عربجه
شوک دیر اما تقطیع انجدر یا فاعلاتن مستفعلن فاعلاتن رکنار فاعلات
الدسوبر فاعلاتن که کنجا فاعلاتن زدخار فاعلات بلدسه خمنا دخل

جوزاد

جوزاد اکر آبکیر اولدی کول و دریا دکر خمنا حالنک تقیله بلدسه معناسنه در که
ایکی آدمک برادم برآدمه بلدسه اول بلدیجی آدمه خمنا دیر اما صله مطلق
نظر و شبه معناسنه استعمال اولنور نی نظره و خمنا دیر اما جوزاد بلم طوغشی یعنی
اکر عربجه توأم معناسنه آبکیر اصلنده وصف ترکیبی در صو طوغی دیکلر کول صو
طوتوب کندره جمع اتدوکیچون آبکیر دیدیلر دریا دکر عربجه بحر دیر اما دریاچه کول
دریا حکم دیکلر تقطیع بلدسه فاعلاتن تا دکلر فاعلاتن زدا دکر فاعلات
آبکیر فاعلاتن دیلکلر فاعلاتن یا دکر فاعلات کورخانه دخی در
کیکش و اخ جمع حقل جاقل شغال و سنکلاخ دخی دال مهمله نک فتحی
و خا معجمه نک سکونیله کورخانه معناسنه کورخانه دخی فارسیده شول اوه دیر اکر
ایکنده قرا اولا اصلی خانه کور دیر علم اولمغله مضاف الیه تقدیم اولنمشدر تقدیر
دخی شایعدر واخ فا نک قبیله کیکش عربجه واسخ معناسنه کیک اکه واخی
و واخا دیر اما شغال سین مهمله نک فتحی و غین معجمه نک قبیله ترکجه حقل دیدکلری موصوف حیوانده
سنکلاخ سین مهمله نک فتحی و نون نک سکونی و کاف عجمیک و نونیله کاف عربیک
سکونیله طاشلو و چاغلایه دیر اما ناظم رحمه الله نفس حقل معناسنه قلدی تا
مقول دکلدر حقل عبارتی ترکیدر اما و فا طاشلو دیر اما چاغلایه دخی
ناظم رحمه الله موضع اعده ترتیب رعایت اتمدی نظمدا اوتری تقطیع کوخان
فاعلاتن دخمه دکی فاعلاتن کشواخ جمع حقل فاعلاتن قلشغالو
فاعلاتن سنکلاخ فاعلات کوخصار زاخ اولدی یا دکی پشیاز
بویل امسال اولدی بلدزا اولدی یا زاخ زاء عربیله واخ جمع ایله
فارسیده کوخصه عورت معناسنه در عورت تورب ایدوب و بو یا دوکه قوم
نسنه معناسنه استعمال ایدر پشیاز یا عجمک کسریله ترکجه یاسی یعنی ایه که عورت

خمنا

جوزاد

آبکیر

دریاچه

کورخانه

واخ

شغال

سنکلاخ

کلام علی الناظم

زاخ

پشیاز

طوغرو در عربجه قابله دیرلر امسالی اصلی ایم اولوب اینی ترکجه نو معناسنه اولن ایم
ایله بیل معناسنه اولن سالدلار کیدر بو بیل دیمکدر بار با عجمله ترکجه بلدر یعنی
کیمسن بل معناسنه تقطیع لوخصانا فاعلاتن خلدنا فاعلاتن بشبار فاعلات
بو بیلمسنگ فاعلاتن الدیلدر فاعلاتن الدیبار فاعلات • هم چریدن اوتلق
اوتله بجر • اوتجی چرچی بزشک و بیلور • چریدن جیم عجمنگ فتحی و راء مهمله
مخففه یا خود مشدده نگ کسریله مصدر اوتلق عربجه رعی معناسنه بجر بازارنده
کسر و جیمنگ فتحیله ادویه جاقدر اوتله دیمکدر • بزشک باء عجمله زاء عربینگ کسریله
و شین معجمه ایله کاف عربینگ سکونیله ترکجه اوتجی یعنی بعض ادویه ایچون اوت
صاتن حکیم دیمکدر • بیلور باء عجمنگ کسر و یاء مثناة تحتیه نگ سکونی و لام ایله
واو نگ فتحیله ترکجه چرچی عربجه حشیشی لاری دیرلر تقطیع هم چریدن فاعلاتن اتلمقات
فاعلاتن لیچی فاعلات • اوتجی فاعلاتن چیمیزشکو فاعلاتن بیلور فاعلات
کوده ده آماس شیشدر ایله • تن قبر جوغی صونگ در کویله •
آماس مد هم ایله قصر بلده خی لغتدر کوده ده اولن شیشی و ورم و بیل طوتمق
معناسنه • کلور شیشمک آماسیدن دیرلر مصدر در ایله مد هم ده و کاف موحده
و فتح لام و هاء علامت ایله تنده اولان قرحتی که خلط طبیعت دفع اتدکدن اولور
و حکما قاتنده آدمک اعضاسنده اولان چمکدر که عربجه خدری دیرلر اوات دیدکلری
علتدر • و دخی بتیده مرضولر وارد • کویله کاف عربینگ ضمی و واو نگ سکونی و یاء
عجمنگ کسر و لامک فتحی و هاء علامت ایله صو اوزره اولن قرحتی که بغور بغور کی اولور
عربجه جات دیرلر تقطیع کوده آفاعلاتن ماسشیشدر فاعلاتن ایله فاعلات
تنقر جو فاعلاتن غیضنگ در فاعلاتن کویل فاعلات • که بجی دمه اولور در
ایوه به • هم کروحه یومغ و دوکوم اره • که کرکاف عربی و سکونیله ایله بجی عربجه

صغیر معناسنه و شاخ الجوز دخی معناسنه • کلور مه کرمیم و سکونیله ایله اولور عربجه
ستید معناسنه و نه یعنی بوی معناسنه • کلور به با موحده نگ کسر و نگ سکونیله
ایوه دیدکلری میوه عربجه سرجل دیرلر و ایوه عربجه حسن معناسنه • کلور کروحه
کاف عجمله رانگ ضمی و واو نگ سکونی و نگ فتحی و آخرنده هاء علامت ایله یومغ و یومری
و یوالق نسنه لره اطلاق اولنور چونکه اولور سه اولسون و خصوصیله کلمه به دخی کروحه
دیرلر اکره کاف عجمله راء مهمله نگ کسر و یاء نگ سکونیله دوکوم عربجه عقده معناسنه
تقطیع کیکیجو و فاعلاتن زیبا کوده فاعلاتن ایوه به فاعلات • هم کروحه
فاعلاتن یومغو و فاعلاتن یمکره فاعلات • هم درخت و شاخ ایچ
اولدی بدق • می بلند قورلر بیکدن در قومق • درخت دال مهمله نگ
کسر و راء مهمله نگ فتحیله کسلمک شجر کسلدکدنصکره چوب دیرلر و دخی اعاده
طریقیله کسلمش شجره دخی اطلاق اولنور بتکیم بو بیتده واقعدر بیت لاله
خد کردی مکر کل رنگ و بو اوغرلمش کیم درختنه صارو بر کز دلر بازارده •
خوشی استعاره واقع اولمش دیمکدر که کل رنگ و بو بولوب تازه و تر اولسدر
لاله خد محبوبه معارزه اولنمغله و چوب حقیر قوت غاذیه و نامیه استعدادن
بولوب درخت مرتبه سنه وارمشدر و بو معناده حکایات اولنور که شاه
منصور کل استاد که شاه اوغلانکه ایوه چبوغیله تادیب ایدوب ورزه
پادشاه اولدقدنصکره استاد یمه دعوت اتدیکی عتاب ایده استاد بلدیکه
درونده ایوه چبوغی چیمیه وارد یکی ایچنده بر ایوه کزکدقاتنه وارجق عتابله
خطا ایدیکی ایوه بی یکندن چیقردی و دقودی و ایتدی که ایوه میوه آن
درخت تعبیر بو آداب و معارف و قوت و سلطنت اولسون کرمسدر
شاخ بدق و بو نیز معناسنه • کلور شاخ مثله می اداتی حال اولمند

تقطیع بشتر خی فاعلاتن لبسیل فاعلاتن السبس فاعلات بیت منقل
فاعلاتن مسلم و فاعلاتن یا درس فاعلات • هم طرو کادرس و بیغوله
بوجق هم دخی انجوغ و آتشدان اوجق • کادرس کاف عجمیله و دال مکسوره
مهمله ایله سین مهمله نک سکونیله طرو که موودفه • بیغوله با عجمیک فتحی و یا مثناة
تحتیه نک سکونیله مطلقا بوجق معناسنه کرک اوبوجق اولسون و کرک غیری و طاسوق
و تکیه معناسنه • کلور • بیغوله مثله انجوغ نون نک فتحی و نونک سکونی و جیم عجمی و آخرنده
غین معجمه ایله اوجق که اندن آتش بنزر و انجوق و اوجق و تکلم معناسنه • کلور •
آتشدان بودخی اوجق معناسنه در و آتش پرست یعنی آتشه طپنجی معناسنه •
کلور • تقطیع هم طرو کا فاعلاتن و در بیغو فاعلاتن لبجق فاعلات •
هم دخیان فاعلاتن خو غا تش فاعلاتن دا انجوق فاعلات • پیره بولی
در طرخون تخکلون • قز جتوکی شمدی آکنون و کنون • طرخون طا
مهمله ایله با موحده نک فتحیله ترل سکونیله بید طری دخی دیرلر قوری شجر و تازیانه
و طلغو شجر یکه اوزر و ترل شجر در موودفه رویمشی که کره بولی دیرلر پیره بولی
معناسنه اولسنی مقول • کلور • فقر طنی اندرم که بو عبارتده ناسخلر کی تصحیف
و تغییری وارد اصلی کره بولی در که مذکور شجر کی شجر در تخکلون تا مثناة
فوقیه نک فتحی و خا معجمه نک سکونی و کاف عربیله لام مهمله جیم عجمیک جوزی که ابجی جیم موده
غرست اولور تخکلون مثله آکنون هم نک فتحی و کاف عربیک سکونیله شمدی
عربجه الآن معناسنه کنون کاف عجمیله بوندن مقصود در بودخی شمدی معناسنه در
و ان شاء الله معناسنه • کلور • تقطیع پیر بولی فاعلاتن در طرخن فاعلاتن
تخکلون فاعلات • قز جتوکی فاعلاتن شمد آکنو فاعلاتن تو کنون فاعلات
رشک کونی بشک فغ برکستوان آت طوی در خود اشق بل پهلوان •

کادرس
بیغوله
انجوغ
آتشدان
طرخون
تخکلون
آکنون کنون

رشک بشک
برکستوان
خود
بل
پهلوان
رشته رشت
غرست خسر
خسر
خسوبینه خسرو
خسرو خسوبینه
خسوره

رشک مهمله نک فتحیله کونی و غیرت معناسنه بشک با عجمیک ضمیله قیو دیدکی ترسه
و دغدغه و طوجق و بورجه و آنی و قورجق ساچ معناسنه • کلور • برکستوان با
کرک عربیله و عجمیله مقولدر آت طوی یعنی آت اسبابی ترکه جیقالی دیرلر خود خا معجمه نک
ضمی و واو ایله دال مکسوره نک سکونیله خود و بود و فا قیه سنده استعمال اولنور تو غلقه که
دمور تقیه در بهادر اخنکی کوندن باشه کرک ترکه اشق دیرلر پهلوان لام موده
بل یعنی سکرت معناسنه و وحش شجاعتلو و قوتلو و دلیر و صوباشی و سرعسکر و رستم
بر طائفه معناسنه • کلور • آبرج کال علیه رحمة الملک المتعال فاتحه اید پهلوان
مفرد اولمق اکلنور که سباهینک مفردی اولدی اما مقتضاتده قبوج نظر اولدی که مرکب
اولدی بر جزی مهمله در که حشم و عرب جیل و حشم در معجمه سبه و بهلو در و بر جزی دخی
در که اصلی بان در حافظ معناسنه تکلم سکبان و خوبان دیرلر پهلوان عنک معنای
ترکیبی حافظ حشم در اصلی و آن بهلو در علمیه نقل اولندقده مضاف الیه تقدیم
اولنوب قاعده ترکیب تغییر اولنمشدر • تقطیع رشک کونی فاعلاتن بشک تغییر
فاعلاتن برکستوان فاعلات • آتطیدر فاعلاتن خود اشق بل فاعلاتن
پهلوان فاعلات • رسته و خسر و خسوبینه نه در • ارخراسه فنا قیاده در
رسته را مهمله نک فتحیله رشت مثله ارخراسه یعنی صف معناسنه و بو معنادن اخذ
اولنوب بری بری بانده صره صره بازار دکانلرنده استعمال اید راو دخی بازار
معناسنده استعمال اید در خسر خا معجمه نک ضمی و سین مهمله ایله را مهمله نک سکونیله
قاین اما معناسنه خسف مثله خسر و خسر کذلک خسوبینه خا معجمه ایله سین مهمله
نک ضمیله علمه نسخه بویله واقع اولمشدر اما بونک قیدی اما معناسنه اولمیوب مقول • کلور •
صواب بودر که خسوبینه نه خسرو نه اولکه قیدی اما معناسنه مقولدر خسرو بینه مثله
خسره و خسرینه و خسوره و خسوره که لکن سن بنک مراجع اولی اصراع ثانی سنده محو بندر

تقطیع پستو و خشن فاعلاتن رو خشونت فاعلاتن نند فاعلات • ارجراب
فاعلاتن قیتلق فاعلاتن نا ندر فاعلات • وارلق هفت در پیوسته
در • اولشق بیت بب اولن آهسته در • هفت وارلق معناسنه تقطیع
سوچ اندی پیوسته اولشق و حیتق معناسنه ده کلور • پس بیتده مرهون وارد
آهسته مدله بیت بب معناسنه و نرم و دونک طوار و آدم معناسنه ده کلور
تقطیع وارلقش فاعلاتن تیدر نی فاعلاتن و سنتدر فاعلات •
اولشقیت فاعلاتن نیا لنا فاعلاتن هستدر فاعلات • کوجلک پستو
سی خاتون ستم • کوچ تفک زبطانه کورک اولدی دم • پستو باد
عجمیک فتحیله پستوقه مثله کوجک دیکدر یعنی کوجک کوب که قوانوس کبی ایچنه اقه
قورلر سی سین مهمله نک کسریله خاتون معناسنه ستم سین مهمله نک کسریله و تاک
فتحیله ترحه کوچ عربجه جوز معناسنه کوچ ایدی ظالم ستمکار دیرلر اودخی بیتده
مرهون وارد • زبطانه زاء عربیک فتحیله اغز تو کنه دیرلر اودخی طوز اغنه دخی
دیرلر دم دال مهمله نک فتحیله دمرجیلک کوردیم تقطیع که عکس فاعلاتن
توستی فاعلاتن توستم فاعلات • بجغلک فاعلاتن طانکورک
فاعلاتن اولدم فاعلات • بلرم دوشنه عالم ارکورن عورت
و ملخ فلاخن در حیان • دوشنه دال مهمله نک ضمی و واو ساکن سکونیله بلرم
دیمکدر یعنی قرادغلان معناسنه و لغه دوشنه دیرلر عالم کاف عربیله ارکورمش
عورت یعنی آری اولوب بر اره دخی وارن عورت اما مشهور اولان اولدر که
ارکورمش عورته اطلاق اولنور و دخی بیتده مرهون وارد • ملخ ناء عربیک
فتحیله فلاخن قانک فتحیله ایکی دخی حیان معناسنه که انکله طاش اتارلر تقطیع
بلرم دوشنه فاعلاتن بشنر عالم فاعلاتن ارکرن فاعلات • عورتو بل فاعلاتن

خ

خنفلاخن فاعلاتن در حیان فاعلات • یوجه بالا یورجی دلاله در •
هم اوتق تندسه بسه اله در • بالا یوجه معناسنه دلاله یورجی عورت
یعنی بزونک لک ایدجی عورت تندسه نامنتاه فوقیه نک فتحیله اوتق که چوستاله
ایدر اقوش اورمکدن اوتر و دومطلقا دوزمه صورت و الاجه معناسنه ده کلور •
بسه باء عجمیک کسریله الانسه و الاجه و الاوغه و همچو زغه و ضعیفی و ارجی
معناسنه ده کلور تقطیع یوجه بالا فاعلاتن یورجیدل فاعلاتن لالدر فاعلات
همچو یقش فاعلاتن دیسیس فاعلاتن آلدر فاعلات • هم پستان در
قمشلق بزیان • اولدی ناقشلو هوید اوزعیان • قمشلق عربجه
قصب معناسنه پستان ظرف مکان تحقیق اوائل سرحده سوچ اندی پستان
قمشلق معناسنه و بزیان باء عجمیک فتحیله نقشلو حریر چیزنی دیرلر کسیله طوقمش اولان
دیرلر آلله ایلیمس اولنوب و اطلس و ولد معناسنه ده کلور و دخی بیتده مرهون وارد
هوید اخم ها ایله سوید اوزنده مشهور و روقتحیله کثیر اوزنده جائز و آشکارا
و عیان معناسنه در تقطیع همیشه پستان فاعلاتن در قمشلق فاعلاتن بزیان
فاعلات • آلدر ناقش فاعلاتن لو هوید فاعلاتن در عیان فاعلات •
تکنه در زنبر چکر که در ملخ • شوخ اوزرچی تاریجه و سخ • زنبر زاء
عربیک فتحیله و نونک سکونیله و باء موحده نک فتحیله تیزکه انکله یلغی یاغیر یاسنه
کوتورر زنبد مثله ناظم مرحومک تکنه دیدوکی زنبر دیمکدر • دعکاسه تیزکه
یه تکنه اطلاق معروف دکلدر • واکر معروف اولسه تکنه دعکاسه اکه زنبر اطلاق
منقول دکلدر • ملخ میمله لامک فتحی و خاء معجمه نک سکونیله تیزکه چکر که عربجه جراد معناسنه
شوخ شین معجمه نک ضمی و واو و خاء معجمه نک سکونیله کرک انسنه یه دیرلر بلغه معاسنه
اوائل سرحده سوچ اندی کرک انکله شوخ دیدکی تا دیرلر مصدر در • وسخ واو و سین مهمله

یالا دلاله
تندجه
پسه
پستان
بزیان
هوید
زنبر زنبد
کلام ملخ الناظم
ملخ شوخ
کرعربجه جنس معناسنه
وسخ

فتحیله چون معناسنه عربیده فارسیده دخی مستعمل • عبارت ناظمه تازیجه دیمک
عربیجه دیمکدر • تقطیع • تکندر زن فاعلاتن بزیکرک فاعلاتن دزیکی فاعلات
شوخکدر فاعلاتن چوکتاری فاعلاتن جوستج فاعلات • دنبه قوبرق
ستمه تب رخنه کدک • تخیه معینده نکنده دزردک • دنبه دال مهمله نک
فتحیله قوبرق معناسنه اکر یاقیون قوبرغنده استعمال اولنور • کاهج اکر تسبیها
آدمده دخی استعمال اولنور • تب اوتنده تا مثناة فوقیه نک فتحیله استمه عربیجه
حمی معناسنه که عند الاطبا التهمی نوعه دیرلر • رخنه راء مهمله نک فتحیله کدک دیاسی
کزی دهی ضعتلق نزده کرکسه اولسون قلبه بوزنده و دیواره جمله سنه اطلاق
اولنور • تخیه باء موحده نک فتحی و خاء معجمه نک سکونیله نکنده که دیر زلر بنبه
ایله قفتانه بول بول کرک • تقطیع • دنبه قوبرق فاعلاتن ستمه تب فاعلاتن
نکدک فاعلات • تخیه معنی فاعلاتن دنکنده فاعلاتن دزردک فاعلات •

کیجیک خارش دخی اولدی زریر • صاروق هم یازجی اولدی دبیر •
خارش خاء معجمه ایله کیجیک دیدکلری مرضدر عربیجه حکه دیرلر • کیجیک معناسنه
اولن خاریدن اسم مصدر دیکیشی دیمکدر • زریر زاء عربیک فتحیله و راء
مهمله نک کسریله صاروق و صاروق اوتی عارضه و مرضه اطلاق اولنور
و صاروا اوتندن زرده چوب دیرلر • یرقان مرضه و معلولنه دخی اطلاق
ایدرلر • دخی بنبه مرهمه وارد • دبیر دال مهمله ایله باء موحده نک کسریله یازجی
عربیجه کاتب معناسنه • دبیرستان مکتب دبیرستان دینلور که یازی یازجی و یازی
اوکرنجک بردر اکرچه اوغلنجه اوقیاجق بردهٔ شابه اولسه • تقطیع •
کیجیکی فاعلاتن رشد خیال فاعلاتن دبیر زریر فاعلات • صاروق هم فاعلاتن
یازجیال فاعلاتن دیدبیر فاعلات • کرکدان آرج اولدی جق غلغلیه •

هم

هم سیاری دزاز آزدف الیج • کرکدان ایله کاف عربیک فتحیله و سکونیله راء
مهمله ایله جانور دریا روانیده بر قوشدر که هندستانده جزیره آرنده اولور
اسلامه بنجه سی کبی بنجه سی و دیه سنده بو بوزنی کبی بوزنی اولور فیل بوزنه
اورکتور زفلک یاغی ایله ایز کوزلنه آقه آقه کوز اولور عربیجه کرکدن دیرلر
جوهری جماعه ایدر و الخرشی دابة لها خالک کخالک الاسد و لها قرن واحد
فی مقدمه سمیها الناس الکرکدن انتهی • و دخی روایت اولنور که بر بوینک قوسی
اولور مشی کلور مشی قلیله ایکسی بیله قیار بو سنه الدور الیوم • علم از اوی
و دخی کرکدان جمال معناسنه دخی کلور کرکدن مثله • آرج عبارتی همزه نک فتحی و را ایله
جیمک سکونیله کرکدانک ترکیسی در • آرج فارسیده دخی استعمال اولنور قیمت
و زر مالک و دولت و مقدار معناسنه • غلغلیه غین معجمه نک فتحیله فتحلنمق که بر کسه نک
قولتغنی یا خود طبانی قیجق کوراکه دیر کوه مرضه معناسنه دخی کلور غلغلیه مثله
غلغلیجه کدلک • سیاری سین مهمله نک کسریله یاء عجمی ایله ترکیجه آز یعنی ترکه جلد کدک
یرنه آزدیرلر • آزدف مدهه ایله و زن بچولا قوم بیله اوتنور و زاء عجمیک سکونیله
در عربیده دخی روایت اولنور و دال مهمله نک حمیله در ترکیجه الیج دیدکلری بمشدر که
طاغ میوه اندندر شیخ نه دخی اطلاق اولنور • عربیجه زعرور دیرلر • تقطیع •
کرکدان فاعلاتن جلد قیجق فاعلاتن غلغلیه فاعلات • سیاری فاعلاتن
دزاز آزدف فاعلاتن دفالیج فاعلات • بیند دسوک کزالعون دنهال
تازه دال اولدی و بوبون اولدی یال • بیند باء عربیک کسریله سوک شجری
عربیجه خلاف دیرلر و کوزل قوقولو سنه بیند شک دیرلر و دخی بید اولا باشد معناسنه
ده کلور • کز فتح کاف عجمیه و زاء عربیه ایله الغون شجری دارشون که انکله بزاو دیرلر
و جنل و اصرم معناسنه اولن کزیدن دن امر و وصف کلور • نهال کز نونله تازه

کرکدان

دنبه

تب

رخنه

تخیه

آرج

غلغلیج

عربیجه زعرور دیرلر

سیاری

آزدف

مثله

بیند

باء موحده بیند اولندر
زیرا عجمیله بید ایچ
باغنه دیرلر

کز

نهال

536

دال اگر شجر دن جیغ پس بنده مرهون وارد زیال یا مشاة تحتیه ایله بویون کردان
معناسنه و بنوی یوشی معناسنه ده کلور تقطیع بیدز شو فاعلاتن کنکر لعش فاعلاتن
دزنیال فاعلات تازه الف فاعلاتن دیو بوبن فاعلاتن الدیال فاعلات
اوته دارودی سیام کنجد دزز بشته فستق اگده هم سنجد دزز
دارو دال مهمله ایله و بعد الالف راء مهمله نک ضمیله اصلنده درمان عربجه دوا معناسنه
در حکیم اوتی درمانه سبب اولمغله اکثر اطلاق اولنمشدر عقل البجی اوته دارودی بهلوس
و دارودی حشیشه دیر اودجی دارو ابوک معناسنه ده کلور کنجی کاف عربینک ضمی و نونک
سکونی و جیم عربینک کسریله کنجید دخی تعبیر بلکه کنجی بوندن قصر اولنمشدر سیام
دیدکلری معروف سنه عربجه سمسم دیر اوشته باء عجمینک یا خود عربینک کسریله بخونک
یا عربینک ضمیله دیو تعبیر ایلمش فستق دیدکلری بمشه معناسنه در سنجد سین مهمله نک کسریله
و نونک سکونی و جیم عربینک کسریله سنجید مثله اگده دیدکلری بمشه اطلاق اولنور اگر یا
وگاه اولور شجر نه دخی اطلاق اولنور بو عنده و بجه اگده دیر اگده دارسیده سنجد رازی
دیر اغناب دخی بر نوعیدر اکه سنجد کورکانی دیر تقطیع اوتنداره فاعلاتن
دیشمکن فاعلاتن حذ دزز فاعلات بشته فستق فاعلاتن اگده همسن فاعلاتن
حذ دزز فاعلات اولدی کلواره بشک لمز بیوک آندن سوکند دکرده
اولدی بولک کلواره کاف عربینک فتحی و نانک سکونیله بشک عربجه مهلدیر
کلواره دن مقصود در لمز لامک ضمی و میمک سکونیله بیوک و سمز و قوتلو و اول
کمسه دکه لا انالی اوله صحیح سنه دن قرمیه لمظ مثله بعضه سنجد لمز یرنه مهلز واقع
اولمش اولدخی صحیح زسوکند سین مهمله نک فتحی و واوک سکونی و کاف عربینک
فتحیله آندعربجه یمین و قسم معناسنه آندایچکه سوکند خوردن دیر اصلدر
کرده کاف عجمیله راء مهمله نک ضمیله بولک عربجه حرب معناسنه گاه اولور شو اولور

حذف

تعلی

دارو

کنجد

سنجد

سنجد رازی

سنجد کورکانی

کلواره

لمز لمظ

سوکند

سوکند خوردن

کرده

حذف ایدوب کره دیر اگر تقطیع الدکلو فاعلاتن زشکلم فاعلاتن ترینوک
فاعلات آندسوکن فاعلاتن دوکر دهل فاعلاتن دینلک فاعلات
ساو اکندو دزسیت ساوین دکر دوکل ایکی بر واقوله بر خوکیلر
ساو اکندو مین التون اوانی معناسنه و ستون التمس التون و خراج و درنی لک معناسنه
اولن ساویدن دن امر و مفرکیب در ساوه مثله ساوین بنبه و بنبق سپ
و قفاکه و کز کنار نده بز و کر عبارتی دخی معناسنه در روزنا بچون کلمشدر دوکل
دال مهمله نک ضمی و واوله کاف عجمینک سکونیله ایکی که انکله ایلک و ایپ اکر دیر
بر وا باء عجمینک فتحیله قولای و کافت و فراغ و محسوس و آگاه و میل و مبالات معناسنه
کلور بر خو باء عجمینک فتحی و راء مهمله نک سکونی و خاء معجمه نک ضمی و واو اوک سکونیله کیلر
که انده ذخیره قورا و صیبان و شادیلوق و طعام معناسنه ده کلور تقطیع
ساو کندو فاعلاتن دزسیتسا فاعلاتن دیندکر فاعلات دوکاکر فاعلاتن
واقلیبه فاعلاتن خوکلر فاعلات سرب و ستون سوره دزچورق
سراب سوره زیر کیم کور بنوز ایرقدن آب سرب سین مهمله نک کسریله ایله
عراق مهمله نک ضمیله جنب و زنده یا خود سکونیله ترب و زنده و ستون معناسنه
در زیر زمین معناسنه ده کلور سوره شین معجمه نک ضمی و واو اوک سکونی و راء
مهمله نک فتحی و هاء علامت ایله چورق بر کیم اندن اکبر و اوت بتمز و طوز لو و مرکب
دیدکلری بمشی که ترنج انبا عندنده و کر کلو صو و آت بازاری معناسنه ده کلور سراب
سین مهمله ایله رانک فتحیله صحرا ده اشی و دکده صو کبی کور نور چورق بر اده
کوشک بر تابنده بو صو بی بقعه پس بنده مرهون وارد زو دخی سراب
عربیده معنای مذکورده مستعملدر فارسیده دخی شایعدر و ترکیده دخی مستعملدر
الکم مستعمل معناسنه تقطیع سرب نوشن فاعلاتن سوره دزچو فاعلاتن زسراب

ساو

ساوین

دوکل

بر خو

سرب

سوره

زمین سوره دخی دیر

سراب

عربیده دخی

فاعلات

شور بر کم فاعلاتن کور برای فاعلاتن رقد ناب فاعلات • هم چو الدر تو زاولا
بندوز و کرد • اسپ کرم اولدی و صوفق اولدی سرد • بندوز باعجمیک
دونک سکونیله چو الدر عربجه سمار معناسنه • کرد کاف عجمیک فتحیله تو زعربجه غبار
معناسنه • کرم کاف عجمیک فتحی و راء مهملنک سکونیله اسپ عربجه خار معناسنه • سرد سین
مهملنک فتحی و راء مهمله ایله دال مهملنک سکونیله صوفق عربجه برد معناسنه • صوفق دجق
بره شراب و سرد ایله دیر اتقطیع فعجم الدر فاعلاتن تو زلاتن فاعلاتن دو زرد
فاعلات • اسپ کرم فاعلاتن دیو صوفق فاعلاتن الدسرد فاعلات •
کاج سلم اولدی کرج اولدی دلم • هم برین اولور سر بشم در بلم •
کاج کاف عربیله و آخرنده جیم عربیله و عجمیله دخی منقولدر سلم که مرآدمکر یوزنه کورر
و برشی کی آدیدر • کرج کاف عربیک فتحی و راء مهملنک جیم عجمیک سکونیله وزن ایچون
راء ساکن قلنور • مطلقا پاره معناسنه در چونه دیو اولور سه اولسون مثلا قاون دیلنه
کرج عربیده دیر او بغه اوینده دسنه کرج کریبان دیر الناظم رحمه دخی لائق اولان
نقل لغت اتباع ایدوب مطلقا پاره معناسنه قلمشدی • برین باء عربیک فتحی و راء
مهملنک کسریله اولور معناسنه در اکثر نسخه هم برین اولدی دوشمش اغلط ظاهر در
و دخی برین صوفو بر و قوه صوفو دیو قارد دکر نسنه و چوقسنه نک طبعنی و دیو جه دکی
معناسنه کرک دانده اولسون و کرک برتنده • سر بشم سین مهمله ایله راء مهملنک
کسریله ترکه بلم یعنی تنقال معناسنه اتقطیع کاجسلم فاعلاتن الدکرجلم فاعلاتن
دیدلیم فاعلات • هم تاو فاعلاتن لو سر بشم فاعلاتن در بلیم فاعلات •
تخت و اشکنجه اولدی پیچ پیچ • بوله عزم اتمک برای اولدی سیچ •
پیچ پیچ باعجمیک کسر و باء مشاة تحتیه ایله جیم عجمیک سکونیله تخت و اشکنجه دیلا معناسنه در
سیچ باء عربیک فتحی و سین مهملنک کسر و باء مشاة تحتیه ایله جیم عربیک سکونیله یول

پندوز کرد
کاف عجمیله قند اولسه زراعه بلکه کرد ایکنجه معناسنه قند کاج در دیو بهار معناسنه
کرم
سرد آب سرد ایله
کاج
کلام علی الناظم
برین
کلمه در
سر بشم
پیچ پیچ
سیچ

برای معناسنه در ناظم رحمه کی بوله عزم اتمک برای اولدی سیچ رکیک در و دخی قلنمه
پیچیدن دیر اتقطیع مختوارش فاعلاتن کنجالدی فاعلاتن پیچیچ فاعلات
بو کوتمت فاعلاتن مکر اغل فاعلاتن دیسیچ فاعلات • هم نوا نغمه
نصیب اولدی نوا • هم کسی کاکا در زراشی کوچ کیا • نوا نوک نغمه
باخو جیله در علم موسیقی ده مقامک آدیدر ناظم رحمه نغمه دیدوکی بوکه اشارتدر
و دخی نوا بهره یعنی نصیب و چکردک طوطی قوشی و باتلق و نوت و عسکر و چاچلرک
ساری و کرد و اوج کی اوجسز اولدی و ستاد و غنا و رونق حال معناسنه ده کلور •
کاکا الکم کاف عربیله کسی و هندی آدم و اولو کسی معناسنه در کیا کاف عربیک
کسریله ایشی کوچ معناسنه و آدملر و دورت طبیعت و سرندی معناسنه ده کلور •
اتقطیع هم نوا نغم فاعلاتن منصیل فاعلاتن دیو نوا فاعلات • هم کسی کاکا علاتن
کاکا در زراشی فاعلاتن کیا فاعلات • خب کن اسم اول دیمک بکچی خلاب
زنب کلمز اولدی و صافی اولدی ناب • خب کن خا معجمه نک فتحیله صیغه امر حاضر
اسم اول یعنی مصدر خب کردن در اسم اولمق معناسنه خلاب خا معجمه نک
کسریله بلچی عربجه طین معناسنه و چکاب و نقش پاره یه دیمکدر معناسنه کلور •
زنب زاء عربیک فتحیله کلمز یعنی قوتلی و آسان معناسنه رایکان معناسنه ده کلور •
ناب معنای حقیقی خالص در مجازا صاف معناسنه استعمال اولنور و مانند دارو
و غایت و بیوک و شی معناسنه ده کلور مثلا فیلک و خنزیرک دشنه در اتقطیع
خب کنبسم فاعلاتن الدخلبل فاعلاتن چقمخلاب فاعلات • زنب کلمز الی فاعلاتن
دیو صافی فاعلاتن الدناب فاعلات • از زراشت کیم دورت در زر معنی ناب
بیری تاب آفتاب و ماهتاب • حفظ ایله کیم تاب لفظنک معنالری وارد
بوندن چلو تابک معانیسی در ده حضر در اما زیرا تابک دخی بنچه معنالری وارد
کلام علی الناظم
خب کردن
خلاب
زنب
ناب
دشنه
کلام علی الناظم

کلام علی الناظم

اونا وجهی بری سر حده سبق آتدی مصراع ثانی نک معنای اول درت معنا نک بیری کونشک
وآنک صیاسی در لکن بونده ایکی وجهله کلام وارد بری بودر که تابک معنای
اولسه مطلق در ناظم مرحومک کونشک وآنک صیاسی معناسنه نرده دکلدر وجه
دخی بیانک شرطی مبتدی میدن واضح اولمغدر که تا متحقق اولمز ناظم مرحوم ایسه تابی
نه تا بایله بنا ایلدی فافهم التا تقطیع از بهر تکلم فاعلاتن در تندر رمع فاعلاتن
شتاب فاعلات • بهر تاری فاعلاتن آفتابو فاعلاتن ماهتاب فاعلات •
بیری وهمق بیری طاقت بیرسی • زلفکا بنک اکلوب بو کلمی • یعنی
تابک معانیسنک بری وهمق در اما محل کلام در زیرا وهمق تابک معناسی دکلدر
بلکه مقصدی اولن تابیدنک معناسی در مگر تا تابیدن معناسنه اولدکی نقله
لغتنک نقلنه محتاجدر نقل ایسه معروف دکلدر ووجه تابک معنای دخی طاقت در که تحقیق
اول سر حده سبق آتدی وبری وجه دخی اکلوب بو کلمک معناسنه در زلفه مخصوص دکلدر
مراد ناظم وجه تخصیص دکلدر بلکه تحصیل وزنا ایچون کلامنی اول غالبه انواع اتمدر
کلمی بسی بنده مرهون وارد تقطیع بیر وهمق فاعلاتن بیر طاقت فاعلاتن
بیرسی فاعلات • زلفکیکی فاعلاتن اکلیشو فاعلاتن کلمی فاعلات •
علم کتابک اولی فهرست جمع • بر جلیلک آدی زردشت ای دوم • فهرست فانک
کسرهسی بابک سکونیله کتابک اولکی دیرلر ووجه قانون وضابطه اجمالی در که کتابک اولنده
ایدر اول کتابک بابلری یازیلر یولمی آسانلی اولسون دیو فهرست دخی
فهرست موتدر عربیده آخوندنه تا سر آتمال اولنور قاموسده ایدر الفهرست بالکسر
الکتاب الذی یجمع فیه الکتب موتب فهرست وقد فهرس کتابه ایتمش ووجه مصراع اولک
آخوندنه جمع عبارتی مصراع ثانی یه مرجعدر وزردشت زاء عربیک فتحی وراء مهمله نک سکونی
ودال مهمله نک کسریله ابراهیم علیه السلام ملتندن ظاهر جلیلک آدیدر زرادشت مثلدر ووجه م وه
ایکنجی

ایکنجی دال مهمله نک مفتوحیله یازیلور نسخه یازلمیه تا خلل کتابلمندر ووجه عبارتی
دو کسیدر بری جانوره دیرلر فارسیدر اهل تصوفه دوه دمکدر سیده وزاهد ظاهر
وباطنه یه مقاومتده شجاعت وغیرت صاحبی اولدقلری بیوندر تقطیع فعلاتن بک فاعلا
اودیلیوه فاعلاتن رستم فاعلات • جلیلک فاعلاتن آدی زردشت فاعلاتن بیدم
فاعلات • یار لوب آجلیشی اولسه گفته دی • اکلوب طوشمسی اولسه جفته دی
گفته کاف عربیک فتحیله اسم مفعولدر یار لوب دیکلدر مصدر گفتن در یار لوب اجلیق معناسنه
شکفتن مثلدر جفته جیم عربیک فتحیله اسم مفعولدر اکلوب طوشمسی معناسنه مصدر
جفتاش در اکلوب طوشمق واقتیه جوال ایلمک ومیل ایلمک بیانه قابق معناسنه تقطیع
یار لیا فاعلاتن جلیشلی فاعلاتن گفتدی فاعلات • اکلیشو فاعلاتن طوشلی
فاعلاتن جفتدی فاعلات • اولدی اسیر غم عزیزه ضیم آن • فسلکن در یکی بیچ
ثمن کمان • اسیر غم کسرهدر وسکون سین مهمله وفتح یاء تحتیله فارسیدر رهن بودر که جمع
فسلکن انواعنه اطلاق اولنور اسم عامدر عربیده اسم خاصی ریحانه در ضیم آن دکلدر
زیرا ضیم آن ضاد معجمه نک فتحی وبا مثناة تحتیه نک سکونی ومیک خفیله ریاحین بر نوع
بر نوعنه یا خود ریحان فارسیه اطلاق اولنور اما مرحوم فیروزآبادی قاموسده ایدر
والضیم آن والضیم آن من ریحان الرّ او الریحانة الفارسیة انتهی پس ناظم مرحوم
ضیم آن ریحانه تبدیل ایتمسه اولی اولور ووجه لغتاً مرادیه توضیح ناظمک وظیفه سی دکلدر
یکدی یکدی بر بنا موحده نک خفیله عربیه نک بنه اطلاق اولنور بنه که یا
معنای وحدت توکه ایچوندر یاده اولنمشدر یکدی ریاحین انواعندن بر نوع فسلکن
در که انجق بر دیب اولور پس مصراع ثانی نک معناسی یکدی لطفک ترکیبی فسلکن
دیکلدر زیرا نظم ترتیب عبارت تغییر اولنمشدر تقطیع الدی اسیر فاعلاتن غمزه
فاعلاتن ضیم آن فاعلات • فسلکندر فاعلاتن یکدیسی فاعلاتن کیهمان فاعلات

کوک کی یعنی سپهر آسا سپرم • اولدی هم ریحان او تنمق اولدی شرم •
سپهر سین مهمله ایله با عجمیک کسریله کوک عربجه سما معناسنه آسا مدهم ایله بوراده
مثل معناسنه در فلان آسا در ای فلان مثلی معناسنه بوراده دخی سپهر آسا سپهر
مثلی ترکجه کوک کی دیمکدر • سپرم سین مهمله نک کسریله با عجمیک فتحیله ریحان ترکجه
فسلکدر معناسنه بسی بتده مرحون وارد • شرم شین معجمه نک فتحی و راء مهمله ایله میم
سکونیله او دعربجه حیا معناسنه اسم مصدردر • مصدر شرمیدن در او تنمق معناسنه
ناظم مرحومک شرمی او تنمق معناسنه قلمیه محاجد فعل ایسه بو قدر بلکه عامه
اهل لغت او دمعناسنه اسم مصدر فعل اتمشلر در • و دخی شرم شرمیدن در او صیغه
امر و وصف ترکیبی دخی کلور • شرمسار او تنماو او دیکلی کسه شرم کنی مثلی تقطیع
کلکیسیغ فاعلاتن نیسپهر آ فاعلاتن سا سپرم فاعلات • آلدی هم ریحان فاعلاتن
جا تنمق فاعلاتن آلدی شرم فاعلات • فام و کونه کی یعنی زرد فام •
صار و شین کلکونه کل کبی ای صمام • فام و کونه ایکی دخی کی عربجه مثل معناسنه
در یعنی بیانی فام و کونه نی تفسیر در باقی تحقیقلری سبق اتدی زرد فام صار و شین
معناسنه فام بوراده رنک معناسنه در کلکونه آغنه کلور اول رنکه ارتوج میل اولدی و غنه دلالت
ایدر • کلکونه کل کبی دیمکدر تحقیقی سبق اتدی صمام ضم ایله عربیدر اصلنده بوک
پادشاه معناسنه در صکره هم اولدی کسه دخی اطلاق اولنور تقطیع فاعلاتن
کیسیغی فاعلاتن زرد فام فاعلات • صار شنکل فاعلاتن کونه کلکی فاعلاتن
بیه صمام فاعلات • تون کلکی شام اغاجی مرخ در • کوشک مرخ اولدی بر
هم برج در • تون تامشاه نوقیه نک ضمی و واو اولنه نون سکونیله کلکی و کلخند صیغه
ضمی و شرق طرفنده بر مملکت آدیدر کلخند بتده ضمی یه تونی دیرلر باشی سبب ایچوندر
مرخ میمک فتحی و راء مهمله ایله خا معجمه نک سکونیله مغرب و لاتیده ایکی شجر در ایکیسی بر برنه

سورر

سورر اولدی چیقو شام ترکیسی در بعض نسخه شام مرنه جام دوشمش غلط در •
مرخ کاف عربیک فتحی و راء مهمله ایله خا معجمه نک سکونیله کوشک و تاوی در شهر لورشهر
در که قطب الاولیا حضرت معروف کرخی اول شهرده منسوبدر • اصل معنای موضوعه
لغتی اول یردر که جمیع زینت و آرایشی ایله آراسته اولدی شهر مرنبوره کرخ اطلاق
وجه مذکور اوزره مرین اولدی و غیچوندر • برج با عربیک فتحی و راء مهمله ایله جا معجمه نک
سکونیله بر زعربجه بعض معناسنه • و کوشک بر او و نصیب معناسنه در کلور • مرخ مثلی
با عجمیله برخ کذلک تقطیع تونکلکی فاعلاتن شامغاجی فاعلاتن مرخدر
فاعلات • کشکل فاعلاتن دیسر زهم فاعلاتن برخدر فاعلات •
معتقد نادان و غافل در لوند • هم دخی تعمیس یوق صاغیش اوندی • لوند
لامله واو کی فتحی و نونله دال مهمله نک سکونیله نادان و غافل و بی نوا و دانا نفر آیرو سنه
تابع اولنی کسنه اوندی کسر همزه و فتح دال مهمله و سکون نون و دال مهمله ایله صاغیش که
معنی اولمیه و دنک که یوکلک طرفنده در و در هک بر جانب معناسنه در کلور • بعض
نسخه اوندیر نه اندر دوشمش اولدی صحیح دیر اندکاه اولور ینجه معناسنه اسم
کلور که عدد مجهولدن عبارتدر بعض ارباب لغت اوچدن اونه و آرتیجه عدد مجهولدن
عبارتدر دیمشلر و دخی اندکاه اولور امید طوتمق معناسنه اولور و کاه اولور ادات
خبر اولنی استک جمعی اولور و آخرنده کی الف واو اولنا اسمه اولنا سه جائزدر که
الف یرنه با کتوره امثلا آشنایند و نهرویند کبی بونلردن غیری اسمه اولنا سه الف
حذف اولنور جانند و شافعی بیدکی و کاه اولور است رابطه سی طور رکن کتورلر
تنکیم خواجه سنانیک بوبیتنده • واقعه بیانی کوچه که نور سیدستند • عشوه
جان و زر خریده ستند • ملحوظ تقطیع معتقد نا فاعلاتن دانا غافل فاعلاتن
در لوند فاعلات • هم دخی تعمیس فاعلاتن یوق صاغیش فاعلاتن اوندی فاعلات

لاف اورو سوز چینیه یعنی ملند • هم بوز اولان خروس اولدی دیدند •
ملند ادات نهی اولن بیک فتحی ولامک ضمی و نونله دال مهمله نک سکونیله نهی حاضر ولاف
اورو سوز چینیه دیکدر • مصدر لندیدن در لاف اورو سوز چینیک معناسنه •
خروس فتح خاء معجمه و ضم راء مهمله ایله عربیدر فارسیده دخی مستعملدر آنکه دلده آشیه
تاوخانم یعنی اوکمدک توشنی آت معناسنه استعمال اولنور خروس صحاحده ایدر
فی شرح خروس لا یتقاد واذا اشتد به الحری وقف انتهی کلامه اولدر فارسیه مطلقا
کلام ناظمدن مستفاد اولان که مطلقا بو معناسنه اولمسیدر منقول دکلدر دیدند
تا مثناة فوقیه نک ضمی و نونله دال مهمله نک سکونیله مطلقا هرپسته معناسنه در بوز
معناسنه اولمسی منقول دکلدر تقطیع لاف بسر فاعلاتن چینیمیز فاعلاتن بیملند
فاعلات • خروس زاو فاعلاتن لنیدن فاعلاتن دیو شد فاعلات • دی دی داغ
اندی دیسک بدرود کرد • حمله و جنگ انکه دیز ابر • بدرود کرد با موحده
نک فتحی و دال مهمله نک سکونیله و راء مهمله نک حمله مجهولی فعل ماضی در مصدر بدرود کردن
در ترکه استکلک یعنی سوه کیدیک یکه یه اجم لق و سوه کیدن کشی بزنده قلانلر
آسنی قالوک دیمک معناسنه بر و نونله باء موحده نک فتحیله جنگ دمو که و حمله
معناسنه جنگ ایدی بهادر کسه یه بزده دیر ابر تقطیع دیو داغت فاعلاتن دید
سکد فاعلاتن رود کرد فاعلات • حمله و جنگ فاعلاتن کتمکدر فاعلاتن
ابر فاعلات • او بیق بیدار و عاشق کرم دار • هم خشل آبار و خلم
استوار • بیدار باء موحده نک کسریله یا مثناة تحتیه نک سکونیله او بیق معناسنه مصدر
بیدار شدن در او بیق معناسنه کرم دار کاف عجمیک فتحیله عاشق معناسنه تا آبار
مثناة تحتیه ایله ایلکدر خشل و خلم معناسنه دکلدر استوار حجره نک ضمی و سین مهمله
نک سکونیله و تا مثناة فوقیه نک ضمیله محکم و برک و امین معناسنه استوان مثلا تقطیع

او بیق

او بیق فاعلاتن دار عاشق فاعلاتن کرم دار فاعلات • هم خشل آبار فاعلاتن
آبار محکم فاعلاتن استوار فاعلات • انچه بول بنا ایدی هنجار در • اولو
ولشکر بشی سالار در • هنجار بانک فتحی و نونک سکونیله و جیم اولا انچه بول
معناسنه بعضا بار لغت مطلقا بو معناسنه نقل اتمشلر تا بنا ایدی که انکله دیوار
طوغرو بیر اود دخی برابر بولمک و سوله دیک و دیرک حقیقه معناسنه دکلدر
هنجار مثلا سالار اولو کشی و عسکر باشی ایکی معنایه دکلدر و دخی نقیب
و نائب و سخنه معناسنه دکلدر تقطیع انچه بول فاعلاتن تا ایدی فاعلاتن
هنجار در فاعلات • اولو لشکر فاعلاتن کر بشی سالار فاعلاتن لار در فاعلات
بصلو چیلق سوکوار و موشخوار • هم پوشش بشی یه دیر ابر دبار •
سوک سین مهمله نک ضمی و واو کافه فارسیک سکونیله یا حسن و مصیبت دکلدر
صعلو ترکه باشی سوکوار یا صلو دیلدر و آرادات سندر سوکدار مثلا
موشخوار میمک ضمی و واو اسمی و خاء معجمه نک فتحی و واو رسمی ایله
چیلق دید کلری توشدر بر دبار معنای لغوی ترکیبی یوکه نوره در
عربیه حمول معناسنه یوک کوتوردو کیچون یوشاده بر دبار دید بلو بر دار مثلا
تقطیع بصلو چیلق فاعلاتن سوکوار و فاعلاتن موشخوار فاعلات •
هم پوشش فاعلاتن بشی یه دیر فاعلاتن بر دبار فاعلات • اغلمق موبیدن
افسانه سم • هم بر بچ بوغق سبه در تحبه بخ • موبیدن خم میم و سکونیله
ایله اغلمق معناسنه مصدر در و صغو صغو معناسنه دکلدر سم سین مهمله ایله
میمک فتحیله افسانه یعنی قصه و حکایه معناسنه افسانه لفظی فارسیدر لکن ترکیه
دخی مستعمل او لمغه ناظم مرحوم سم بو نکله تعبیر ایلدی سبه شین معجمه ایله با موحده نک
فتحی و ها علامت ایله صار و بر بچ غلمه سنه و معدنی سنه شامل در و بوغق و توج

وکنجه لاغر و کنکو ... در که ذراع مقدار ... اولو رفتی برکه برادر بتر بود قلمی قنی اولور
مرسیع بیرانی که بیرانی اولور و شل صار و لغو مائل قرن جمکی اولور و کنذر تخمی که تخمی اولور
تخمی صقعی بلمکنی چشم بکر رطوبت چیقو اول رطوبت ایله عمل ایدر اغر عین معجمه نک
فتحی و راء مهمله نک سکونیله روسی حوت و خیز او غلان و دبه معناسنه بعضی ارباب لغت
دبه معناسنه اولان قم غنیله در دمشل تقطیع اغلمقو فاعلاتن بیدنقسا فاعلاتن
نسیم فاعلات • قم تخمین فاعلاتن جقشبذر فاعلاتن تخمیو فاعلات • قم دی
خشخاش اولدی کوکنار • قم بنو کوبه کلمز ذرسوسمار • کوکنار ایکی کاف عربیک
ضمی و واو سکونیله ایکی کاف عربیک سکونیله خشخاش و بر نوع جام شیره در ایبو با
عجمی مقدمه نک فتحی و یا مثناة تحتیه نک ضمیله کوه دیدکلری قورد جنوب در که یاز و قشده کیاسلر
و کوزکلر ده و صوقلرده و کنارلرده و ربیع هلاک ایله عربی غنه در اسوسمار سین مهمله نک
ضمی و واو ایله سین مهمله نک سکونیله کلمه عربی خفت معناسنه تقطیع قم دی خشخاش فاعلاتن
خاشاولدی فاعلاتن کوکنار فاعلات • قم بنو کوبه فاعلاتن بکلمز فاعلاتن سوسمار
فاعلات • قم جوبنه اولدی کنجوره ای پسر • استیوجی کسه اولدی خوزه کر
کنجوره کاف عجمیک فتحی و نونک سکونیله کنج یعنی جوبنه معناسنه و جوبنه دار معناسنه ده کلور
خوزه کر خاجه نک ضمیله دغنه استیوجی دار آیچی کسه دیمکدر تقطیع قم تخمین فاعلاتن
الدکنجو فاعلاتن ریسر فاعلات • استیوجی فاعلاتن کسالدی فاعلاتن خوزکر
فاعلات • ایکی کوندز راز و فروزد ذریری • اول ولایتده که شتر دیدر جوری
راز راء مهمله نک فتحی و آخرنده زاء عربیک سکونیله شرازه بقین بر کوید رقومی شیخ
در حضرت مولانا قدس سره اللطیف کنه خاندکوب معنای مسفوره ده ایراد بیور مشدر
و دخی راز عربیه سر معناسنه و بالجمله و بالجمله دیوار یا بوجی و عتاب معناسنه ده کلور
فروز بیک ضمی و راء مهمله نک سکونی و واو نک فتحی و زاء عربیک سکونیله جوری شهرنه بقین بر کوید

قومی رافضی در بیتی ظلم و جور کیری دیدو که مصراع ثانی بد مرحوم اول بر نه مرادی
مروزد معنی بو ایکی کونکیری اول ولایتده در که جوری اول ولایتک شهریدر جوری
ایله راء مهمله نک کسریله خواجه ملکنک تختکاهی در تقطیع ایکیکیند ذر فاعلاتن زد فروز
فاعلاتن ذر ریری فاعلات • آلو لایت فاعلاتن دکشهری فاعلاتن ذر جوری فاعلات
قم علم بر شهر آویدر قم طراز • دی بر اغه آلته جلفو به ساز • علم عین مهمله ایله
لامک فتحیله بر شهر آویدر و بر بیتده در که قیغانا اموزنه دکر اشمدی اغز اوینکه اینه
و شانه و کاغذ دخی در اغز بیدر مقصای ثانی مدمنه غیری معانی مذکوره ده مستعمل در
جوهری صاحب ایدر العلم العلامة والعلم الجبل والعلم علم الثوب انتهی طراز طاء
مهمله نک کسر و راء مهمله نک فتحی و آخرنده زاء عربیک سکونیله علم دیدکلری شهر در
و قماش اوموزنه و یکه دکلری نسنه در استقلق و ریا و طرازیدن دن صیغه امر
و وصف ترکیب کلور طراز نمله ساز بر اغه والت و جلفو معناسنه تقطیع قم علم
فاعلاتن شهر دیدر فاعلاتن قم طراز فاعلات • دی بر اغه فاعلاتن آلتجلفو فاعلاتن
قوی ساز فاعلات • لیز خوراندر زد در اخم لق • قم بنوکز اولدی کز اولدی
جوق • لیز لامک کسر و یا مثناة تحتیه ایله زاء عربیک سکونیله خور و حقر کسه معناسنه
اندر زهره نک فتحی و نونک سکونی و دال مهمله نک فتحی و راء مهمله نقد مهمله زاء عربیک
سکونیله زاء مهمله نک فتحه سیله ده منقولدر اصلنده اسم مصدر در اخم که معناسنه
و اندر زکردن یعنی اخم لق معناسنه ده منقولدر کز کاف عربیک فتحی و با موحده ایله زاء
عربیک سکونیله بیوک عربه عظیم معناسنه و سم معناسنه ده کلور کز کاف عجمیک ضمی و راء مهمله
ایله زاء عربیک سکونیله دمر جوق چوبغه تخت ده دیر اکر سبق آتده بو نقله اندر بیند
فرق بود که تخت مطلق چوبغه دیر اما کز دمر چوبغه دیر ارباب لغت بیوک چوبغه
معناسنه نقل ایتمشلر تقطیع لیز خوران فاعلاتن در زد در اخم فاعلاتن لق فاعلات •

جوری
علم
دیکنه
طراز
طراز
لیز
اندر
کز

خامیاز
گاز
تیتوس
زار

خمیسکک فاعلاتن زلد گزر فاعلاتن دیجق فاعلات • اسمکک زخامیاز و
شاشی گاز • گر اولد تیتوس خرمن اولدی زار • خامیاز خامجه ایله اسمکک عربجه
تثاؤب معناسنه گاز کاف عجمی زا عجمی ایله شاشی عربجه احول معناسنه و سایار
و هرنه معناسنه ده کلور • تیتوس تا مثناة فوقیه نک کسری و یا مثناة تحتیه نک سکونی و نونک
فتحیله خرمن و کرکه ترکه کیده طاشی دیر ازاز ایکی زا عجمی ایله خرمن و خرمن قیوسودوه
دکنی و جو رجوب و یا مل سوز و قلوغن دکنی معناسنه دیر اوندر که عربجه غلیس و غلیص دیر •

تغطیع اسمکک زخامیاز و خاعلاتن شاشکار فاعلات • گر آلاتی
فاعلاتن نوسیخ من فاعلاتن الدر زار فاعلات • اسیلکک نقش اورته یای آیی نمور
داخی فی الجمله دیکلدر زهنور • نقش تا مثناة فوقیه نک فتحی و قاف ایله شاشی عجمه نک سکونیله
استلکی عربجه عرایت معناسنه و کیکی معناسنه ده کلور علامه نسخه • نقش و اقعه سیاج
مهمله ایله اما صحیح دکلدر • نمور تا مثناة فوقیه نک فتحی و میم کسری و واو ایله زا عجمه نک سکونیله
اورته یای آیی کی اورته آیی بعض ارباب لغت اورته کوری آیی معناسنه نقل اتمشلر چنور
نک فتحی و نونک فتحیله فی الجمله دیکلدر • اما بو معنایه اولمسی مشهور معروف دکلدر بلکه معروف
اولان شمدی معناسنه اولمسیدر • تغطیع اسیلکک نقش فاعلاتن سر تیا فاعلاتن
بیتمور فاعلات • داخی فاعلاتن لد دیکلدر و فاعلاتن زهنور فاعلات •

فسوس
وهول و بیلوده سوز
سویلک
معناسنه
ثانی معرای اولده
فسوسکر معنای اولی
اوزره معطوفدر •
ج
جهز

خم فسوس اولدی حیفا یلکک • داخی هول و بیلوده سوز سویلکک
فسوس فا ایله سین مهمله نک ضمیله حیفا یلکک معناسنه و آودق طوغرنمش سنه و طغز
یعنی سنی لغه المق معناسنه ده کلور • تغطیع خم فسوس فاعلاتن دیدی حیفا فاعلاتن
یلکک فاعلات • داخی هول و فاعلاتن بیلده سز فاعلاتن سویلکک فاعلات •
جهز اجی چرکلی چیبن دخم دنس • چرکی دیر شهر ادیدر خم طبس •
جهز جیم عجمیک فتحی و هاء مجمه ایله زا عربیک سکونیله اجی چرکلی چیبن دیکلدر زیاده معناسنه

سبق

کلام علی الناظم

چرکن
طبس

سبق اندی دنس ال ایله نونک فتحیله چرکی معناسنه در • دیکلدر دنس لفظی عربیدر لفظا
عربی به تعرض ناظم مرحومک وظیفه سی دکلدر • چرکی لفظی ترکیده شایعدر اما اصلی فارسیدر
کیر و پاس معناسنه و ترکی لودو یا سلو آدمه چرکین دیرلر طبس طا مهمله ایله با موحده نک
فتحیله بر شهر آدیدر • تغطیع جهز چیچی فاعلاتن لیجیند فاعلاتن خم دنس فاعلاتن
چرکدر تر فاعلاتن شهر دیدی فاعلاتن خم طبس فاعلات •

منش
منش کسر نون کوکلو دیکلر
معناسنه منش کسر شکل
سکالش
سکالش بر نسنه دیمیت
معناسنه
نوشی

منش کسر میم و فتح نون ایله طبع و سکالش
حیله مکر • نوش کثرت یعنی جمع زید و بکر • منش میمک فتحی و نونک کسریله طبع و طبیعت
معناسنه و کوکل خوشلغی و کبر و آرزو و همت و اولوالق معناسنه ده کلور • سکالش سین
مهمله نک کسری و کاف عجمی ایله حیله و مکر معناسنه و اندیشه و دعوت معناسنه ده کلور •
نوش با عربیک فتحی و واو ایله شین معجمه نک سکونیله کثرت یعنی دیرندی جماعت معناسنه
و مطلقا چوق و بولک و شهرت و فرح معناسنه ده کلور لفظا عربیدر فارسیده دخی مستعملدر
عربیده معنای اولده مستعملدر • جوهری مجاهد ایدر النوش الجماعة من الناس
المختلطین یقال نوش بایش انتهی والا و باش مقلوب منه انتهی • تغطیع خم منش
فاعلاتن عود سکالش فاعلاتن حیلکر فاعلات • نوش کثرت فاعلاتن تغیجمع
فاعلاتن زید بکر فاعلات •

رخشی
رخشیدن بلدرق
رخشیدن تغطیر
تخفیف اوزره
دیراره
وخشی
پسی بیده مرحوم
وارد در
درخشی

برلو نوجه اولدی کوشش رخش و وخش بکر •
شهر الدر آمق دزد رخشی • رخشی با مهمله نک فتحی و خا معجمه ایله شین معجمه نک
سکونیله لغت بیلوده کوشش معناسنه در • اما لغت دیده شعله نک دیواره
یا خود غیری یرده عکسی اورد و غنه و بلدرمه و آلاجه بکلی بونلر آنه و یوکرک آنه
و وه صفالره دخی نصف مقداری آنه که آغزو کوباکه ایچنده • اشیلر و بلوی ایله
دری نک تخفیفی اوائل شرحده سبق اندی • وخشی واو کسری و خا معجمه ایله شین معجمه نک
سکونیله بلوه بر شهر آدیدر • و هو ایشه ابتدایه دخی وخشی دیر • درخشی دال مهمله نک
کسری و را مهمله نک فتحیله درخشید یعنی بلدرمق معناسنه استعمال اولنور • اما اصلنده

اسم صدر در بلد رایش دیگر دو دخی در خشن بلدم و شمشک و علم و طوفان نوح علیه السلام
معناسنه و در خشیدن دن صیغه امر و خشق ترکیب دخی کلور تقطیع بلو بیج فاعلاتن
الدکوش فاعلاتن رخشو خش فاعلات بلخدسه فاعلاتن رلدر تامق فاعلاتن
در در خش فاعلات مغ کاور شعله دوغ و هول لاغ قارکو مغ کیجه قارکور
ماغ مغ میکر فتح و غین معجمه بکر سکونیله کلام ناظمدن مفهوم اولن کی مطلقا کاو معناسنه
دکلور بلکه مخصوصا آتشه طیان کاوه اطلاق اولنور و زردشت دینه منکر قیامت و دوزخ
بوینزی معناسنه ده کلور دوغ فا ایله زای معجمه نکر فتح و واو ایله غین معجمه نکر سکونیله شعله
یعنی آتش آیدلغی معناسنه و علو و آتشق معناسنه ده کلور لاغ آغونده غین معجمه ایله
ترکی خورته عربیجه هول معناسنه ناظم مرحوم هول خورته یه تبدیل اتسه اولا اولور دی
مغ میکر فتح و غین معجمه ایله قارکو معناسنه ماغ مخصوصا کیجه قارکوسنه دیرلر و هوا و رزده
یورتی قوه بوحکم قوه بتق قوشق و چاپر چمن و مرغزار و سختیانکر و غیری دیرلر کی اچ یلغی
معناسنه ده کلور تقطیع مغکور شعله فاعلاتن لغو و غو فاعلاتن هول لاغ فاعلات
قارکو مغ فاعلاتن کیجه قارا فاعلاتن کوسماغ فاعلات مغم نغول اولدی دیکر
داخی کذاف بیهوده سوزدر عقلسوزدر شاف نغول نونله غین معجمه نکر
ضمه و واو ایله دواو سر لغندر دیکر عربیجه عمیق معناسنه و آنجه و آتش پرست کاو معناسنه
ده کلور کذاف کاف عجمیک فتحه ایله کزاف مثلا قولاینه بیهوده سوزدر بیهوده و باطل
و عبث ایش معناسنه ترب تورب ایدوب جزاف دیر بسی بیتده مرحون وارد در
شاف کرنونله عقلسوز احمق کسه تقطیع مغمغول فاعلاتن دیدر کذا فاعلاتن
خیکزاف فاعلات بیهدسه فاعلاتن در عقلسز فاعلاتن در شاف فاعلات
رشت خوبق و شانه در هدف قف در بز نوعه قب قاو اولدی خف
رشت راء مهمله نکی و شین معجمه ایله نامناسب و قبیح نکر سکونیله قف قاو که بر دیوار
اسکیوب

اسکیوب بقلغه شلر و هر سنه کر اسکیوب بقلغه و بوز بلغه شلر بزده و قفقانه
و غیریده استعمال اولنور غلیظ ترکیسی خنوبق در شانه کرنونله اوق شلنه عربیجه
هدف دیر آنا ناظم مرحومک هدف ایله تغییر تحصیل قافیه و زن ایچون اولمق کرکدر دخی
شانه علامت معناسنه اولن شان معناسنه دخی کلور قف کرقافله بوینه قاب
در مراد دستی در خف فتح خا معجمه ایله بزده اولن قاو معناسنه تقطیع رشتخوبق فاعلاتن
قو و شان فاعلاتن در هدف فاعلات قف در بز فاعلاتن نو عقبقا فاعلاتن
ولد خف فاعلات فاشده آلنده چین آرنکدر صقلغو آواز خنبک
طنکدر آرنک بدجوده و فتح زاء عجمی و سکونیله نوز و کاف عربیه ایله فاشده و آلنده
و بوزده اولن نظم و بوز و شق بیرکلدن یا خود عضدن اولن چین لفظی دخی قاپسدر
نظم معناسنه خنبک خا معجمه نکر جمله صقلغو معناسنه خشبک دخی دیرلر طنک طاء مهمله
فتح و نونله کاف عربیک سکونیله آواز معناسنه تقطیع فاشده آفاعلاتن لند چینا فاعلاتن
آرنکدر فاعلات صقلغو آفاعلاتن و آز خنبک فاعلاتن طنکدر فاعلات
مغم تکالا در بغلتاق اولدی هنک قونه دی شیوه لو محبوبه شنک
بغلتاق با موحده ایله غین معجمه نکر فتحیله تکله قفتاق هنک هاء نکر فتح و نونله کاف عربیک
سکونیله قوت معناسنه در بسی بیتده مرحون وارد در و دخی هنک اوضی و موج دریا
وارب و آیسه قصد و مغار معناسنه ده کلور شنک شین معجمه نکر فتح و نونله کاف
عربیک سکونیله شیر بها و شیوه لو محبوب معناسنه و دخی بدخو و دلکش و هر کمسه که اوزدن
شکلی اولو یوزی و سیمز و آینه بیوش و فیلکی بوزنی و هر کوکه قاتی شیء معناسنه اصلا
یعنی اولمز معناسنه ده کلور تقطیع مغمغالا فاعلاتن در بغلتق فاعلاتن الدهنک
فاعلات قو و ندی فاعلاتن شیو لو مغ فاعلاتن بو شنک فاعلات داخی
خرنک هول اولدی جنکلوک آلچا باغی اکری اولن تاسه حدوک جرنک جیم
عربیک

شانه

قف
خف

آرنک

چین
خنبک
طنک
الف ایله و دال
قف ایله آواز
معنی

بغلتاق
هنک

شنک

فتحی و را ایله نکر سکونی و با موحده نکر فتحی ایله نکته لو و خورته لو سوز نناظم مرحومنک
حرل بیدو کندن مراد بود ز جنکلوک جیم عجمینک فتحی و نونک سکونی و کاف عجمینک تحتیله
الی و ایاغی اکلمش کسه یا قوجه لقدن یا خود طفل ایکن دایه نکر بر اوز طوتدوغندن
و یا خود بر آفت سبندن بسن بتده مرحوم وارد ز خذوک خا معجمه ایله ذال معجمه نکر
فتحی و واو ایله کاف عربینکر سکونیله تاسه و هذک یعنی اوشندرمک و زحمت و برمک ترکیده
و حی استعمال اولنور که خذک ز همه دیر اصیغه تاسه و عقب معناسنه ده کلور و واو سز
و حی استعمال اولنور عامه نسخه خذوک دال مهمله ایله واقعدر اما صحیح دکلدر تقطیع
داجه بنکر فاعلاتن هم لالدی فاعلاتن جنکلوک فاعلات الیانی فاعلاتن اکر النسا
فاعلاتن سخذوک فاعلات • هم تبوراک ایکی تحتیه ز ترکه خوش بغلیوب
چنلاو دین اورکوده قوش • تبوراک تا مثناة فوقیه نکر فتحی و با موحده نکر ضمیله
زخودید کم تحته جکلر دکه او ظلخطا و قوشبازلر انکله قوش اورکوده اودی معناسنه
ده کلور تقطیع هم تبور فاعلاتن کیلکتحت فاعلاتن ز خوش فاعلات • بغلیبحت
فاعلاتن لادیبار فاعلاتن کود قوش فاعلات • کو جکلو عمله جنک غمناک ز
ناوک او قدر شک اوتی هم ناکدر • جنک جا معجمه ایله نونکر ضمیله کو جکلر جیله
معناسنه و هوا معتدل معناسنه ده کلور غمناک غم ایله ناک زهر کندر ناک ادات اتصاف
و اتصاف در کلمه آخره لاحق اولور معنای جنوکدر آفاده ایدر زهرناک و خشمناک
و غضبناک و وحشتناک کبی ناوک قوغشاوتی حقیقتده اول اوتلق کبی نسنه نکر آدیدر که
انک انجندن اول اوتی اتر اول آنکله اوقه تیر ناوک دیر اما شایع اولنی اول در که
اوقه اولنه و صیان دمری و تسلق و اکنی معناسنه ده کلور ناک شک اوتی یعنی بر اوندر که
شک کبی قوقو و شک مغشوشی که جکلر کبی نسنه اولمش اولمه تقطیع کلکلو عم فاعلاتن
لو جنکلو فاعلاتن ناکدر فاعلات ناوک قدر فاعلاتن مشکیناک فاعلاتن ناکدر
فاعلات

غمناک

جنکلوک

خذوک

تبوراک

جنک

غمناک

ناوک

ناک

فاعلات • داجی ناو جام و داجی ناسزا • اول کسنه اولا که لایق اولمیا • ناو جام
و ناسزا ایکیسی دخی لایق بر نسنه لایق اولمیا کسنه و لایق اولمیا نسنه معناسنه کلور
و دخی ناو جام بر مرز داجی ایدو کلل و عیلو ایشی و فایده سز و بیکی معناسنه ده کلور
تقطیع داجنا و فاعلاتن جاندا جی فاعلاتن ناسزا فاعلات • الکشیا و فاعلاتن
لایکلایق فاعلاتن المیا فاعلات • مفعیده تو زیم بعضی کسزیم • تو زیم دوشایلم
بیراغلم • تو زیم و کسزیم ایکیسی دخی دوشایلم بیراغلم معناسنه صیغه جمع متکلم مع الغیر در
مصدر لری تو زیدن و کسزدن در تو زیدن ایرمک و اورمک و دیمک معناسنه تو حتین
مثله کسزدن دوشمک معناسنه کسزیدن مثله تقطیع مفعیده تو فاعلاتن زیمفعی فاعلاتن
کسزیم فاعلات • تو کسیدو فاعلاتن شایلمی فاعلاتن را اغلم فاعلات •
هم شخو کیدن دز راو زمق صیغه • هم یکو جیدن ز ترب بجمله دیر • شخو کیدن
شین معجمه ایله خا معجمه نکر ضمیله بجمله جاغزمق کورنمک و دیدیکی و آت
کشنمک معناسنه ده کلور یکو جیدن نونکر کسر با خود ضمیله و کاف عربینکر ضمیله
یرب بجب خوریلمق معناسنه مصدر در تقطیع هم شخو کیدن فاعلاتن دز دز راز فاعلاتن
مقصفر فاعلات • هم یکو جیدن فاعلاتن دیر بیچ فاعلاتن صیکدیر فاعلات •
هم دخی تو زیدن و تولیدنک معنی فارغمق اکرمق بیلک • تو زیدن فارغمق بجه
کسب معناسنه که سبق اتدی • تولیدن تا مثناة فوقیه نکر ضمیله و واو سکونیله اکرمق
ارسلانا اکرمسی کبی و دخی اصلمق و صایمق معناسنه ده کلور تقطیع هم خیشو فاعلاتن
زیدنو تو فاعلاتن لیدنک فاعلات • مفتیسنا فاعلاتن زمفعلن فاعلاتن مفتیلک
فاعلات • هم بخارا جا جنبنده آمون دخل • بر اوایه او جعه کانون دخل •
آمون حد حره ایله بخارا جا جنبنده بر اوه نک آدیدر بسن بتده مرحوم وارد ز بخارا
اصلنده بخاردن مشتقدر مفان جمعیت بر مستلر لغتنده مجمع علم معناسنه در و دخی آمون

ناو جام ناسزا

تو زیدن

تولیدن

آمون بخارا

کانون

محکم و برگ و سر جزآت معناسنده کلور و آو سر آتش دخی لغتدر کانون کاف عربیله عربیده
فارسیده دخی مستعملدر ایکی لغتدر ده دمور دن و یاخودن دوزلمش اودجاق اوجق
منقل دخی دیرلر تاریخ روضه ایکی آیدیدر بر نه کانون اول دیرکه قیش آیدر کنشی
آنک اونا و چیچکلرنی جدی برجنه انتقال ایدر بر نه دخی کانون آخر دیرلر اورته قیش آیدر در
کنشی آنک اونا ایکنجی کونی دلو برجنه انتقال ایدر و دخی کانون آخر آدم معناسنده کلور
جوهر مجاهده ایدر و الکانون و الکانونة الموقد یخال للثقیل من الرجال کانون و کانون
الاول و کانون الآخر شهران فی تلک الشامیة اهل الروم انتهی فارسیده آیکی اولی
و کوهر اوجاغی معناسنده کلور تقطیع همنجار فاعلاتن جانبند فاعلاتن مونند کل
فاعلات نزاو ای فاعلاتن او جفکا فاعلاتن نوند کل فاعلات چیز نابون در

نابون

دخی خاتون تکی پادشاه حلم اولدی کیهان ای آخی نابون لفظی آینه صاحبی
دیمکدر عربیدر فارسیده دخی مستعملدر چیز او غلانه دیرلر تحقیقی سبق اتدی و دخی
نابون خاین معناسنده کلور تاخلم مرحومکی چیز نابوندر دیدوکی چیز فارسیده نابون
دردیمکدر تکی نامشناه فوقیه تکی قبیله خاتون دیمکدر کیهان کاف عربیک فتحی و یانکی سکونیله
پادشاه حلم دیمکدر و بوجه و جهان و الکنی معناسنده کلور تقطیع چیز نبشتن فاعلاتن
در دخی فاعلاتن تو تکی فاعلات پادشه حلم فاعلاتن الدکیهان فاعلاتن نیاخی فاعلات

تکی کیهان

سورتی سورتو یعنی عرعران همچنین عشیره و قبیله دودمان عرعران عین
همچنین فتحی و زا عجمیک سکونی و نیه غین معجمه نکی فتحی و زا عجمیک فتحیله سورتی سورتی
و ایکیلو ایکیلو یوزنجی کسر صیغه مبالغه در مصدر عرعزیدن در دودمان دال مهمله نکی
ضمی و واو ک سکونی و نیه دال مهمله نکی فتحیله عشیره و قبیله و بیوک بوی معناسنه تقطیع
سر تیسر فاعلاتن تو یغنی فاعلاتن عرعران فاعلات همعشیر فاعلاتن و قبیل
فاعلاتن دودمان فاعلات هم طرز لغتی ترجیدن در دخی اورته قیش آیدر

عرعران

عرعرون او تورقاو آستنه
سورتمک و عرعرمق
معناسنه مصدردر

دودمان

لامعی

ترجیدن

لامعی در ترجیدن نامشناه فوقیه ایله را مهمله نکی فتحیله طرز لغتی معناسنه در و دخی
و قولاکی محکم چلمک و بیجوب صقمق و قصلمق معناسنه کلور لامعی یاء موحده نکی فتحی و یانکی
سکونی و میم نکی فتحیله تاریخ وسط قدیمده و تاریخ جلالیده بر آیکی آدیدر تاریخ جلالیده
متعاقبین اورته قیش آیدر در تاریخ وسطده کسبه اعتبار اولنمدی و شدت اوتوری ایلرو
و کری دوز ایدر و دخی فرس آیلرنیک ایکنجی کونی که لامعی آیدر اول کونی بیرام ایدر آدت
و عادتدر تعظیم ایدوب طعام پشورر آدت اول طعامه لامعی سرخ و لامعی سپید قویو
قاب مبارک تلو تارر آدت اول کونه لامعی دیرلر آیدودخی لامعی بر شخصک آدیدر و طبیب
قاتنده معروف ایکی در لودوادر بر در لوسی آغ اولور لامعی سپید دیرلر و بر در لوسی
قرا اولور لامعی سرخ دیرلر و زعفرانه نکی زرد رنگیدر بعض ارباب لغت زعفران معناسنه
نقل ایتمش تقطیع همنطق لغتی فاعلاتن مقتر بجی فاعلاتن دندر در دخی اخارت
فاعلاتن قشا بینه فاعلاتن مندر فاعلات اودمک قوللوغی تورزیدن در

تورزیدن

صغلیت طقماق سیورزیدن در تورزیدن مصدر در قوللق اودمک یعنی
خدمت اتمک معناسنه سیورزیدن سین مهمله ایله یاء عجمیک ضمی و واو ک سکونی و زا
عربیک کسریله غنا ایله بر شیئی طقمق سر چیلر صنع ایله ساز طقدیلر دیکی تقطیع

سیورزیدن

اودمکل فاعلاتن تو غنوزی فاعلاتن دندر در فاعلات صغلیت طقمق فاعلاتن
مقتر بجی فاعلاتن دندر در فاعلات اولدی فرسودن بزدلت اسکلمک
دخی شادروان در در تو نیک دوشک فرسودن فانک فتحی و زا مهمله نکی سکونیله
مصدر در بزدلت اسکلمک و آشنوق و آشندرمق و سورمک و ایاغله دیمک و سورمک
و صولق و اوصانق و دسنه اورزینه چکمک و انک اورزینه مقراولق معناسنه مستقلا

فرسودن

شادروان

اصل بودرکه واو ایله الف و یا کتوب و ساید و ساینده دیرلر شادروان
بویک منقرد و شک و آی و کون آغلق و معروف نسنه در کیا بجندن صوجقوب اقترکده

دخی

مستعمل در منقش در بیتم او و بوینکر دیلوکه قالیچه کبی دوشنه رادسری معناسنه تقطیع
الدم سوفاعلاتن دنبزولب فاعلاتن اشکمک فاعلات • داخشاد در فاعلاتن
دندر زبونو فاعلاتن یکدشنک فاعلات • طغنه بیغاره بزرک اولدی فره •

بیغاره

اولکد هم بزاشده ارتقلق فره • بیغاره باعجمینک فتحی و باء مثناة تحتیه نک سکونی
و غین معجمه ایله طغنه یعنی بهانه ایسوز سویلمک و بهتان و ناکس و جنک و لعنت معناسنه
ده کلور • فره فانک کسری یا خود فتحیله و راء مهمله نک کسریله بزرک و هوا ایشده فصل
یعنی ارتقلق و دهلیزی و هوا ایشده غالیاق معناسنه تقطیع طغنیغا فاعلاتن
بزرکال فاعلاتن دیبه فاعلات • الدم هم فاعلاتن ایشد ارتق فاعلاتن
لقفه فاعلات • داخی بشمک اولکد رویدن دخی اولدی روزیدن زبونه

رویدن

سغنه دی • رویدن راء مهمله نک ضمی و واو ساکنیله بتمک عربجه نبت معناسنه
لازم و متعدی سی رویانیدن در بتورمک عربجه انبات معناسنه • روزیدن راء
مهمله نک ضمی و واو ساکنی و زاء عربینک کسریله بوده دخی رویدن معناسنه پس بیتده

سغنه

مرهون وارد در سغنه سین مهمله نک ضمی و غین معجمه نک سکونی و باء موحده نک فتحی و ها
علامت ایله زبون معناسنه تقطیع داخشمک فاعلاتن الدر رویدی فاعلاتن
دندخی فاعلات • الدر روزی فاعلاتن دنبزون فاعلاتن سغنیدی فاعلات •
هم کزاریدن صلنمق بر طلله بورک نوحک عورتی در واهله • کزاریدن

کزاریدن

کاف عربینک ضمی و راء مهمله نک فتحی و بعد الالف زاء عربینک کسریله صالنمق و صالینی
صالینی کتمک معناسنه • طلله باء عربینک فتحیله بورک معناسنه پس بیتده مرهون وارد در
و دخی ذیل تقیه و قلبق معناسنه ده کلور • طلل مثله • واهله بوج بیوک عورتک آدیدر
تقطیع هم کزاریدن فاعلاتن دنصلنمق بر طلل فاعلاتن بر طلل فاعلات بر کونک
فاعلاتن عورتیدن فاعلاتن واهلی فاعلات • شرین شرین کلمکدر تیره ماه •

کوزه

کوزه دیز اولو بولدر شاه راه • شرین نونک فتحی و سین مهمله نک سکونی
و تا مثناة فوقیه نک فتحیله شرین کلمکدر یعنی کل ناصر دیدکلری کلدر • شرون شرین و شرون
امثال تیره ماه ناظم مرحوم بونی کوزه معناسنه طوتوب مابعدنه مرهون قالمشدر
اما منقول کلدر بلکه منقول اولان فرس آلمیدن اکر یاز ایسه معناسنه اولمشدر •
شاه راه اولو یول معناسنه که سلطان یولی دیرلر اصلی راه شاه در کلام

شرین شرین

شرون

تیره ماه

شاه راه

اضافه در علم اولمغله مضاف الیه تقدیم اولنمشدر تقطیع شرین شرین فاعلاتن
رنکلیدر فاعلاتن تیره ماه فاعلات • کوزه دیز فاعلاتن اولیلدر فاعلاتن
شاه راه فاعلات • هم صوصرمق دز زهیدن طنطنه • دی جغلدو به
وجای آوازنه • زهیدن زاء عربینک فتحیله مصدر در صوصرمق طمرمق جقمق

زهیدن

معناسنه و اتیوندن اوتمک معناسنه ده کلور لازم و متعدی سی زهانیدن در
صوصرمق معناسنه طنطنه فا مهمله نک فتحی و نونک سکونی و نیه طا مهمله نک فتحی و نونک

طنطنه

فتحیله جغلدو و جای آوازی معناسنه پس بیتده مرهون وارد در تقطیع هم صوصرمق
فاعلاتن دز زهیدن فاعلاتن طنطنی فاعلات • دیجغلدو فاعلاتن بوجای
فاعلاتن دازنی فاعلات • هم لویشه دز بواشه همدخی طوشغه
دیز اردوساخه ای اخی • لویشه لامک فتحی و واو ساکنیله بواشه شجری که جلنار

لویشه

باوز اولن آتلک بورنه چوررلر • دوساخه فارسیدر بر نوع کشکه دیرلر که
ایکی باشلو در اوتاسی بری بر نیه متصلدر بر کچه طوشق تعبیر ایدرلر تقطیع

دوساخه

هم لویشی فاعلاتن دز بواشی فاعلاتن دز دخی فاعلات • طوشغه دز فاعلاتن
اردساخی فاعلاتن ایاخی فاعلات • دز دزه اوغلان طوغرمق زحمتی •

دزدزه

کاغه نادان یاره بلکل رشوتی • دزدزه اوغلان بوردسی که عورتلر طوغرکده
اولور دزدزی مثله کاغه کاف عربیله و بعد الالف غین معجمه نک فتحیله نادان یعنی جاهل

کاغه

معناسنه پاره باشناه تحتیه ایله رشوت و پاره دیدکلری دارو دی مرکب که تنقیه و باغ بچه
درلو درلو ترکیبلر انمشدر و قول باغی و شدت و قدرت و زخم و جراحت و آلده
بلاز کبری که عربجه مقطع دیرلر و شوخ و شاط معناسنه کلور • معنی رشوت معناسنه
و پاره عربیله پاره و عجمیله پاره دخی رشوت معناسنه کلور • تقطیع درد زخاغ فاعلاتن
لنطع تمق فاعلاتن زحمتی فاعلات • کاغیادن فاعلاتن پاره بلکیل فاعلاتن رشوتی
فاعلات • اولدی جسیدن زبون اولمق ایکن • دمدمه آواره شکله و جم
زن جسیدن با موحده نکر فتح و خا معجمه نکر سکون ایله مصدر در زیاده زبون اولمق
معناسنه ایکی عبارتی ترکیدر جسیدن زیاده دیکدر • و دخی تجسیدن طرلغمق
دیورکی تمق و متغیر اولمق و ایکی و خمدلمک معناسنه دمدمه ایکی دال مهمله
نکر فتح و اولکی میم سکون و ایکنجی میم تحتیه آواره یعنی اون معناسنه دمدمه لفظ عربیدر
فارسیده دخی مستعملدر و آواره لفظ فارسیدر ترکیده دخی مستعملدر • شکله شین
معجمه نکر ضمی و لام مشدده نکر فتحیله عوت و جمی تقطیع الذی فاعلاتن دمدمه بول فاعلاتن
مقاکی فاعلات • دمدمه فاعلاتن واز شکله فاعلاتن و جمی فاعلات •
خمره بلغور شوربا سی کوجک • خمره اولدی خوبدق و رمق دیدکی خمره خا
معجمه نکر فتح و میم سکون ایله بلغور شوربا سی خمره خا معجمه نکر ضمیله کوجک یعنی کوجک
کوب که ایچنه اچه قوم اقمره دیرلر اوکوجک کوب که ایچنه غله یعنی خمره قورلر بسی
ناظمک کوجک دیدوکی ماعونه مرحوندر • خوخا معجمه نکر فتحیله شی بدانی و قوه و رمق اولمق
که الیچ ایچنده بتوب اکی ضعیف ایلر عبارت ناظمده و رمق ده مراد بوده روزنامچه
راه سالکی قلنمشدر خاتمه نسخه ده نکر فتح و میم نکر فتحیله ایچام اولنمشدر دیدق و رمق
معناسنه اما تصحیف قبیلندندر زیرا خوک معنای مذکوره کلمه منقول کلور •
و دخی خوبنجه و رمق و بنالرک قوه چاق معناسنه کلور • تقطیع خمره بلغور فاعلاتن

سوربا سی

شوربا سی فاعلاتن کوجک فاعلات • خمر الذی فاعلاتن خوبدق و رمق فاعلاتن شود کی
فاعلات • ماهکانه ایلق اولدی پشکاه • صدر روزانه اولور وقت
گاه • ماهکانه کاف عجمیله ایلق یعنی ایلق علوفه معناسنه ماهکانه مثله پشکاه باء
کسریله صدر یعنی اوراده صدر اولان یرکه اولور اوتورر اماز ناظم بوده زوکاه
اولور آدمیلر کی صدر یعنی اولوسی و قیوا و کی وقت اول معناسنه ده کلور • پشکه
مثله و دخی بتمه مرحوندر • روزانه فانکی فتحی و رای مهمله نکر سکونیله اولور معناسنه
و حلیم و عارف و ذو فنون اولان و اصیل و معتبر و قوتلو و مبارک معناسنه ده کلور • گاه
کاف عجمیله وقت معناسنه تقطیع ماهکان فاعلاتن ایلغلدی فاعلاتن پشکاه
فاعلات صدر روزا فاعلاتن نالور فاعلاتن وقتکاه فاعلات •
یافه هدیان سوز که اولدی هرزه او • هرزه سوز سویلیی دریاوه کو
یافه با مثناه تحتیه نکر فتحی ایله فانکی فتحی و ها علامت ایله هدیان و هرزه سوز
هجو و لطیفه کبی و هرزه سویلی معناسنه ده مستعملدر • یاوه مثله یاوه کو
و صفت ترکیبی دریاوه سویلی دیکدر • تقطیع یافه هدیان فاعلاتن سوز کا اولی
فاعلاتن هرزا او فاعلات • هرزه سوز سویلی فاعلاتن لیجه دریا فاعلاتن یاوه کو
فاعلات • دیدیلر پاچیله اول بر چیز • آیق التنه آله تمایه وه •
پاچیله با عجمی ایله و جیم عجمیلی کسریله بر چیز در که اوجیلر آیقلرنه ایله طوراوا یانه
حکم بغلار اجوق قاریغه و دخی و قیلاده انکله یوریه باتمز آو اولز و بر نوع آیق
قاپنه ده دیرلر • تقطیع دیدیلر پاچیله فاعلاتن چیلالر فاعلاتن چیز فاعلات •
آیقلری فاعلاتن تا التنها فاعلاتن تو فاعلات • اولدی حضرت معنیده زهی
زهی • دی اجی پاشا به تی یعنی الهی حضرت ایلیسنده دخی خا معجمه نکر فتح و هانکی
سکونیله کلمه تعجب و دریغ و زهی یعنی نه کوجکلر نه کوجک معناسنه زهی زهی دخی

کلام علی الناظم

فارسیده کلمه تحسین در ترکیده مستعمل دکلور پس ناظم رحمه‌الله خه‌ی بونکله تعبیر وظیفه
سنه کنفارسی ترکی ایله تعبیر و تغییر در خالفدر و دخی خه‌ی بیکانکا و مخبر بیکانکا
و خوش کلدک معناسنه ده کلور فتح مثله ای جمله ایله جم بیکنک کسر ایله یا شا
دور معناسنه دیدر و انجه قوشه معناسنه ده کلور یا شا کلدوکه یا شا
تنبه تنکر و بانک سکونیله تهی یعنی بوش هر نه خالی معناسنه در مثله تهی دخی فارسیده
ترکیده مستعمل دکلدر پس بو کلمه دخی وظیفه مذکوره سنه خالفت ایله بعض نسخه
مصراع ثانیده دی ایچی بوش اولنه یعنی تهی دوشمش اما انجه و انده اولنی اولمیدر
تقطیع الدخی فاعلاتن مفعولاتن فاعلاتن ظهر جمع فاعلات • دیاجیا
فاعلاتن شابیتیع فاعلاتن بیتهای فاعلات • هم خدو تنکر تو ر تکلدر رفو
هم قتو بزیر کز اتکلدر رفو • خدو دخا معجمه تنکی فتحی و دال مهمله تنکی جمله تنکی معناسنه
خیو مثله قتو تا مثناة فوقیه ایله قانکی جمله یوزه تکمک که غفت کلنده یوزه تو تو
تکر ز قتو قاف تنکی فتحی و تا مثناة فوقیه تنکی جمله بزیر در یعنی بر ولایت آدیدر رفو
راء مهمله تنکی فتحی و فا تنکی جمله رفوه دن مقصود در کوزمه دکشنه دیلک معناسنه در
بر دکشدر و کوزمه دکشنه دیلک معناسنه ده کلور که ناظم رحمه‌الله تنکی بقلی بوده کوزمه جیه
رفو کردیر اودخی رفو یه معناسنه ده کلور که قفانه عمر اتقطیع هجخدو تنکی فاعلاتن
رانکم تنکی فاعلاتن در تقو فاعلات • هم قتو بزیر کز تنکی فاعلاتن
در رفو فاعلات • کندر کلمه یلیق معنیلری • اولدی کندوری و دستنبو بری
کندوری کافه عجمیه بر تنکی تنجله کندرکی دیه کلمری بوکی سنه که ترکی طائفه سنده چوق
اولور و پیشکیر و ارارد که سنه اوزرینه قورا و بلغاری و سلمه صوغنش بوکی
غله قوجی تسبیح معناسنه ده کلور کندور مثله کندوله کندلک دستنبو دال مهمله تنکی جمله
یلیق معناسنه یلیق عبارتدر کیدر شول بچرک که قاوندر که شل و دل و صار و خطای
وارد

کندور

کندوله

دستنبو

دستنبویه

وارد در و کوبکلر ایچه سی وارد در حسن و ایچه سیچون بنا ایدر اسنه اکر ایچه تمامه
در اشبع مجه تنکی فتحی و تنکی شدیدیله دستنبو به مثله پس بیتک مصراع اولی
مصراع ثانیه یه مرهون در و مصراع ثانیدکی اولنده بری لفظ حذف اولنشدر وزن
ایچون تقدیر بری اولدی کندوری و دستنبوری در تقطیع کندر کلی فاعلاتن
یلیق فاعلاتن نیلری فاعلات • الدی کندو فاعلاتن ربود دستنبو فاعلاتن
نوبری فاعلات • ناظم [illegible] • [illegible]
[illegible] • دولت کونین [illegible]
اولا • فاعلاتن فاعلاتن فاعلات وزن بود چون رمل مخذوف اولا •

در حساب ابجد دخی کلمه ابجد حساب ای بسر •

کما الفدن یایه دکل بر بر صیر • بیانی بود رابر در ایکی در ح اوچدر
دورت دره بش در و الی در زیدی در ح سکز در ط طقوز دری اوندر
تقطیع دخی کلمه حساب فاعلاتن ابجد فاعلاتن ایسر فاعلات •
کما الفدن فاعلاتن یایه دکل فاعلاتن بر صیر فاعلات • حی بدن قافه دکل
اون اون اطلیه بک قافدن بوز بوز چیلو رغبه دکل بیانی بود
که یکری ل اوتوزم قوق ن الاس التمش ع تمش س سکسان ص طقوز
ق یوز • قافدن بوز بوز چیلو رغبه دکل بیانی بود • رابع بوز بش
اوچیوز دوت بوز ث بش بوز خ الی بوز ذ یدی بوز ض سکز بوز
ظ طقوز بوز غ بیک تقطیع چیندن فاعلاتن قدکانان فاعلاتن اکلیک
فاعلات • قافدن فاعلاتن بر چیلو فاعلاتن عیندکی فاعلات •
چون حساب ابجدی بلدک تمام • تحفه ملک تاریخی بل ای همام •
تحفه ملک عبارتنه متصل بارن ناظم خطا اتمشدر بلکه قافیه متصل
صواب اولنی

بیان حساب ابجد

تحفه نك ملفوظ ايله اثبات ايله يازلمقدر زيرا قاعده اولدر كه آخرنده ها
غير ملفوظ اولن كلمه نك آخرنده خاء لاحقه اول منفصلا واول كلمه نك ايله اثبات
ايله يازيلور فليحفظ تقطيع چنخنا فاعلاتن ايجديل فاعلاتن دكتمام
فاعلات • تحفكى فاعلاتن ريخنيل فاعلاتن ايهمام فاعلات •

بوحساب اوزره ايشبو مقرغدن شمار • بو مصراعدن مراد مصراع
ماعدنده اولن مصراعلاردر شمار شبهه يوقدر كه جمله حفظ حساب معناسنه
در قالدى سندن شاهد نو يادكار • يادكار كلمه سى آلمق معناسنه اولن
ياد ايله كاف تصغير كلمه لرى جمع كتدر معناى تركيبى سى آلدرجى تحفه در • دوخى حساب
مذكور اوزره بو مصراعلر حروفنك اعدادنك مجموعى طقوز يوز يكرمى در •

تقطيع بوحساب فاعلاتن ريخنيمفرغ فاعلاتن دشمار فاعلات •
قالدى سندن فاعلاتن شاهد نو فاعلاتن يادكار فاعلات •

بحمد الله تعالى بوكتاب تحفة الملوك تمام • وبو علم فاخر تاليف وتصنيف اولنمق
كتب وافره يه امام اولكه بو مدعى اهل انصاف قتنده مسلم در • اهل عناد
بو انكه بيت جواب صوابدر • لله در قائلها • هل المظلم المعاصر شيئا • ويرى
للاوائل التقدما • ان ذاك القديم كان جديدا • وسيبقى هذا الجديد
قديما • ونسأل الله تعالى التسديد والثبات • وان يجعله خالصا لوجهه موجبا
مرحمته للمريد • وصلى وسلم على حضرة الرسول الفرد الوحيد • وعلى سائر
الانبياء والمرسلين الداعين الى طريق التوحيد • وعلى تابعيهم واتباع تابعيهم
من العلماء الكرام اصحاب التنقيد • والاولياء العظام
والمشايخ الفخام ارباب التجريد • رب
احشرنا معهم تحت لوائهم
يا مجيد •

وقع الفراغ من الجمع والتاليف
سنة ثلث وستين
والف من هجرة من له العزة
والسعادة والشرف
نرجو الله تعالى ان يجعله ذخيرة
ليوم الدين يوم لا ينفع مال ولا بنون
الا من اتى الله بقلب سليم

MILLETLERARASI KÜTÜPHANESİ

111b

زرجامه‌کیسه جاهل و خطلن نشانیدر التون صویله یازیله املاسی اولمایه

ÖZGEÇMİŞ

Şeyma Nur Zararsız, 29 Ağustos 1990 Kayseri, Melikgazi'de doğdu. İlköğretime Esentepe Mumcular İlköğretim Okulu'nda başladı. 80. Yıl Cumhuriyet İlköğretim Okulu ile İlköğretimi tamamladı. Ortaöğretimi yabancı dil ağırlıklı Kocasinan Lisesi'nde bitirdikten sonra 2008 yılında Erciyes Üniversitesi Edebiyat Fakültesi Türk Dili ve Edebiyatı bölümünü kazandı. 2011 yılında almaya başladığı formasyon eğitimi için gerekli olan stajı Sema Yazar Anadolu Lisesi'nde tamamladı. 2012 yılında Ali Emîrî tarafından kaleme alınan "Levâmi-i Hamîdiyye" isimli bitirme tezi ile ders dönemini başarıyla tamamlayarak mezun oldu. Halen Erciyes Üniversitesi Sosyal Bilimler Enstitüsü Türk Dili ve Edebiyatı Anabilim Dalında yüksek lisans eğitimine devam etmektedir.

Adres: Yaylacık Mh. Ulubatlı Hasan Cd. Niğdelioğlu Apt. 10/43 Kırıkkale/Merkez

Tel: 0507 553 9008

e-posta: seymanurzararsiz@gmail.com